มอเตอร์ปรับความเร็ว
Speed Adjustable Motor

■90W □90mm

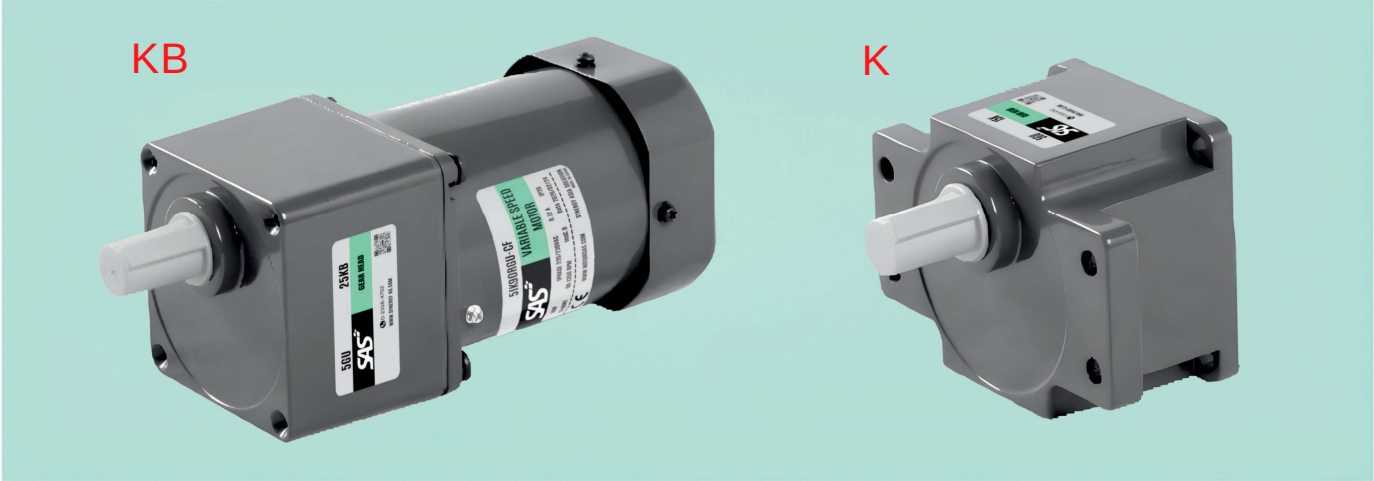

■ข้อมูลจำเพาะ Specs □□□□□□□□□□□□□□ Cont. Rated

รุ่น Model·ประเภท Type แบบต่อตรง Lead Wire Type		กำลังไฟขาออก Output Power	แรงดันไฟฟ้า Voltage	ความถี่ Frequency	ช่วงการปรับความเร็ว Speed Control Range	แรงบิดที่ยอมรับ Allowance Torque		แรงบิดเริ่มต้น Starting Torque	กระแสไฟฟ้า Current	ตัวเก็บประจุ Capacitor
เพลาเฟืองท้าย Pinion Shaft	เพลาบาล็อค Round Shaft	W	V	Hz	r/min	1200r/min mN.m	90r/min mN.m	mN.m	A	μF
5IK90RGU-AF	5IK90RA-AF	90	1ph 100	50	90~1350	710	230	405	1.55	25.0
				60	90~1650		260		1.85	
5IK90RGU-EF	5IK90RA-EF	90	1ph 110	60	90~1650	710	260	410	1.40	20.0
			1ph 120						1.45	
5IK90RGU-CF	5IK90RA-CF	90	1ph 220	50	90~1350	710	230	410	0.72	5.0
			1ph 230						0.70	
5IK90RGU-HF	5IK90RA-HF	90	1ph 220	60	90~1650	710	260	410	0.71	5.0
			1ph 230						0.75	

●การรับรองตามข้อกำหนดด้านความปลอดภัยต่าง ๆ ได้รับการอนุมัติตามรุ่นที่ระบุในป้ายชื่อของมอเตอร์
When the motor is approved under various safety standards, the model name on the nameplate is the approved model name.

●หมายเหตุ: สำหรับรุ่น "-A" หากแรงดันไฟฟ้าเป็น 110V การกำหนดค่าตัวเก็บประจุให้ยึดตามแผ่นป้ายชื่อจริงเป็นหลัก
Note: "-A" it means the voltage 110V, the assembly capacitor value it is according the label.

■ประเภท Type

● มอเตอร์ Motor

ประเภท Type	รุ่น Model	
	เพลาเฟืองท้าย Pinion Shaft	เพลาบาล็อค Round Shaft
แบบต่อตรง Lead Wire Type	5IK90RGU-AF	5IK90RA-AF
	5IK90RGU-EF	5IK90RA-EF
	5IK90RGU-CF	5IK90RA-CF
	5IK90RGU-HF	5IK90RA-HF

● หัวเกียร์เพลาขนาน (จำหน่ายแยกต่างหาก)Parallel Shaft Gearhead (Sold Separately)

ประเภทหัวเกียร์ Gearhead Type	รุ่นหัวเกียร์ Gearhead Model	อัตราทดเกียร์ Gear Ratio
อายุการใช้งานนาน ●เสียงรบกวนต่ำ Long Life ● Low Noise	5GU□K	3、3.6、5、6、7.5、9、10、12.5、15、18、20、25、30、36、40、50、60、75、90、100、120、150、180、200
	5GU10XK (ชุดเกียร์กลาง Middle Gearhead)	

●กรอกอัตราทดเกียร์ในช่อง (□) ภายในชื่อรุ่น
Enter the gear ratio in the box (□) within the model name

ตารางมอเตอร์เกียร์แรงบิด Gear Motor-Torque Table

- หัวเกียร์และชุดเกียร์กลางสามารถจำหน่ายแยกกันได้ป้อนรหัสที่แสดงประเภทกล่องเทอร์มินอล (T) ในกล่อง (□) ภายในชื่อรุ่น
  Gearhead and mid-gearbox can be sold separately. Enter the code that represents the terminal box type (T) in the box (□) within the model name.
- กรอกอัตราทดเกียร์ในช่อง (□) ภายในชื่อรุ่น
  Enter the gear ratio in the box (□) within the model name.
- พื้นหลังสี ▭ แสดงทิศทางการหมุนแบบเดียวกันกับมอเตอร์ในขณะที่ทิศทางการหมุนของมอเตอร์อื่น ๆ จะตรงกันข้าม
  The colored background ▭ indicates the same rotating direction of the motor while the rotating direction of others are opposite.
- คำนวณความเร็วโดยหารความเร็วซิงโครนัสของมอเตอร์ (50Hz: 1500r/min: 60Hz: 1800r/min) ด้วยอัตราทดเกียร์ ความเร็วจริงจะน้อยกว่าค่าที่แสดง 2%~20% ขึ้นอยู่กับขนาดของโหลด
  The speed is calculated by dividing the motor's synchronous speed (50Hz: 1500r/min、60Hz: 1800r/min) by the gear ratio. The actual speed is 2%~20% less than the displayed value, depending on the size of the load.
- หากต้องการลดความเร็วให้เกินอัตราทดเกียร์ในตาราง ให้ติดชุดเกียร์กลาง (อัตราทดเกียร์:10) ไว้ระหว่างหัวเกียร์และมอเตอร์ ในกรณีนี้ แรงบิดที่ยอมรับคือ 20 นิวตันเมตร
  To reduce the speed beyond the gear ratio in the table, attach a middle gearhead (gear ratio:10) between the gearhead and motor. In that case, the permissible torque is 20N·m.

หน่วยแรงบิดที่ยอมรับ Allowance Torque Unit: ด้านบน Upside (N.m /ด้านล่าง Belowside (kgf.cm)

ประเภท Type มอเตอร์/หัวเกียร์ Motor/Gearhead	อัตราทดเกียร์ Gear Ratio		3	3.6	5	6	7.5	9	10	12.5	15	18	20	25	30	36	40	50	60	75	90	100	120	150	180	200
	ความเร็วรอบ Speed r/min	50Hz	500	417	300	250	200	166	150	120	100	83	75	60	50	41	37	30	25	20	16	15	12.5	10	8.3	7.5
		60Hz	600	500	360	300	240	200	180	144	120	100	90	72	60	50	45	36	30	24	20	18	15	12	10	9
5IK90RGU-AF□ 5IK90RGU-EF□ 5IK90RGU-CF□ 5IK90RGU-HF□	5GU□KB 5GU□K	50Hz	1.70	2.00	2.80	3.40	4.30	5.10	5.31	6.40	7.70	9.20	9.55	11.6	13.6	16.6	18.1	20.0	20.0	20.0	20.0	20.0	20.0	20.0	20.0	20.0
			17.3	20.4	28.6	34.7	43.9	52.0	54.2	65.3	78.6	93.3	97.4	118	139	169	184	200	200	200	200	200	200	200	200	200
		60Hz	1.40	1.70	2.50	2.80	3.50	4.20	4.43	5.20	6.20	7.50	7.81	9.40	11.3	13.5	14.5	18.8	20.0	20.0	20.0	20.0	20.0	20.0	20.0	20.0
			14.3	17.3	25.5	28.6	35.7	42.9	45.2	53.1	63.3	76.5	79.6	95.9	115	138	148	19.2	200	200	200	200	200	200	200	200

โหลดแขวนที่ยอมรับ - โหลดตามแนวแกน Allowable Hang Load - Axial Load

มอเตอร์ (เพลาบาล็อค) →หน้าที่ 215 Motor (Round shaft) →P215
หัวเกียร์→หน้าที่ 215 Gearhead→P215

ความเฉื่อยโหลดที่ยอมรับ J สำหรับ หัวเกียร์ J Permissible Load Inertia J For Gearhead

→หน้าที่ 215 →P215

ขนาด (หน่วย mm) Dimensions (Unit mm)

มีสกรูยึดรวมอยู่กับหัวเกียร์ Mounting screws are included with gearhead.

● แบบต่อตรง Lead Wiring Type

น้ำหนัก Weight: มอเตอร์ Motor: 3.3kg หัวเกียร์ Gearhead: 1.5kg

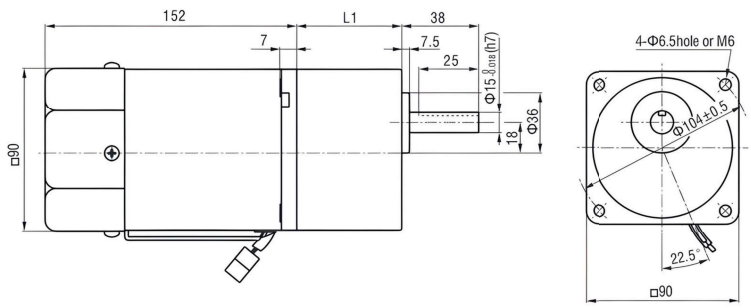

รุ่นมอเตอร์ Motor Model	รุ่นหัวเกียร์ Gearhead Model	อัตราทดเกียร์ Gear Ratio	L1
5IK90RGU-AF 5IK90RGU-EF 5IK90RGU-CF 5IK90RGU-HF	5GU□KB	3~200	65.5

- กรอกอัตราทดเกียร์ในช่อง (□) ภายในชื่อรุ่น
  Enter the gear ratio in the box (□) within the model nar

หน้าแปลนติดตั้งตัวทดรอบ Flange Mounting Reducer

สามารถต่อกับเพลาเฟืองท้ายแบบ GN ได้
Can be mounted on GU type gear shaft
5GU□K
น้ำหนักWeight:1.5kg

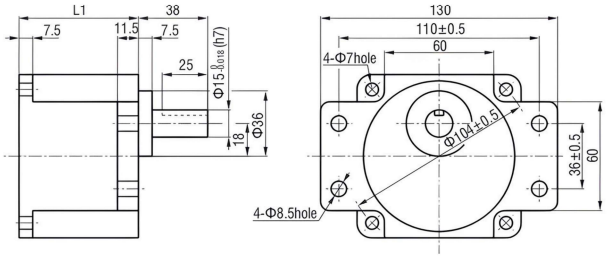

ลิ่ม·ร่องลิ่ม (อุปกรณ์เสริมของหัวเกียร์)

Key•Keyway (Accessory of Gearhead)

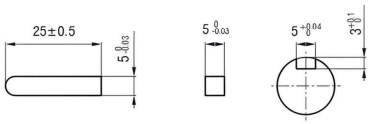

ส่วนเพลาของประเภทเพลาบล็อค Shaft Section Of Round Shaft Type

โดยไม่รวมน้ำหนักและรูปร่างของมอเตอร์ส่วนเพลาจะเหมือนกับมอเตอร์แบบเพลาเฟืองท้าย
Excluding weight and the shaft section motor shape are the same as those of the pinion shaft type.

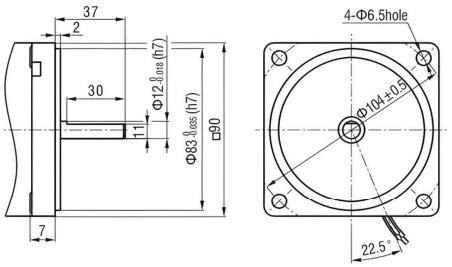

ชุดเกียร์กลาง Middle Gearhead

สามารถต่อกับเพลาเฟืองท้ายแบบ GN ได้ Can be connected to GU pinion shaft type
รูปร่างของมอเตอร์เป็นแบบเดียวกับเพลาเกียร์ The appearance of the electric motor is the same as that of the gear shaft type
5GU10XK
น้ำหนัก Weight: 0.65kg

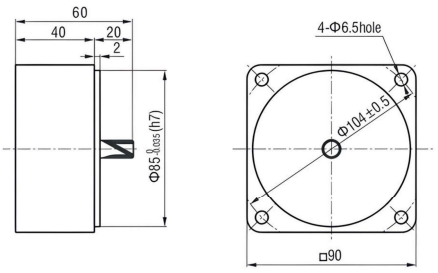

แผนภาพการเดินสาย Wiring Diagram
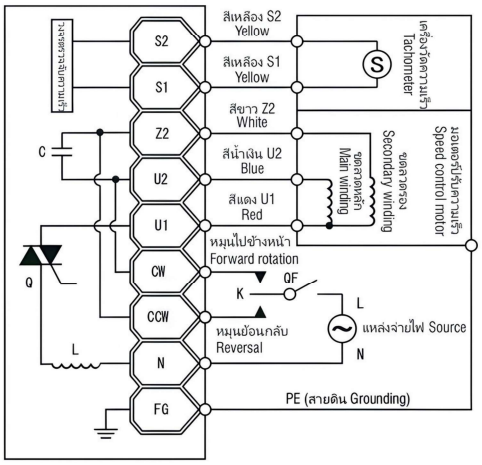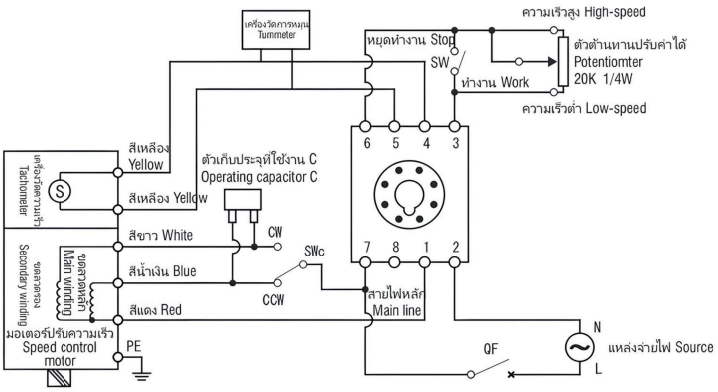
ประเภท US/US Type	ประเภท A02/A02 Type