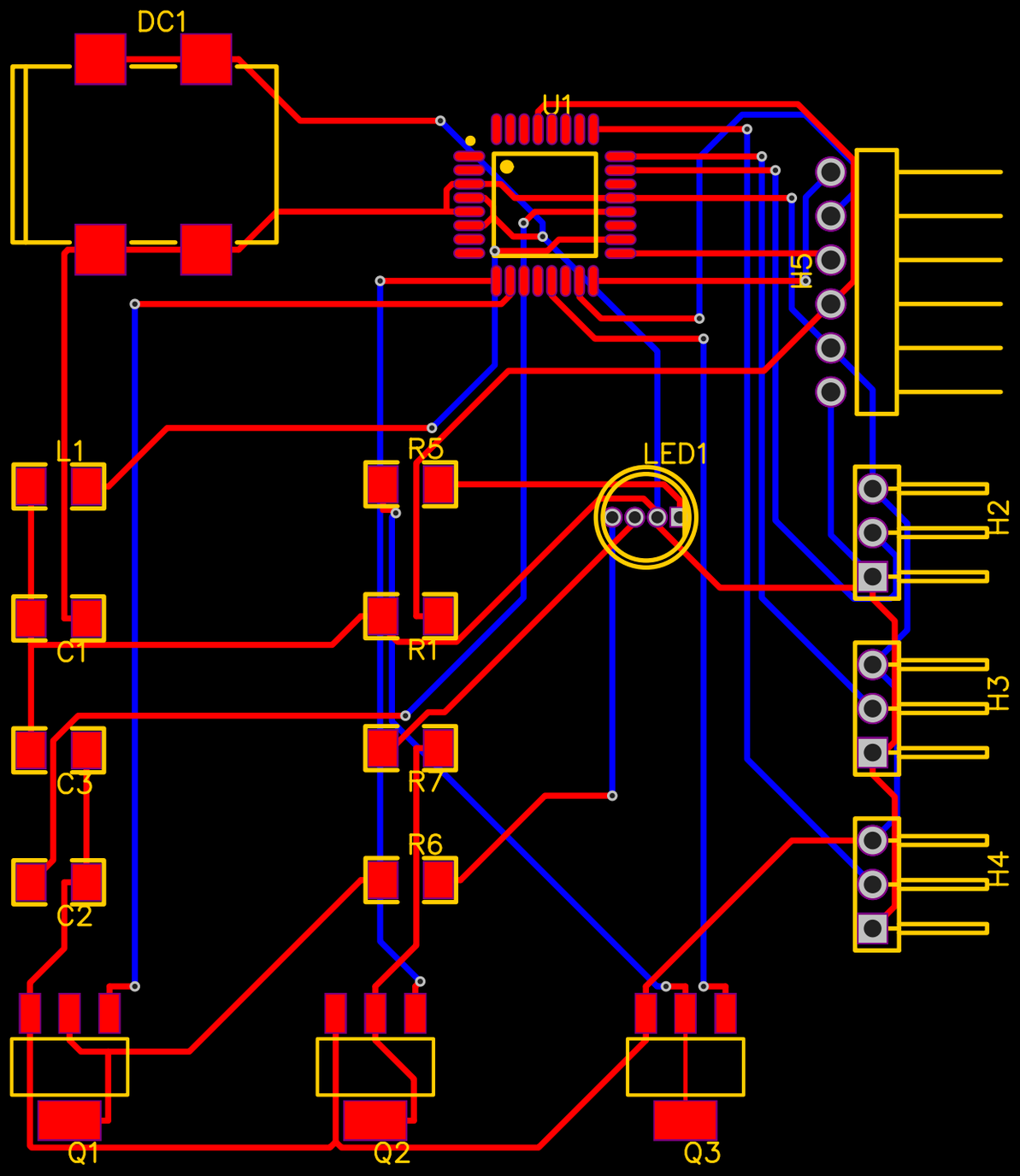

Zespół Szkół Elektronicznycznych
im. Staniszława Staszica w Zduńskiej Woli
wyk. Wiktor Buliński, Rafał Buśko