版 本	A1.0
物料编码	200199100237

其余 3.2

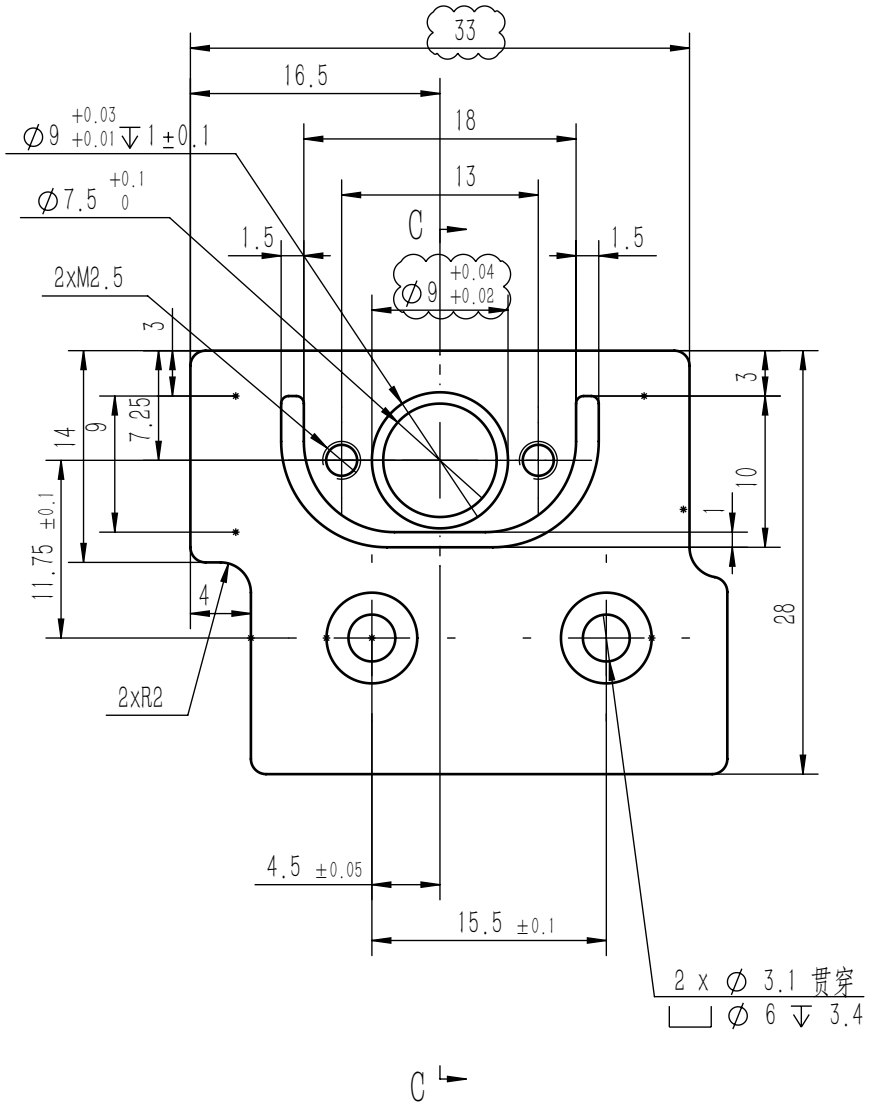

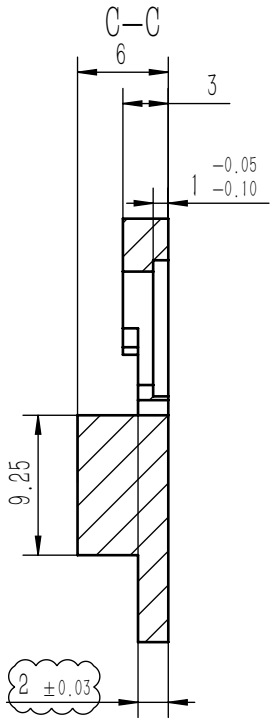

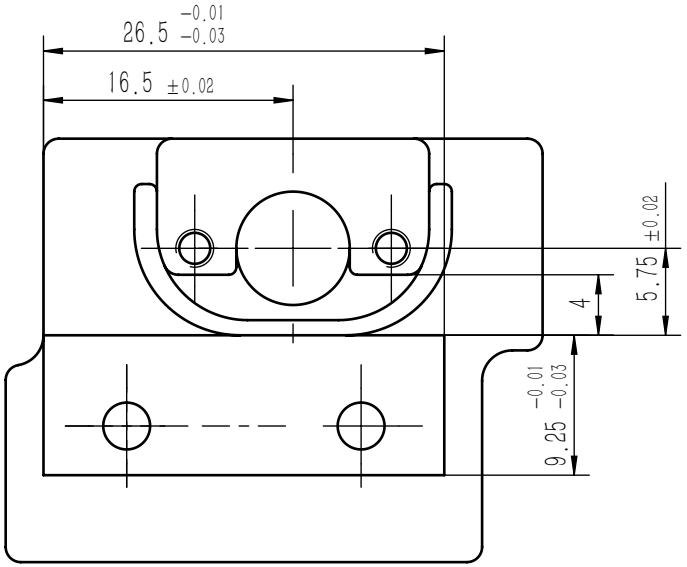

技术要求

1.去除毛刺，锐边倒钝；
2.未注孔口、边倒角0.5X45°；
3.未注孔距公差按±0.1；

版本	标记	变更内容	日期
A1.0	修订线	1.变更外形尺寸；2.变更中心圆孔;3.厚度改2.0mm;	2024.7.31

线性公差按GB/T1804-m级执行；形位公差按GB/T1184-K级执行

线性基本尺寸分段的极限偏差数值	>6~30	>30~120	>120~400	>400~1000	>1000~2000	>2000~4000
	±0.2	±0.3	±0.5	±0.8	±1.2	±2
直线度和平面度的未注公差值	≤10	>10~30	>30~100	>100~300	>300~1000	>1000~3000
	0.05	0.1	0.2	0.4	0.6	0.8

设 计	王恩达	2024/8/1	捷鑫华科技有限公司
审核			
批 准			
共1张	第1张		

阶段标记	数量	重量	比例
	1		2:1

材料	2A12 铝合金
机型	JXHMP3A02
图号	JXHMP3A02-08012-01-
名称	a 压力传感器