版 本	A0
物料编码	200108100172

其余 3.2

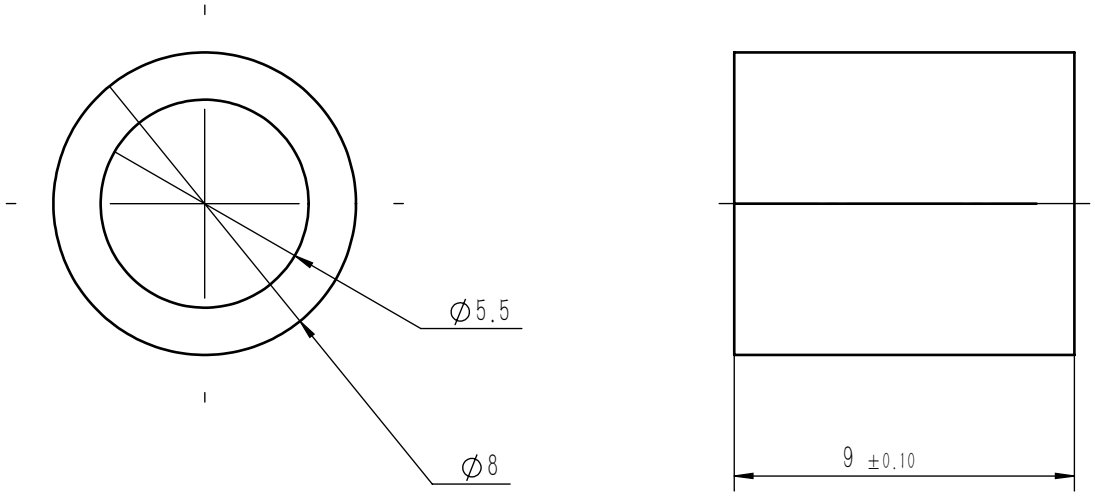

技术要求:
1.去毛刺，锐角倒钝；
2.未注倒角C0.2；
3.图纸所有孔位公差尺寸±0.1mm;
4.未注尺寸参照3D图；
5.表面防止刮花、碰伤、压伤、变形等不良。

				线性公差按GB/T1804-m级执行；形位公差按GB/T1184-K级执行						
				线性基本尺寸分段的极限偏差数值	>6~30	>30~120	>120~400	>400~1000	>1000~2000	>2000~4000
					±0.2	±0.3	±0.5	±0.8	±1.2	±2
A0		初始发布	2024-8-22	直线度和平面度的未注公差值	≤10	>10~30	>30~100	>100~300	>300~1000	>1000~3000
版本	标记	变更内容	日期		0.05	0.1	0.2	0.4	0.6	0.8

设 计	RenSX	2024/9/5	捷鑫华科技有限公司					材料	6061
审核								机型	MP3A02
批 准			阶段标记	数量	重量	比例		图号	JXHMP3A02-01007-a
	共1张	第1张		1		5:1		名称	隔离柱