版 本	A0
物料编码	200402100207

其余 3.2

此面N极，与零件“JXHMP3A02-08016-d 喷头PCB安装板”
配套吸附

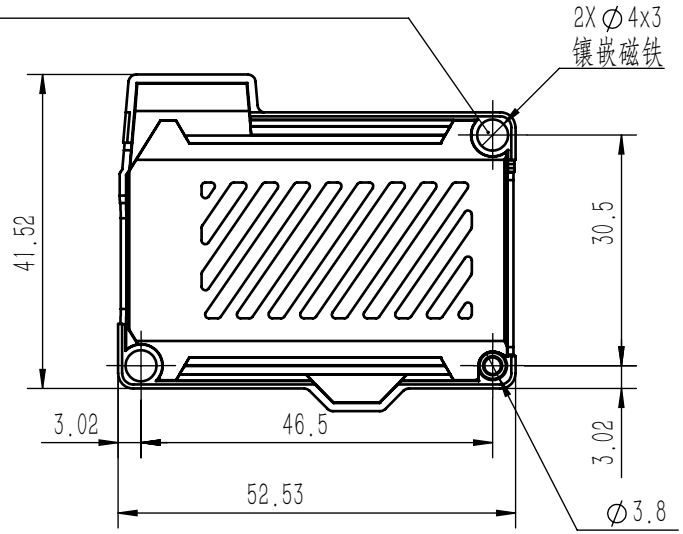

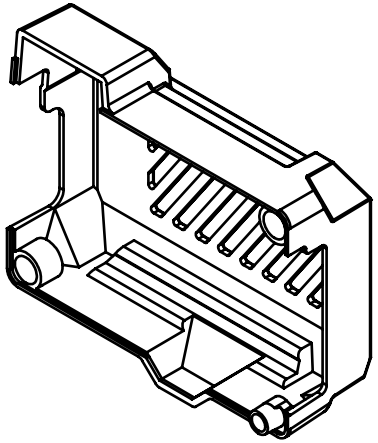

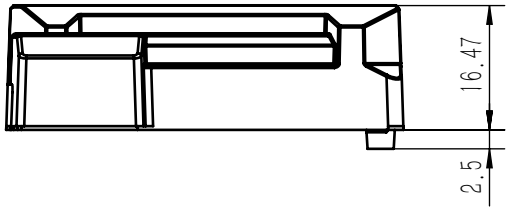

技术要求：
1、防火等级：材质：ABS+PC,防火等级94-V0.未注圆角均为R0.5,未注公差±0.1mm；耐温85℃，防油，黑色，镶磁铁*2（与喷头PCB固定座拆装时，磁铁不得脱落）；
2、所有物料使用100%新料，
3、所有物料必须样品确认后方可生产；
4、外观面磨砂，纹路参照样板；"
5、产品不可变形、不允许有拉伤、缩水、披锋及气纹等表面缺陷；
6、零件表面干净，无油污、切屑、灰尘等。
7、表面防止刮花、碰伤、压伤、变形等不良。"
8、符合RoHS最新法规要求；
9、未注尺寸，参照3D图纸；

				线性公差按GB/T1804-m级执行；形位公差按GB/T1184-K级执行						设 计	RenSX	2024/9/5	捷鑫华科技有限公司				材料	ABS+PC 黑色
				线性基本尺寸分段的极限偏差数值	>6~30	>30~120	>120~400	>400~1000	>1000~2000	>2000~4000	审核							机型	MP3A02
					±0.2	±0.3	±0.5	±0.8	±1.2	±2	批 准			阶段标记	数量	重量	比例	图号	JXHMP3A02-08017-d
A0		初始发布	2024-8-21	直线度和平面度的未注公差值	≤10	>10~30	>30~100	>100~300	>300~1000	>1000~3000									
版本	标记	变更内容	日期		0.05	0.1	0.2	0.4	0.6	0.8		共1张	第1张		1		1:1	名称	喷头控制板外罩