版 本	A0
物料编码	200402100187

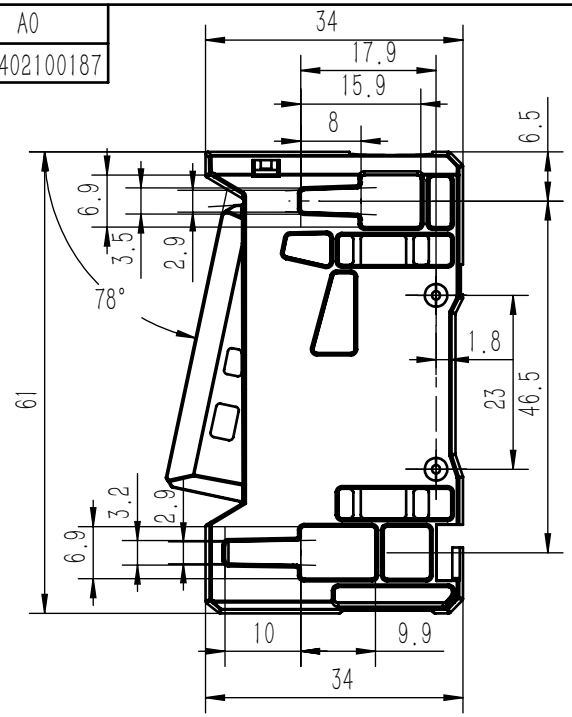

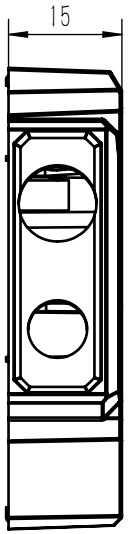

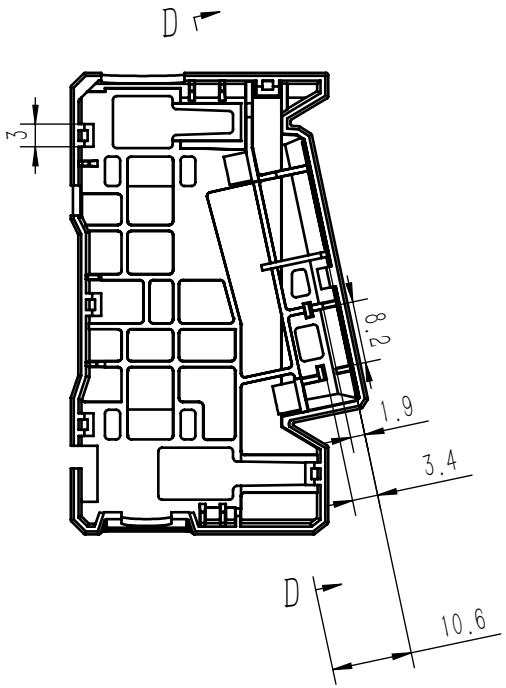

其余 3.2

D—D

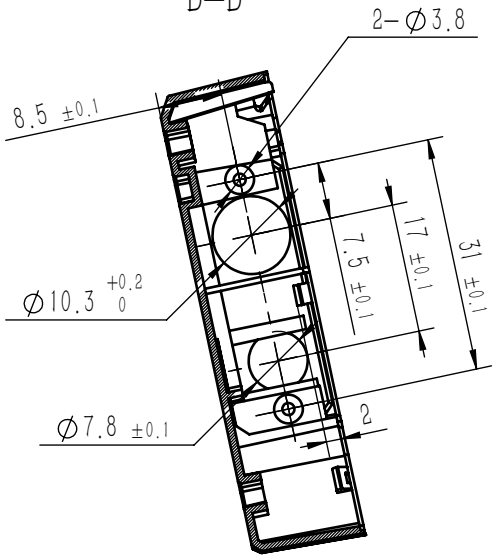

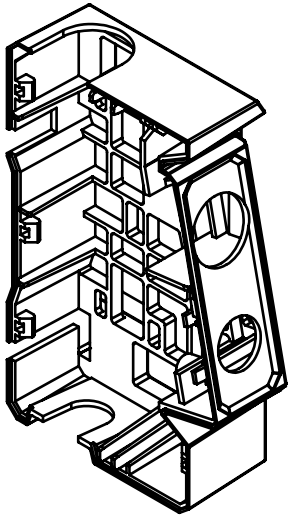

技术要求：
1、材料：蓝色ABS+PC遮光料，所有物料使用100%新料。
3、所有物料必须样品确认后方可生产；
4、外观面磨砂，纹路参照样板；"
5、产品不可变形、不允许有拉伤、缩水及气纹等表面缺陷；
6、零件表面干净，无油污、切屑、灰尘等。
7、表面防止刮花、碰伤、压伤、变形等不良。"
8、符合RoHS最新法规要求；
9、未注尺寸，参照3D图纸；
10、与零件："摄像头下盖 JXHMP3A02-03004-d"配合装配，
要求卡扣紧密，配合面间隙均匀一致，且上下壳拆装后扣位不得有断裂；

版本	标记	变更内容	日期
A0		初始发布	2024-8-21

线性公差按GB/T1804-m级执行；形位公差按GB/T1184-K级执行

线性基本尺寸分段的极限偏差数值	>6~30	>30~120	>120~400	>400~1000	>1000~2000	>2000~4000
	±0.2	±0.3	±0.5	±0.8	±1.2	±2
直线度和平面度的未注公差值	≤10	>10~30	>30~100	>100~300	>300~1000	>1000~3000
	0.05	0.1	0.2	0.4	0.6	0.8

设 计	RenSX	2024/9/5	捷鑫华科技有限公司				材料	ABS+PC 蓝色
审核							机型	MP3A02
批 准			阶段标记	数量	重量	比例	图号	JXHMP3A02-03004-d
	共1张	第1张		1		1:1	名称	摄像头下盖