版 本	A0
物料编码	200402100166

其余 3.2

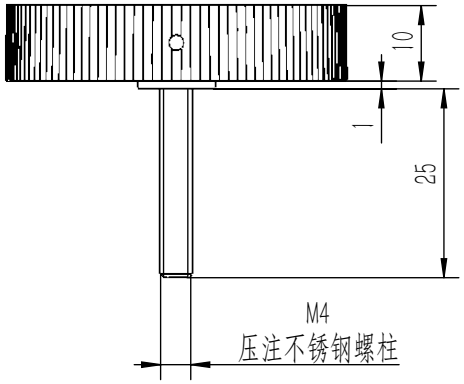

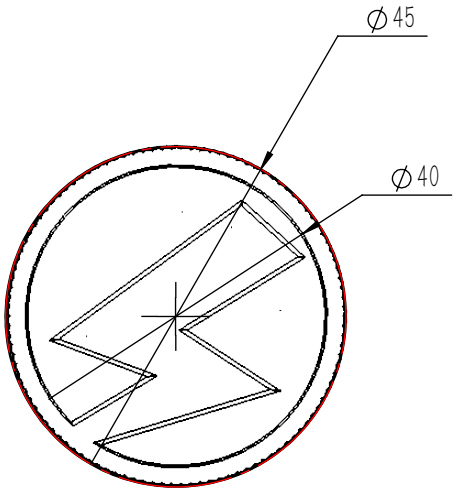

技术要求：
1、材料：ABS+PC蓝色，所有物料使用100%新料，
2、所有物料必须样品确认后方可生产；
3、外观面磨砂，纹路参照样板；"
4、产品不可变形、不允许有拉伤、缩水及气纹等表面缺陷；
5、零件表面干净，无油污、切屑、灰尘等。
6、表面防止刮花、碰伤、压伤、变形等不良。"
7、符合RoHS最新法规要求；
8、压注不锈钢螺杆
9、未注尺寸，参照3D图纸；

				线性公差按GB/T1804-m级执行；形位公差按GB/T1184-K级执行						设 计	RenSX	2024/9/5	捷鑫华科技有限公司				材料	ABS+PC（蓝色）
				线性基本尺寸分段的极限偏差数值	>6~30	>30~120	>120~400	>400~1000	>1000~2000	>2000~4000	审核						机型	JXHSV06
					±0.2	±0.3	±0.5	±0.8	±1.2	±2	批 准			阶段标记	数量	重量	比例	图号	JXHMP3A02-01016-d
A0		初始发布	2024-8-21	直线度和平面度的未注公差值	≤10	>10~30	>30~100	>100~300	>300~1000	>1000~3000									
版本	标记	变更内容	日期		0.05	0.1	0.2	0.4	0.6	0.8		共1张	第1张		1	0.0	1:1	名称	大张紧轮旋钮