版　本	A1
物料编码	200507100232

断料检测延长线

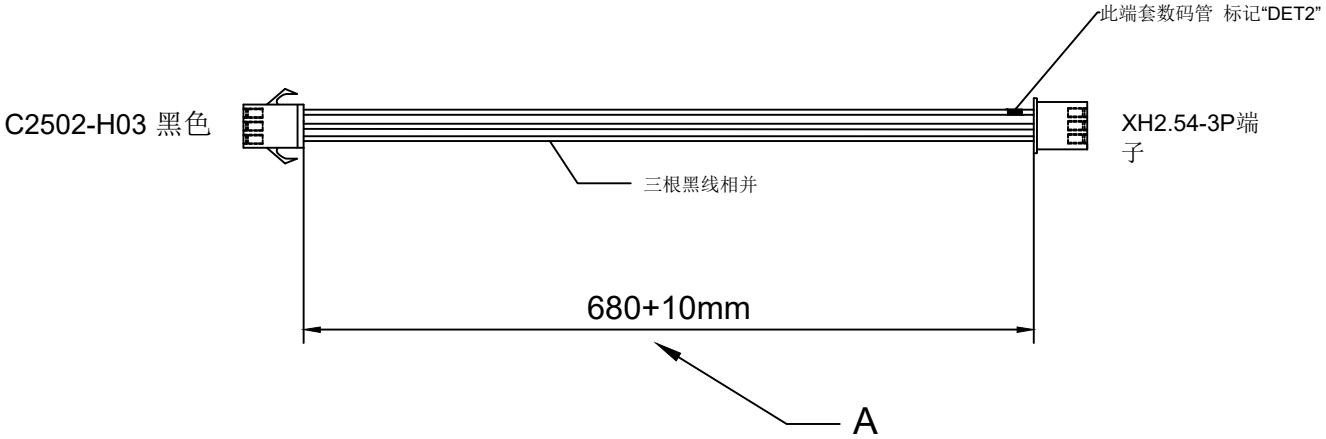

技术要求：

1、图中带"△"的尺寸为重要检验项目；

△2、标注尺寸公差均为正公差；

3、外观表面无脏污破损，导线内部不能有铜丝折断现象；

4、线材无破损,端子无变形及生锈;

5、线材要符合UL认证；

6、符合公司异味测试标准，200℃/0.5h无异味；

7、符合RoHS(欧洲市场同时符合REACH要求);

8、符合《电器电子产品有害物质限制使用管理办法》；

9、端子卡簧压接紧，不能掉出

序号	描述	型号	数量
1	线材	1007 24AWG(0.5A) 黑线	xxmm

版本	变更内容	日期
A1	尺寸由660mm改成680mm	2024/08/28

设计	麦康日	2024/08/28	深圳市捷鑫华科技有限公司							材料	
审核										机型	MP3A02
批准			阶段标记			数量	重量	比例		图号	JXHMP3A02-09012-g
共1张 第1张						1				名称	断料检测延长线