| 版 本 | A0 |
|---|---|
| 物料编码 | 200402100168 |

其余 3.2

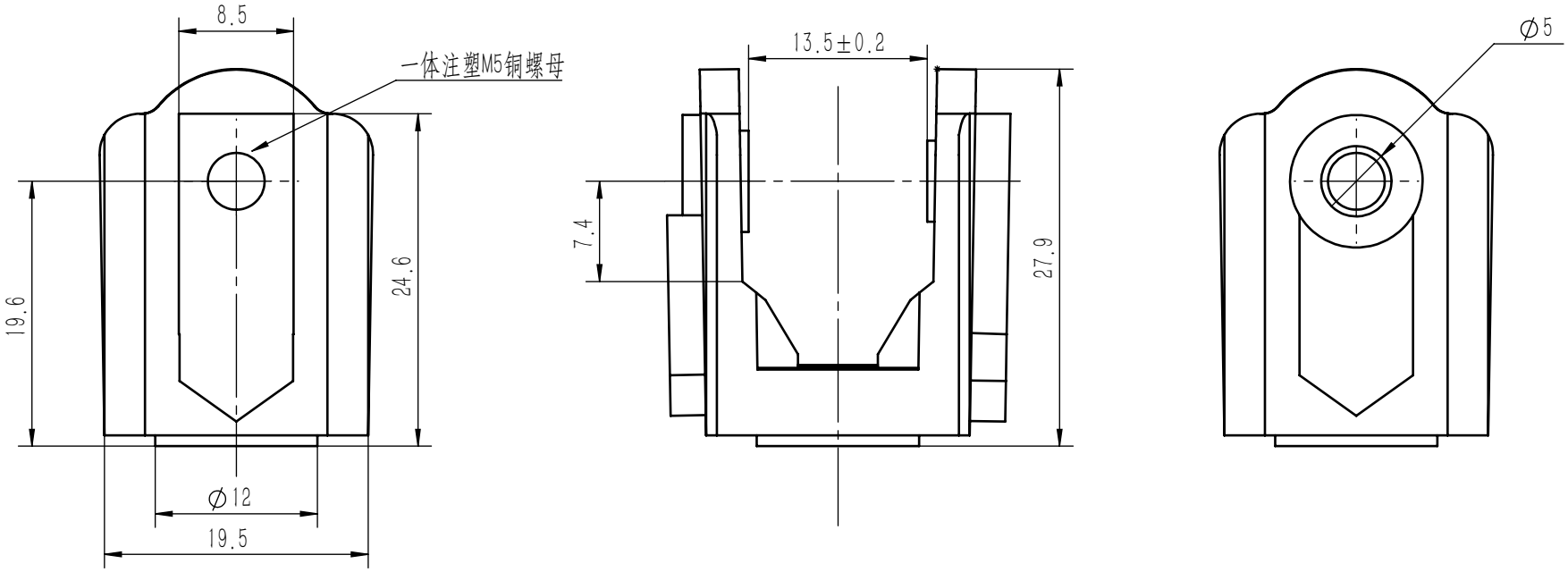


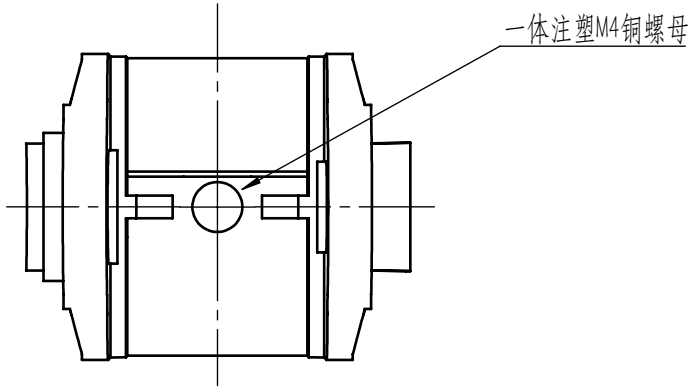


技术要求:
1、防火等级：UL94-HB
2、所有物料使用100%新料，
3、所有物料必须样品确认后方可生产；
4、外观面磨砂，纹路参照样板；"
5、产品不可变形、不允许有拉伤、缩水及气纹等表面缺陷；
6、零件表面干净，无油污、切屑、灰尘等。
7、表面防止刮花、碰伤、压伤、变形等不良。"
8、符合RoHS最新法规要求；
9、压注不锈钢螺杆
10、未注尺寸，参照3D图纸；

| 版本 | 标记 | 变更内容 | 日期 |
|---|---|---|---|
| A0 | | 初始发布 | 2024-8-21 |

线性公差按GB/T1804-m级执行；形位公差按GB/T1184-K级执行

| 线性基本尺寸分段的极限偏差数值 | >6~30 | >30~120 | >120~400 | >400~1000 | >1000~2000 | >2000~4000 |
|---|---|---|---|---|---|---|
| | ±0.2 | ±0.3 | ±0.5 | ±0.8 | ±1.2 | ±2 |
| 直线度和平面度的未注公差值 | ≤10 | >10~30 | >30~100 | >100~300 | >300~1000 | >1000~3000 |
| | 0.05 | 0.1 | 0.2 | 0.4 | 0.6 | 0.8 |

| | | | | | | | | |
|---|---|---|---|---|---|---|---|---|
| 设 计 | RenSX | 2024/9/5 | 捷鑫华科技有限公司 | | | | 材料 | ABS+PC（黑色） |
| 审核 | | | | | | | 机型 | JXHSV06 |
| 批 准 | | | 阶段标记 | 数量 | 重量 | 比例 | 图号 | JXHMP3A02-01018-d |
| | 共1张 | 第1张 | | 1 | 0.0 | 2:1 | 名称 | 底座涨紧轮安装座 |