版 本	A1
物料编码	200599100233

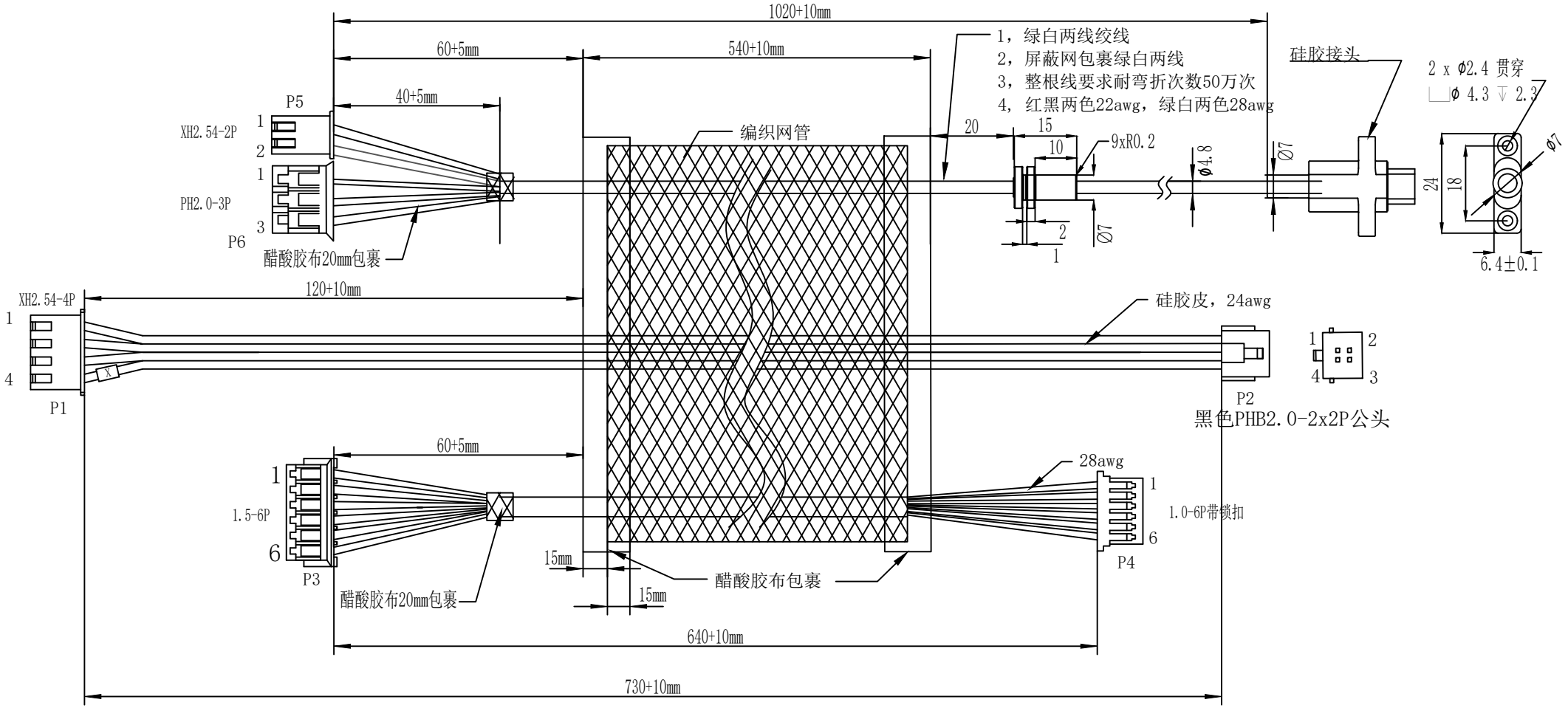

P1	颜色	P2
Pin 1	黑	Pin 1
Pin 2	黑	Pin 2
Pin 3	黑	Pin 3
Pin 4	黑	Pin 4

P3	颜色	P4
Pin 6	红	Pin 6
Pin 5	白	Pin 5
Pin 4	绿	Pin 4
Pin 3	黑	Pin 3
Pin 2	棕	Pin 2
Pin 1	黄	Pin 1

TYPEC-公	颜色	P5
V	红	Pin 1
GND	黑	Pin 2

TYPEC-公		P6
D+	绿	Pin 1
屏蔽网	黑	Pin 2
D-	白	Pin 3

		线性公差按GB/T1804-m级执行；形位公差按GB/T1184-K级执行					
		线性基本尺寸分段的极限偏差数值	>6~30	>30~120	>120~400	>400~1000	>1000~2000	>2000~4000
			±0.2	±0.3	±0.5	±0.8	±1.2	±2
尺寸改成7mm	2024/07/08	直线度和平面度的未注公差值	≤10	>10~30	>30~100	>100~300	>300~1000	>1000~3000
变更内容	日期		0.05	0.1	0.2	0.4	0.6	0.8

设 计	麦康日	2024/07/20	捷鑫华科技有限公司					材料	
审 核								机型	MP3A02
批 准			阶段标记	数量	重量	比例		图号	JXHMP3A02-09015-g
		共1张 第1张	A	1		1:1		名称	喷头板通信线