版本号	修改内容描述	修改位置	设计	日 期
V01	首次发行	---	陈铱宁	2024-07-18
V02	增加技术要求	Ⓐ	刘立昭	2024-12-24

其余 1.6

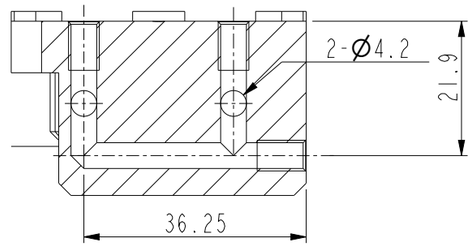

截面 C-C

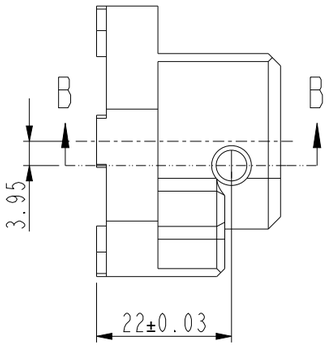

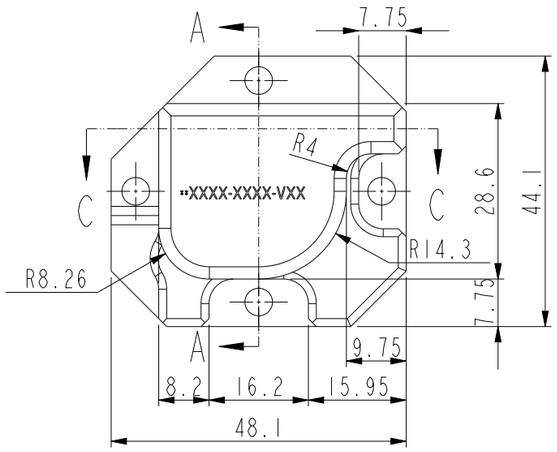

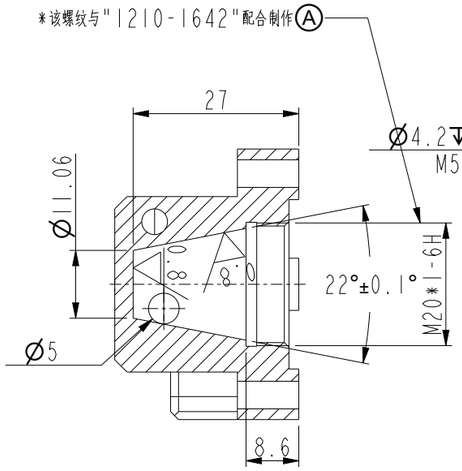

截面 A-A

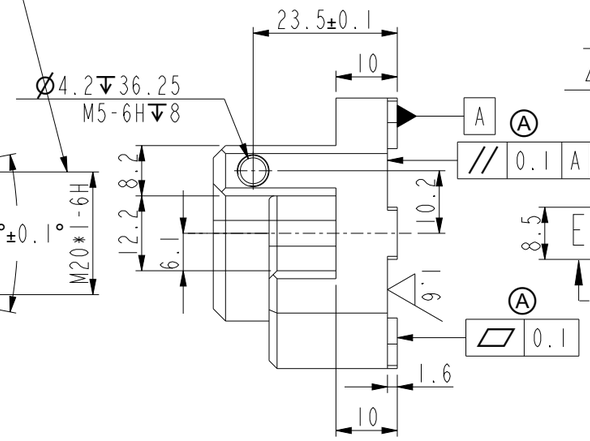

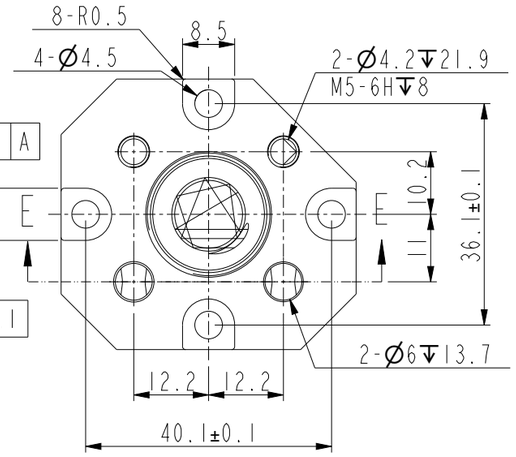

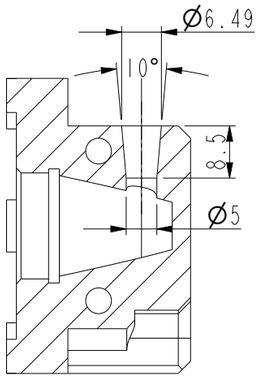

截面 B-B

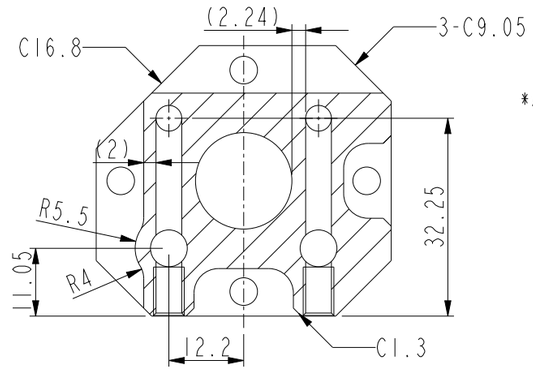

截面 D-D

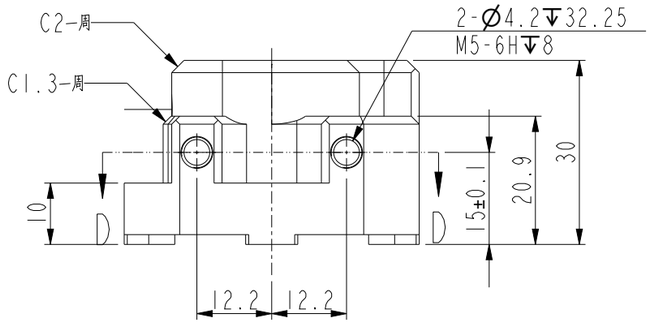

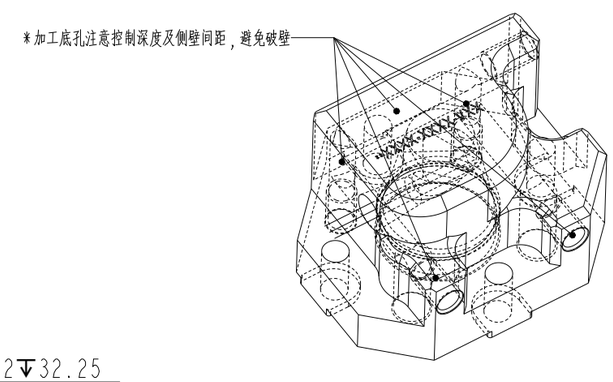

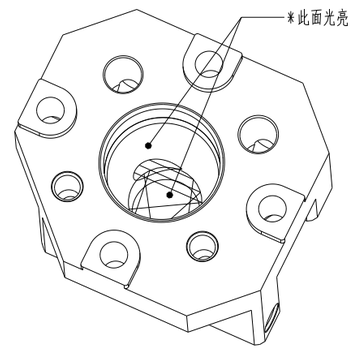

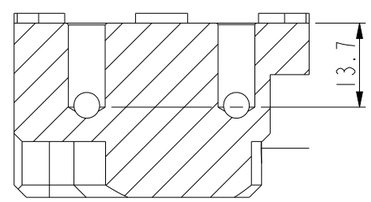

截面 E-E

奥创光子技术有限公司
受 控 文 件
2025/01/03

技术要求：

1、表面处理：镀金，厚度≥0.7μm；
2、一般未注线性尺寸公差按f级，所有相对孔位置公差±0.1；
3、未注倒角尺寸C0.3，未注圆角尺寸R4；
4、去除毛刺、锐边、锐角，去油污；
5、外观面光滑，不允许划、碰伤等表面缺陷；
6、其余未注尺寸以3D为准；
7、标注带公差及*号为重点管控尺寸；
8、按图示位置及大小先打标或刻字再镀金，供应商代号+物料编码-版本号（**XXXX-XXXX-VXX）Ⓐ；

线性尺寸\等级	f（精密）	m（中等）
0.5-3	±0.05	±0.1
3-6	±0.05	±0.1
6-30	±0.1	±0.2
30-120	±0.15	±0.3
120-400	±0.2	±0.5
400-1000	±0.3	±0.8
1000-2000	±0.5	±1.2

投影：第三视角

未注尺寸公差参考GB/T1804
线性：| 半径/斜边：m | 角度：m
未注形位公差参考GB/T1184
精度：K

项目编号：
设计：陈铱宁 2024-12-24
审核：刘立昭 2024-12-28 11:02:50
批准：陈鸿元 2024-12-28 11:05:36

零件名称：光垃圾桶
材料：紫铜T2
比例：1:1
版本：V02
第 1 页/共 1 页

物料编码：1210-1641
表面处理：镀金

ULTRON PHOTONICS INC