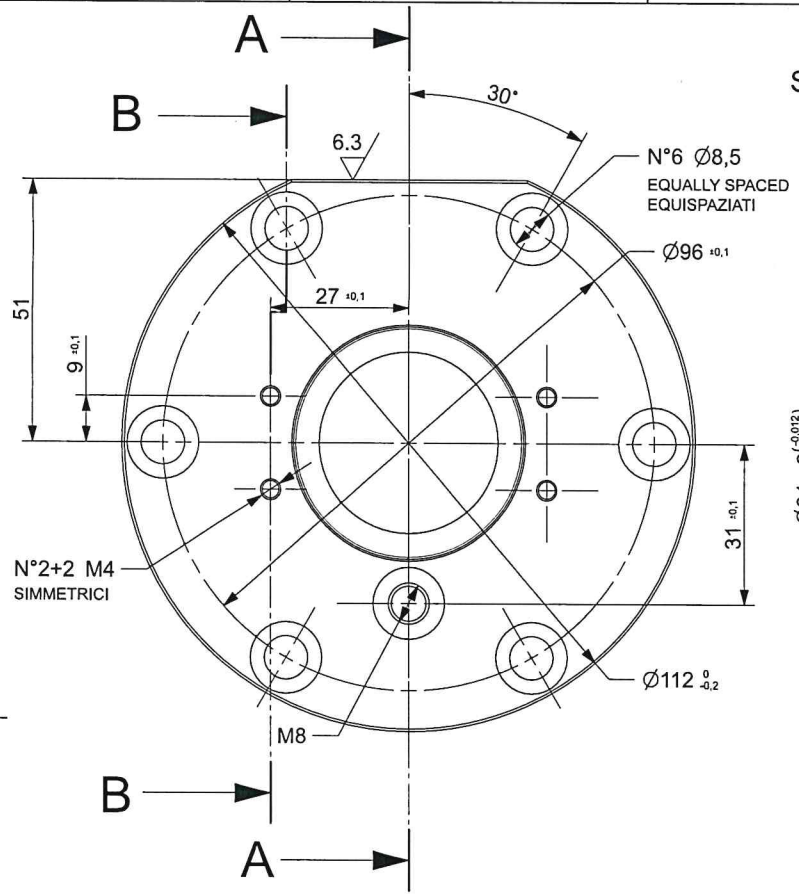

SECTION A-A

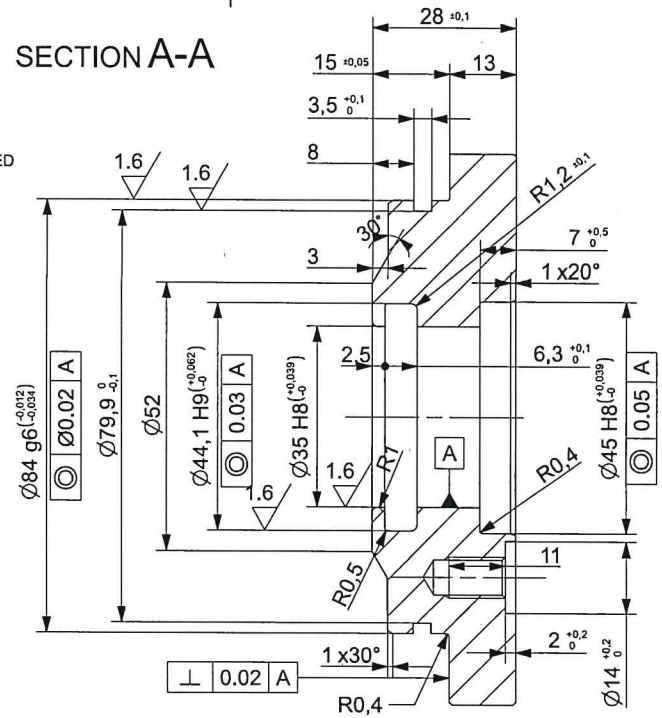

SECTION B-B

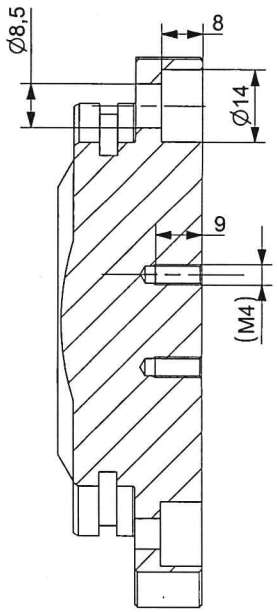

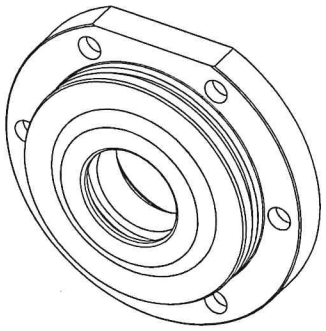

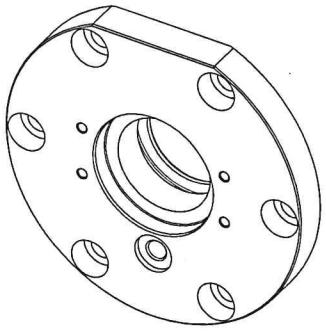

-	mod-descript	user	date

REVISIONE Revision	DESCRIZIONE DELLA REVISIONE Revision Description	FIRMA Sign	DATA Date

PMP INDUSTRIES

NOTA Pezzo senza bave o spigoli vivi / NOTE Piece without burrs or sharp edges — ISO13715 -0,2 -0,1 / +0,5 +0,3

Smussi non quotati/Unquoted chamfers: 1x45°
Raccordi non quotati/ Unquoted fil.: R 0.4-1

TOLL. GEN. SUPERFICI LAVORATE Gen. tol. Machined surfaces	TOLL. GEN. CARPENTERIE Gen. tol. Welded Constructions	TOLL. GEN. FUSIONI (DA GETTO) Gen. tol. Casted parts	TOLL. GEN. PARTI FORGIATE Gen. tol. Forged parts
UNI EN 22768/2 - fH	EN ISO 13920B-F	UNI EN ISO 8062 - CT9	UNI EN 10243 - gr.F

SCALA/Scale	FOGLIO/Sh.	DI / of	FORMATO/Size	CONTROLL./ Checked	APPROVATO / Appr.
1:1	1	1	A3	gdp	gdp

DESCRIZIONE	DATA / Date	DISEGNATO/Drawn	MASSA / Mass - kg
Flangia chiusura freno neg. PMS855RC	16/04/2020	GDP	1.2 ±5%

Description	DESIGNAZIONE
Flange for neg brake 855	Flangia negativo 855RCL

MATERIALE E TRATT. TERMICO PART. GREZZO / Material & Heat Treatment Raw Part
S355JR EN10025

TRATT. TERMICO PART. LAVORATO / Heat Treatment Machined Part

PROFONDITA' TRATT. TERM./Heat Treatm. Depth DOPO LAVORAZ. MECCANICA /After Machining Proc.

DUREZZA SUPERF. / Surf. hardness

TRATT.-RIVEST. SUPERF. / Surface Treatment-Coating
UNI EN ISO 4042 (Zinc Coated) - Fe/Zn12/F (Black)

RESIST. MECCANICA / Mech. strenght

DUREZZA A CUORE / Core hardness

SOSTITUISCE / Substitutes

DISEGNO N. / Drawing Number: 383.0184 — REV. 0

3,2 (1.6 6.3) = sup non quotate / = unquoted surf.

DIS. GREZZO / Raw Mat. Dwg.

LA PROPRIETA' DI QUESTO DISEGNO E' TUTELATA A TERMINI DI LEGGE. E' VIETATO RIPRODURLO E/O CEDERLO A TERZI SENZA NOSTRA AUTORIZZAZIONE SCRITTA PROPERTY OF THIS DRAWING IS PROTECTED ACCORDING TO THE LAW. IS FORBIDDEN TO REPRODUCE AND/OR DISCLOSE IT TO OTHER PARTIES WITHOUT OUR WRITTEN AUTHORISATION