N° No.	ZONA Field	DATA Date	DESCRIZIONE REVISIONE Revision description	DISEGNATO Drawn by	VERIFICATO Checked by	APPROVATO Approved by
R00		16/03/2012	Prima emissione	F.C.	F.C	E.F.

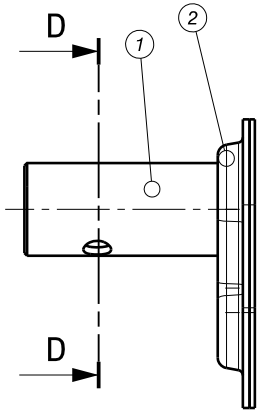

Vista frontale
Scala: 1:2

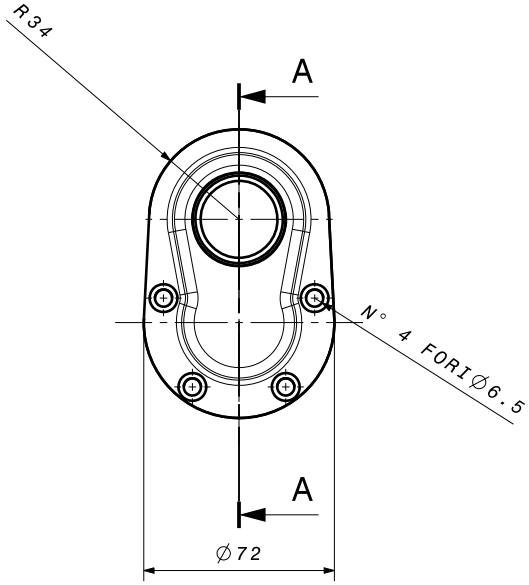

Vista da sinistra
Scala: 1:2

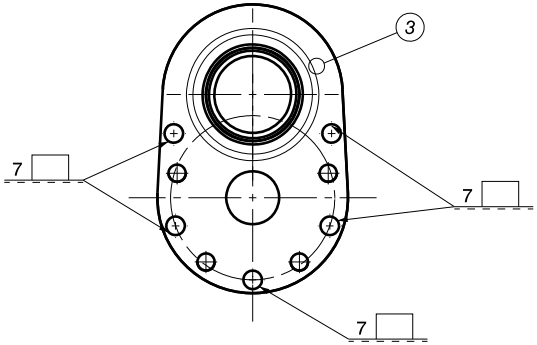

Vista frontale
Scala: 1:2

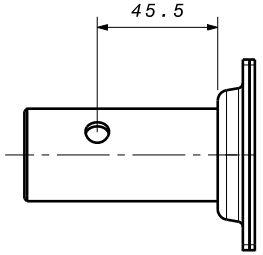

Vista dall'alto
Scala: 1:2

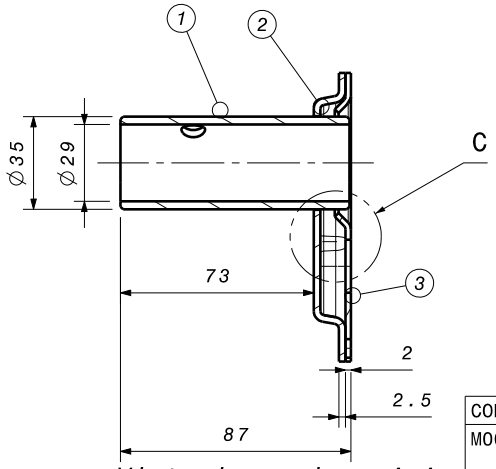

Vista in sezione A-A
Scala: 1:2

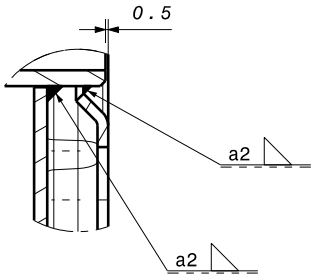

Dettaglio C
Scala: 1:1

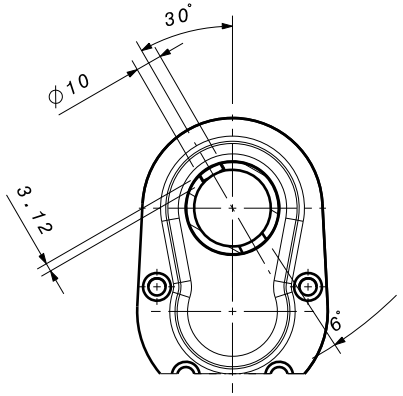

Vista in sezione D-D
Scala: 1:2

N.	Codice	Descrizione	Quantità	Disegno
1	M00424	TUBO SOSTEGNO BRACCIOLO L	1	M00014
2	M00015	PIASTRA SOSTEGNO BRACCIOLO	1	M00015
3	M00115	PIASTRA SOSTEGNO BRACCIOLO SOTTILE	1	M00115

CODICE	DESCRIZIONE	COLORE
M00543	SOSTEGNO BRACCIOLO DX L VERNICIATO	NERO RAL 9005

Welding according to UNI-EN 15085-3	
Certification Level	CL2
Weld Performance Class	CPC2
Weld Inspection Class	CT3

W.P. n°135 CARBON STEELS FILLER	
EN-ISO 14341-A	G3Si1

TRATTAMENTO SUPERFICIALE:
-Processo: CATAFORESI SECONDO SPECIFICA ST FISA 001
-Colorazione: :NERO

Il presente disegno è stato realizzato da FISA srl ed è di sua esclusiva titolarità, anche per quanto concerne lo sfruttamento economico. Pertanto, ne è fatto divieto assoluto di utilizzo e di riproduzione attraverso qualsiasi mezzo se non per quanto concerne i rapporti diretti con la società Trenitalia SpA e per le opere commissionate da quest' ultima

FISA
Fabbrica Italiana Sedili Autoferroviari
z.i. Rivoli - 33010 Osoppo/Udine/Italy
tel.+39 0432 986071 - fax +39 0432 986086
email: fisa@fisaitaly.com

DATA DI EMISSIONE / Emission date: 13/03/2012
DISEGNATO / Drawn by: F.C.
VERIFICATO / Checked by: F.C.
APPROVATO / Approved by: E.F.
DISEGNATO CON / Drawn with: CATIA V5
TOLLERANZE GENERALI / General tolerances
LINEARE / Linear: ISO 2768-m (UNI EN 22768)
ANGOLARI / Angular: ISO 2768-m (UNI EN 22768)
ALBERI E FORI / Shafts and holes: ISO 286 (UNI EN 20286)

SCALA / Scale: 1:2
FOGLIO / Sheet: 1/1
SMUSSI N.O. / Bevels n.q.: 1X45
RAGGI N.O. / Fillets n.q.: R=1mm
CODICE / Code: M00426
PROIEZIONE / Projection
DESCRIZIONE / Title: SOSTEGNO BRACCIOLO DX L
FORMATO DI STAMPA / Printer format: A3
NOME DEL DISEGNO / Filename: M00426.CATDrawing
CODICE FINITO / Reference code: M00453
SOSTITUISCE IL / Replaces: - -
SOSTITUITO DA / Replaced by: - -
MATERIALE / Material: - -
TRATTAMENTO SUPERFICIALE / Finish treatment: CATAFORESI
PESO (g) / Weight (g): 0,332kg
DOCUMENTO DI RIFERIMENTO / Reference document: - -
Progetto / Project: FA500/ETR

DISEGNO CHE NON PUO' ESSERE COMUNQUE UTILIZZATO NE' RIPRODOTTO SENZA LA NOSTRA AUTORIZZAZIONE SCRITTA