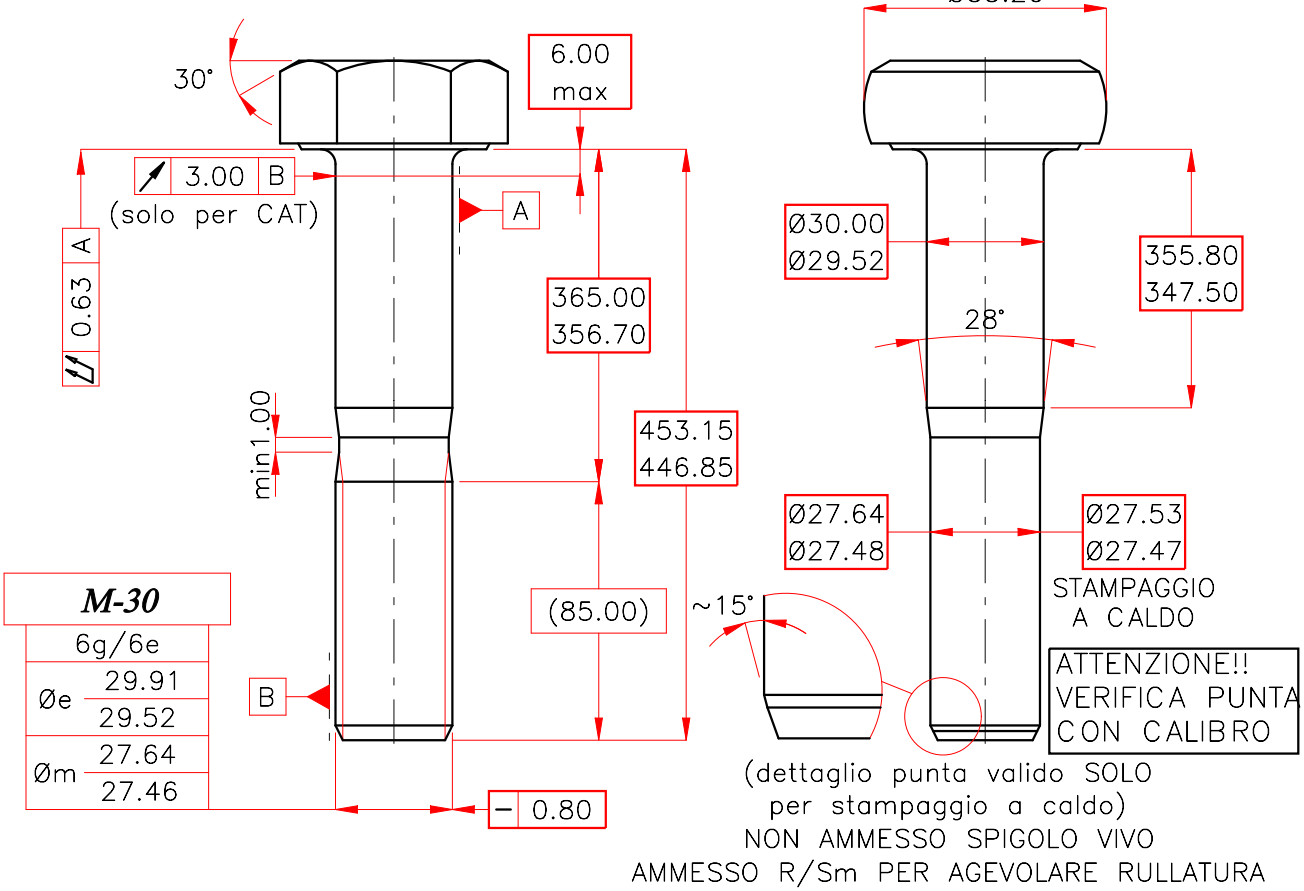

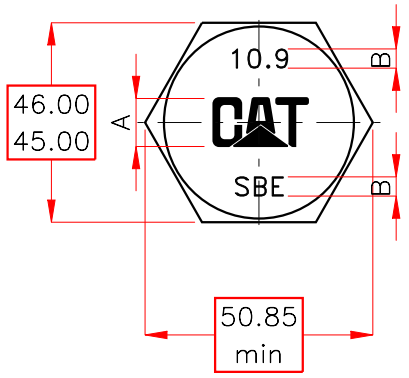

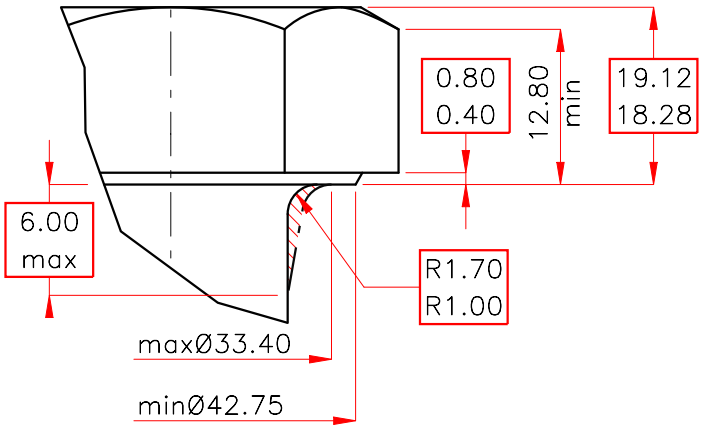

	A min	B min
CH= 12 – 15	3.00	1.60
CH= 16 – 30	6.00	2.40
CH= 31 – 40	8.00	2.40
CH= 41 – 90	12.00	2.40

MARCHIO IMPRESSO
PROFONDITA' 0.25

UNI 5737 DIN 931 ISO 4014 10.9 M- 30 X 450 CAT

Modello:
01PF6475

S.B.E.
V.AR.VIT.

Data:	Disegnato:	Approvato:	TA: 6470	0101103004500
21/09/23				

La S.B.E. Spa si riserva a termini di legge la proprieta' del presente disegno con divieto di riprodurlo o comunicarlo a terzi senza sua autorizzazione