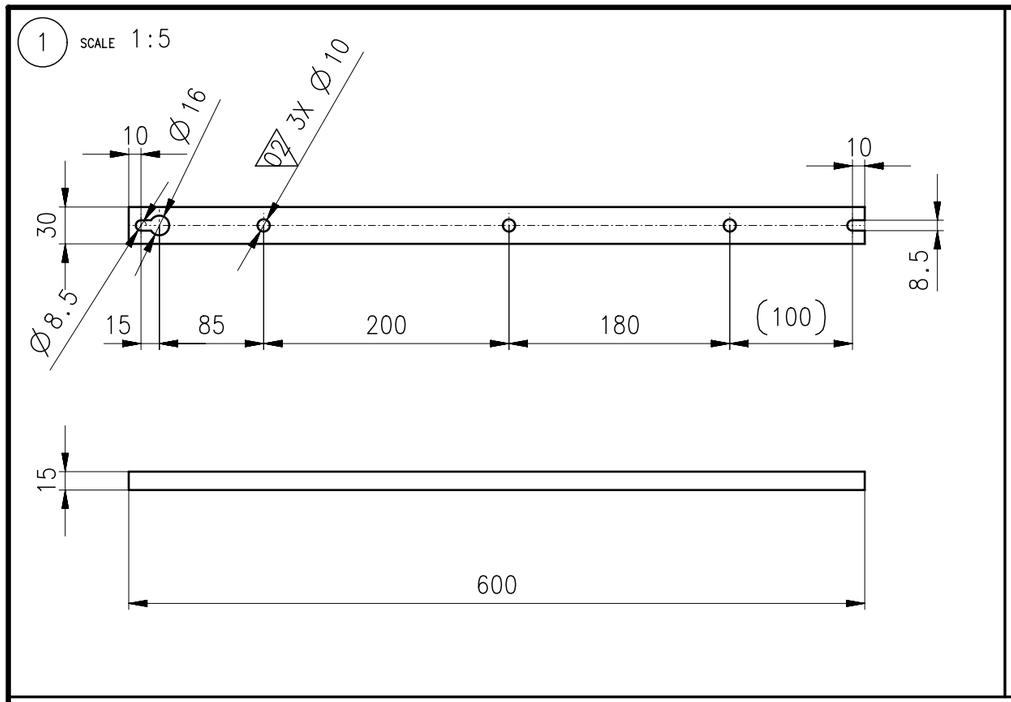

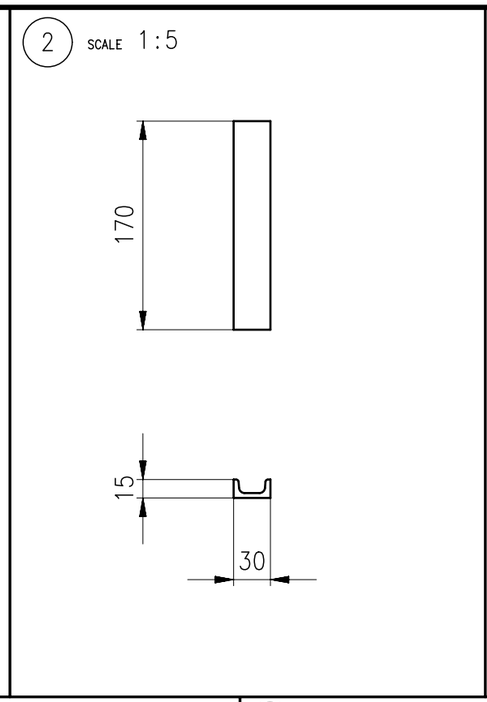

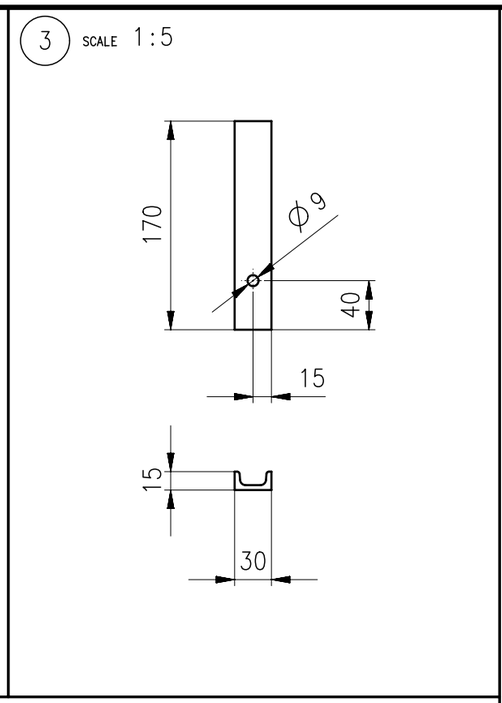

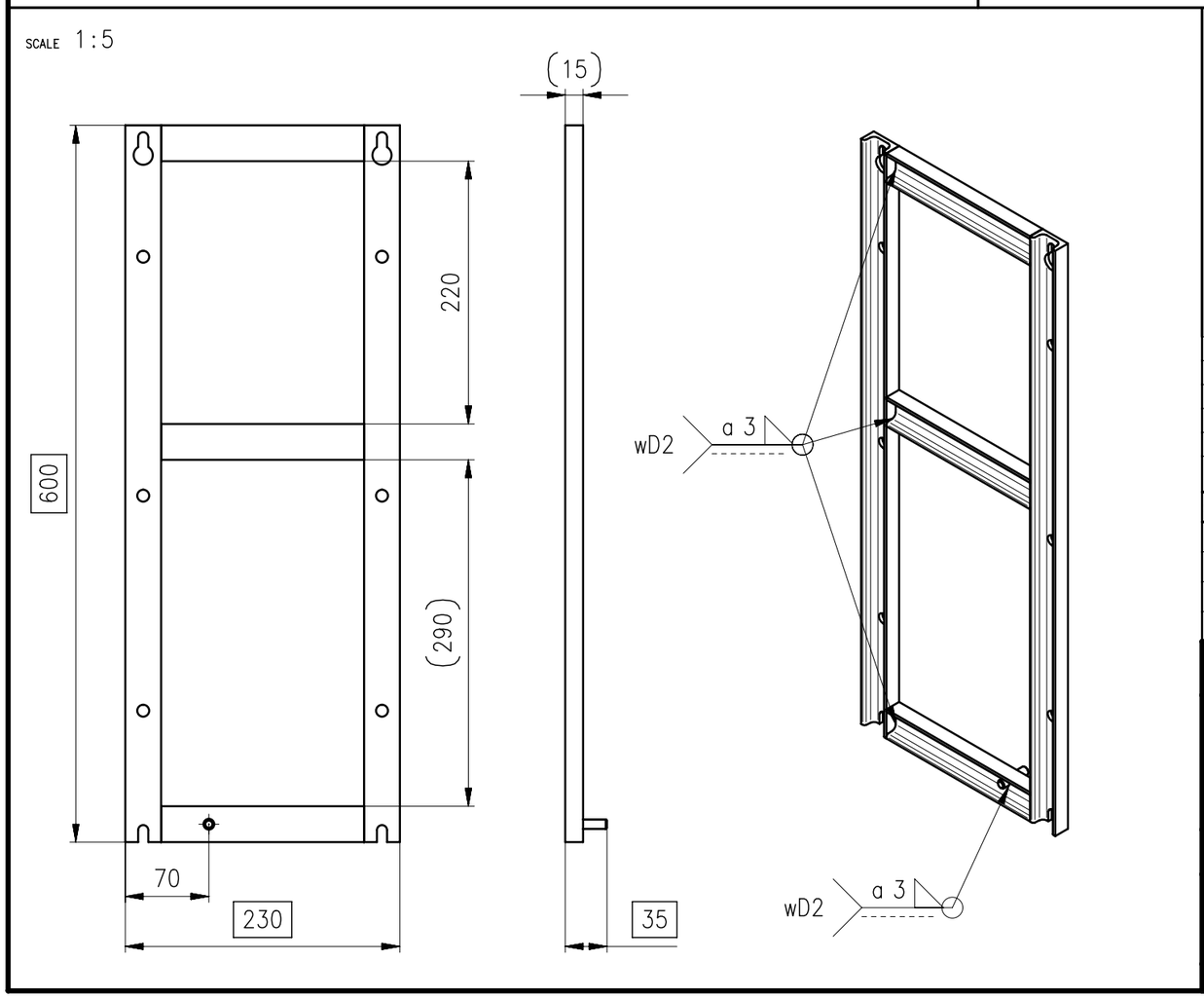

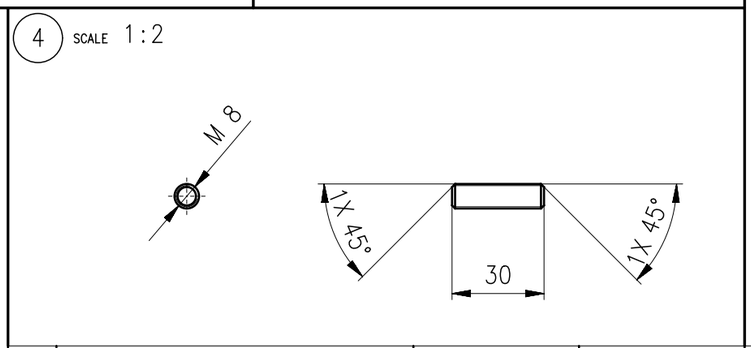

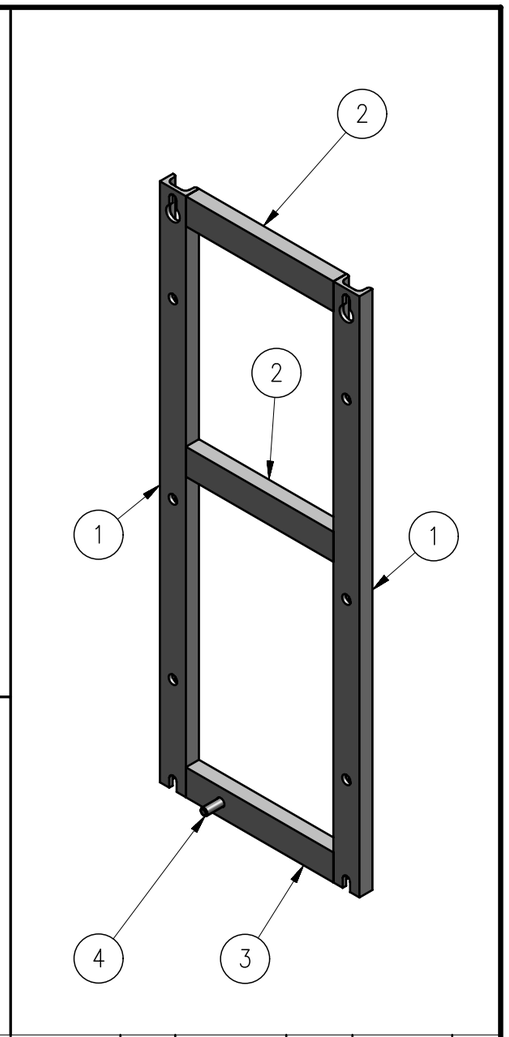

POS	DESCRIZIONE	DIMENSIONE	MATERIALE	NORMA	QUANTITA	LU			
5	ZINCATURA ELETTROLITICO	15-20MY-white	Typ B		1		0	10100026	---
4	ASTA FILETTATA	M8	8.8 Zn-plated	NF E25-136	1	30	0.012	10001618	---
3	PROFILATO U C.FLANGE INCLIN.	U30X15	S235JR	NF A45-202	1	170	0.293	10000167	---
2	PROFILATO U C.FLANGE INCLIN.	U30X15	S235JR	NF A45-202	2	170	0.295	10000167	---
1	PROFILATO U C.FLANGE INCLIN.	U30X15	S235JR	NF A45-202	2	600	1.022	1000	

SPEC.	SW00001									
02	MODELLO 3D AGGIORNATO; FORI MODIFICATI PROFILATO AD U 1							30-Nov-2018	Setta Aless	Stuffer Flo
01	MODELLO 3D AGGIORNATO; AGGIUNTA POS. 3+4							30-Jul-2018	Frontull Ac	Stuffer Flo
A								-	-	-
REV.	MODIFICHE							DATA MODIFICA	MODIFICATO DA	CONTROLLATO DA

ORDER / ORDINE DATE / DATA PIECE / PEZZI

IMPIANTO INNEVAMENTO

DESCRIPTION WALL MOUNTING FRAME

DESCRIZIONE TELAIO MONTAGGIO MURO

DIMENSION-1 SPECIFICATION-1 SPECIFICATION-5

FORMAT / FORMATO A3

DATE / DATA 22-Oct-2015

DESIGNED BY / DISEGNATO DA ٦ Viktor

EXECUTION / ESECUZIONE

CHECKED BY / CONTROLLATO DA Bazzechi Emanuele

SECURITY LEVEL / LIVELLO SICUREZZA ---

GENERALE TOLERANCES / TOLLERANZE GENERALE ISO 2768-mK / ISO 13920-AE / ISO 9013-431

SCALE / SCALA WEIGHT / PESO REF.ITEM NR. / ART. DI RIF.

ITEM NUMBER
NUMERO ARTICOLO

STAK-03602

THIS DRAWING AND ITS DESIGN ARE THE PROPERTY OF DEMACLENKO. DUPLICATIONS WITHOUT PERMISSION ARE PROHIBITED.

PUR:4500675813 MAT: STAK-03602 DRW/STAK-03602/IT/02 I0004039 2021-02-08