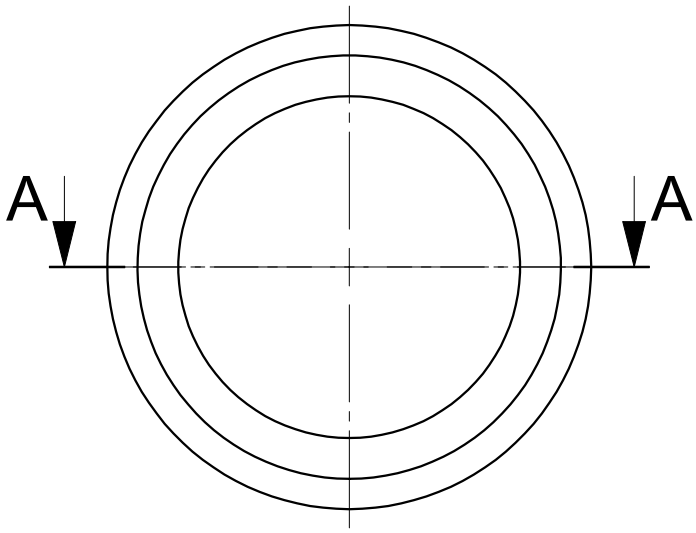

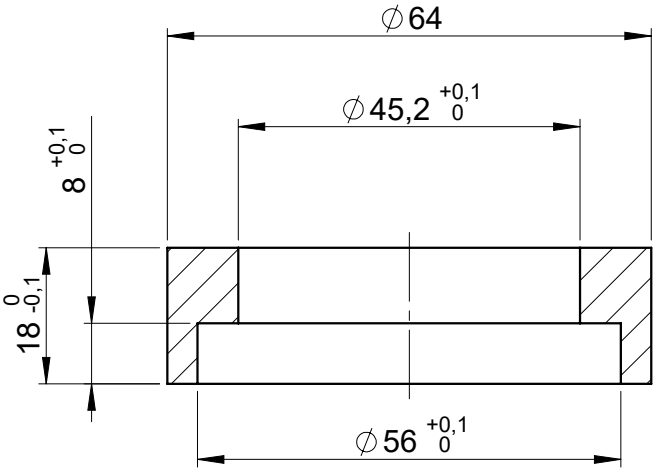

A-A

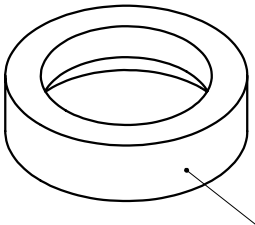

MARCARE CODICE
MARK CODE

6.3

POS. *POS.*	CODICE *CODE*	CODICE GEST. *CODE GEST.*	MATERIALE *MATERIAL*	MATERIALE GREZZO - COMPONENTI *RAW MATERIAL - COMPONENTS*	Qt.
1	ME0000003983		C40 (1.0511)	Tondo Ø65 - Round Rod Ø65	1

DESCRIZIONE REVISIONE / *REVISION DESCRIPTION*

All proprietary rights reserved by Soc. Alphamac. This drawing shall not be reproduced, or in anyway utilised for the manufacture of the component or unit herein illustrated and must not be released to other parties without written consent. Any infringement will be legalty pursued

QUOTE SENZA INDICAZIONE DI TOLLERANZA: GRADO DI PRECISONE ISO2768
TOLLERANCES NOT SPECIFIED ON DIMENSION: PRECISION ISO2768

mK

RACCORDI NON QUOTATI / *UNQUOTED FILLETS*: R=-

SMUSSI NON QUOTATI / *UNQUOTED CHAMFERS*: 0.2x45°

TRATTAMENTO TERMICO / *HEAT TREATMENT*: -

DISEGNATORE / *DRAFT MAN*: Alphamac

DATA / *DATE*: 22/06/2023

TRATTAMENTO SUPERFICIALE / *SURFACE TREATMENT*: Fosfatazione / Phosphating

VALIDITA' / *STATE*: In work

SIMILE A / *SIMILAR*: ME0000002202

IMA ALPHAMAC
BOLOGNA - ITALY

DENOMINAZIONE / *DESCRIPTION* *SPACER*

DISTANZIALE GHIERA TRASLAZIONE

SCALA / *SCALE*: 1:1

MASSA / *MASS*(kg): 0.17

FOGLIO / *SHEET*: 1/1

CODICE / *DRAWING CODE*: ME0000003983

REV.

UNI A4 / ALPHAMAC