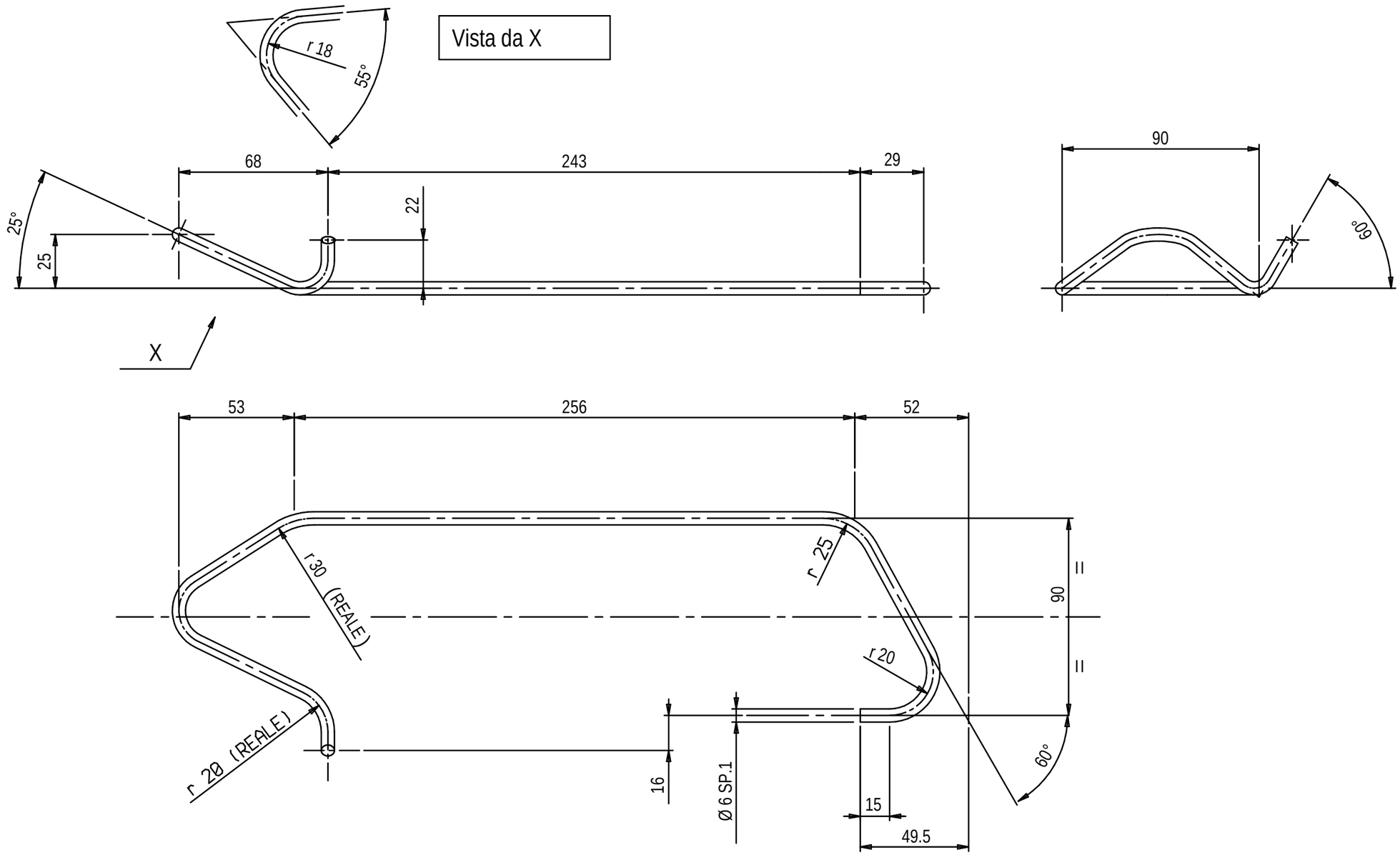

Bremsleitung nach DIN 74234

6,3

Werkstoff / material: STAHL	Nettogewicht / weight: Fehler: Keine Referenz	Maßstab / scale: 1:2		Datum / date	Name / name
Bemerkung / remark:	Dokument-Nr. / document-No.: 10000042086 – 00	DIN ISO 128-30	Gez. / drn.	11.11.2013	ThomaP
			Gepr. / chk.	.	.
			Freigeg. / released	.	.
Benennung / description: Rohrbrücke rechts Bremssattel			Änderung / revision	11.11.2013	THOMA.P
			Änd.-Mittlg.-Nr. / revision No.:		Index / index:
Schutzvermerke nach DIN ISO 16016 beachten ! Nachdruck nur nach unserer Genehmigung ! All rights reserved according to DIN ISO 16016 ! Reprint with our permission only !	SCHMIDT A company of the Aebi Schmidt Group	Sach-Nr. / part-No.: 1195621-6	Klass.-Nr. / class.-No.: 7-8734		Format / size: DIN A 3
			Zeichnung / drawing		Blatt / page: 1 / 1