XXXXXXXXXXX_XX

CL1	CL2	QTY	CA-NO.	CHANGE	DD.MM.YY	DRAW	CHECK
A	01		483317	FIRST RELEASE/Primo disegno per rilascio	14/05/18	BA.M.	FA.F.
B	02		517220	UPDATES NOTES AND QUOTE SYSTEM	30.10.19	Ta.L.	Ta.L.

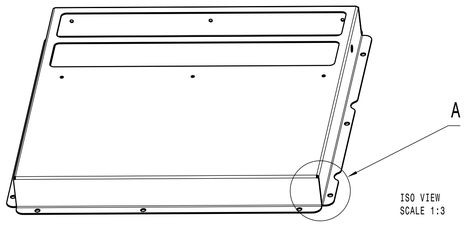

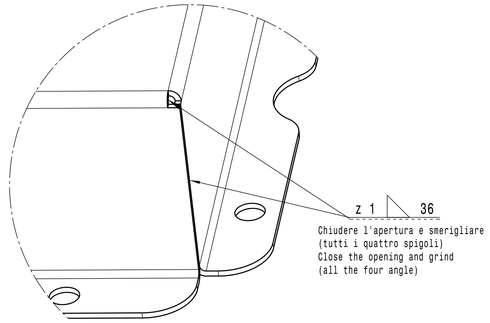

Detail A
Scale: 2:1

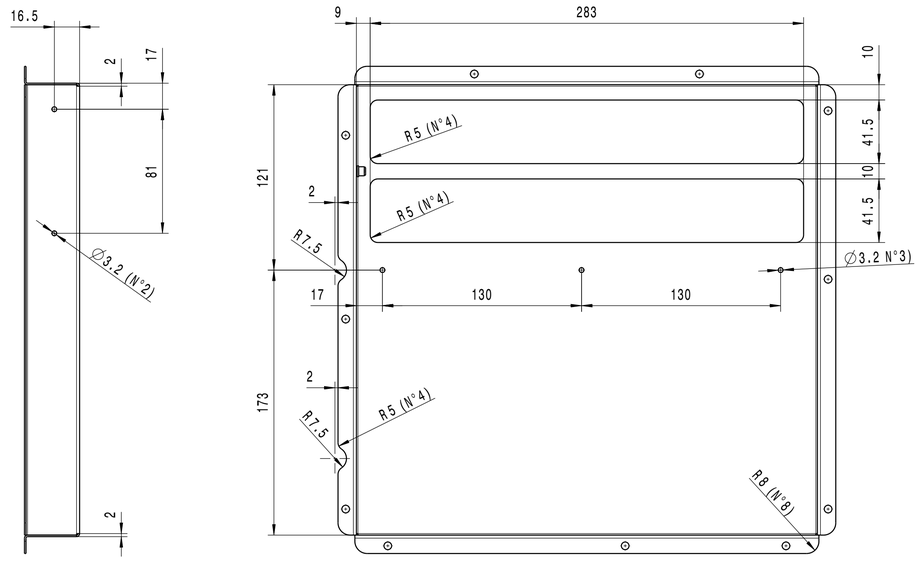

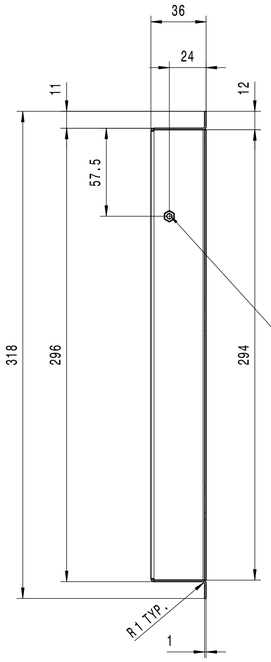

Inserto filettato M4x10.4
Acciaio zincato
Fusto semiesagonale aperto
Testa ridotta
Realizzare foro esagonale chiave 6.4+-0.1

Threaded insert M4x10.4
Zinc coated steel
Open semi-hexagonal shank
Small countersunk head
Make a 6.4+-0.1 hexagonal key hole

Proteggere la filettatura dalla verniciatura
Protect the thread from painting

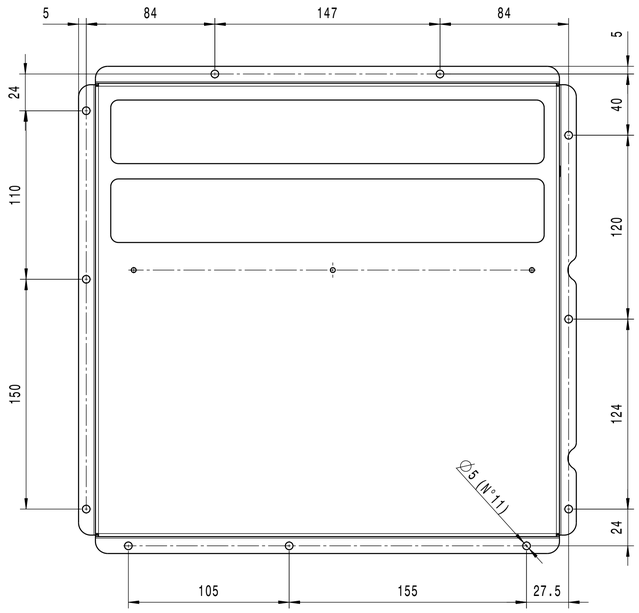

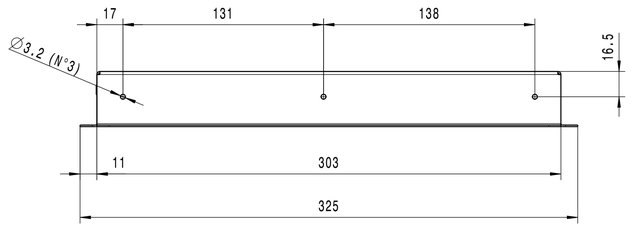

For the realization of the cutting program use the dxf files obtained from the 3D sheet metal model P.N. 6242991A.
Per la realizzazione del programma di taglio utilizzare il file dxf ricavato dal modello 3D sheet metal codice 6242991A.

. ENGLISH LANGUAGE IS BINDING
La lingua inglese è vincolante

X ITALIAN LANGUAGE IS BINDING
La lingua italiana è vincolante

- COMPLIES WITH DIRECTIVE 2000/53/EC
  IN THE MOST RECENT AMENDMENT.
  EXEMPTIONS ACCORDING TO ANNEX II ARE NOT PERMITTED.
- Conforme alla direttiva 2000/53/EC
  nella versione più recente.
  Non sono ammesse le esenzioni secondo l'allegato II.

FOR MISSING DIMENSIONS SEE CAD-DATA SET
Per le dimensioni non quaotate fare riferimento al modello CAD

General notes:
Eliminate cutting edges
Perform sheet metal cutting in nitrogen
Note generali:
Eliminare bordi taglienti
Eseguire taglio lamiera in azoto

Surface preparation:
The component to be painted must be superficially cleaned to remove any traces of grease, oxidation and anything that may prevent a good adhesion of the paint film.
Preparazione delle superfici:
Il componente da verniciare deve essere sottoposto ad una pulizia superficiale per eliminare eventuali tracce di grasso, ossidazione e tutto quanto possa impedire una buona adesione del film di vernice.

Type of painting:
Cataphoresis with a thickness of 20 ÷ 35 micron
Tipo di verniciatura:
Cataforesi con spessore di 20 ÷ 35 micron.

Salt spray resistance:
Cross engraving and 300 h exposure according to UNI ISO 9227
Resistenza in nebbia salina:
Incisione a croce e 300 h di esposizione secondo UNI ISO 9227

Color:
Black RAL 9005
Colore:
Nero RAL 9005

REF./POS. DIM ( ) INFORMATION DIM

CAD-SYSTEM CATIA V5 R24

PERMISSIBLE DEVIATION FOR DIN WITHOUT TOLERANCES: ISO 2768 cL
VOLTAGE: -
WEIGHT ESTIMATED kg: 1
SURFACE mm^2: .

MATERIAL: . EN 10130-DC01 A m
MATERIAL-NO: .
SUPPL-DRAW: N

SURFACE PROTECTION: SEE NOTE / VEDI NOTA
ECA-NO.: 517220

PART NAME: FRESH AIR METAL FRAME HV BODY
corpo condotto aria fresca HV

DATE	25.06.19	25.06.19	25.06.19	SCALE 1:2	OLD WEBASTO NO. .
NAME	BA.M.	BA.M.	FA.F.		
.	MOD/DRAW	CHECK	APP		

Ros s.r.l.
Via Crosera,42 - Zona Industriale
33082 AZZANO DECIMO (PN)
Tel.0434 655318 r.a. - Fax 0434 640639
C.F. e P.IVA 01278530934

X
STATUS .
SIZE A1 594x841
WF 1

PART-NO. 6243816 B 02 CL1 CL2

REPLACED BY DRW.-NO. . FROM .
REPLACEMENT FOR DRW.-NO. . FROM .
PAGE 1 / 1

Refer to protection notice 30.9006