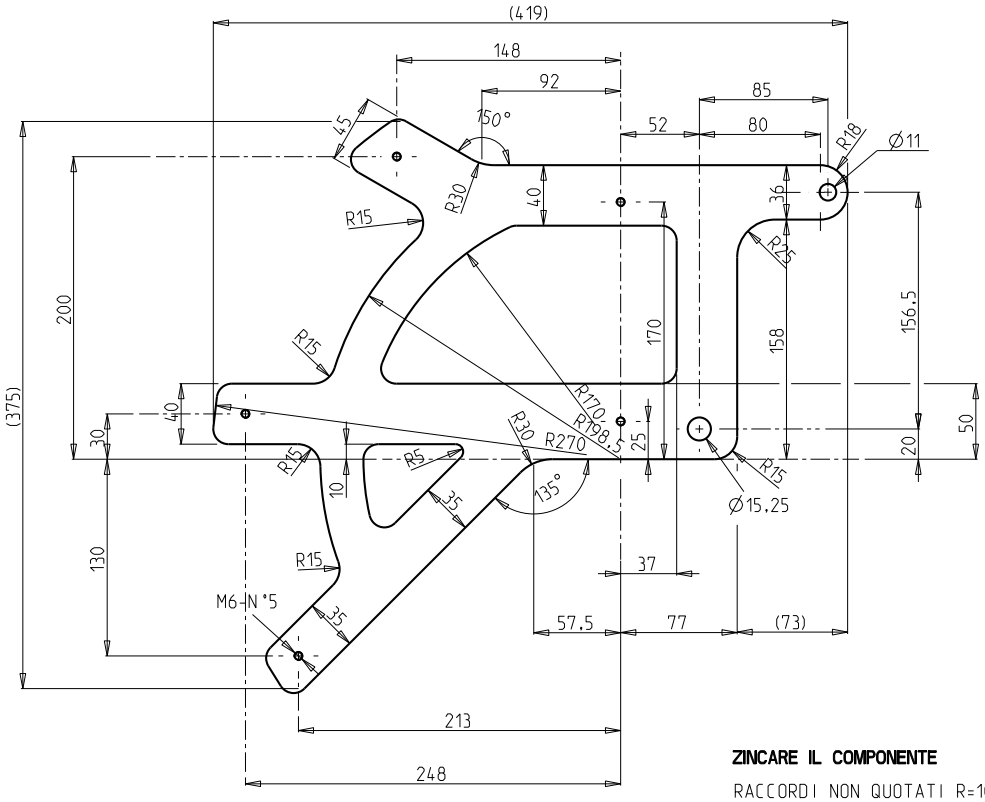

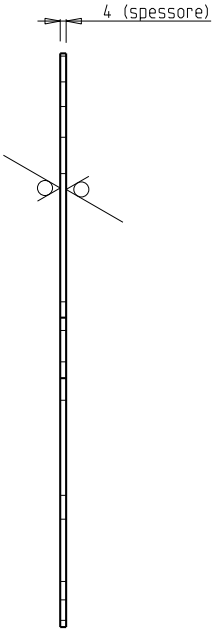

Laser

12.5

ZINCARE IL COMPONENTE

RACCORDI NON QUOTATI R=10

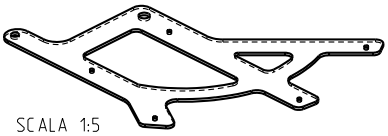

SCALA 1:5

Caratteristiche tecniche non evidenziate: vedere Procedura PO 2/03 All.1

Ci riserviamo a termini di Legge la proprieta' di questo disegno con divieto di renderlo comunque noto a terzi senza la nostra preventiva approvazione

tolleranze per lavorazioni alle macchine utensili						Altre toll. gen.: capitolato tecnico SCM CT01			
grado m secondo UNI-EN 22768-1	dimensione	fino a 3	3-6	6-30	30-120	120-400	400-1000	1000-2000	oltre 2000
	scostamento	±0.1	±0.1	±0.2	±0.3	±0.5	±0.8	±1.2	±2.0

grado K secondo UNI-EN 22768-2	toll. di forma	dimens.	fino a 100	100-300	300-1000	1000-3000	diametro albero	diametro foro	smussi	localizzazione
	— ▱	scost.	0.2	0.4	0.6	0.8			0.5X45°	⌖ Ø 0.4
	⊥ //	scost.	0.4	0.6	0.8	1.0	h 11	H 13		

CF CI ...	Scala 2:5	Massa (Kg) 1.44	Aspetto superficiale Vedi nota	.....	...../...../...	.....
...				.....	...../...../...	.....
				.....		

Modifica N°	Bolla	Data	Firma
3	.....	.../.../...	.....
2	.....	.../.../...	.....
1	.....	.../.../...	.....

Data 13/09/11	Firma M. VILLA	Materiale Laminato FE360
Bolla .../...	Visto .../...	.../...

PIASTRA SP=4MM SUPPORTA COPERCHIO CUT FISSO N° 03L0027303B