ARTICOLO N.	NUMERO PARTE	QUANTITA'
1	base_appoggio_sul-fondo	1
2	Piatto_regolazione_torretta_fisso	1

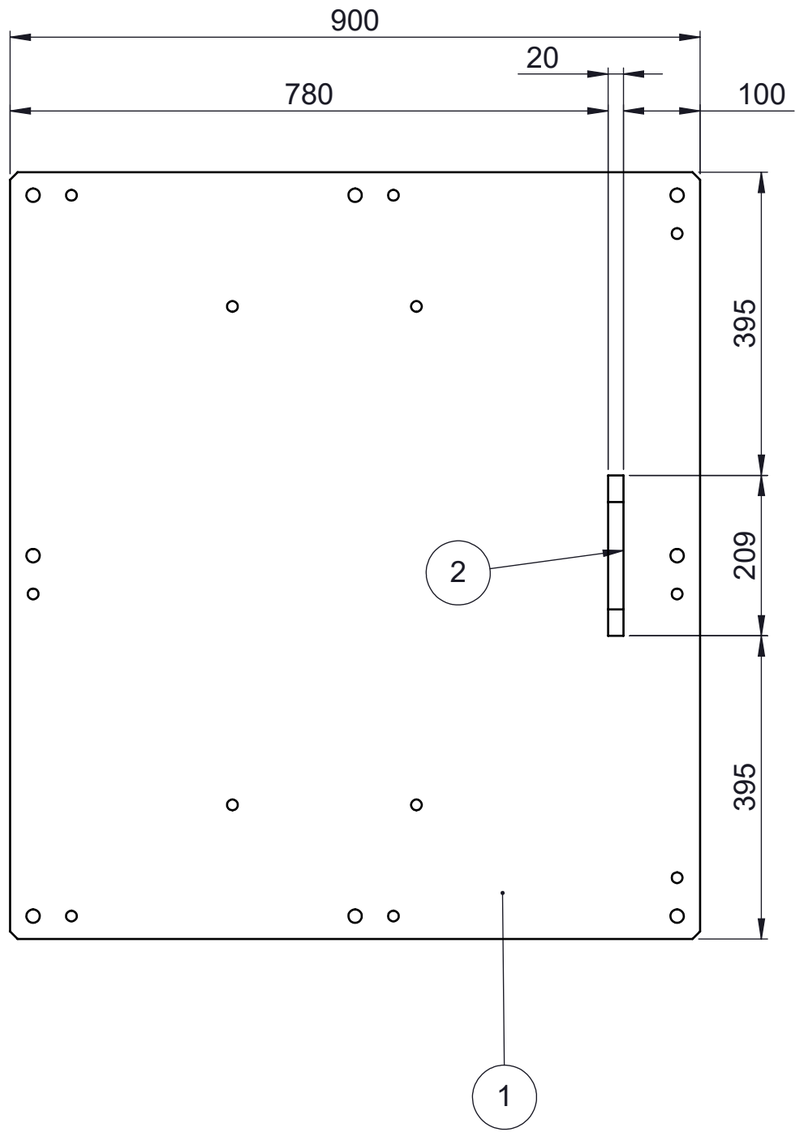

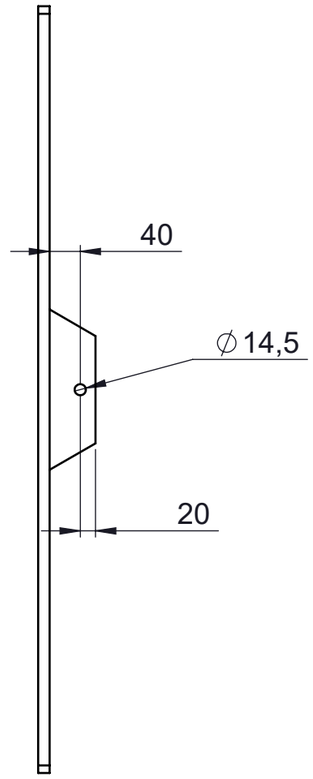

	Positivo	Negativo	Data	Firma Addetto
Controllo Iniziale (Secondo IO di riferimeto)	☐	☐	_____	_____
Controllo Intermedio (Secondo IO di riferimeto)	☐	☐	_____	_____
Controllo Finale (Secondo IO di riferimeto)	☐	☐	_____	_____

N.B. IN CASO DI ESITO NEGATIVO CONTATTARE IMMEDIATAMENTE IL RESPONSABILE DI PRODUZIONE

Responsabile di Produzione	Data	Firma Responsabile Produzione

DIMENSIONI IN mm TOLLERANZE GENERALI: ISO 2768-mK	SCALA 1:8	MATERIALE	CODICE ASSIEME BASE FONDO	COMMESSA MIC21002
		PESO kg 108.08	DESCRIZIONE ASSIEME FONDO	

AUTORE	VERIFICATORE/APPROVATORE	DATA	TRATTAMENTO SUPERFICIALE	TRATTAMENTO TERMICO
Marco D.	G. FRANZIN	15/09/2021	\	

FGAUTOMAZIONI SRL
Via Villanova, 39
33076 Pravisdomini (PN)
Tel 0434 645075
Fax 0434 645505
www.fgautomazioni.it
e-mail: amministrazione@fgautomazioni.it

REVISIONE 00

FOGLIO 1 di 1

A termini di legge la ditta FG Automazioni s.r.l. si riserva la proprietà del presente disegno che pertanto non può essere riprodotto ne comunicato a terzi senza la propria autorizzazione.

FORMATO A3