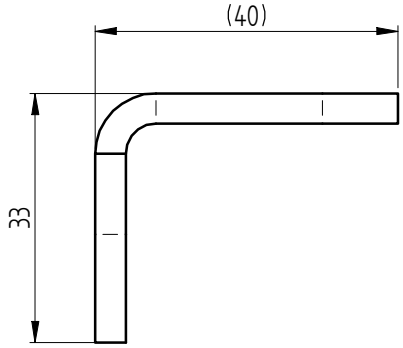

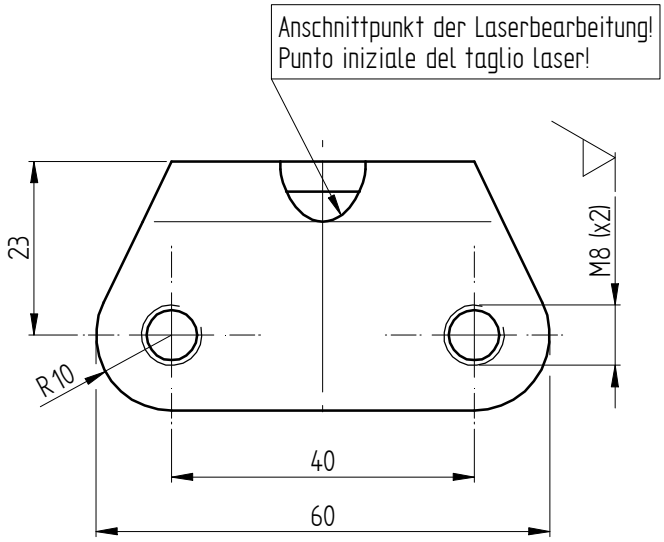

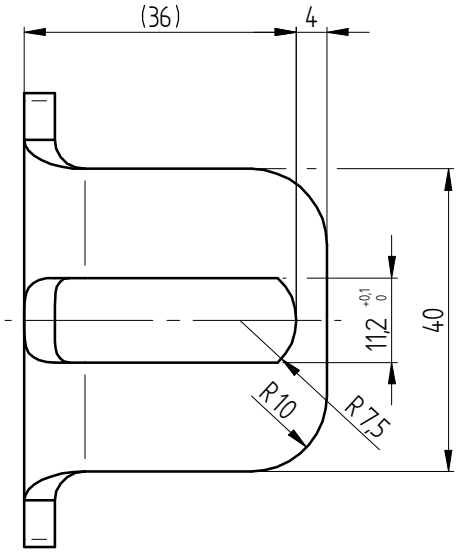

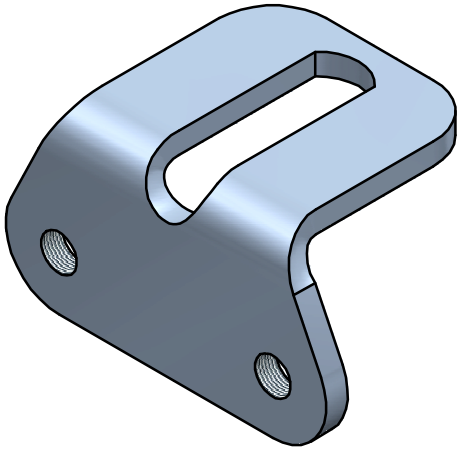

Blech / lamiera s=4,00 mm
Biegeradius / raggio di piega R=4,00 mm

Unbemaßte Biegewinkel / Angoli di piega non quotati = 90°

Laserschnitt
Taglio a laser

Mech. bearbeitet
lav. meccanica

Mehr Detailinformationen über die Kontur können dem DXF-File entnommen werden
Informazioni più dettagliate sul profilo si possono trovare nel file DXF

Rev	Descrizione	Data	Utente	Approvatore

Maßstab: Scala: 1:1	Werkstoff: Materiale: S235JR	Oberflächenbehandlung: Trattamento superfici: Zinc.galvanica EN ISO 2081 Fe/Zn12A			Gewicht: Peso: 0.08kg
Blatt: Foglio: A4	Allgemeintoleranzen: Tolleranza generale: ISO 2768-m	Oberflächenbeschaffenheit: Naturale qualità delle superfici: EN ISO 1302	Werkstückkanten: Spigoli: ISO 13715	Form- und Lagetoleranzen: Tolleranze di forma e posizione: ISO 1101	Schweißverbindung: Saldatura: ISO 2553
Bemaßung in: Quotazione in: mm	Erstellt: Creato: Waldner T.	Freigabe: Approv.: Scherer	Artikelkodex: Codice articolo: 30UF0166	Revision: Revisione: 00	Blatt: Pagina: 1/1
Proiektion: Proiezione:	Datum: Data: 18.02.2020	Datum: Data: 12.03.2020			IDDOK ".dft" 348769 — Version: Versione: A

Artikelbeschreibung:
Descrizione articolo:

Halterung Verkleidung oben

Staffa reggi cofano superiore

DIN 34

Weitergabe sowie Vervielfältigung dieser Unterlage, Verwendung und Mitteilung ihres Inhalts sind nicht gestattet, soweit nicht ausdrücklich zugestanden. Zuwiderhandlungen verpflichten zu Schadenersatz. Alle Rechte für den Fall der Patenterteilung oder Gebrauchmuster- Eintragung vorbehalten.
Non è permesso consegnare a terzi o riprodurre questo documento, ne utilizzare il contenuto renderlo comunque noto a terzi senza la nostra autorizzazione esplicita. Ogni infrazione comporta il risarcimento dei danni subiti. E fatta riserva di tutti i diritti derivati da brevetto o modelli.