Tolleranze geometriche per elementi privi di indicazione di tolleranze specifiche secondo norma UNI EN 22768-2								
Scostamenti in mm per dimensioni senza indicazione di tolleranza secondo norma UNI EN 22768-1	da 0,5 fino a 3	oltre 3 fino a 6	oltre 6 fino a 30	oltre 30 fino a 120	oltre 120 fino a 400	oltre 400 fino a 1000	oltre 1000 fino a 2000	oltre 2000 fino a 4000
	± 0,1	± 0,1	± 0,2	± 0,3	± 0,5	± 0,8	± 1,2	± 2

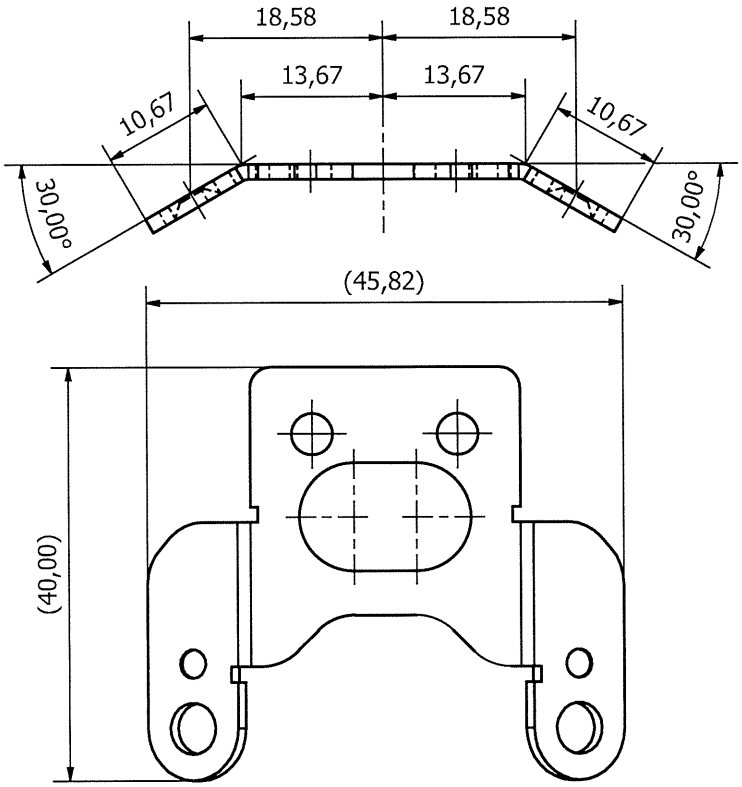

UNFOLDED
(KFACTOR: 0.33)

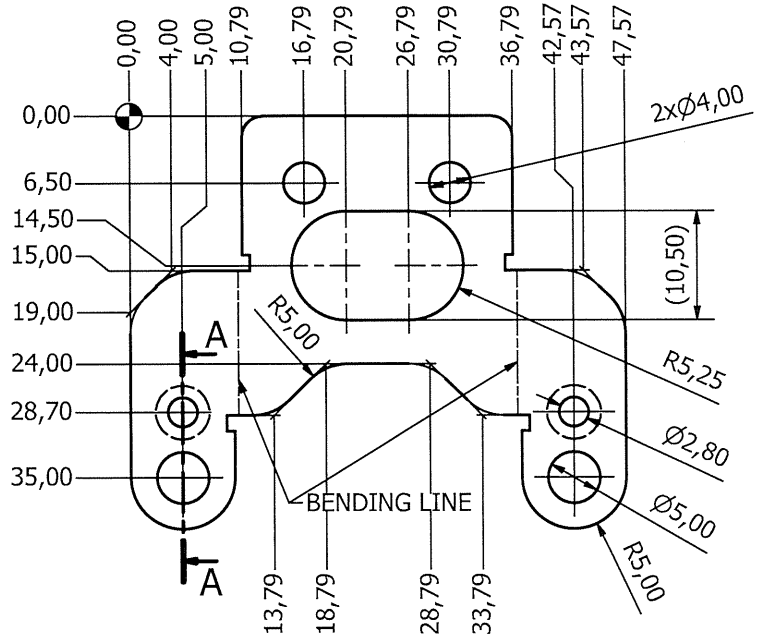

A-A (4 : 1)

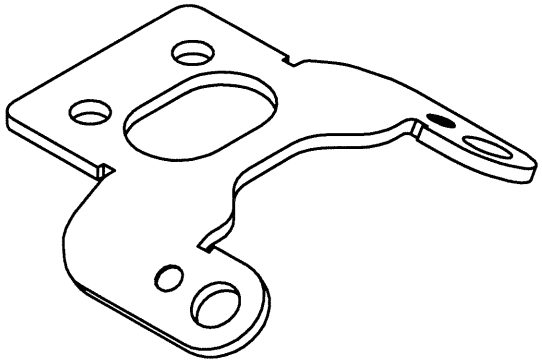

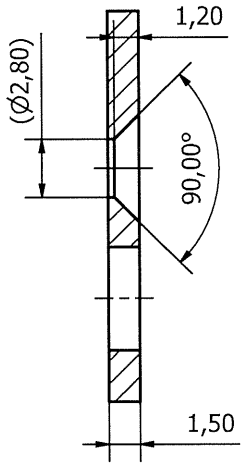

Massa: 0,01 kg
Mass:

Ra12.5

Eliminare spigoli vivi e bave di lavorazione
Remove sharp edges and processing burrs

Le tolleranze sulle quote finite devono essere rispettate tenendo conto del tratt. superficiale
Tolerances on finished dimensions must be respected also considering the surface treatment

Rev	Descrizione modifica	Data	Firma

Tavola: -	Commessa: -	N.RO PEZZI NEC. ASS. / N.RO PEZZI DA FARE	
Materiale: S235JR		Trattamento termico: -	Trattamento superficiale: Zincatura galvanica - 20µm
Sostituisce: -	Firma / Data	Questo disegno non puo' essere riprodotto ne ceduto a terze persone o a ditte concorrenti senza il nostro consenso. Esso è consegnato a questa espressa condizione.	SANTEX RIMAR GROUP SperottoRimar
Sostituito da: -	Firma / Data	Scala: 2 : 1	Formato: A3
	Disegnato / Controllato / Approvato	Denominazione: Staffa supporto LED	DISEGNO N.: PRD2200186
Firma	CPI-ENG / Controllato / Approvato		REV.: 00
Data	25/03/2022		