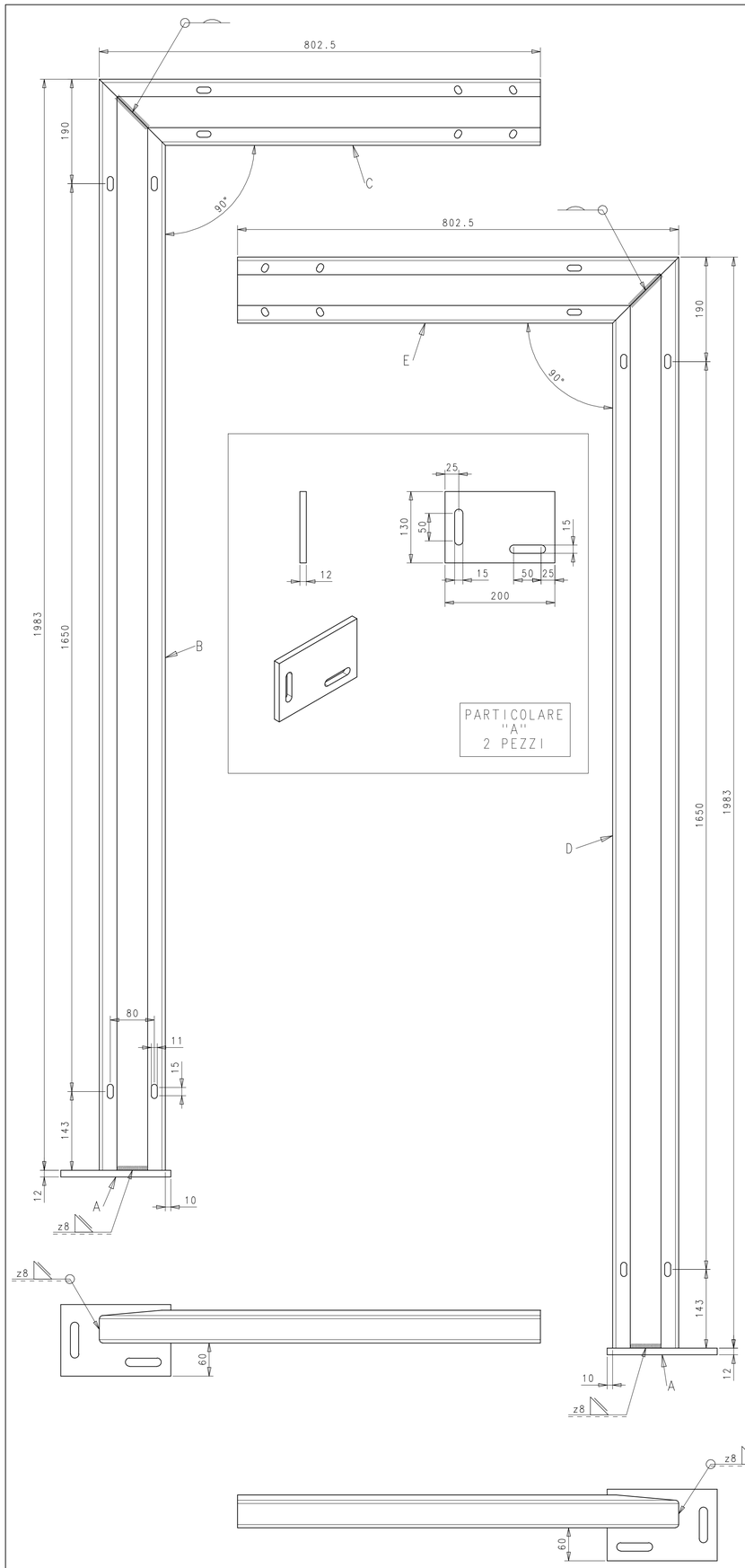

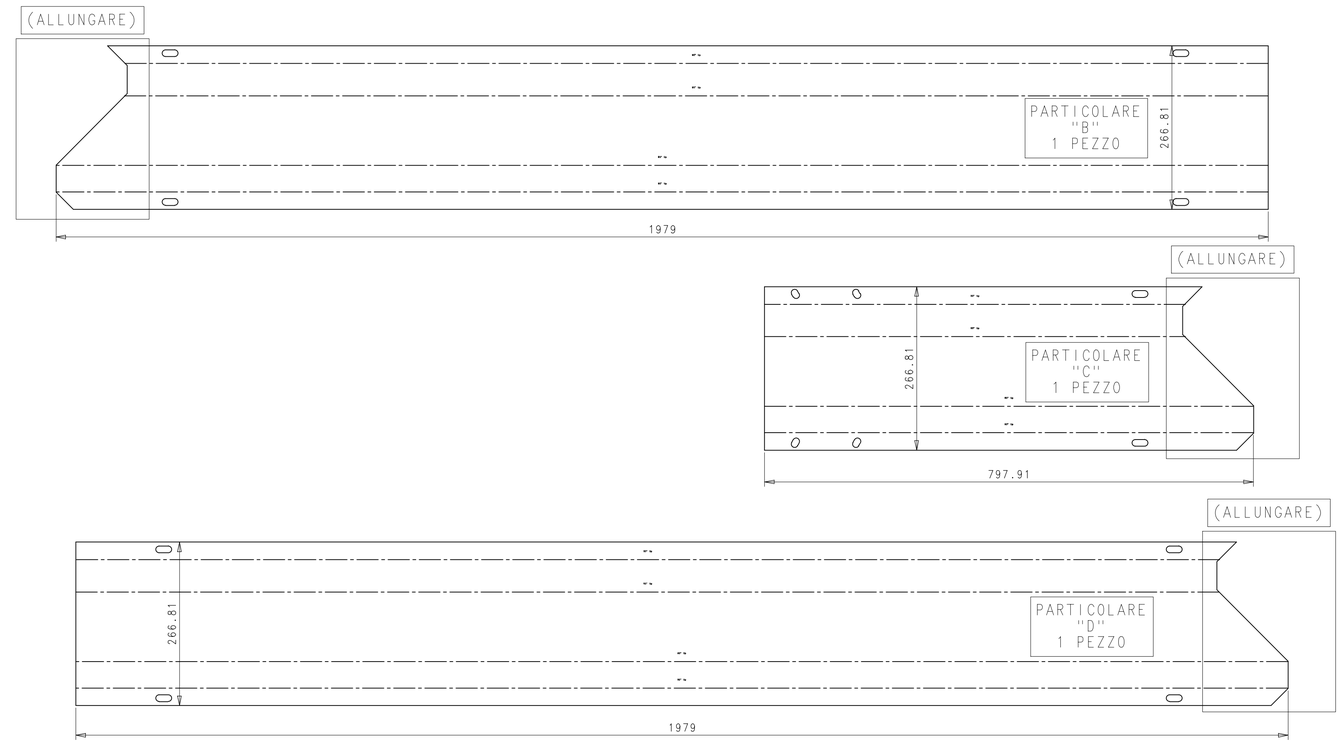

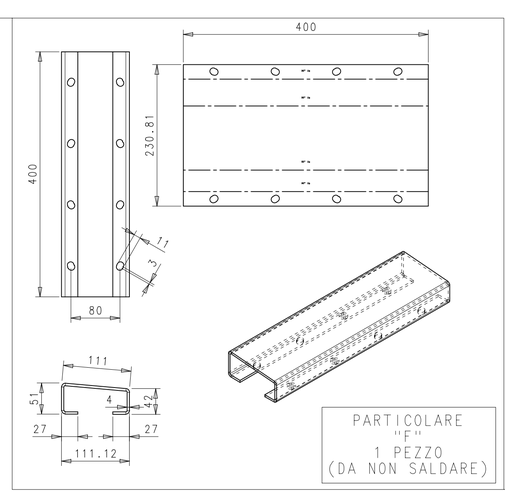

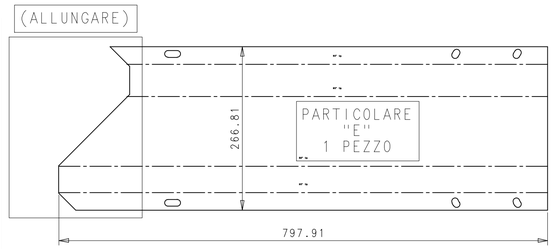

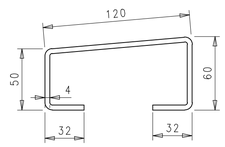

PIEGATURA PARTICOLARI
B, C, D, E
(ALLUNGARE DAL LATO OBLIQUO
E TAGLIARE CON SEGA A 45°
DOPO AVER PIEGATO IL PEZZO)

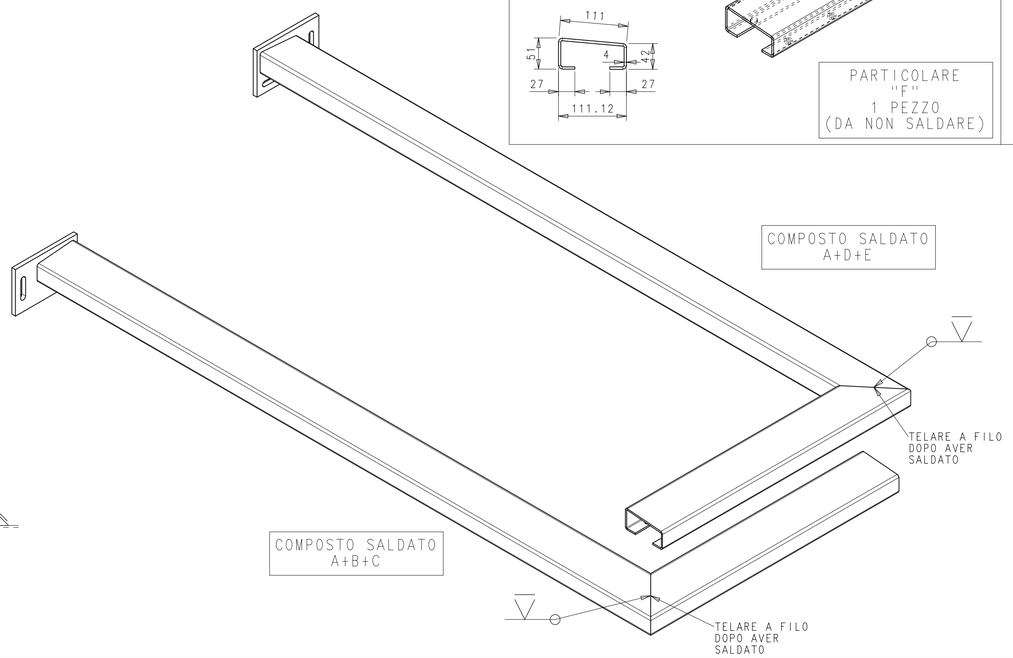

CATAFORESI + VERNICIATURA RAL9006 OPACO

ELTEC	Nome documento: E-IAL-00000305-C223317_T		Versione documento: 0
	Descrizione documento: ANELLO 120 SMONTABILE C223317		
	Creato da: miloccoe	Data di creazione: 11/11/2022	Scala: 1:5
Descrizione componente: ANELLO 120 SMONTABILE C223317		Formato: A1	Trattamento termico:
			Trattamento superficiale: CATAFORESI E VERNICIATURA
Codice componente: E-IAL-00000305-C223317	Versione componente: 0		Materiale: FE 430 B / S 275 JR