NR.	COMPONENTE	TIPO MATERIALE	QT/
1	Disco tras.	Sheetmetal Zn th 60/10	1
2	Boccola centr.		1
3	Rinforzo	Sheetmetal Zn th 40/10	4

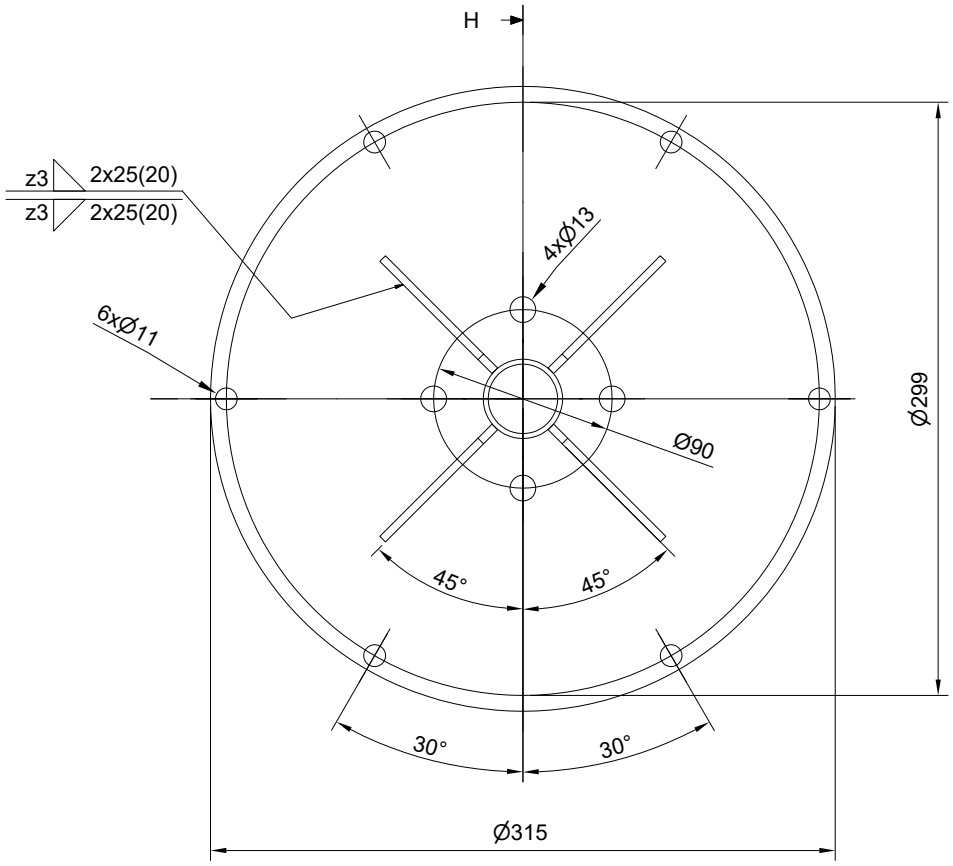

Sez. H-H

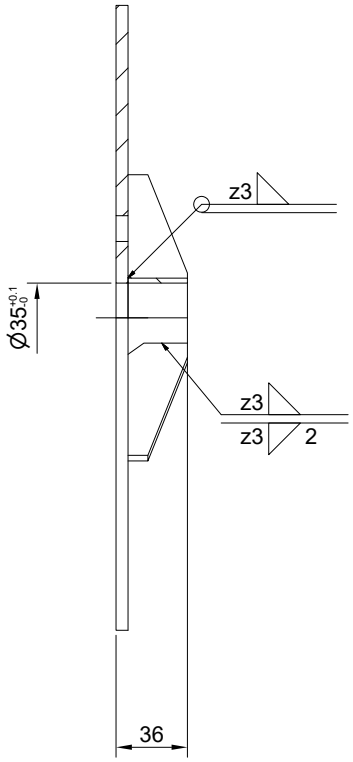

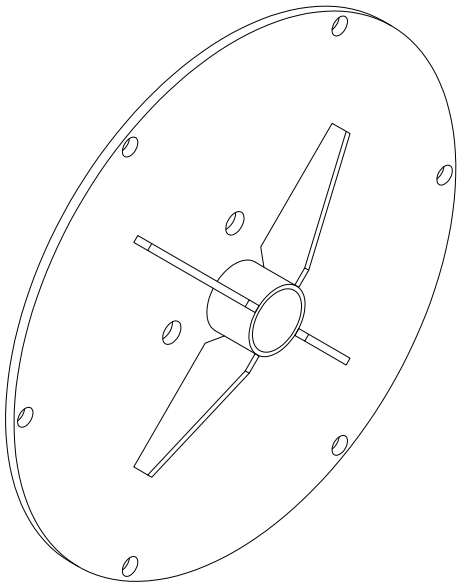

rev	data	riferimento	descrizione modifica
00	08/03/2023		Prima Emissione

tipologia oggetto: Generico | smussi/raccordi non quotati: | lavorazione bordi: (ISO13715) | PESO: WEIGHT: 3,8

materiale: Acciaio | accettazione saldatura: UNI5817–D | tolleranze generali: UNI22768–mK | STATO: ☒ prelimin ☐ approva ☐ superat

trattamento superficiale: ☒ zinc. a freddo ☒ zinc. a caldo ☒ cataforesi ☒ verniciatura ☒ altro: .

ONIS VISA

CODICE/CODE: Codice

DESCRIZIONE/DESCRIPTION: Anagrafica

FOGLIO/SHEET: 14/21

DISEGNO/DRAWING: N° Avvolgicavo

Disegnato da / Draw by: Stefano R.

Controllato e approvato da/Checked and approved by: .

foglio: A4 scala: 1 : 4

TAVOLA/TITLE: xxxx–4

NOTE/NOTES: