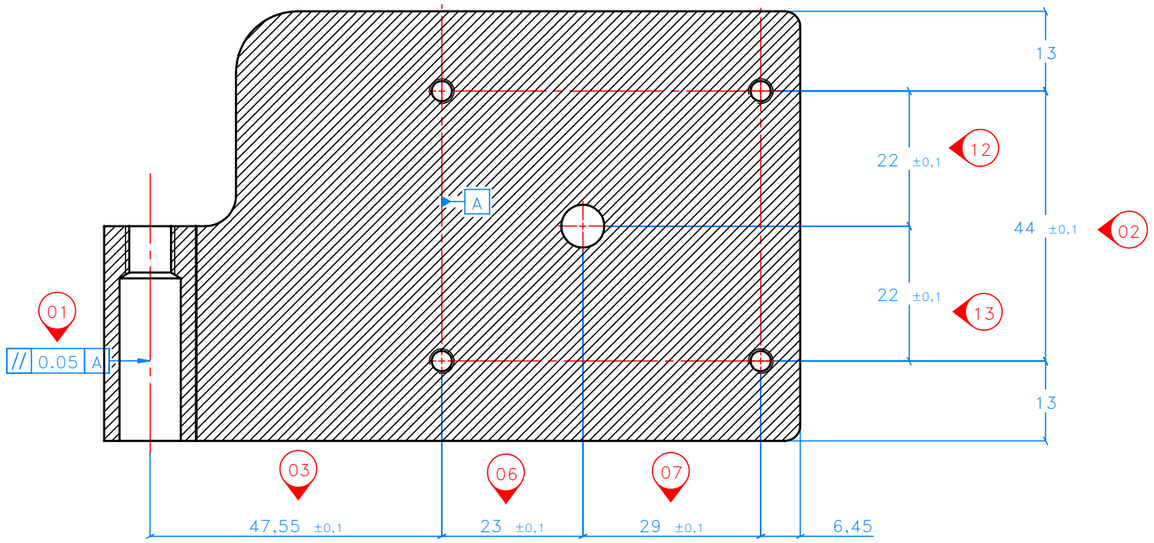

NOTE PER PROD BOCCOLA:
-FORARE A 9.9 PER SUCESSIVA ALESATURA AX
-OCCHIO PROFONDITA' FORATURE
-OCCHIO TOLL INDICATE

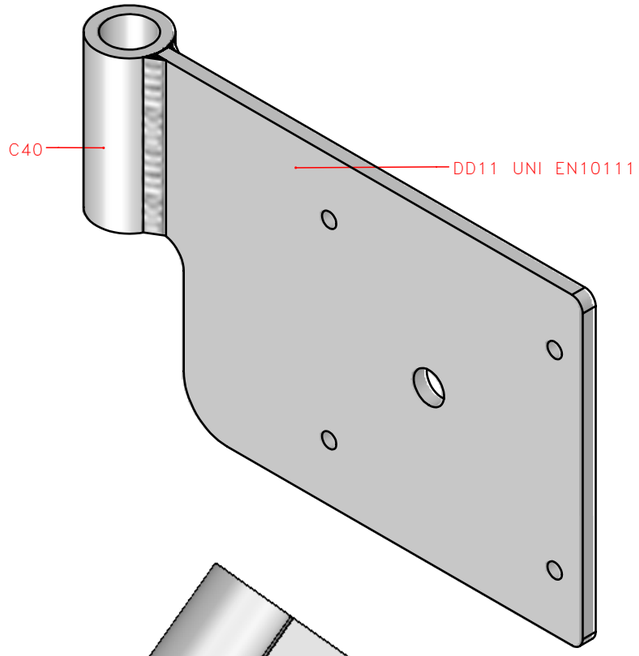

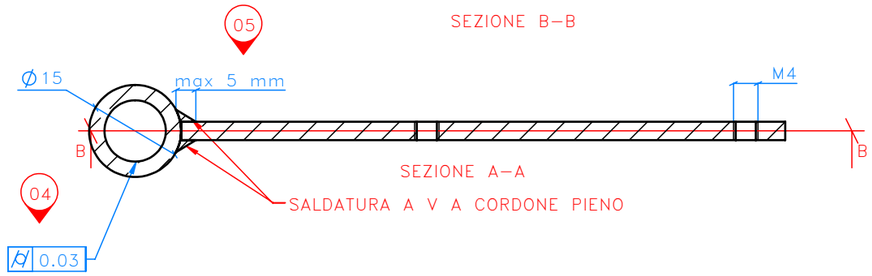

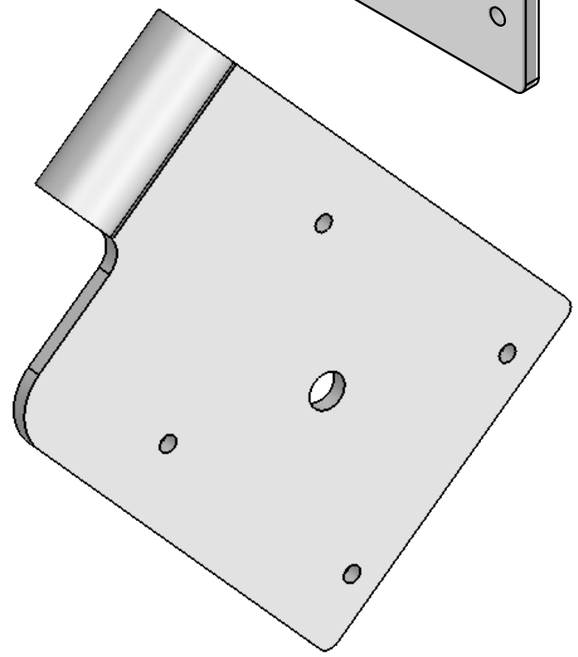

ALESATURA POST ZINCATURA

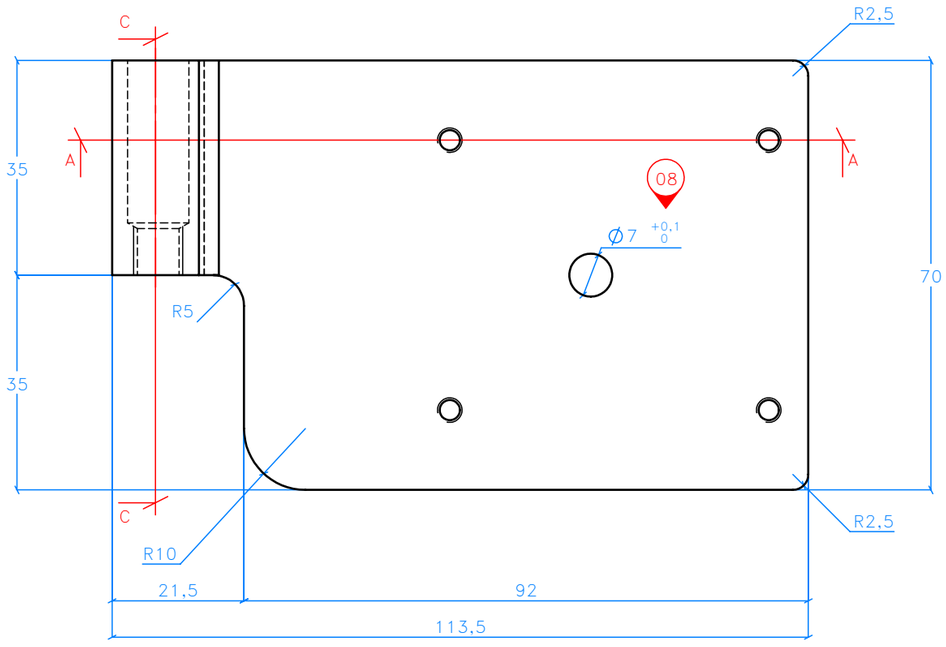

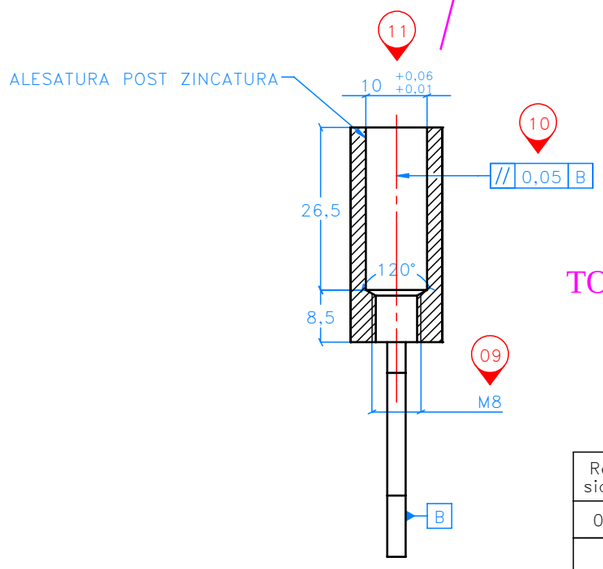

TOLL GENERALE: MEDIA

NN = CARATTERISTICA CRITICA

Revisione	Descrizione	Dis.	Con.	Data
0.A	Emissione	DS	SD	20/01/21

	Disegno: 1056EDC313.0.A	Scala 1:1 @A3
	Serie: EXEDRA 2	

Descrizione: CERNIERA MONTANTE EDC313 ZN

Materiale: C40 + DD11 UNI EN 10111	Massa (g): 184.70
Tratt. superf.: Zincatura statica	Rif. toll. UNI: UNI 2768–mK