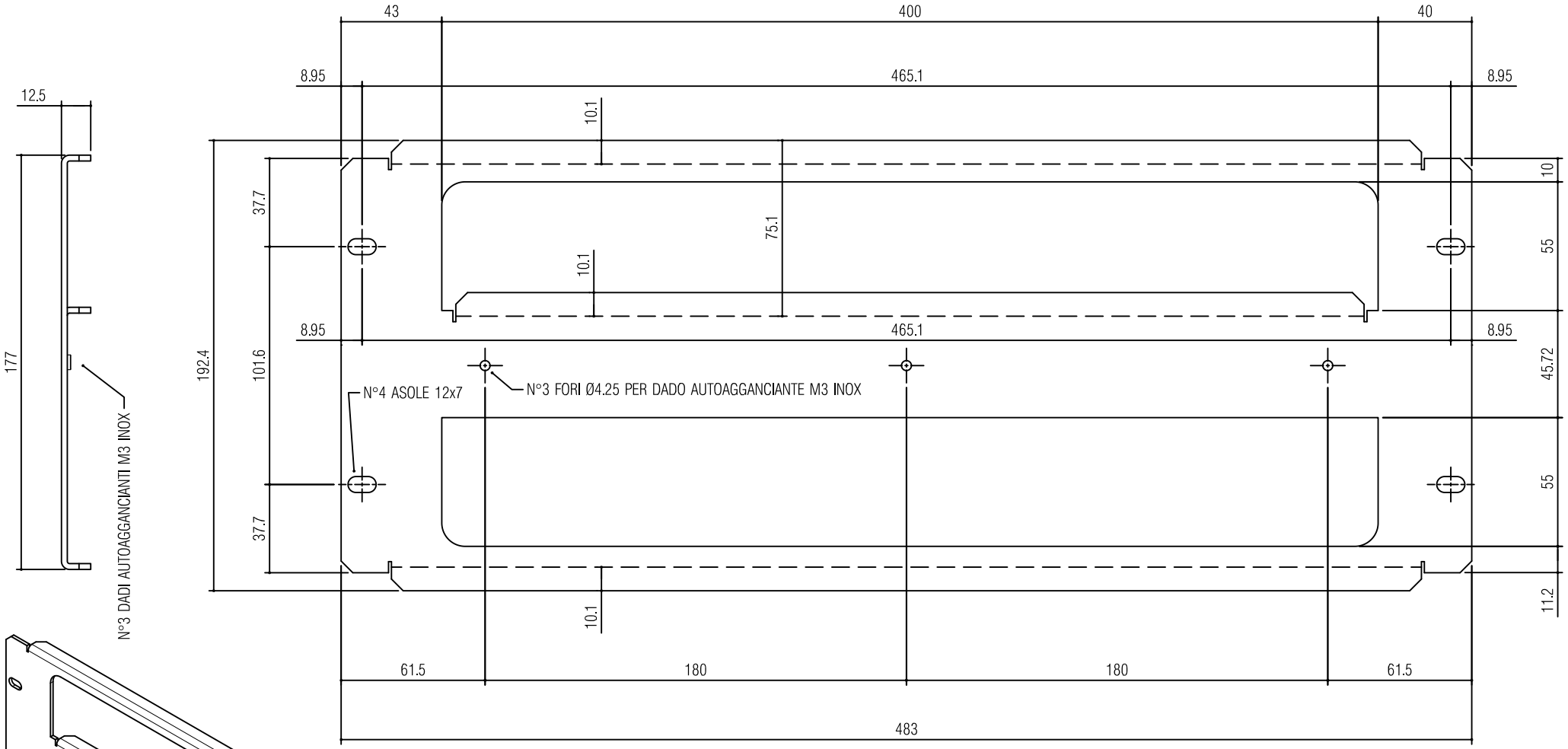

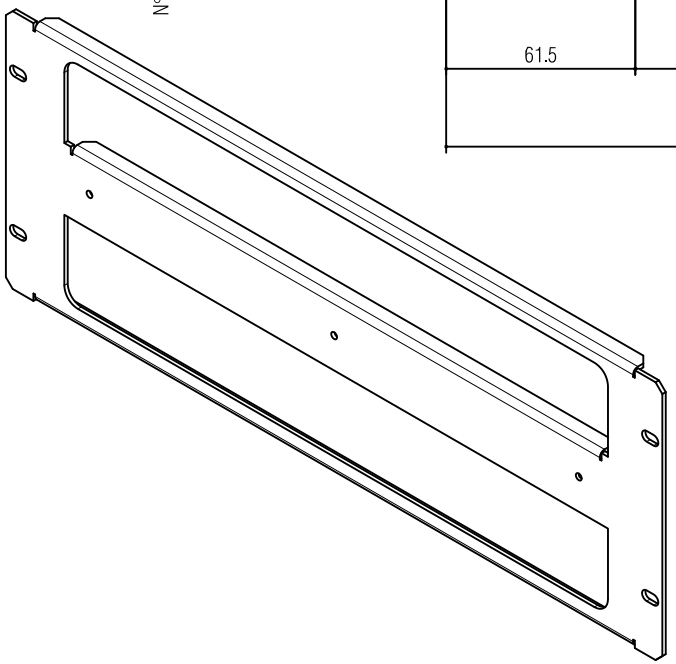

0	EMISSIONE		18.10.21	FIORIN D.	FIORIN D.
REVISIONE	DESCRIZIONE DELLA MODIFICA		DATA	VERIFICATO	APPROVATO

FORMATO A4	SCALA Indicativa	DENOMINAZIONE			NR. PRODOTTO FINITO
OFFICINE STEFANUTO S.r.l. Progettazione e Costruzione Civile Industriale Logistico		PANEL 4U CORPO PANNELLO			ASSIEME
		MATERIALE ALLUMINIO 5754 H111	LUNGHEZZA 483	LARGHEZZA 192.4	SPESSORE 2.5	PESO Kg
NOTE		TRATTAMENTO SUPERFICIALE	QUOTE SENZA INDICAZIONE DI TOLLERANZE UNI 5307-63		NR. PEZZI
		CODICE CLIENTE DTR2000032486	CLIENTE	CODICE 2097970.0	

IL PRESENTE DISEGNO E' DI PROPRIETA' DELLA OFFICINE STEFANUTO SRL CHE TUTELERA' I PROPRI DIRITTI A RIGORE DI LEGGE.