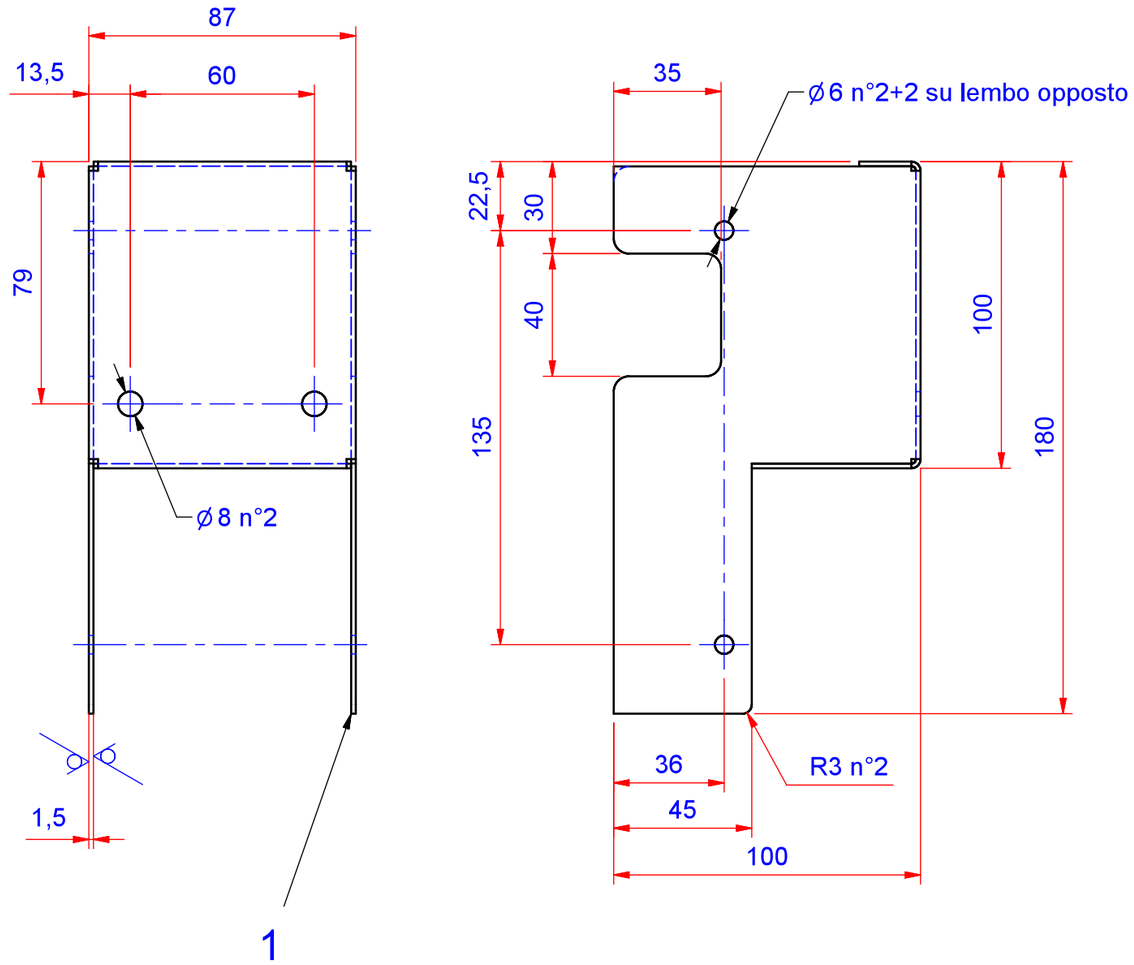

Raggi non quotati R=5

Scala 1 : 2

12,5

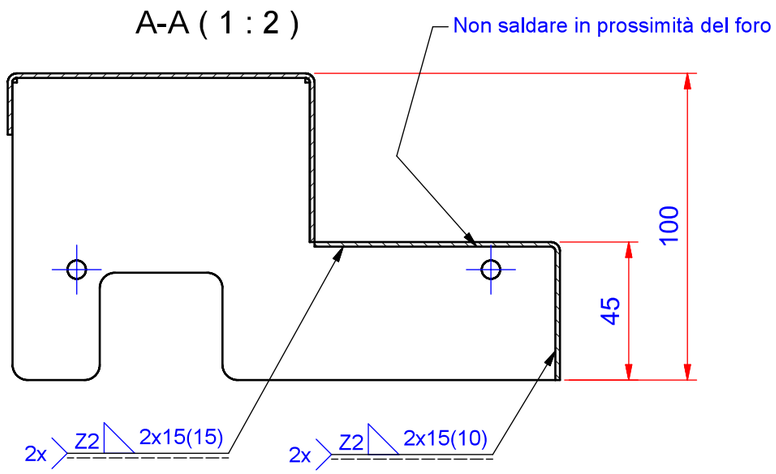

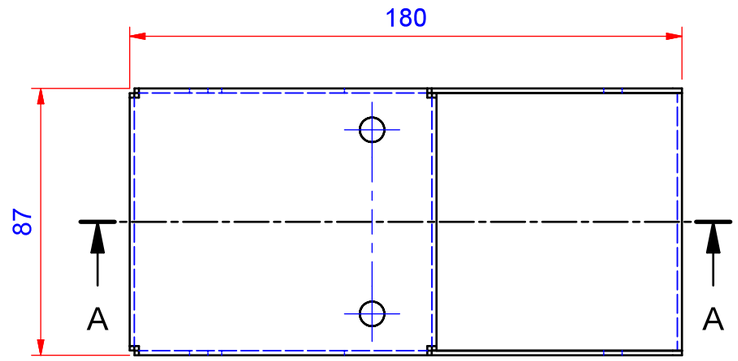

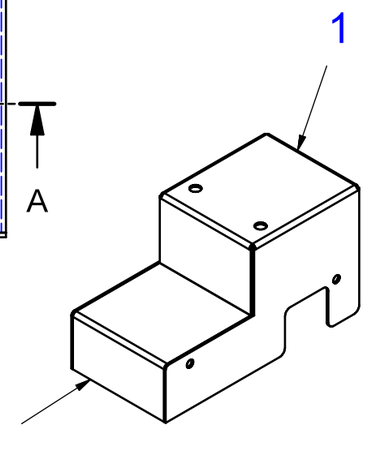

Eliminare bave e smussare spigoli vivi

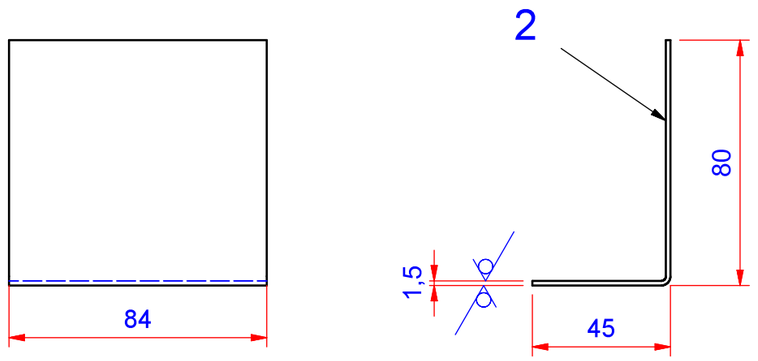

Scala 1 : 2

12,5

Pos.	Qtà	Materiale	Dim e stato di fornitura	Note
2	1	Lamiera Fe P11 UNI EN 10111	Lamiera Sp. 1,5 UNI EN 10051	
1	1	Lamiera Fe P11 UNI EN 10111	Lamiera Sp. 1,5 UNI EN 10051	

TOLLERANZE PER LAVORAZIONI ALLE MACCHINE UTENSILI

TOLLERANZE DIMENSIONALI	GRADO SECONDO UNI ISO 2768-1 m	DIM.	0.5 - 3	3-6	6-30	30-120	120-400	400-1000	1000-2000	2000-4000	
		SCOS.	± 0.1	± 0.1	± 0.2	± 0.3	± 0.5	± 0.8	± 1.2	± 2	
TOLL. DI FORMA – ⏥ ⊥ ∥	GRADO SECONDO UNI ISO 2768-2 K	DIM.	FINO A 10	10-30	30-100	100-300	300-1000	1000-3000			
		SCOS.	0.05	0.1	0.2	0.4	0.6	0.8			
		SCOS.	0.4			0.6	0.8	1.0			

TOLLERANZE ESECUZIONI IN CARPENTERIA

TOLLERANZE DIMENSIONALI	GRADO SECONDO UNI ISO 2768-1 C	DIM.	6-30	30-120	120-400	400-1000	1000-2000	2000-4000	
		SCOS.	± 0.5	± 1	± 1.5	± 2	± 3	± 4	
TOLL. DI FORMA – ⏥ ⊥ ∥	GRADO SECONDO UNI ISO 2768-2 L	DIM.	10-30	30-100	100-300	300-1000	1000-3000		
		SCOS.	0.2	0.4	0.8	1.2	1.8		
		SCOS.	0.6		1	1.5	2.0		

ALTRE TOLLERANZE GENERALI: UNIFICAZIONE AETNA GROUP

N.	DESCRIZIONE MODIFICA	N°BOLLA	DATA	FIRMA
1				
2				
3				

MATERIALE	DIM. E STATO DI FORNITURA	TRATTAMENTO SUPERFICIALE	PESO (Kg)	SCALA
Composto (vedi tabella)	Composto (vedi tabella)	Zincatura elettrolitica bianca	0,57	1:2

DATA	BOLLA	EMISS.	APPROV.	
07/06/2021	03457	Y.Bernardi	M. Fontana	CF 3 / 0 / 0

DENOMINAZIONE

LAMIERA PROTEZIONE EIETTORI

N° 4940303016

ROBOPAC S.p.A.

A3