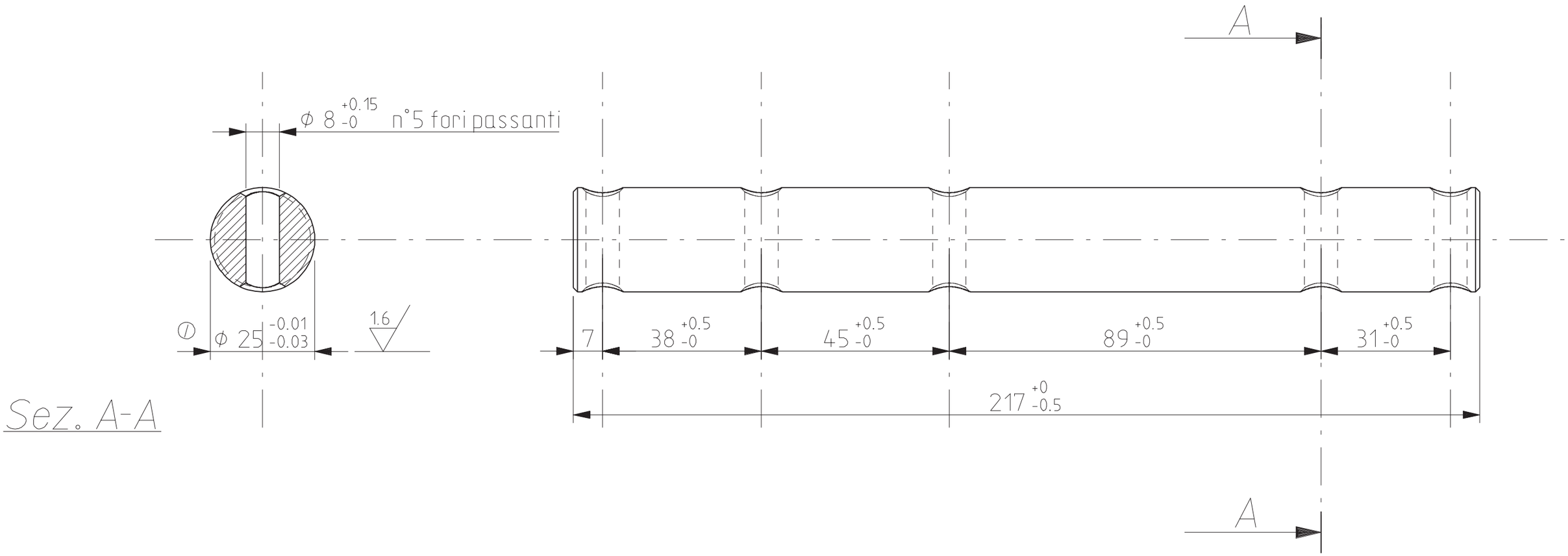

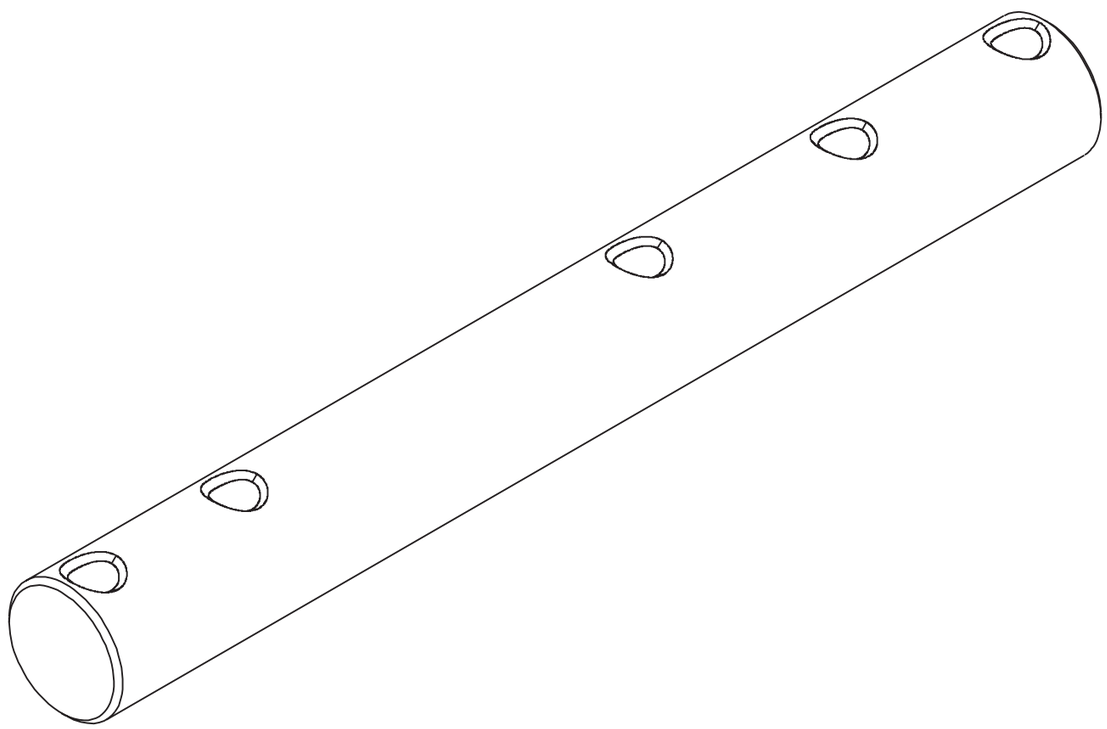

Smussi non quotati = 1x45°

① Nota: garantire le tolleranze riportate dopo il trattamento di zincatura

6.3 (1.6)

Pos.	Quant.	Denominazione	Disegno N.	UNI	Note

GASPARDO

GASPARDO Seminatrici S.P.A.
Via Mussons, 7
Morsano al Tagliamento
PORDENONE - ITALY

3			
2			
1	07-12-04	Modif. toll. D. 25 era hl, modif. mat. era Fe60, modif. modif. dim. era Ton. D.25hl, modif. zinc., aggiu. nota	Martin R.
	Data	Descrizione	Nome

Angoli senza indicazione ±1°

Toll. per quote senza indicazione	a 6	a 6 30	a 30 120	a 120 315	a 315 1000	a 1000 2000	a 2000 4000	> 4000
Grossolano	±0.2	±0.5	±0.8	±1.2	±2	±3	±4	±5

Quant. 1
Scala 1:1
Data 01-03-00
Dis. Martin R.
Cont.

Mat. ① S355J0H UNI EN 10277-2
Dim. ① Tondo D. 28 UNI EU 60
Tratt. ① UNI-ISO 2081 Fe/Zn 8-12 2C Giallo iridescente
Sostituisce Dis. Pari codice
Sostituito da Dis.

Macchina HL-HP-HI
Gruppo TRASMISSIONE
Particolare ASSE PER SINGOLA E DOPPIA RUOTA
Dis. N. 37.3.244.0
Ric. da
Peso kg. 0.784

Questo disegno e' di esclusiva proprieta' della ditta GASPARDO SEMINATRICI S.p.A. Morsano al Tagliamento la quale ne vieta la riproduzione e la cessione a terzi a norma di legge.