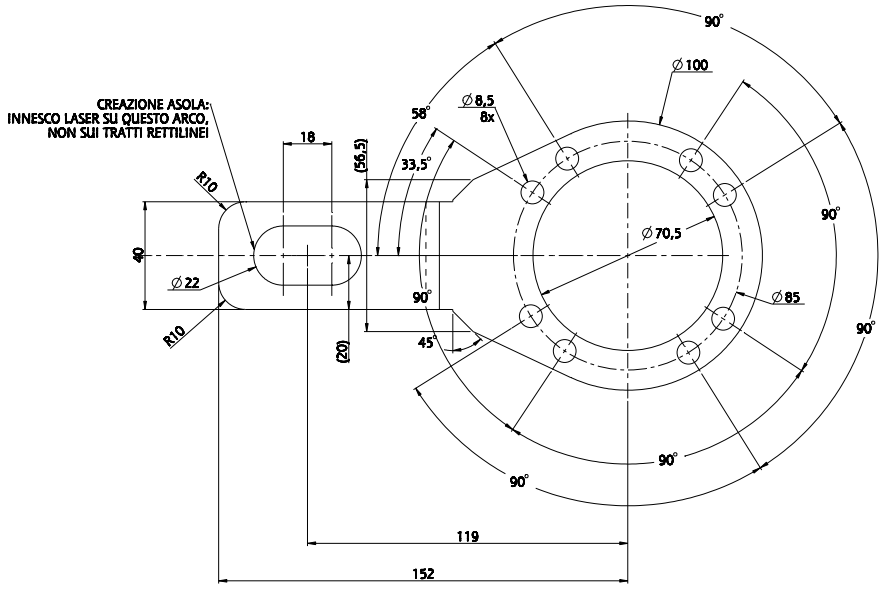

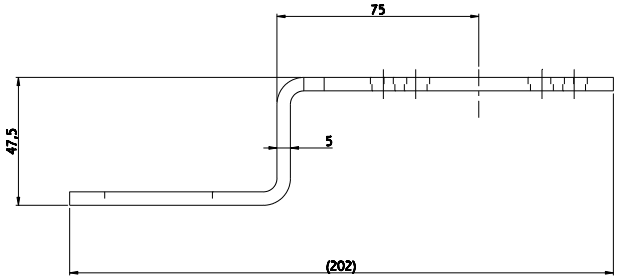

12,5

Tolleranze generali ISO 2768 - m K	Raccordi non quotati R=0.5	Smussi non quotati 0.5x45°	
Mater. S235JR LAM LAMINATO	UNI EN 10025-2	Peso [kg] 0,344	
Tratt. ZINCATURA	UNI EN ISO 2081	8±3µm	
Descr. PIATTO ANTIROTAZIONE RIDUTTORE NMRV050 DI=202X100X47.5 SP=5			

Divisione LAMINA	Mod. -				
Foglio 1/1	Verific. Vaschieri_Valerio	Data 20.07.2021	N. Sost.	O.rep.	
Scala 1:1	Disegn. Vaschieri_Valerio	Revisione 0	N. Dis. 80131105		

Proprieta' riservata. Riproduzione vietata. System tutela i propri diritti sui disegni a termine di legge

A2