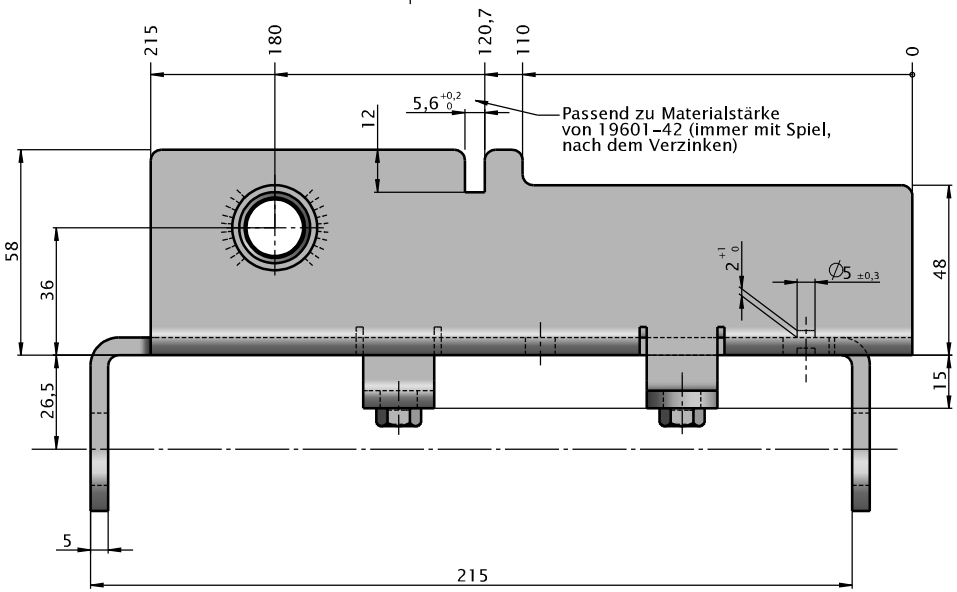

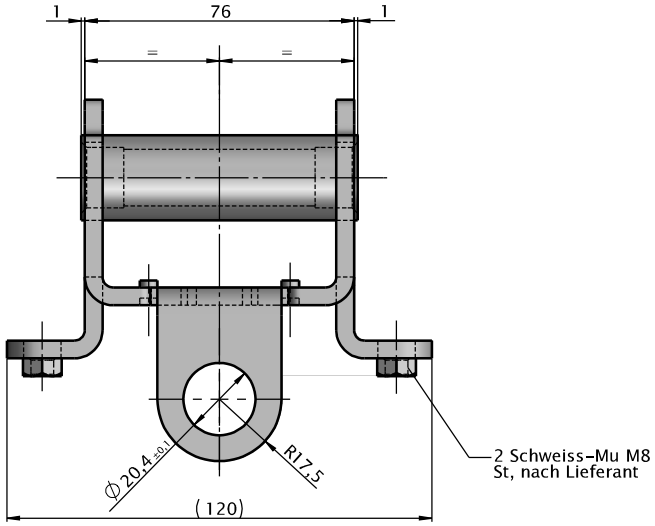

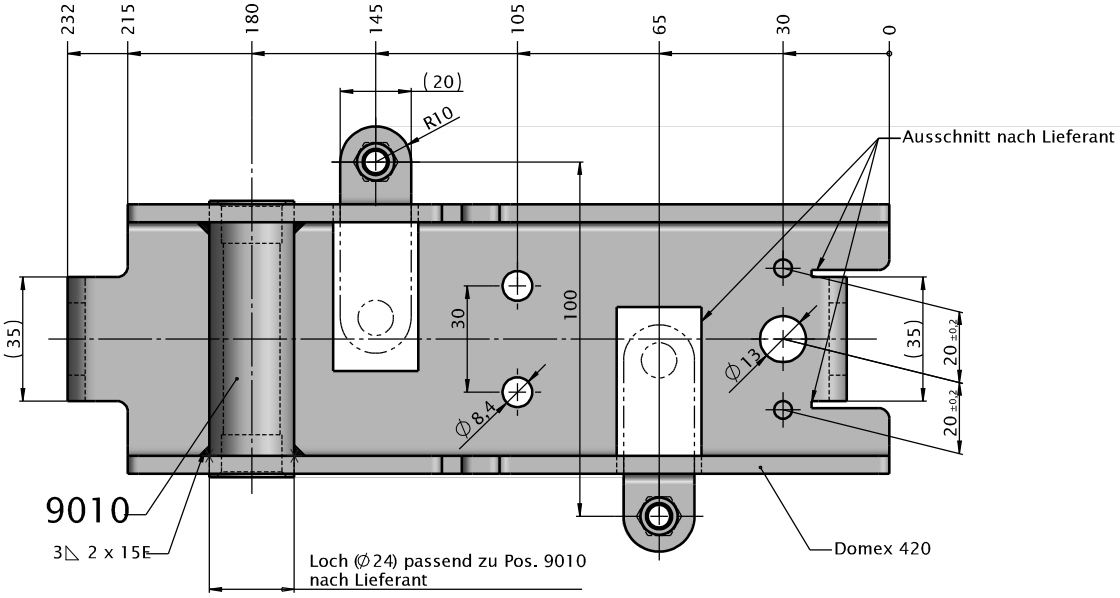

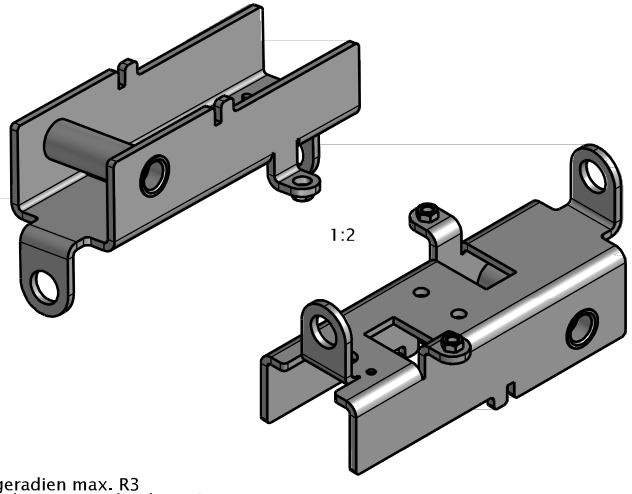

Biegeradien max. R3
Nichtbemasste Eckradien R3
Toleranzen nach DIN 6930-m
gratfrei
galvanisch verzinkt

Gegenstand	Material	Bemerkung

Maschinen-Entwicklung SolidWorks

Geändert: Waldispuehl Josef
Datum: 06.12.2001 Visum: WA
Freigabedatum 06.12.2001 Visum: WA
Projekt: SWINGO

Erstellt: Waldispuehl Josef
Datum: 06.03.1999
Massstab 1:1
Format: A 2

TRAEGER UNTEN

19601-40

Zeichnungs-Ausgabe: **3**