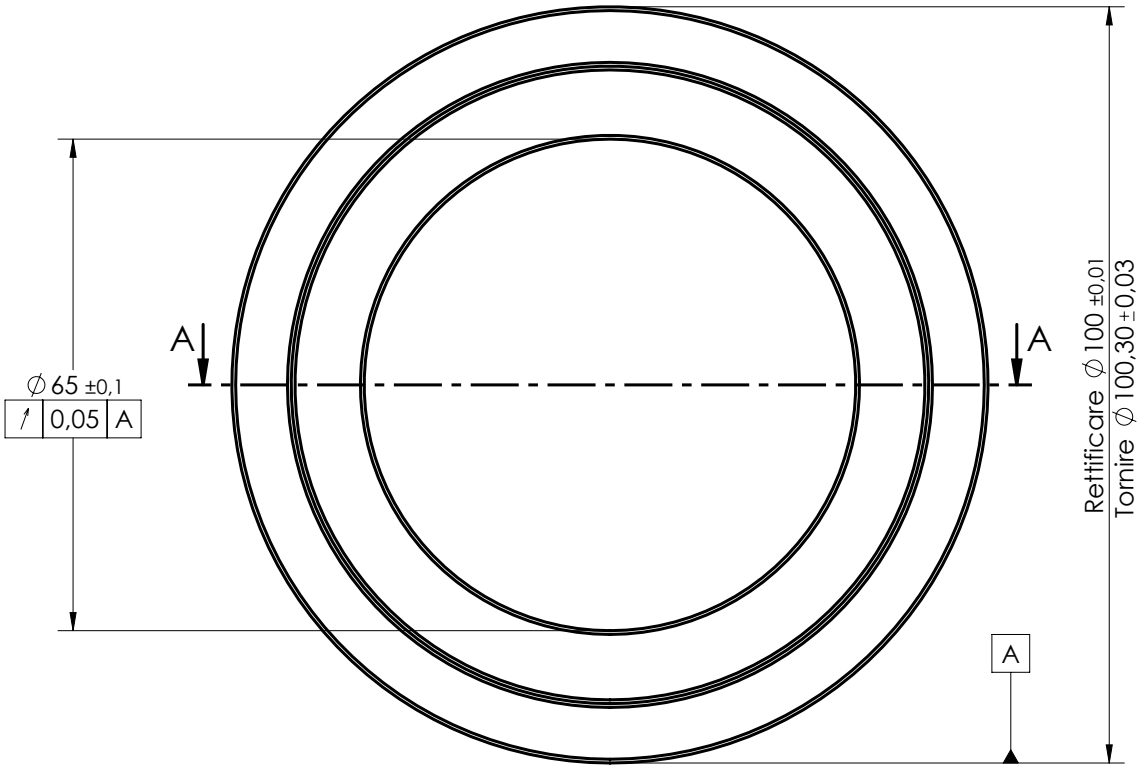

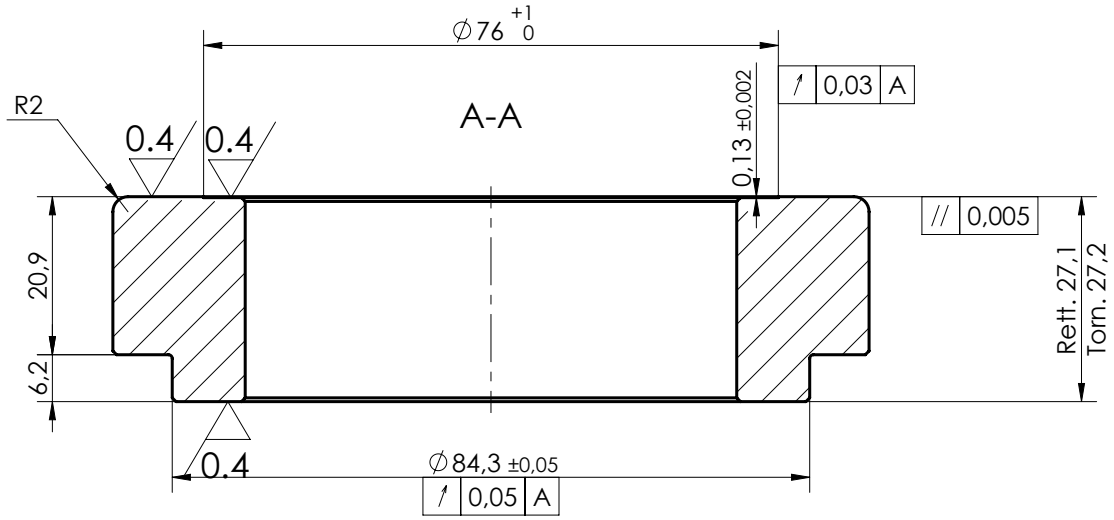

PER INFO TECNICHE CONTATTARE COLLAVINO

TRATTAMENTO TERMICO:
CEMENTAZIONE + TEMPRA
DUREZZA 60 ±2 HRC
PROFONDITA' 0,8-1,0

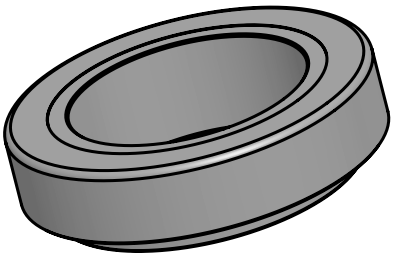

3.2 (0.4)

PMP INDUSTRIES

LA PROPRIETA' DI QUESTO DISEGNO E' TUTELATA A TERMINI DI LEGGE
E' VIETATO RIPRODURLO E/O CEDERLO A TERZI SENZA NOSTRA AUTORIZZAZIONE SCRITTA
PROPERTY OF THIS DRAWING IS PROTECTED ACCORDING TO THE LAW
IS FORBIDDEN TO REPRODUCE AND/OR DISCLOSE IT TO OTHER PARTIES WITHOUT OUR WRITTEN AUTHORISATION

SCOSTAMENTI DIM. OVE NON SPECIFICATI / Dim. deviation if not otherwise indicated
- PARTI RICAVATE PER GETTO /Casted Parts - RIF/Acc to - UNI EN ISO 8062 >> CT8
- PARTI FORGIATE / Forged Parts - RIF/Acc to - UNI EN 10243 >> GRADE F
- PARTI LAVORATE - DIM. LINEARI / Machined Parts - Linear dims. (UNI EN 22768/1)

> =	0	3	6	30	120	400	1000	2000
<	3	6	30	120	400	1000	2000	-
+ / -	0,05	0,05	0,1	0,15	0,2	0,3	0,5	1,0

- PARTI LAVORATE - DIM. ANGOLARI / Machined Parts - Angles (UNI EN 22768/1)

> =	0	10	50	120	400
<	10	50	120	400	-
+ / -	1° 00'	0° 30'	0° 20'	0° 10'	0° 05'

TOLLERANZE DI FORMA E POSIZIONE
ISO2692
Form and position tolerancies

DATA / Date	DISEGNATO / Drawn	MATERIALE / Material	MASSA / Weight - kg
18/10/2023	Dreon S.	**18NiCrMo5**	0.11 ±5%

DESCRIZIONE / Description
Master tampone azzeramento cuscinetti CU1.0022 - Controllo qualità

SMUSSI N.Q.	COMM. ATTREZZATURA	
0,5x45		
RACC. N.Q.	FOGLIO / Sh.	DI / Of
R0,5	1	1
SCALA / Scale	FORMATO / Size	
1:1	A4	

RIVESTIMENTO SUPERF. / Surface Coating: Fosfatazione

TRATT. TERMICO FINALE / Final Heat Treatment: Cementazione/Carburizing UNI 5381

PROFONDITA' TRATT. TERM./Heat Treatm. Depth: Cmt 8 (0,8 ± 0,15mm)

DUREZZA SUPERFICIALE / Surface Hardness: 52-62 HRC

DIS. GREZZO N. / Row Material Drawing Nr.

DISEGNO N. / Drawing Number: **CA.09496.A**