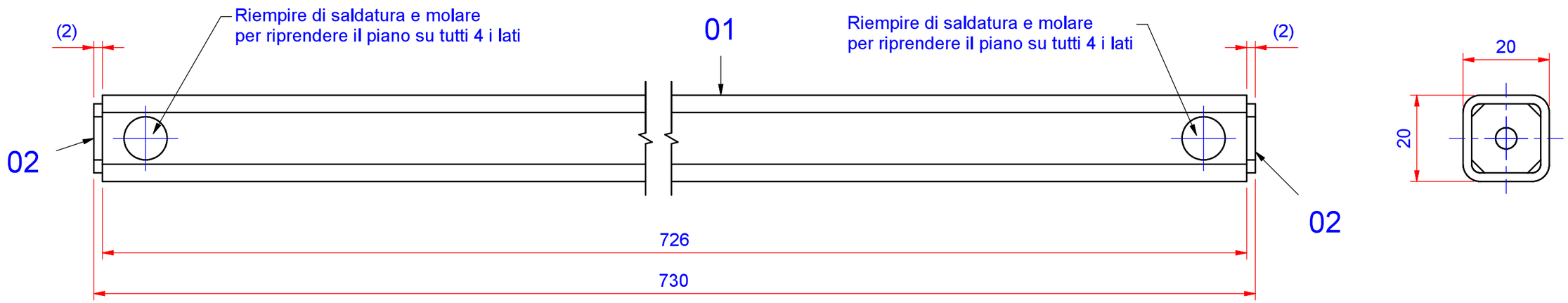

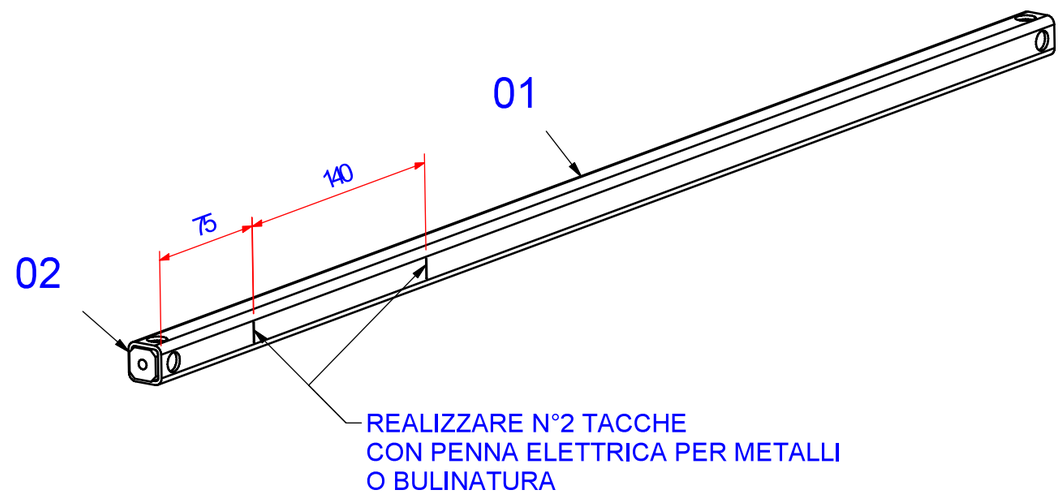

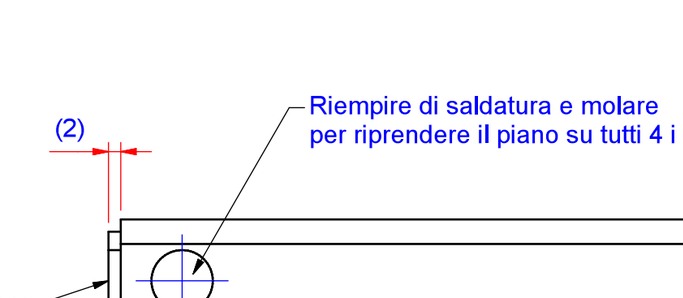

Smussi non quotati 3x45°

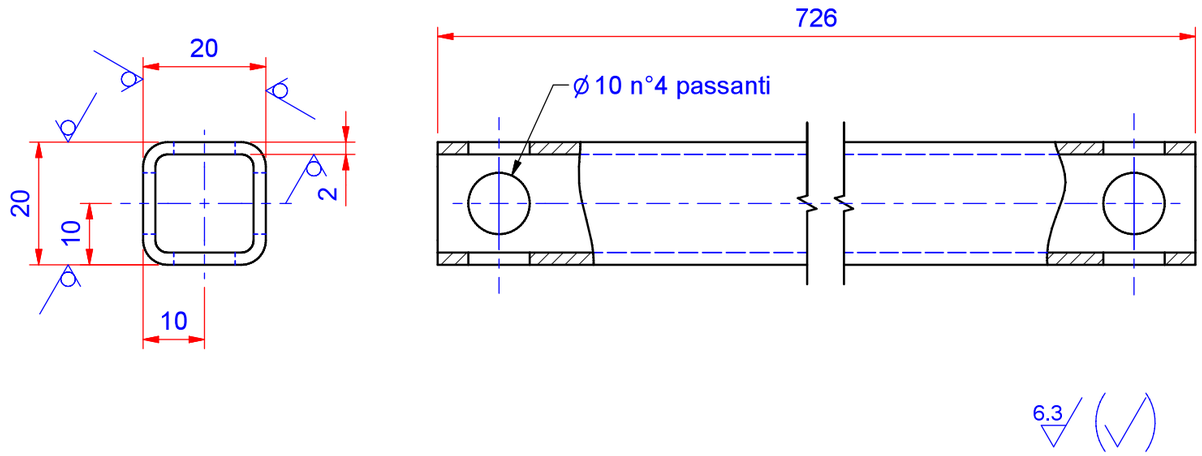

Eliminare bave e smussare spigoli vivi

Pos.	Qtà	Materiale	Dim e stato di fornitura	Note
02	2	Traf. Fe 360 UNI 10233/3	Quadro 20 UNI EU 59	
01	1	Lam. Fe 360 UNI 7810	Tub. 20x20x2 UNI 7812	

TOLLERANZE PER LAVORAZIONI ALLE MACCHINE UTENSILI

TOLLERANZE DIMENSIONALI	GRADO SECONDO UNI ISO 2768-1 m	DIM.	0.5 - 3	3-6	6-30	30-120	120-400	400-1000	1000-2000	2000-4000
		SCOS.	± 0.1	± 0.1	± 0.2	± 0.3	± 0.5	± 0.8	± 1.2	± 2
TOLL. DI FORMA	GRADO SECONDO UNI ISO 2768-2 K	DIM.	FINO A 10	10-30	30-100	100-300	300-1000	1000-3000		
– ⏥		SCOS.	0,05	0,1	0,2	0,4	0,6	0,8		
⊥ ⫽		SCOS.	0,4			0,6	0,8	1,0		

TOLLERANZE ESECUZIONI IN CARPENTERIA

TOLLERANZE DIMENSIONALI	GRADO SECONDO UNI ISO 2768-1 C	DIM.	6-30	30-120	120-400	400-1000	1000-2000	2000-4000		
		SCOS.	± 0.5	± 1	± 1.5	± 2	± 3	± 4		
TOLL. DI FORMA	GRADO SECONDO UNI ISO 2768-2 L	DIM.	10-30	30-100	100-300	300-1000	1000-3000			
– ⏥		SCOS.	0,2	0,4	0,8	1,2	1,5			
⊥ ⫽		SCOS.	0,6		1	1,5	2,0			

ALTRE TOLLERANZE GENERALI: UNIFICAZIONE AETNA GROUP

N.	DESCRIZIONE MODIFICA	N°BOLLA	DATA	FIRMA
1				
2				
3				

MATERIALE	DIM. E STATO DI FORNITURA	TRATTAMENTO SUPERFICIALE	PESO (Kg)	SCALA
Composto (vedi tabella)	Composto (vedi tabella)	Zincatura elettrolitica	0,84	1:1

DATA	BOLLA	EMISS.	APPROV.	
12/02/2016	01055	M.Morri	E. Botteghi	CF 3 / 0 / 0

DENOMINAZIONE
SUPPORTO REGOLAZIONE BOBINA

N° 5890301920

ROBOPAC S.p.A.

A3