ORDINE _____
N. PEZZI _____
DATA CONS. _____
NOTE _____

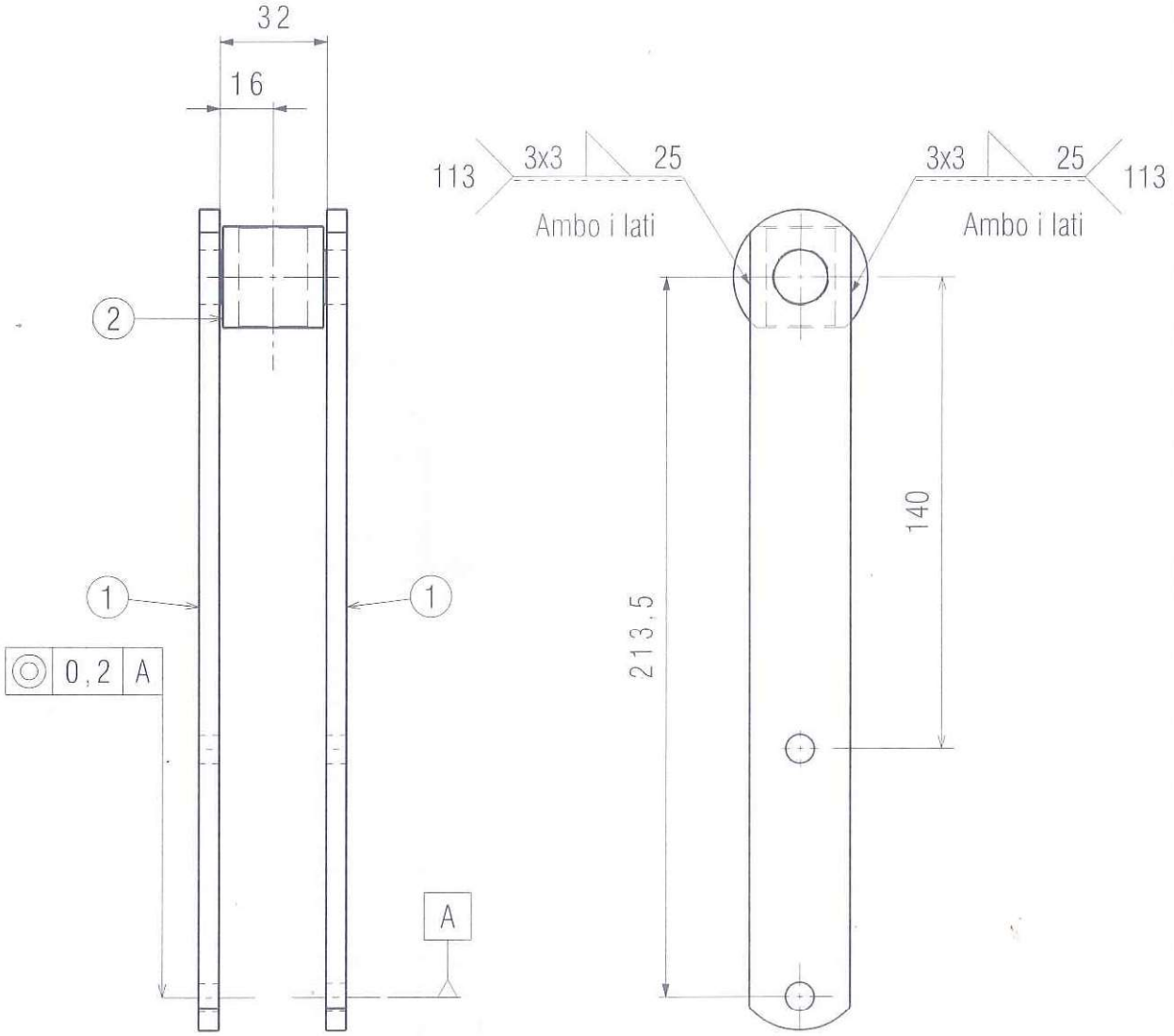

SPECIFICHE DI FORNITURA:
Particolari: eliminare tutte le bave e spigoli da stampaggio o lavorazione, sformi generali 2°
Per altre indicazioni, fare riferimento alle specifiche generali d'acquisto del Gruppo Maschio.

▱ 0,4	—0,2/100	
◯ 0,4	//0,2/100	
◎ 0,25	⊥ 0,2/100	

Angoli ± 1°

Grado di tolleranza per quote prive di indicazione: MEDIO UNI 5307							
Lunghezze e Diametri	da 0 a 6	da 6 a 30	da 30 a 120	120 a 315	315 a 1000	1000 a 2000	2000 a 4000	oltre 4000
Tolleranza	±0.1	±0.2	±0.3	±0.5	±0.8	±1.2	±2.0	±3.0

Pos	Qt	Codice	Denominazione	Note
2	1	16018680	Asse tiro molle inferiore Zn	---
1	2	16313800	Piatto forcella tiro molle	---

Rev.	Scheda N°	Causale	Descrizione/Oggetto Modifica	Disegnato da	Approvato da	Data emissione
1	06-0103	D-1	Modificato part.1	Centis	Donadon	25-06-06

GASPARDO

GASPARDO Seminatrici S.p.A.

Morsano al Tagliamento
33075 Pordenone - Italy
Tel: +39 0434 695410
Fax: +39 0434 695425
www.maschionet.com

PROPRIETA' RISERVATA A NORMA DI LEGGE. USO E RIPRODUZIONE VIETATI.
RESERVED PROPERTY IN ACCORDANCE WITH THE LAW. USE AND COPY FORBIDDEN

Trattamento: Fe ZN 12 2C UNI ISO 2081
Finitura: Giallo iridescente
Materiale: ----
Grezzo: ----

Peso teorico (kg): 0,65
Perimetro (mm): ---- escluse le circonferenze

European | Scala: 1:2 | Codice: **163.1.381.0** | Sostituisce: ----

Descrizione: Ass. forcella tiro molle
Macchina: Vittoria
Gruppo: Elementi operatori

A4