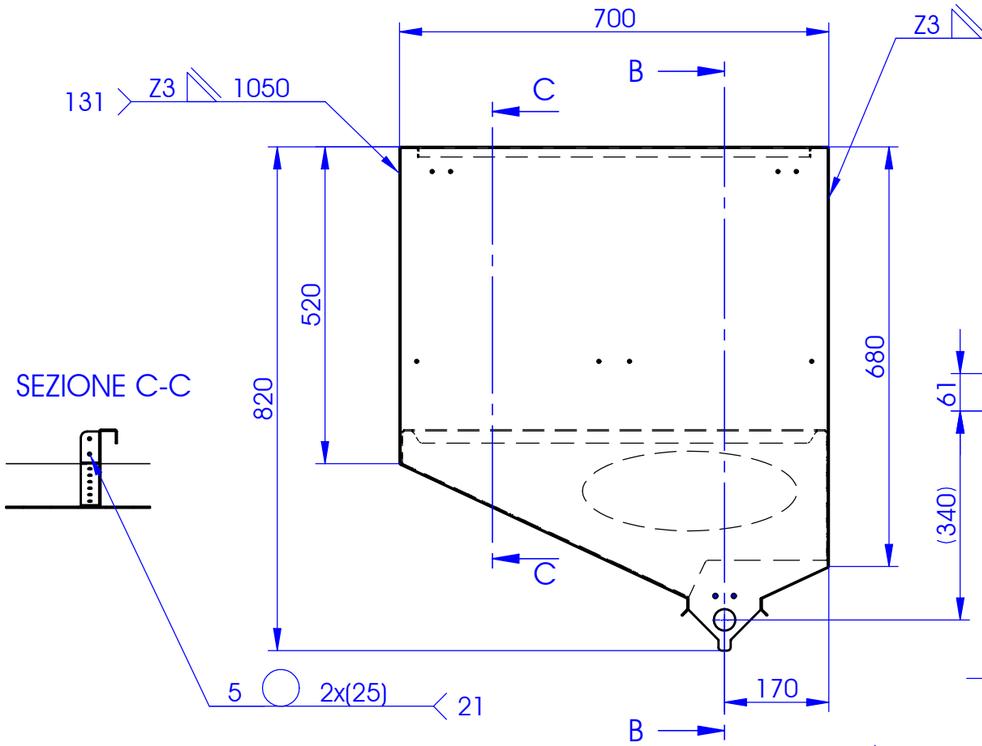

SEZIONE C-C

saldare esternamente lungo gli spigoli e successivamente smerigliare

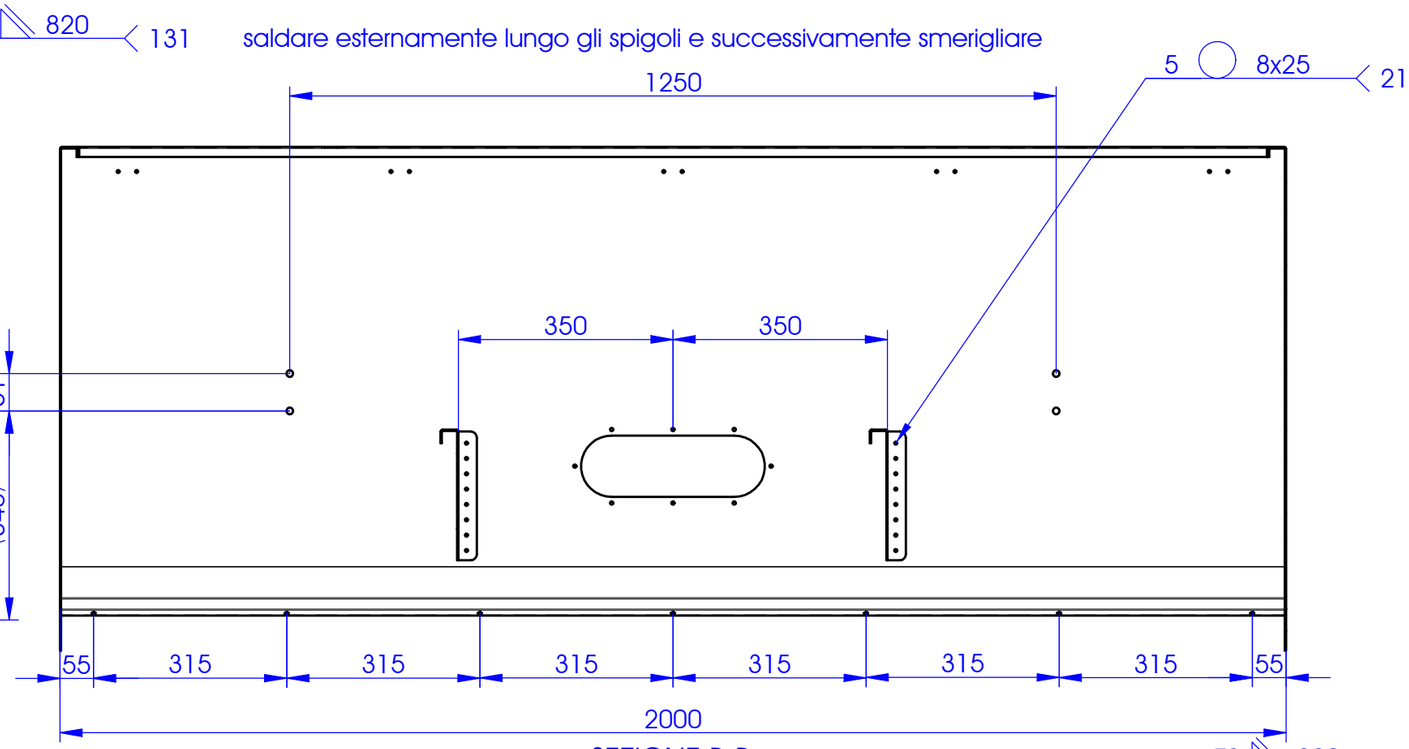

SEZIONE B-B

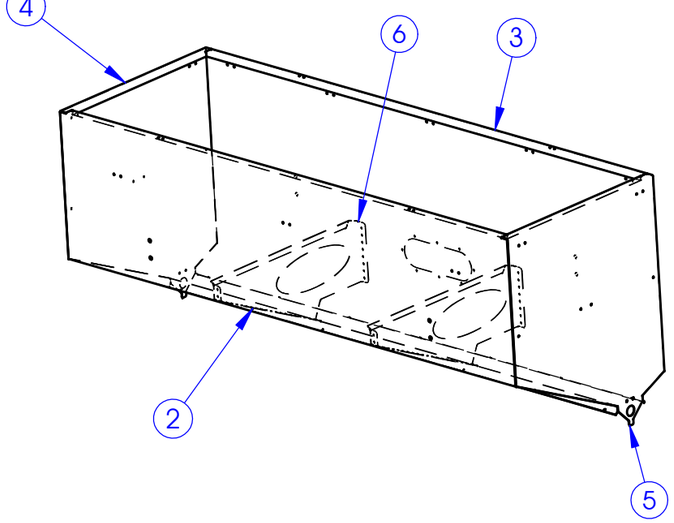

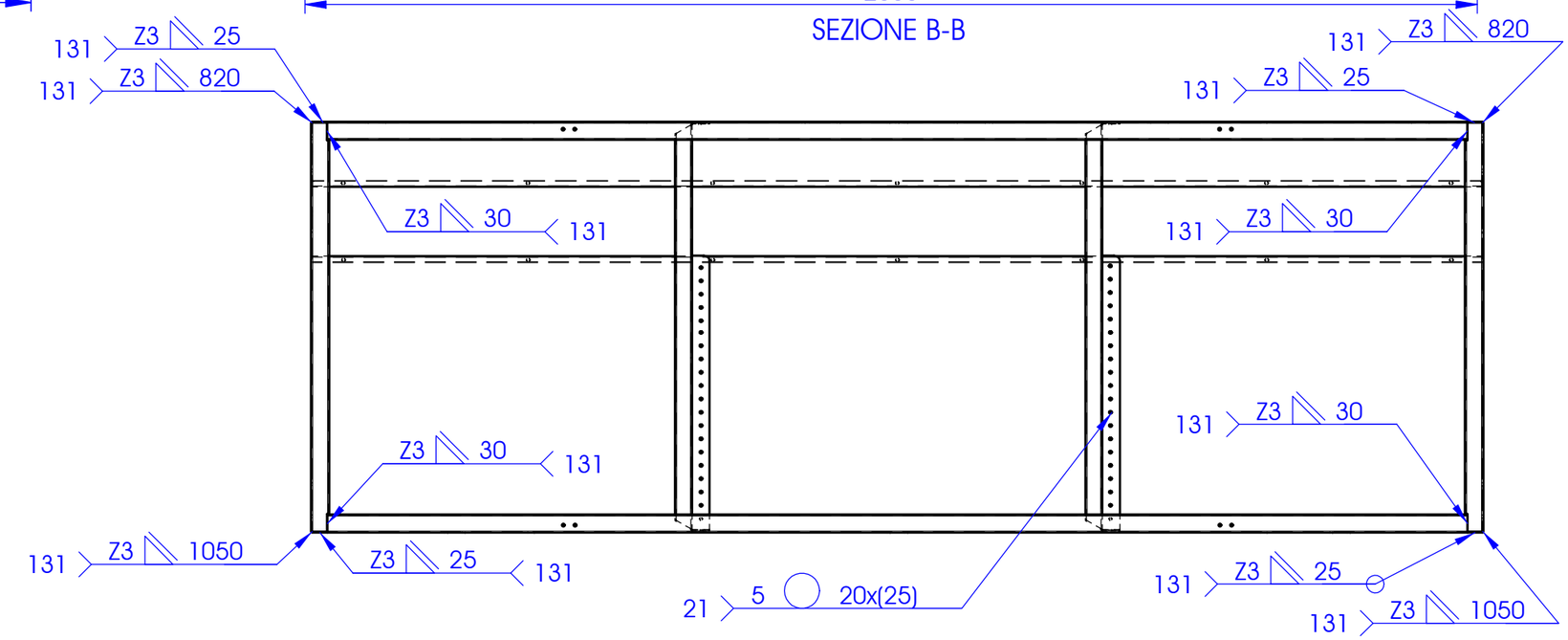

Specifiche di fornitura: particolari devono essere puliti da qualsiasi residuo di lavorazione. Eliminare bave e spigoli da stampaggio o lavorazione; stormi generali 2°; raggi non quotati:R=1, smussi non quotati: 0.5x45°.Per ogni ulteriore specifica, contattare l'Ufficio Tecnico

Supply specifications: parts must be cleaned from any residual processing. Remove all punching burs after machining or press-forming process; draft angle 2°; fillets not quoted:R=1, chamfers not quoted: 0.5x45°. For other specifications please contact the Technical Department.

Tolleranze geometriche / General geometrical tolerances

▱ 0.3	⌓ 0.3	◎ 0.2	⊥ 0.2/100
—0.2/100	// 0.2/100		

Tolleranze generali per angoli / General tolerance for angular

Angolo/Angular	±0° 5'

Tolleranze generali/General tolerance: UNI EN 22768/1-Media/Medium

Lunghezza e diametro / Lenght and diameter	0.00 6.00	6.00 30.00	30.00 120	120 315	315 1000	1000 2000	2000 4000	> 4000
Tolleranza/Tolerance	±0.1	±0.2	±0.3	±0.5	±0.8	±1.2	±2.0	±3.0

Revisione Revision	N°scheda N°card	Descrizione modifica Modification detail	Disegnato da Drawn by	Approvato da Approved by	Data approvazione Approvation date
1	77-2016				20/12/2016

Codice/Code: **32201410**

Materiale/Material:

Descrizione del grezzo/Blank description: /

Spessore/Thickness: / /

Trattamento/Treatment: /

Finitura superficiale/ Surface finishing: CATAFORESI / VERN.Rosso

Data creazione/Creation date: 23/02/2013

Disegnato da/Drawn by:

Sostituisce/Replace: 32201410_0

European | Metric | A3 | Scala/Scale 1:5 | Peso Weight 66,1 kg | Perimetro Perimeter /