Revisioni				
Rev.	Descrizione	Data	Disegnatore	Approvata da
A	Inserito N° 3 fori M5	14/07/2021	Malvasi	D'abrusco

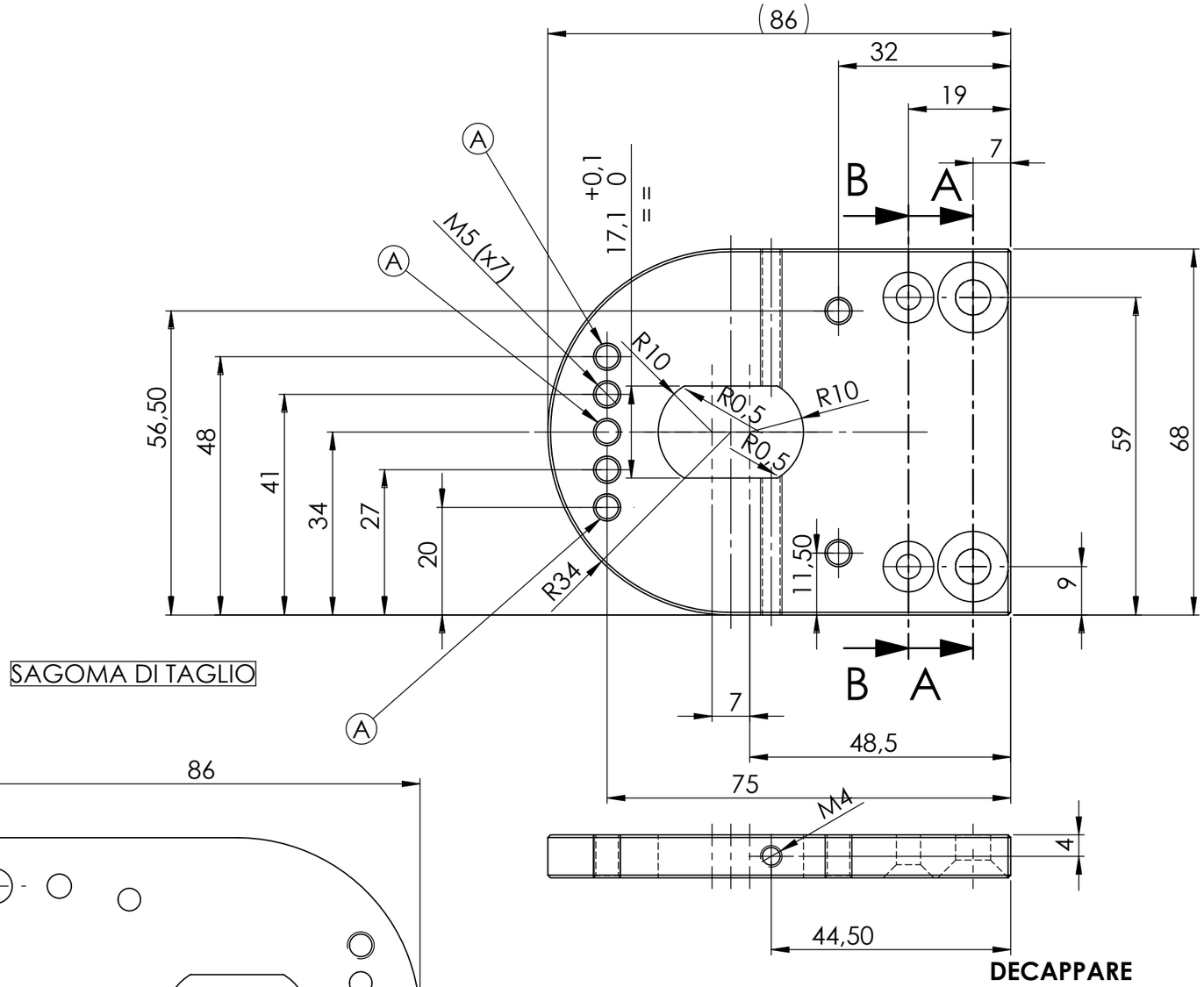

SAGOMA DI TAGLIO

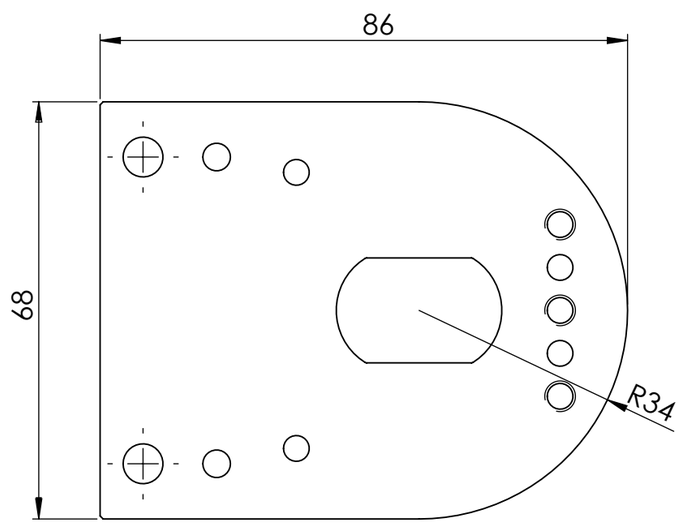

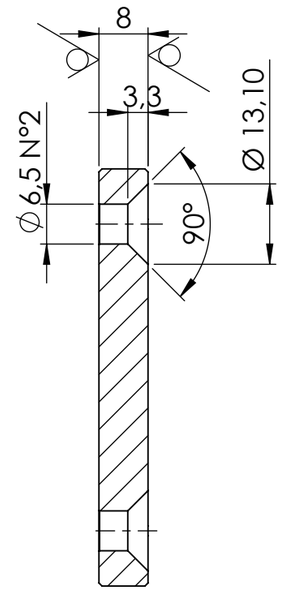

SEZIONE A-A

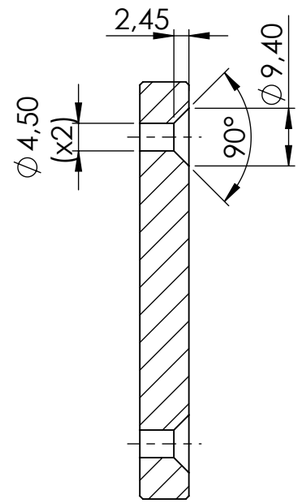

SEZIONE B-B

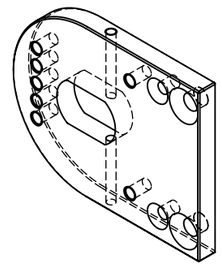

6.3 ( )

DECAPPARE

POS	CODICE	DESCRIZIONE	LUNGH	QTA
1	PL3000FQ080	Lamiera in ferro Fe37 laminato non trattato spessore 80/10		1

Grado di lavoraz.	Modifiche	Data	DATA_REV	MOD_REV	Tratt. superf.	Disegnatore
( )					Fosfatazione	M. Malvasi
					Tratt. termico	Controllato
					-	D. D'Abrusco

Scostamenti per quote senza indicazione di tolleranza — Smussi non quotati 1x45°

Data: 05-05-2021

Superfici lavorate: Angoli ±30'				Carpenteria: Angoli ±30'				
Quote:	0–20	>20–100	>100–300	>300	0–100	>100–500	>500–2000	>2000–5000	>5000
Toller.	±0,15	±0,25	±0,40	±0,80	±0,50	±0,80	±1.5	±2	±3

Formato: A3

Ros s.r.l.
Via Crosera, 42 - Zona Industriale
33082 AZZANO DECIMO (PN)
Tel. 0434 633318 r.a. - Fax 0434 640639
C.F. e P. IVA 01278530934

Denominazione: Spalla sin. supporto rullo rinvio Easy 2

CONFIDENTIAL

Scala: 1:1

Nr. disegno: OCM0030197

Rev.: 1

Realizzare la sagoma con taglio laser, compresi i fori di ø6.5 e ø4.5
Le svasature e le maschiature andranno realizzati a macchina.

N.B. lo smusso visibile nella sagoma ha solo valore indicativo