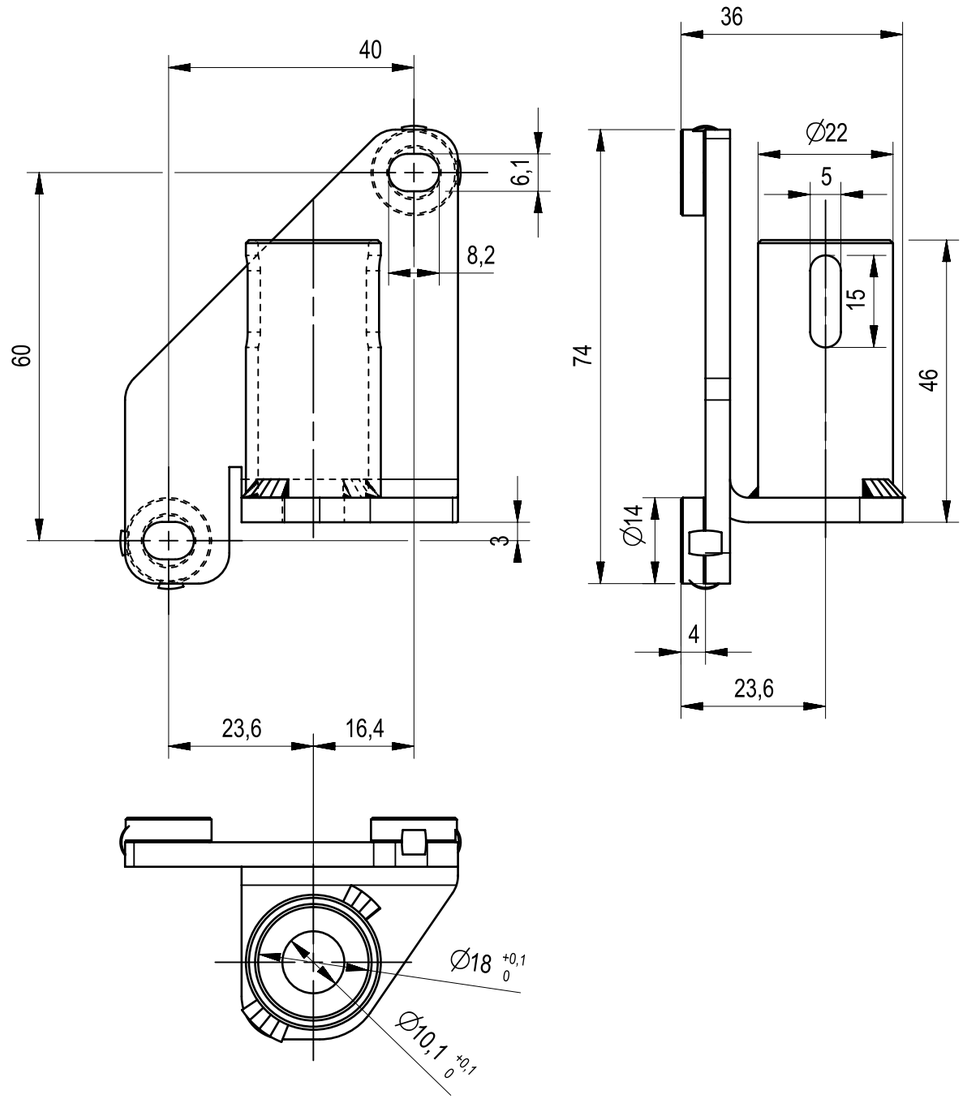

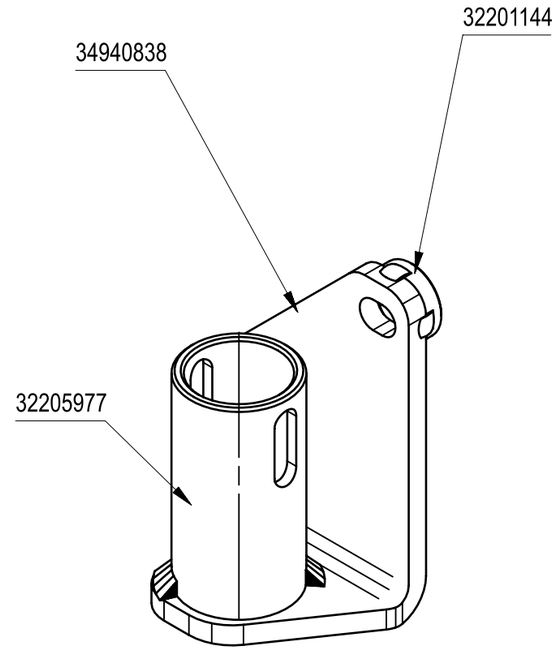

Saldatura 3x3-E

Welding 3x3-E

Zincatura secondo capitolato A. Carraro 87350002

Zinc coat as A. Carraro specification 87350002

0B1	1				
TIPO	Q.tà	N°	DESCRIZIONE MODIFICA	Modificato	Data

TOLLERANZE GENERALI/*GENERAL TOLERANCES* : ALBERI/*SHAFTS* h13 FORI/*HOLES* H13
DIMENSIONI LINEARI/*LINEAR DIMENSIONS* : <6±0.1 6÷30±0.2 30÷120±0.5 120÷315±0.8 315÷1000±1.2
DIMENSIONI ANGOLARI/*ANGULAR DIMENSIONS* : ±30' INTERASSI/*PITCH* : ±0.5 FILETTATURE/*THREADS* : 6H 6g

TRATTAMENTI TERMICI O SUPERFICIALI / *HEAT TREATMENT OR COATINGS*	1		3		Durezza Sup. (HRC)/*Skin Hardness* -
	2		Profondità (mm)/*Depth* -		Res. a Cuore (kg/mm²)/*Core Resistance* -

UNI 936 A3	SCALA/*SCALE* 1:1	MASSA (kg)/*MASS*	MATERIALE / *MATERIAL* -	STATO GREZZO / *ROUGH*	TRATT. GREZZO / *ROUGH TREAT.*

Il presente disegno è esclusiva proprietà della ditta ANTONIO CARRARO SpA. Ne è vietata la riproduzione o la divulgazione a terzi senza autorizzazione scritta.
This drawing is exclusive property of Antonio Carraro SpA. It is forbidden the reproduction or divulgation to outside parties/third parties without written authorization.

DISEGNATO / *DRAWN*	DATA / *DATE*	Sostituisce il *Replaces*	Note
A. Bresolato	*17-Feb-2021*		
APPROVATO / *APPROVED*	DATA / *DATE*	Sostituito dal *Replaced by*	

ANTONIO CARRARO
R&D

DENOMINAZIONE / TITLE
Supporto attivazione emergenza sollevatore compl.

GRUPPO/*GROUP* -

CODICE GREZZO/*ROUGH No.*

CODICE DISEGNO / PART No. 3 5015 289

REV. 00