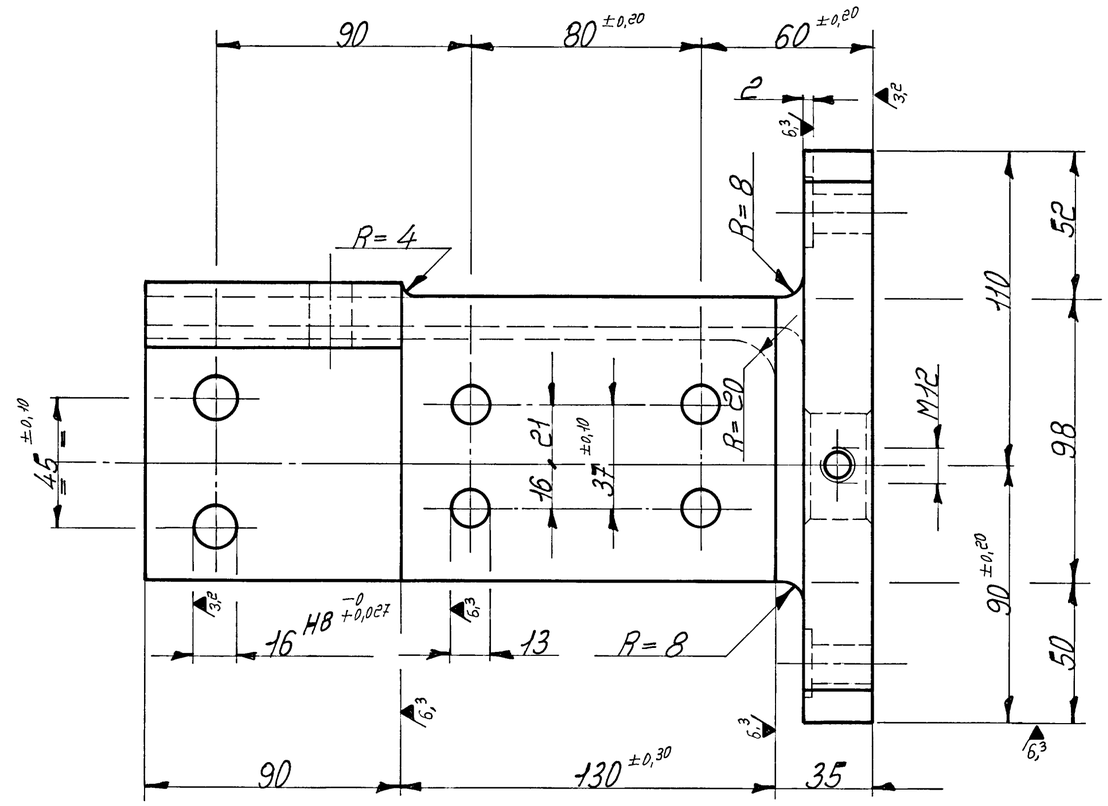

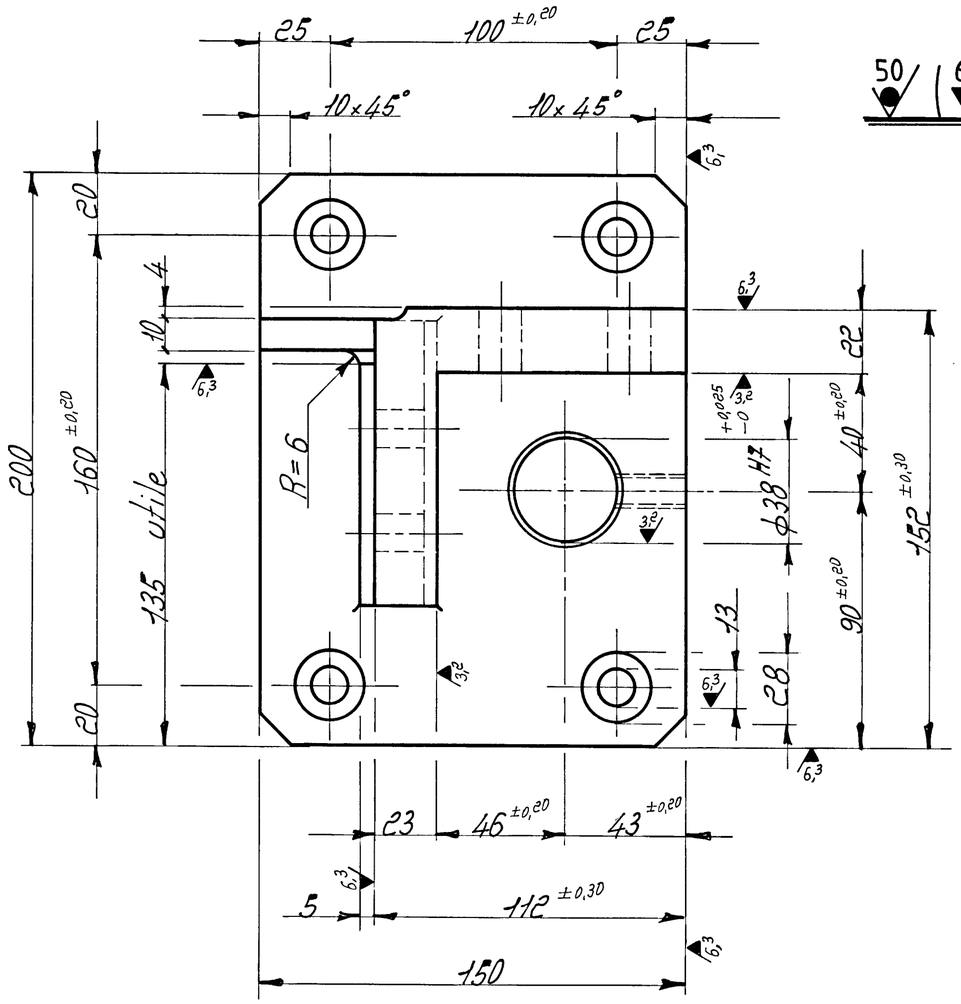

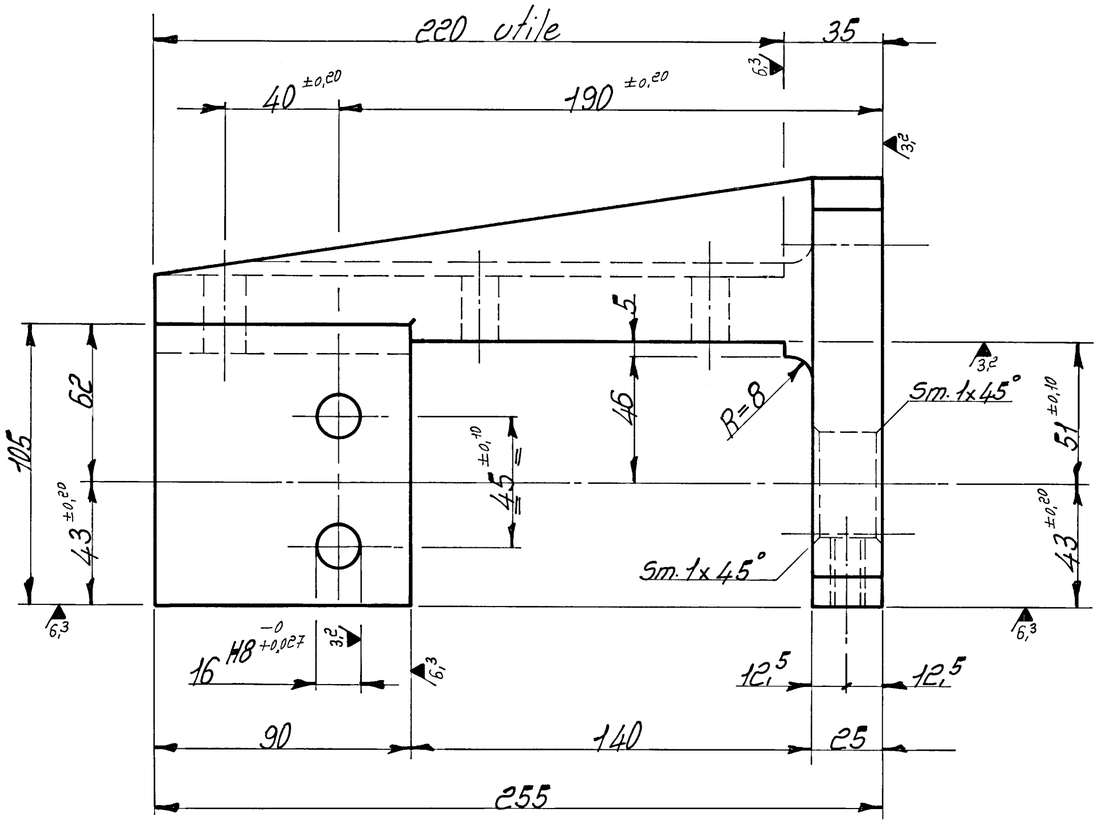

FOSFATAZIONE

		QUANTITÀ	MATERIALE	TRATT. TERMICO	HRc
		1	Ghisa G 400/15		
		SCALA	DENOMINAZIONE		POSIZ. N°
			Mensola raddrizzatore		280
		DATA	MACCHINA	TIPO	DISEGNATO
MODIFICHE	DATA	13-7-90	FILO SPINATO	B.V.M.	Bonalumi
Abbondio Vitari S.p.A.		CODICE			
		MATER. PRIM.	4 0 2 0 8 7 0 2 0		—
		SEMI LAVOR.	5 1 0 6 7 0 9 7 0		—