PROPRIETA' DELLA FRIULSIDER S.p.A. SENZA AUTORIZZAZIONE SCRITTA DELLA STESSA IL DISEGNO NON POTRA' ESSERE UTILIZZATO PER LA COSTRUZIONE DELL'OGGETTO RAPPRESENTATO NE VENIRE COMUNICATO A TERZI O RIPRODOTTO, LA SOCIETA' TUTELA I PROPRI DIRITTI A TERMINE DI LEGGE.

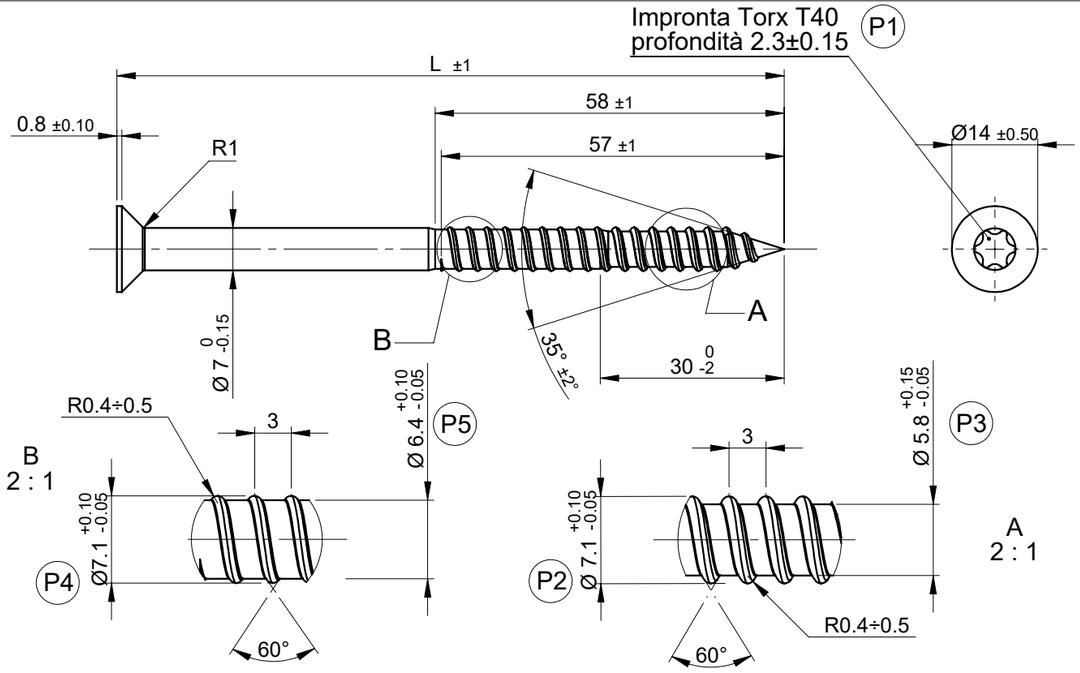

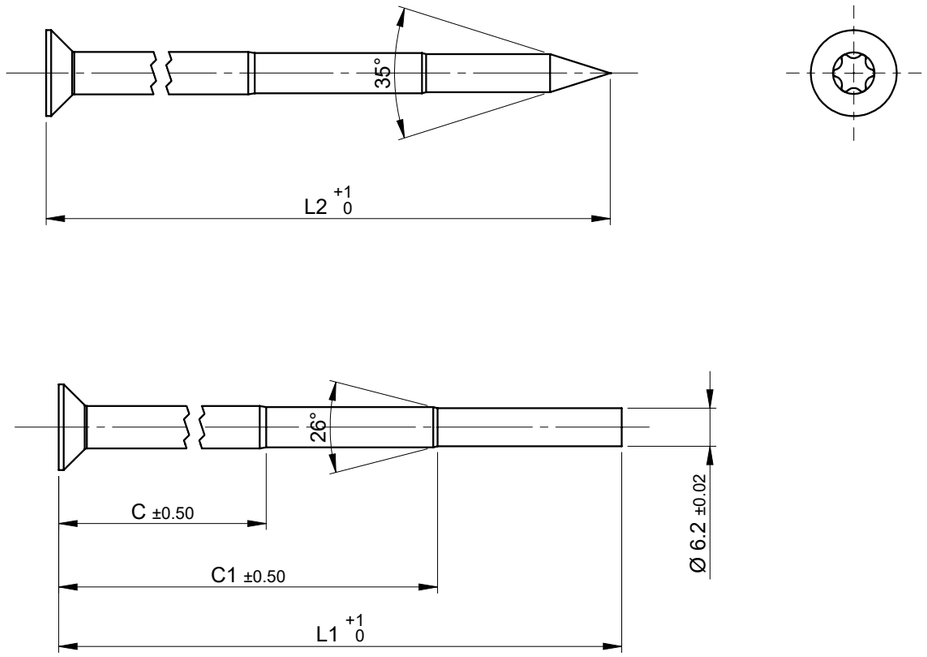

07298	Ø7x298	299	299	298	241	269	
07268	Ø7x268	269	269	268	211	239	
07238	Ø7x238	239	241	240	181	209	
07208	Ø7x208	209	211	210	151	179	
07168	Ø7x168	169	171	170	111	139	
07148	Ø7x148	149	151	150	91	119	
07128	Ø7x128	129	131	130	71	99	
07108	Ø7x108	109	111	110	51	79	
07088	Ø7x88	89	91	90	31	59	
07068	Ø7x68	69	71	70	11	39	
(. . . . .)	Denomin.	L	L1	L2	C	C1	S

(P6) **PROVA TORSIONE VITE SU RIDUZIONE CENTRALE "B" ≥ 26Nm**
Torsion test screw on central reduction "B" ≥ 26 Nm

05768r (. . . . .)	Vite grezza + Zinc. alta res. grigio opaco 10µm secondo specifica ST003 Raw screw + Opac gray hight resistance10µm according to ST003
05768b (. . . . .)	Vite grezza + Zincatura Bianca 5µm A2K UNI EN ISO 4042 Raw screw + White zincplating 5µm A2K UNI EN ISO 4042
05768a (. . . . .)	Vite grezza in acciaio da stamp. a freddo 0,17 ≤ Cnom ≤ 0,24 Classe min 6.8 - Rm min 650N/mm² Raw screw cold forming 0,17 ≤ Cnom ≤ 0,24 - min Class 6.8 - Rm min 650N/mm²
CODICE/CODE	DENOMINAZIONE/DENOMINATION

TRATTAMENTO / TREATMENT: SEE THE TABLE
MATERIALE / MATERIAL: SEE THE TABLE

P CARATT. PRINCIPALE / MAIN CHARACTERISTIC
◯ OBBLIGO DOCUM. CARTA DI CONTROLLO / TEST CERTIFICATE MUST BE EXHIBITED
* INTERVENTI DI MODIFICA / ADJUSTMENTS

RESPONSABILITÀ	DISEGNATO	CONTROLLATO	APPROVATO	DESCRIZIONE MODIFICA
DATA	12/12/2019	12/12/2019	13/12/2019	
FIRMA	SIMONIT	NAZZI	PALMIERI	

FRIULSIDER
YOUR FIXING FACTORY

DENOMINAZIONE / DENOMINATION: VITE TPS Ø7 per tassello X3 - impronta TORX T40
SCREW TPS Ø7 for plug X3 - recess TORX T40

SOSTITUISCE DIS. N°

SCALA / SCALE: 1:2 | SEE THE TABLE | N° DISEGNO / DRAWING No. **05768007** | N° REV. / REV.No. **.01**

TOLLERANZE GENERALI: UNI - ISO 2768 m - k
DIMENSIONI LINEARI: 0,5/3 ±0.1; 3/6 ±0.1; 6/30 ±0.2; 30/120 ±0.3; 120/400 ±0.5; 400/1000 ±0.8; 1000/1200 ±1.2
DIMENSIONI ANGOLARI: <10 ±1; 10/50 ±0 30'; 50/120 ±0 20'; 120/400 ±0 10'; >400 ±0 5'
SMUSSI: 0,5/3 ±0.2; 3/6 ±0.5; >6 ±1
DI FORMA E POSIZIONE simmetria: <400 0.6; 100/300 0.6; 300/1000 0.8; 1000/3000 1
DI FORMA E POSIZIONE oscillazione circolare: 0.2
SIMBOLO GRADO DI RUGOSITA': N3 0.1 / 4; N4 0.2 / 8; N5 0.4 / 16; N6 0.8 / 32; N7 1.6 / 63; N8 3.2 / 125; N9 6.3 / 250; N10 12.5 / 500; N11 25 / 1000; N12 50 / 2000
Ra micron / micron in; AA CLA