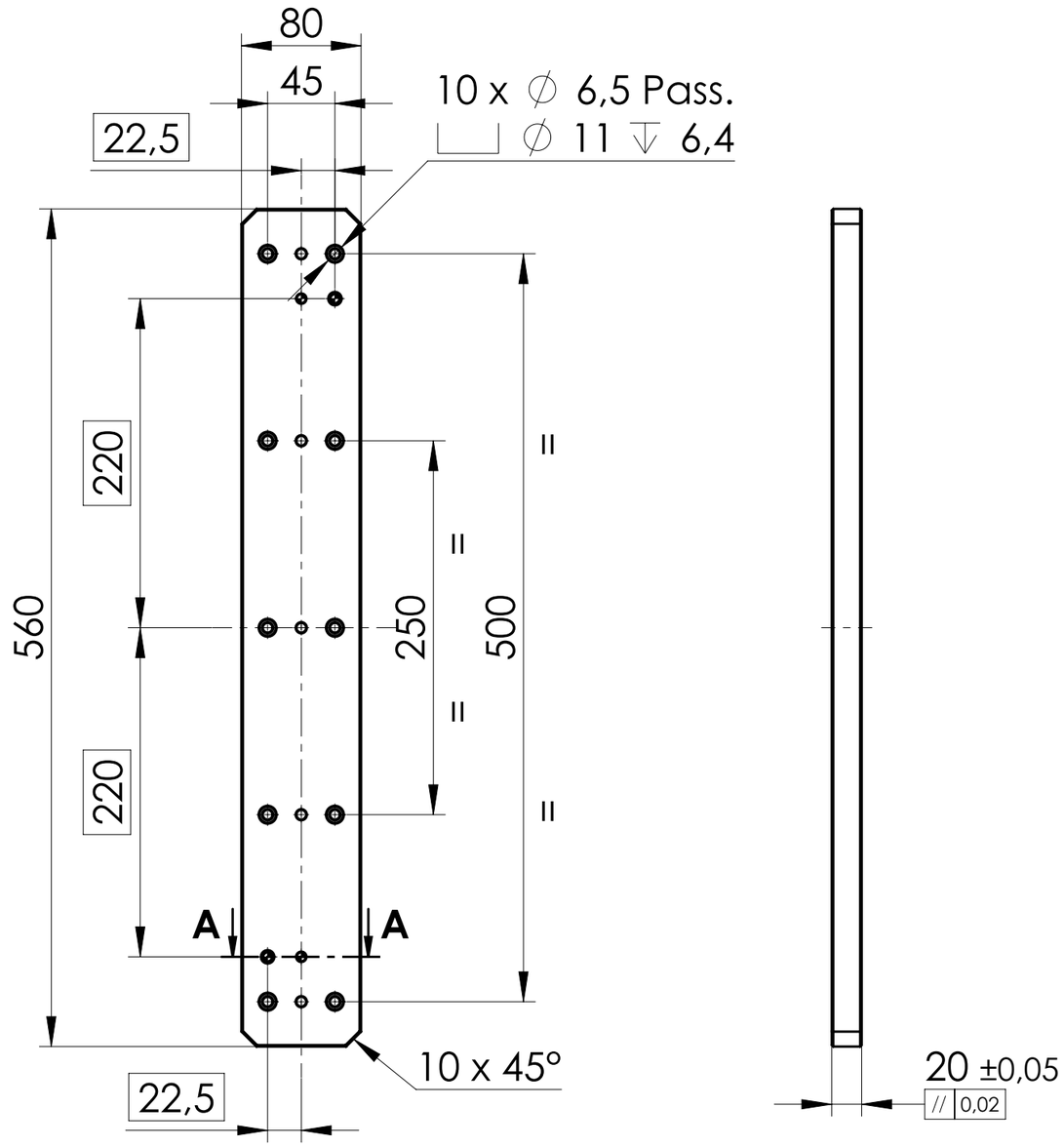

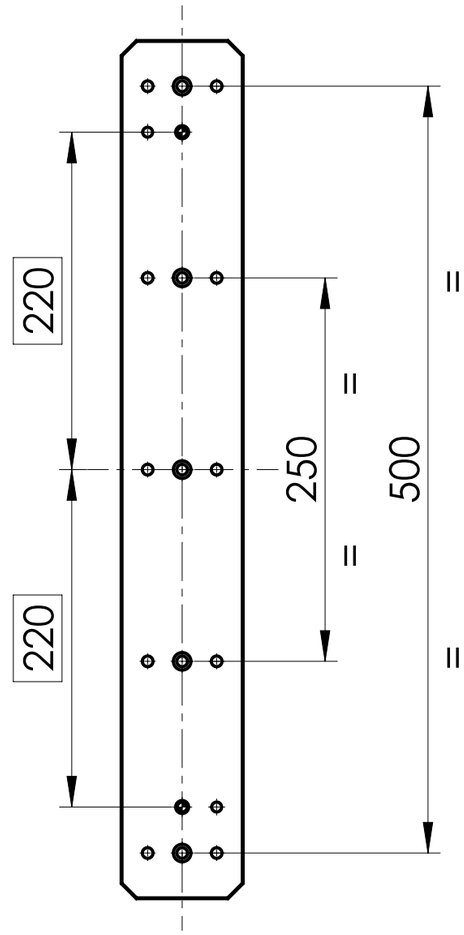

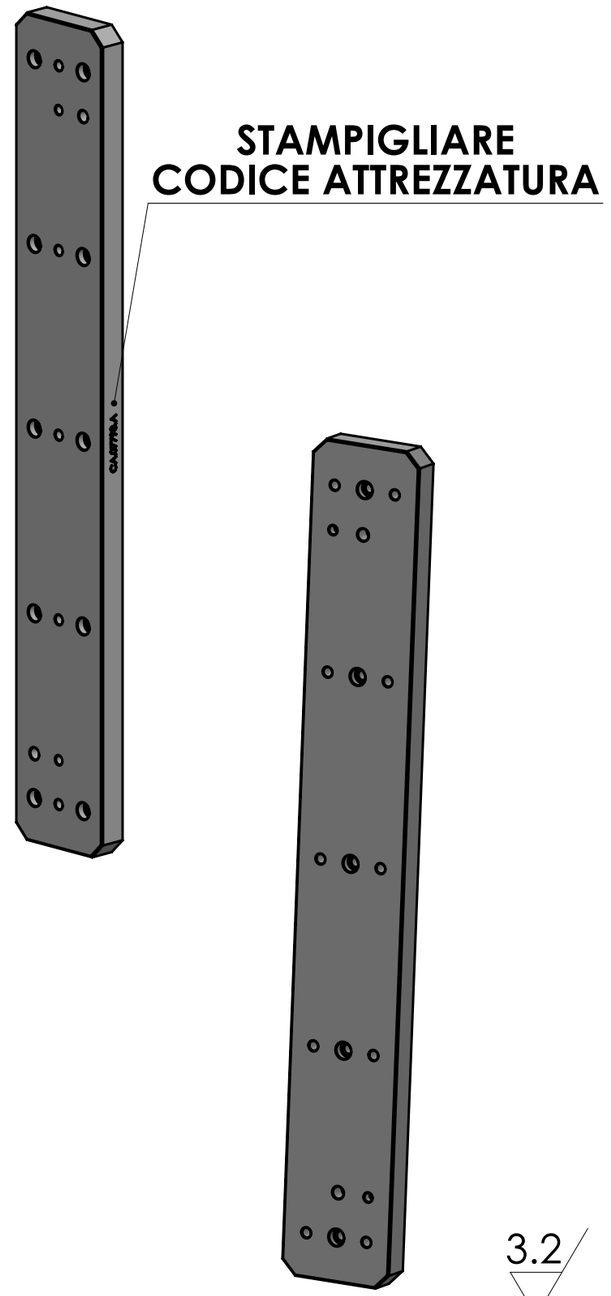

3.2

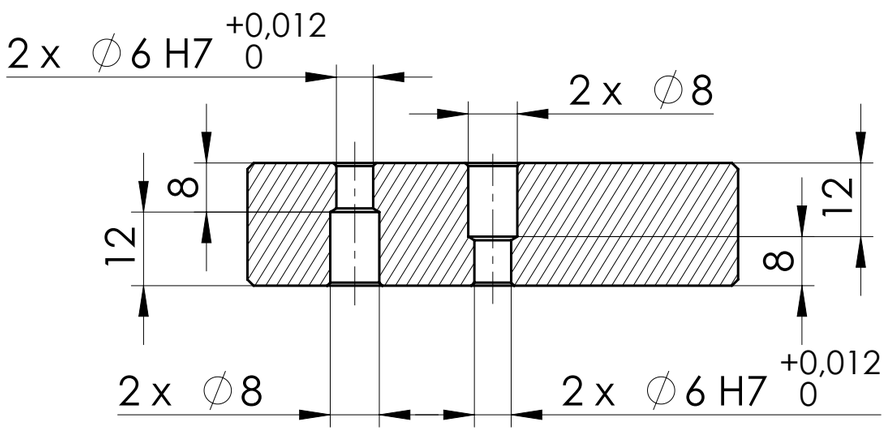

Sez. A-A

PMP INDUSTRIES®

LA PROPRIETA' DI QUESTO DISEGNO E' TUTELATA A TERMINI DI LEGGE
E' VIETATO RIPRODURLO E/O CEDERLO A TERZI SENZA NOSTRA AUTORIZZAZIONE SCRITTA
PROPERTY OF THIS DRAWING IS PROTECTED ACCORDING TO THE LAW
IS FORBIDDEN TO REPRODUCE AND/OR DISCLOSE IT TO OTHER PARTIES WITHOUT OUR WRITTEN AUTHORISATION

SCOSTAMENTI DIM. OVE NON SPECIFICATI / Dim. deviation if not otherwise indicated
- PARTI RICAVATE PER GETTO /Casted Parts - RIF/Acc to - UNI EN ISO 8062 >> CT8
- PARTI FORGIATE / Forged Parts - RIF/Acc to - UNI EN 10243 >> GRADE F
- PARTI LAVORATE - DIM. LINEARI / Machined Parts - Linear dims. (UNI EN 22768/1)

> =	0	3	6	30	120	400	1000	2000
<	3	6	30	120	400	1000	2000	-
+ / -	0,05	0,05	0,1	0,15	0,2	0,3	0,5	1,0

- PARTI LAVORATE - DIM. ANGOLARI / Machined Parts - Angles (UNI EN 22768/1)

> =	0	10	50	120	400
<	10	50	120	400	-
+ / -	1° 00'	0° 30'	0° 20'	0° 10'	0° 05'

TOLLERANZE DI FORMA E POSIZIONE
ISO2692
Form and position tolerancies

DATA / Date	DISEGNATO / Drawn	MATERIALE / Material	MASSA / Weight - kg
06/04/2023	Deana F.	**S355JR**	6.86 ±5%

DESCRIZIONE / Description
Base piastra guida battuta carrello - Isola Montaggio Assali 725 NACCO

SMUSSI N.Q.	COMM. ATTREZZATURA	
1x45°		
RACC. N.Q.	FOGLIO / Sh.	DI / Of
R0.4	1	1
SCALA / Scale	FORMATO / Size	
1:5	A3	

RIVESTIMENTO SUPERF. / Surface Coating: Fosfatazione

TRATT. TERMICO FINALE / Final Heat Treatment

PROFONDITA' TRATT. TERM./Heat Treatm. Depth

DUREZZA SUPERFICIALE / Surface Hardness

DIS. GREZZO N. / Row Material Drawing Nr.

DISEGNO N. / Drawing Number
CA.07797.A