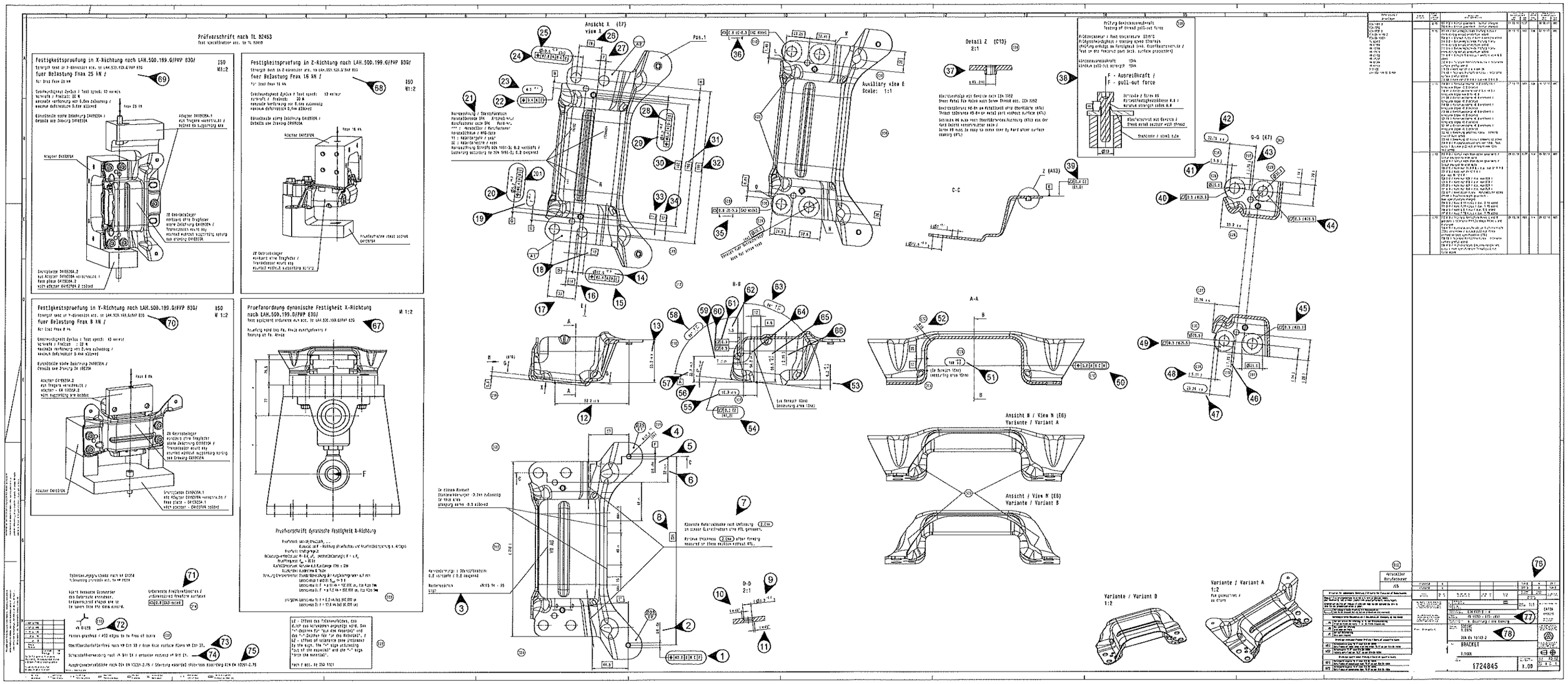
Prüfvorschrift nach TL B2453
Festigkeitsprüfung in X-Richtung nach LAH.500.199.G/FVP B30/
fuer Belastung Fmax 25 kN /
Festigkeitsprüfung in Z-Richtung nach LAH.500.199.G/FVP B30/
fuer Belastung Fmax 16 kN /
Festigkeitsprüfung in Y-Richtung nach LAH.500.199.G/FVP B30/
fuer Belastung Fmax 8 kN /
Pruefanordnung dynamische Festigkeit X-Richtung
nach LAH.500.199.G/FVP B30/
Pruefvorschrift dynamische Festigkeit X-Richtung
Ansicht X (E7)
View X
Auxiliary view E
Scale: 1:1
Detail Z (C13)
2:1
C-C
G-G (E7)
B-B
A-A
D-D
2:1
Ansicht N / View N (E6)
Variante / Variant A
Ansicht / View N (E6)
Variante / Variant B
Variante / Variant B
1:2
Variante / Variant A
1:2
F - Ausreißkraft /
F - pull-out force
BRACKET
1724845