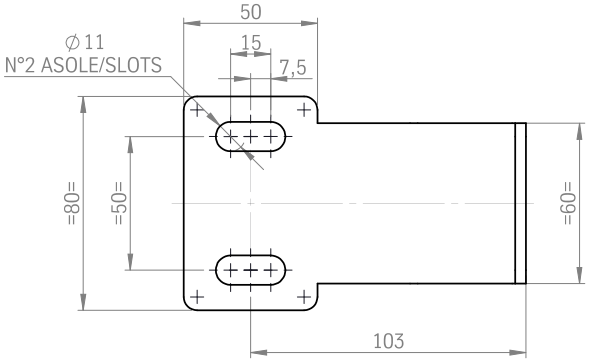

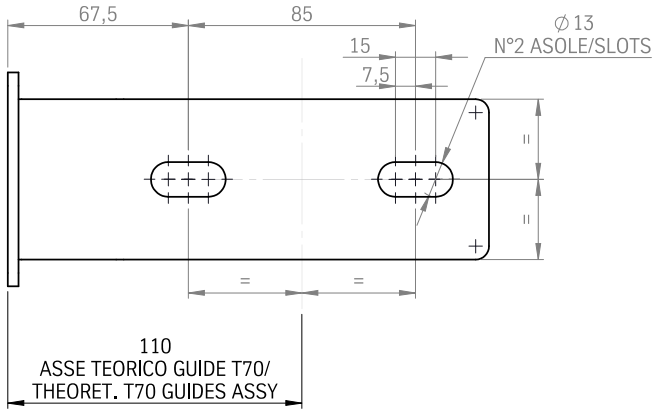

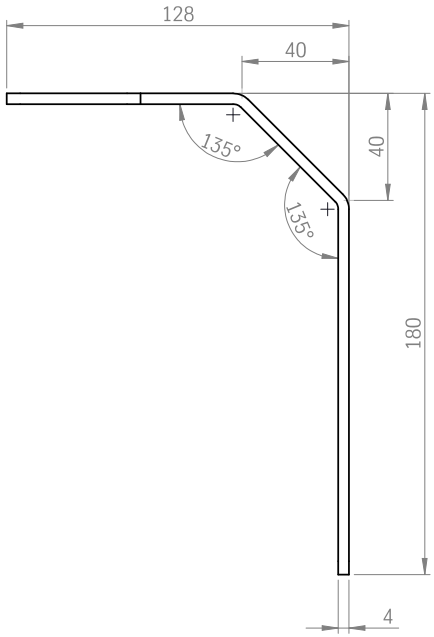

NOTE:

- ELIMINARE BAVE E SPIGOLI TAGLIENTI
/BURRS AND SHARP EDGES ARE NOT ALLOWED

- RAGGI DI PIEGA NON QUOTATI R4
/FOLDING RAD UNLISTED R4

- RACCORDI NON QUOTATI R5
/FILLET RADII NOT LISTED R5

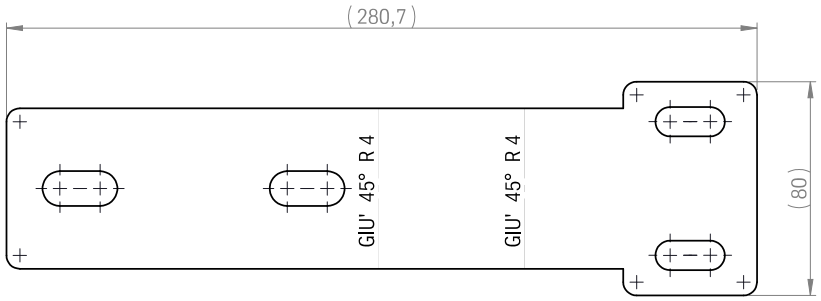

SVILUPPO APPROSSIMATIVO / APPROXIMATE UNFOLDING

REV.	AREA	DESCRIZIONE / DESCRIPTION	DATA DATE	REDATTO DRAWN	VERIFICATO CHECKED	APPROVATO APPROVED
A		PRIMA EMISSIONE/FIRST EMISSION	19/04/2021	M.Pinelli	M.Saputelli	M.Saputelli

REVISIONI / REVISION

KC

STATO: PRELIMINARY

PER LE QUOTE SENZA INDICAZIONI DI TOLLERANZA FARE RIFERIMENTO ALLA NORMA ISO 2768-mK
TOLLERANCES UNLESS OTHERWISE NOTED REFERS TO ISO 2768-mK
QUOTE \ DIMENSIONS: mm

MATERIALE\MATERIAL: \1.0037 (S235JR)

PESO\WEIGHT : (Kg) 0.52

TRATTAMENTO\FINISH: ZINCATURA ELETTROLITICA Fe/Zn 12C1A\ ELECTROPLATED ZINC COATING Fe/Zn 12C1A

DENOMINAZIONE\PART NAME: STAFFA PUNTONE IN FOSSA / PIT STOP BUFFER BRACKET

REDATTO\DRAWN: M.Pinelli
VERIF.\CHECKED: M.Saputelli
APPROV.\APPR.ED: M.Saputelli
DATA\DATE: 02/03/2021
COMPLESSIVO\PROJECT: 43 BL

IL PRESENTE DISEGNO E' DI PROPRIETA' DI TK Home Solutions srl E OGNI DIVULGAZIONE O RIPRODUZIONE PARZIALE O INTERA SENZA AUTORIZZAZIONE SCRITTA DI TK Home Solutions srl E' PROIBITA

THE INFORMATION CONTAINED IN THIS DRAWINGS IS THE SOLE PROPERTY OF TK Home Solutions srl. ANY DIFFUSION OR REPRODUCTION IN PART OR AS A WHOLE WITHOUT THE WRITTEN PERMISSION OF TK Home Solutions srl IS PROHIBITED.

FORMATO SIZE: A3
FOGLIO SHEET 1 DI OF 1
SCALA SCALE 1:2
DISEGNO N.\DRAWING N° : 05/43.485
REV. A

REV. CART.: DATA 09/03/2021

DATA ULT MODIF MODELLO: lunedì 19 aprile 2021 17:14:00
DATA ULT MODIF TAV: lunedì 19 aprile 2021 17:14:50