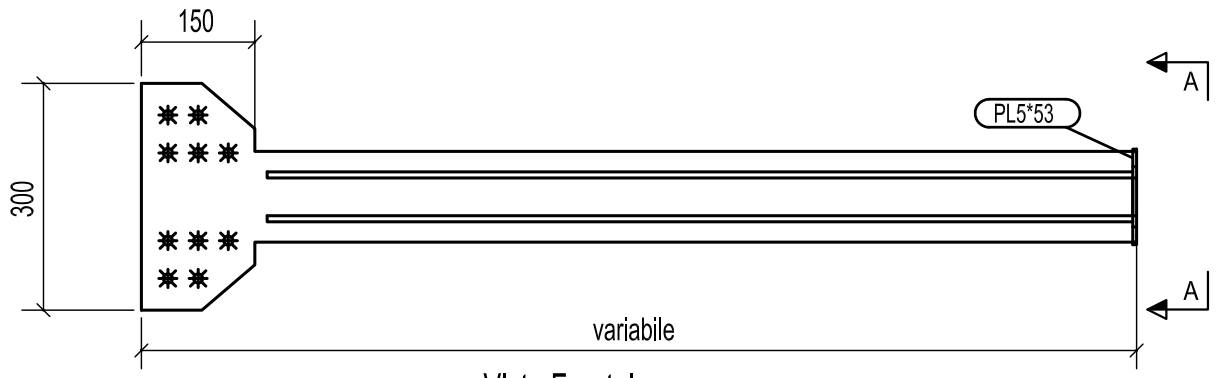

Vista Frontale
1:10

SEZIONE A - A

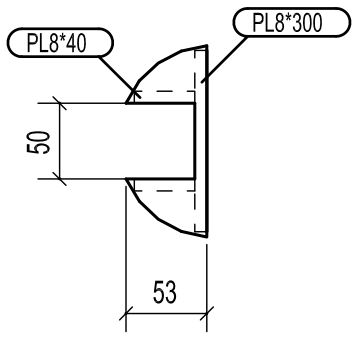

DETTAGLIO ALTEZZE

N. 2 H=1280 mm	N. 4 H=1430 mm
N. 2 H=1330 mm	N. 2 H=1430 mm
N. 2 H=1280 mm	N. 2 H=1480 mm
N. 2 H=1280 mm	N. 2 H=1480 mm
N. 2 H=1330 mm	N. 2 H=1480 mm
N. 2 H=1330 mm	N. 2 H=1480 mm
N. 2 H=1330 mm	N. 2 H=1480 mm
N. 2 H=1330 mm	N. 2 H=1480 mm
N. 2 H=1330 mm	N. 2 H=1480 mm
N. 2 H=1330 mm	N. 2 H=1480 mm
N. 2 H=1330 mm	N. 2 H=1430 mm
N. 4 H=1330 mm	N. 6 H=1430 mm
N. 4 H=1330 mm	N. 2 H=1380 mm
N. 2 H=1380 mm	N. 2 H=1380 mm
N. 4 H=1380 mm	N. 2 H=1330 mm
N. 4 H=1430 mm	N. 2 H=1330 mm
N. 2 H=1430 mm	N. 4 H=1330 mm
N. 4 H=1430 mm	N. 2 H=1280 mm
N. 4 H=1430 mm	N. 2 H=1280 mm

A/137 PIASTRA-SP.8

N°	MARCA REV.	DESCRIZIONE REVISIONE	DATA REV.

SAN MARCO INSULA SCARL
Venezia

GR STRUTTURE srl
Via dell'Artigianato, 7 - Vigodarzere PD
Cel. 3471037552 - 3484151881
Mail: info@grstrutture.it

TITOLO DISEGNO	COLONNINE TIPOLOGICHE A		
CONTRATTO	PARAPETTI BASILICA SAN MARCO	CLASSE ESECUZIONE:	
MODELLATO DA	Geom. Sarah Campanella	PUBBLICATO IL 24.03.2022	
CONTRATTO N°	2204	SCALE 1:5 1:10	A3
DISEGNO N°	[A.137]	REVISIONE N°. 0	