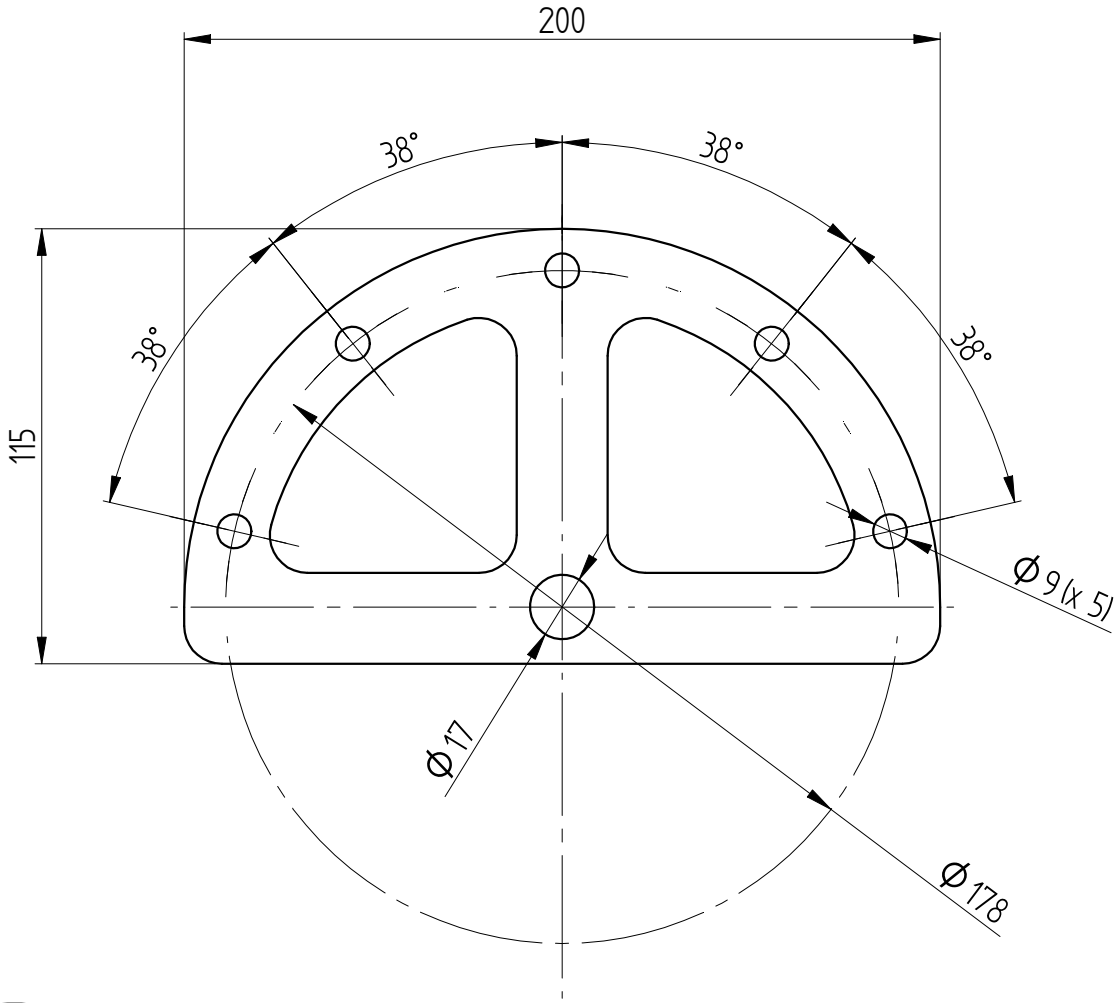

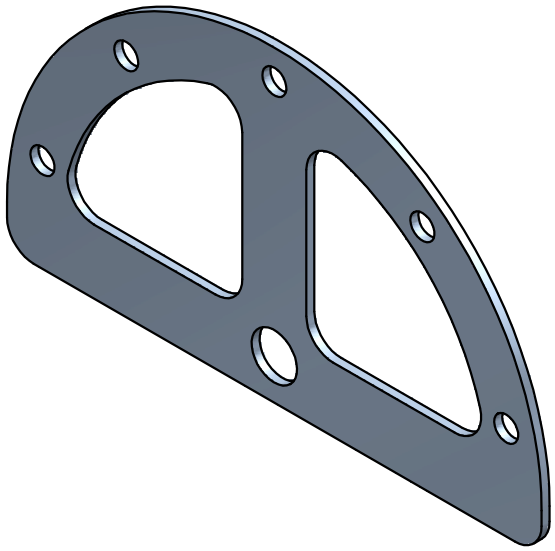

Blech / lamiera s=3mm

01	Il foro D=17 era un asola apertall foro D=17 era un asola aperta	07.06.2012	Bruscagin	Borgia.A
Rev	Descrizione	Data	Utente	Approvatore

Maßstab: Scala: 1 : 2	Werkstoff: Materiale: S235JR		Oberflächenbehandlung: Trattamento superfici: Zinc.galvanica EN ISO 2081 Fe/Zn12A		Gewicht: Peso: 0.27kg
Blatt: Foglio: DIN A4	Allgemeintoleranzen: Tolleranza generale: ISO 2768-m	Oberflächenbeschaffenheit: Naturale qualità delle superfici: EN ISO 1302	Werkstückkanten: Spigoli: ISO 13715	Form- und Lagetoleranzen: Tolleranze di forma e posizione: ISO 1101	Schweißverbindung: Saldatura: ISO 2553
Bemaßung in: Quotazione in: mm	Erstellt: Creato: Bruscagin	Freigabe: Approv.: Borgia.A	Artikelkodex: Codice articolo: A12SH012	Revision: Revisione: 01	Blatt: Pagina: 1/1
Proiektion: Proiezione:	Datum: Data: 16.05.2012	Datum: Data: 17.05.2012			IDDOK ".dft" 78814

Artikelbeschreibung: Descrizione articolo:

Halterung Kompressorverkleidung

Supporto copri compressore

DIN 34

Weitergabe sowie Vervielfältigung dieser Unterlage, Verwendung und Mitteilung ihres Inhalts nicht gestattet, soweit nicht ausdrücklich zugestanden. Zuwiederhandlungen verpflichten zu Schadenersatz. Alle Rechte für den Fall der Patenterteilung oder Gebrauchmuster- Eintragung vorbehalten.
Non è permesso consegnare a terzi o riprodurre questo documento, ne utilizzare il contenuto renderlo comunque noto a terzi senza la nostra autorizzazion esplicita. Ogni infrazione comporta il risarcimento dei danni subiti. E fatta riserva di tutti i diritti derivati da brevetto o modelli.