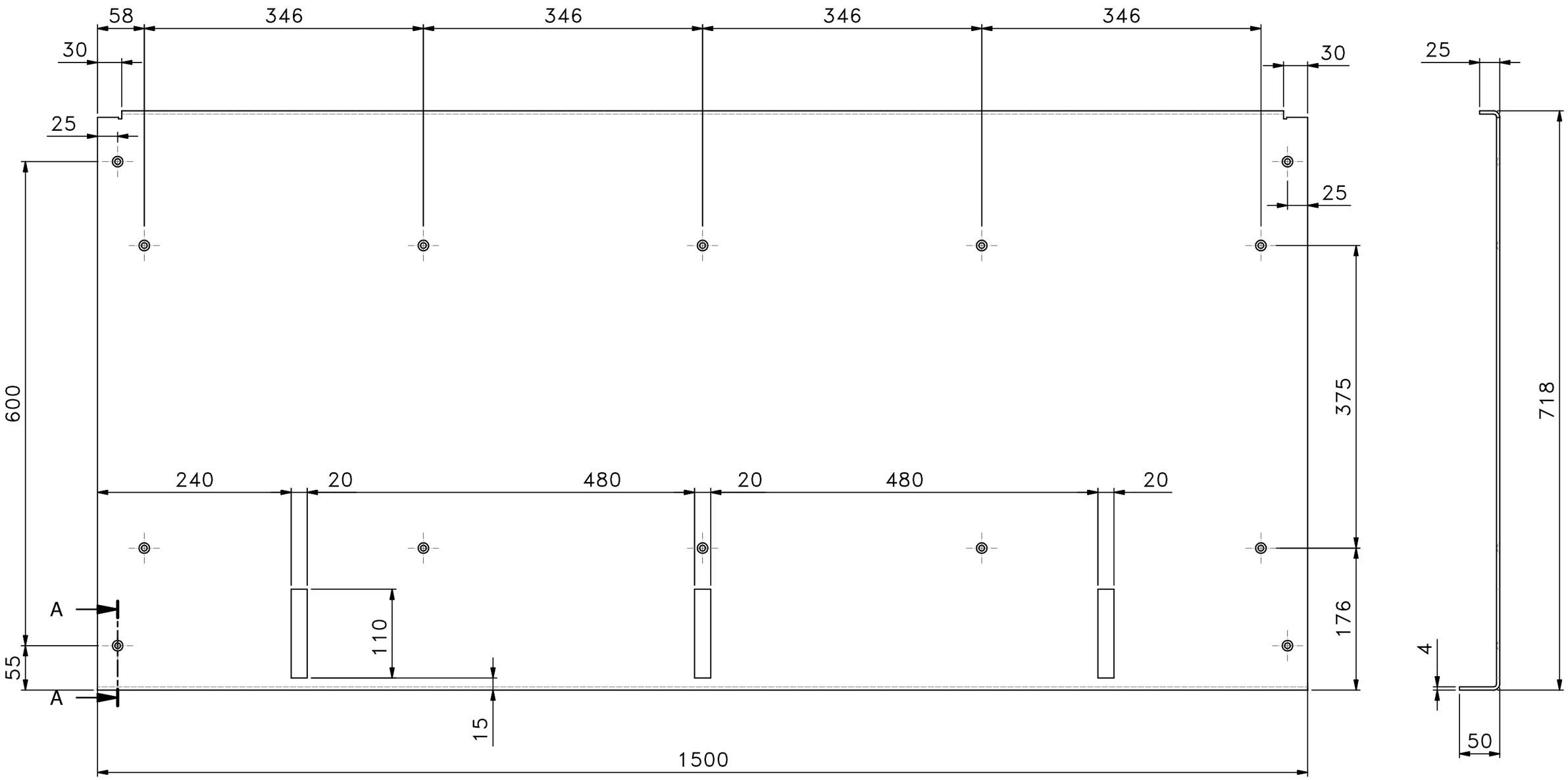

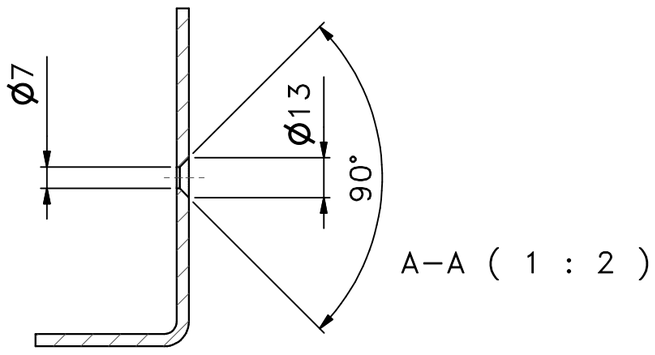

A–A (1 : 2)

RICAVARE DA LAMIERA ZINCATA SP.4mm UNI–ISO 2081– Fe/Zn 5

Strato di conversione classe 1A UNI–ISO 4520

			S235 JR – EN 10025			
POS. NR.	Q.TA' Q.TY'	CODICE CODE	MATERIALE - MATERIAL		DIMENSIONI DIMENSIONS	MASSA MASS Kg
TRATTAMENTO TERMICO - HEAT TREATMENT ZINCATURA – ZINC PLATED				PROF.-DEPTH mm	HRC	Rt N/mm²	COD.VERNIC.
					PAPER SIZE A3	J Kg m²
R1	31/07/2018	mambrosioni	aggiunto fori x barre rinforzo	QUOTE SENZA INDICAZIONE DI TOLLERANZA GRADO MEDIO UNI - ISO 2768 DIMENSIONS WITHOUT TOLLERANCE APPLY M UNI - ISO 2768	SCALA-SCALE 1:5	MASSA-MASS 36,465 kg
REV.	DATA/DATE	DIS./DR. By	DENOMINAZIONE / DESCRIPTION			

Dis. Dr. by: mambrosioni — Contr. Ck. by: — Data / Date: 31/07/2018 — Data / Date:

DESCRIZIONE / DESCRIPTION
SCIVOLO BARRE
BARS SLIDE

RICAVATO DA / OBTAINED FROM

DIS. N° DRWG. Nr. E20B-000001196 — 1/1

EUROLLS

EUROLLS S.p.A.
Via Malignani, 14
33040 ATTIMIS - UDINE -ITALY
Tel. +39 0432 796511
Fax +39 0432 796501 - 796502

Ai termini di legge ci riserviamo la proprietà di questo disegno con divieto di riprodurlo o di renderlo noto a terzi o a altre ditte concorrenti senza nostra autorizzazione.

This document contains confidential informations and may not release in whole or in part without the written permission of EUROLLS company.