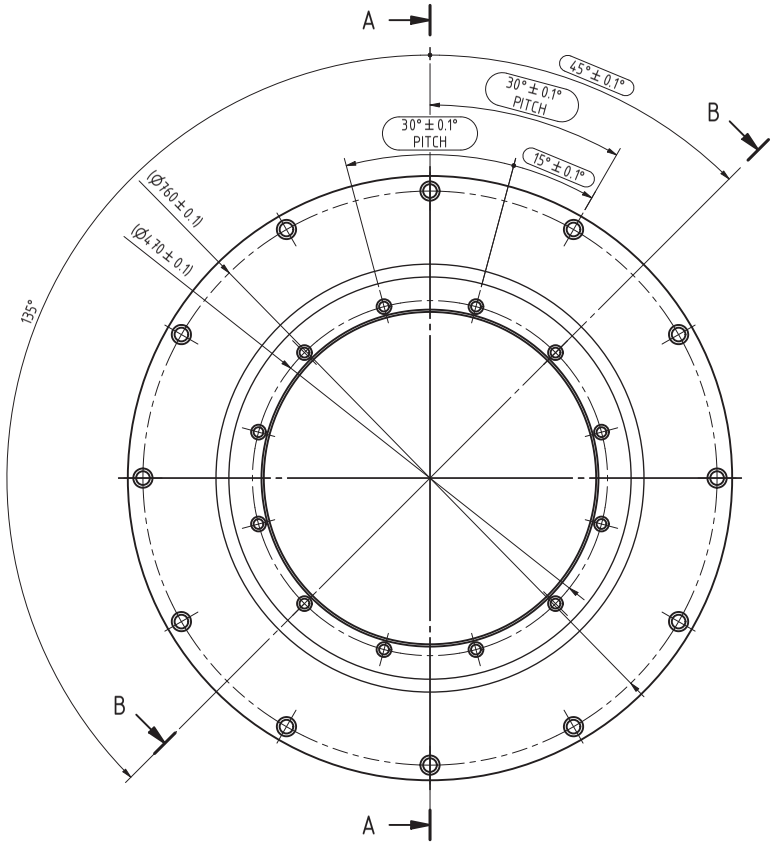

SECTION A-A (1 : 5)

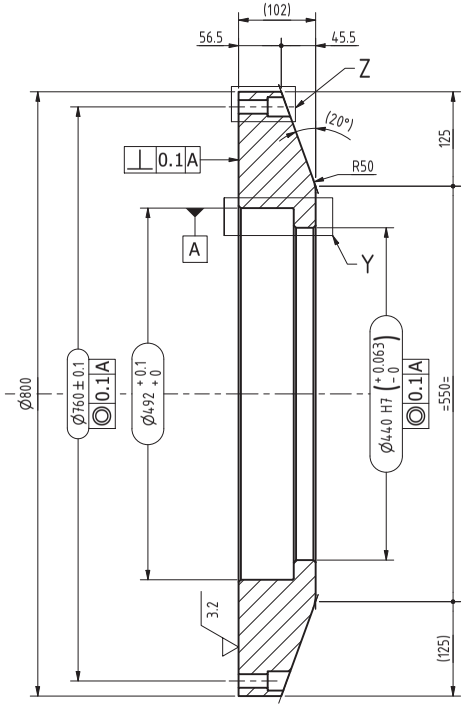

DETAIL Z (1 : 2)

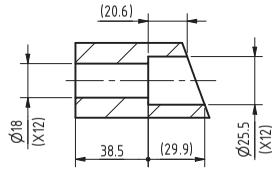

SECTION B-B (1 : 5)

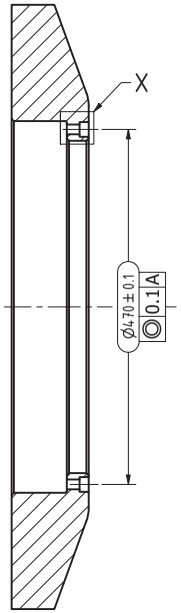

DETAIL X (1 : 2)

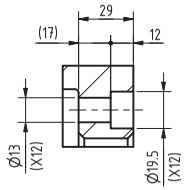

DETAIL Y (1 : 2)

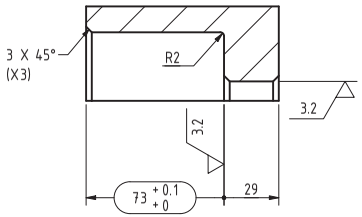

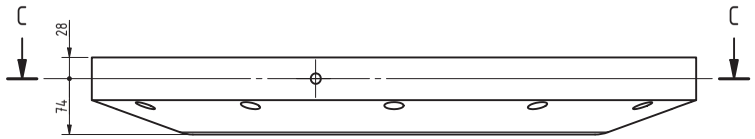

SECTION C-C (1 : 5)

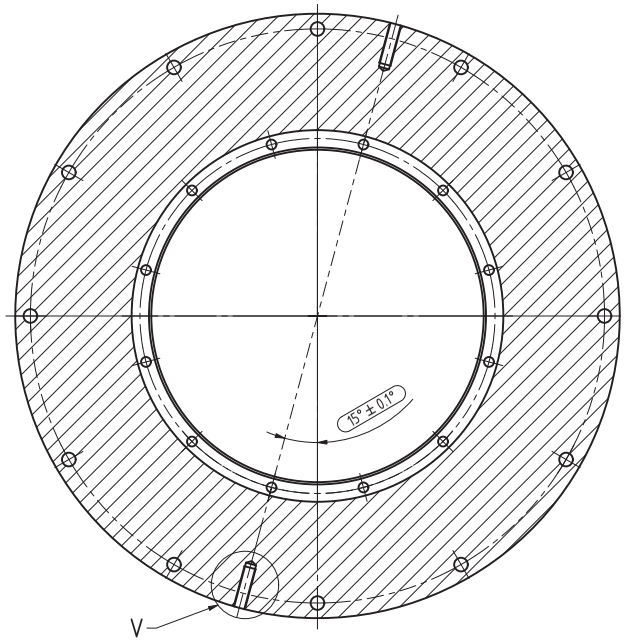

DETAIL V (1 : 2)

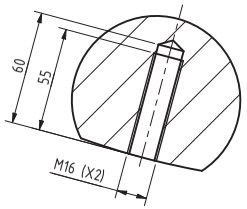

ISOMETRICAL VIEW

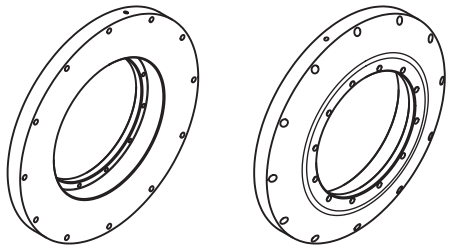

REV.	DATE	DESCRIPTION	DRAWN BY	CHECKED BY	APPROVED BY
00	25/09/2023	FIRST ISSUE	S.P.	C.T.	N.S.

Rugosity according EN 1302:2002 | Rugosità in accordo EN 1302:2002
Unquoted bevels: Spigoli non quotati
Unquoted radius: Raggi non quotati
OUTS AND HOLES

Geometrical tolerances according ISO 22081
Tolleranze geometriche in accordo a ISO22081

General tolerances (where not indicated)
Tolleranze generali (dove non indicato)
-Welded parts | Saldati: Class B (EN 13920)
-Machined parts | Lavorati: Class m (EN 22768-1)
-Fillet Thread | Filettature: ø6/6g

Surface Treatment | Trattamento superficiale:
Nichelatura chimica 8 Micron

Coated surfaces if required
Superfici tratt.

Material (where not indicated on drw.) | Materiale (dove non indicato nel disegno):
Steel S355J2

Weight: | Peso:
205,643 kg

Description: | Descrizione:
EXPANSION GROUP-SHAFT FLANGE
FLANGIA GRUPPO ESPANSORE-ALBERO

Format: Formato: A2

Scale: Scala: 1 : 5

MILOCCO srl
mechanical solutions

Part No. | Codice componente
PF36562020

File Name: | Nome file:
PF36562020.ipt

Obt. from: | Ottenuto da:

Replaces: | Sostituisce:

All dimesions are in mm
Tutte le dimensioni sono in mm

dim
Dimensional check report required
Richiesto report controllo quote

Nr of Sheets: Nr di fogli: 1

Sheet: Foglio: 1