Section view A-A
Scale 1:1

Isometric view
Scale 1:2

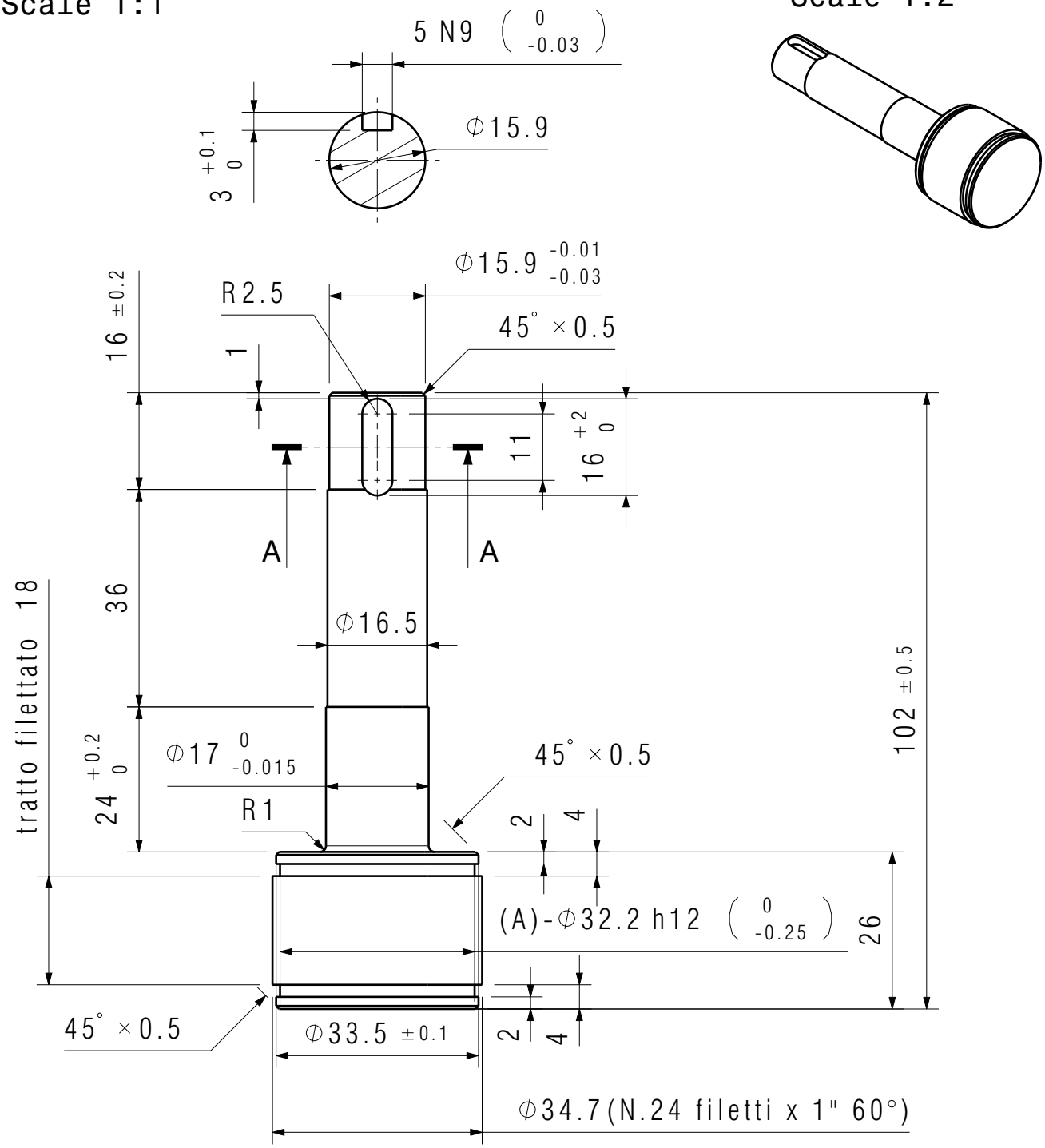

Note: Riferimento per esecuzione filettatura: vedi cod. B03400050 (STELLINO Z=16 5/8")
Note: Reference for threaded execution: see cod. B03400050 (STONE Z = 16 5/8 ")

1,6

SUPPLY SPECIFICATIONS / *SPECIFICHE DI FORNITURA*
Remove all punching burrs after machining or press-forming process, draft angle 2°, fillets not quoted R=2, chamfers not quoted: 0,5x45°. For other specifications please contact the Technical Department.
Eliminare bave e spigoli da lavorazione o stampaggio, sformi generali 2°, raggi non quotati: R=2, smussi non quotati: 0,5x45°. Per ogni ulteriore specifica, contattare l'Ufficio Tecnico

⏥ 0,4	— 0,2/100
◯ 0,4	// 0,2/100
◎ 0,25	⊥ 0,2/100

Angles ± 1°
Angoli ± 1°

General tolerance - *Tolleranza generale*: UNI EN 22768/1 - M

Length and Diam. *Lungh. e Diametri*	0.00 6.00	6.00 30.0	30.0 120	120 315	315 1000	1000 2000	2000 4000	> 4000
Tolerance *Tolleranza*	±0,1	±0,2	±0,3	±0,5	±0,8	±1.2	±2.0	±3.0

Rev	Mod. N°	Type	Modification object / Descrizione modifica	Drawn by	Approved by	Approv. Date
02	B17-142	C-2	(A) - Mod. hole segger ring (A) - Mod. fori segger	ssbircea	sbuzzolani	22/01/2018

FERABOLI
MASCHIO GASPARDO S.p.A.
Via Marcello, 73 - 35011 Campodarsego (Padova) - Italy
Email: info@maschio.com www.maschionet.com
THIS DRAWING IS PROPERTY OF MASCHIO GROUP AND PROTECTED IN ACCORDANCE WITH PREVALING LAW

Treatment: --
Trattamento: --
Surf.Finish: Zinc Coating Deidr. Ref. Cap-Ts-002
Finitura sup: Zincatura Deidr. Rif. CAP-TS-002
Material: C40 EN 10083-2:2006
Blank Decr: --
Descr.Grezzo: --

Creation Date: 21/03/2016
Weight [kg]: 0,24

Document No: --
Class: --
Critical Lev: --

Part Nr: B034P0040
Replace: --
Blank: --
Wet Area[m2]: --
Perimeter [mm]: --

Description: Pin double wrapper
Descrizione: perno legat. doppio completo
European method
Scale: 1:1
Circumferences included

A4