Tolleranze generali per dimensioni prive di indicazione di tolleranza specifica secondo UNI EN ISO 22768/1	fine	media X	grossolana

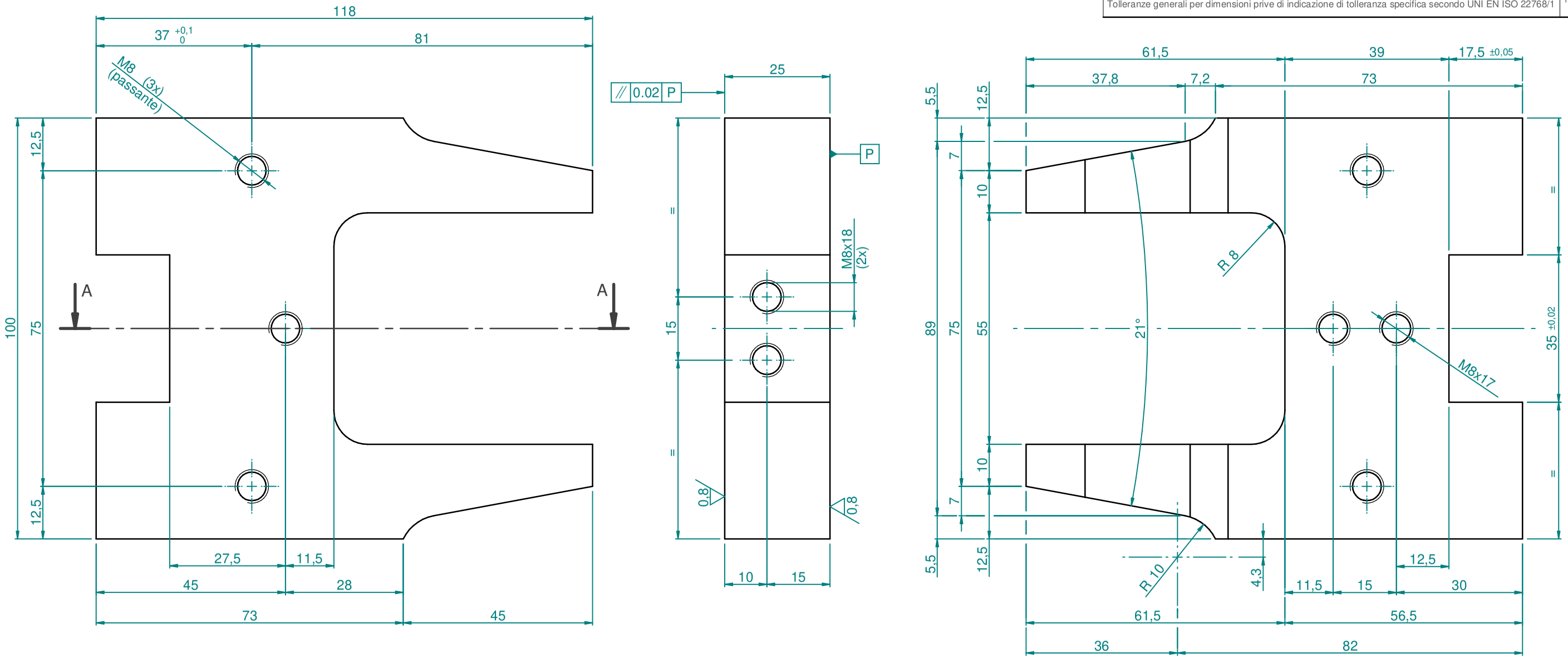

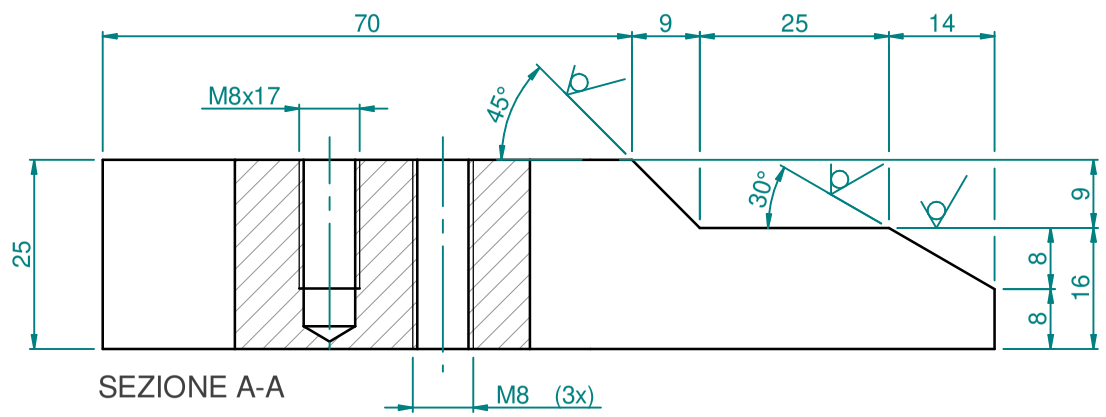

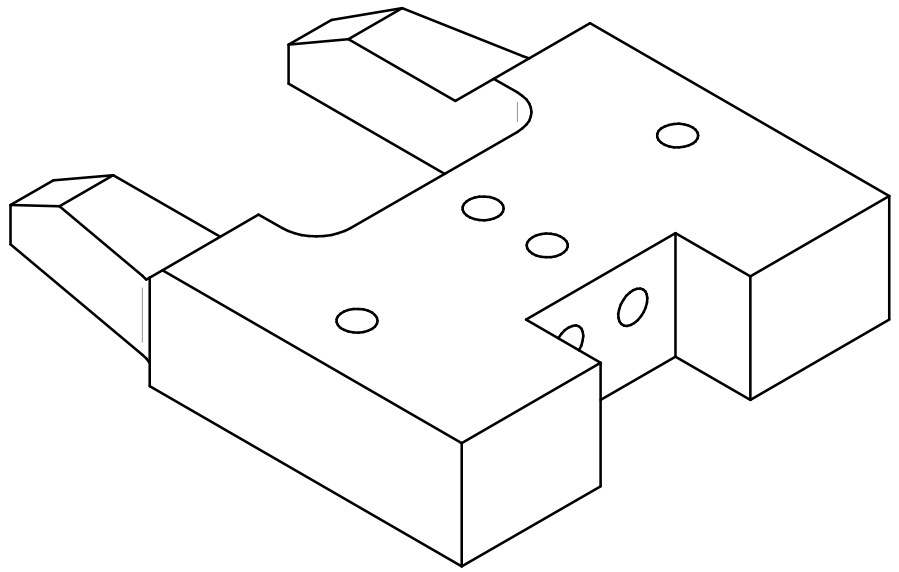

NOTA x i particolari meccanici
A fine lavorazioni smussare tutti i bordi del particolare per evitare spigoli vivi o superfici con bordi taglienti.

N° Programma: | rugosità 3,2 (0,8)

n°	descrizione della modifica	data	firma

origine Fusione forcella portaut. TD302		materiale EN-GJL-250 (Ghisa G25)	
tratt. superf. Nichelatura			data 10/05/2013
tratt. termico			peso 1.16 kg
grezzo/mod. fonderia 130200480	raggi: R1		l. di taglio 1.0 mt
sostituisce il	sm non quotati 0,5x45°		disegn. Benedetti L.
macchina mod. TD302			verifica Vignaga G.
descrizione Forcella supporto portautensili			
codice 230200480			rev. 00

COMEC
COMEC srl – Corso Italia, 55/A
33080 PORCIA – Pordenone (ITALY)
tel.+39 0434 921101 – fax +39 0434 922877
mail: comec@comecpn.com
www.comecpn.com

scala 1:1
formato A3

Il presente disegno è di proprietà della COMEC srl. A norma di legge è vietato riprodurre e comunicare a terzi il contenuto senza autorizzazione scritta dell'azienda proprietaria.