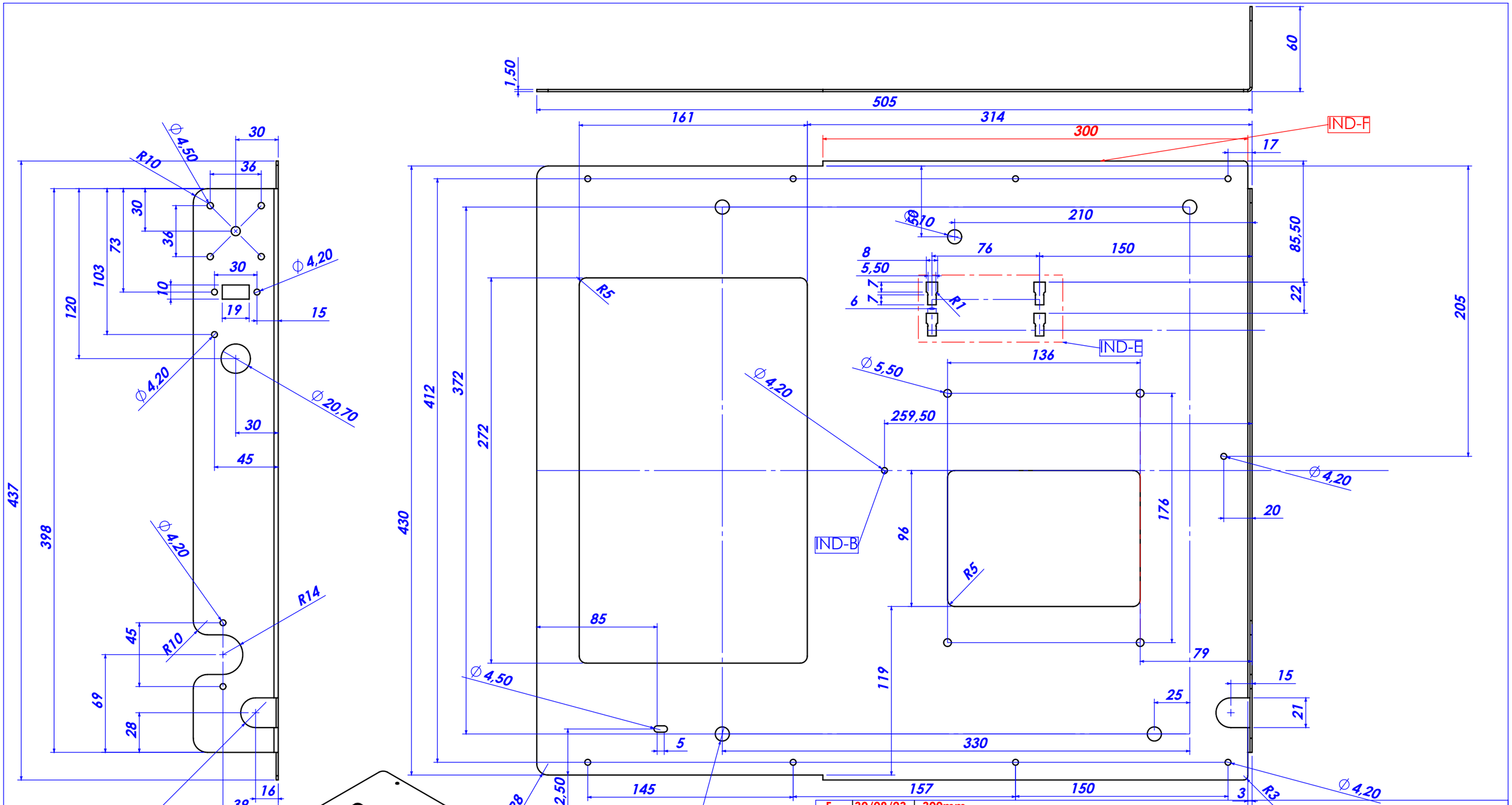

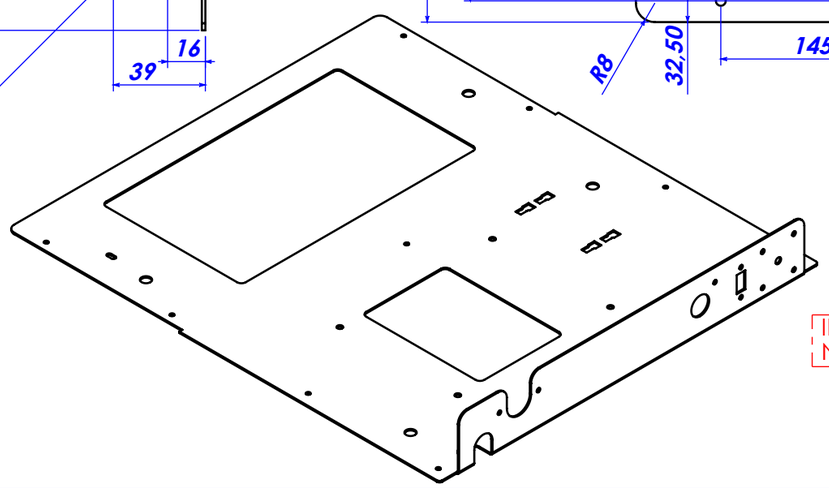

F	30/08/23	300mm
E	30/08/23	(X4) new holes for pump rubber support
C	29/06/23	Thickness 1.5mm / Width 437 x 350
B	20/07/22	Hole Ø4.2
A	23/10/20	Holes offset

TOLERANCES GENERALES:	+/- 0.2	ETAT DE SURFACE:	3.2 Sauf ind.
MATIERE:	INOX 430 BRUT EP: 15/10	TRAITEMENT:	X
DESSINE:	FF 20/05/19	OBSERVATION:	X

CE DOCUMENT EST NOTRE PROPRIETE ET NE PEUT ETRE REPRODUIT OU COMMUNIQUE A DES TIERS SANS NOTRE AUTORISATION ECRITE

Ros s.r.l.
Via Crosera, 42 - Zona Industriale
33082 AZZANO DECIMO (PN)
Tel. 0434 633318 r.a. - Fax 0434 640639
C.F. e P. IVA 01278530934

Embase

Référence du document	N° de Projet
36-06-040-F	Z3