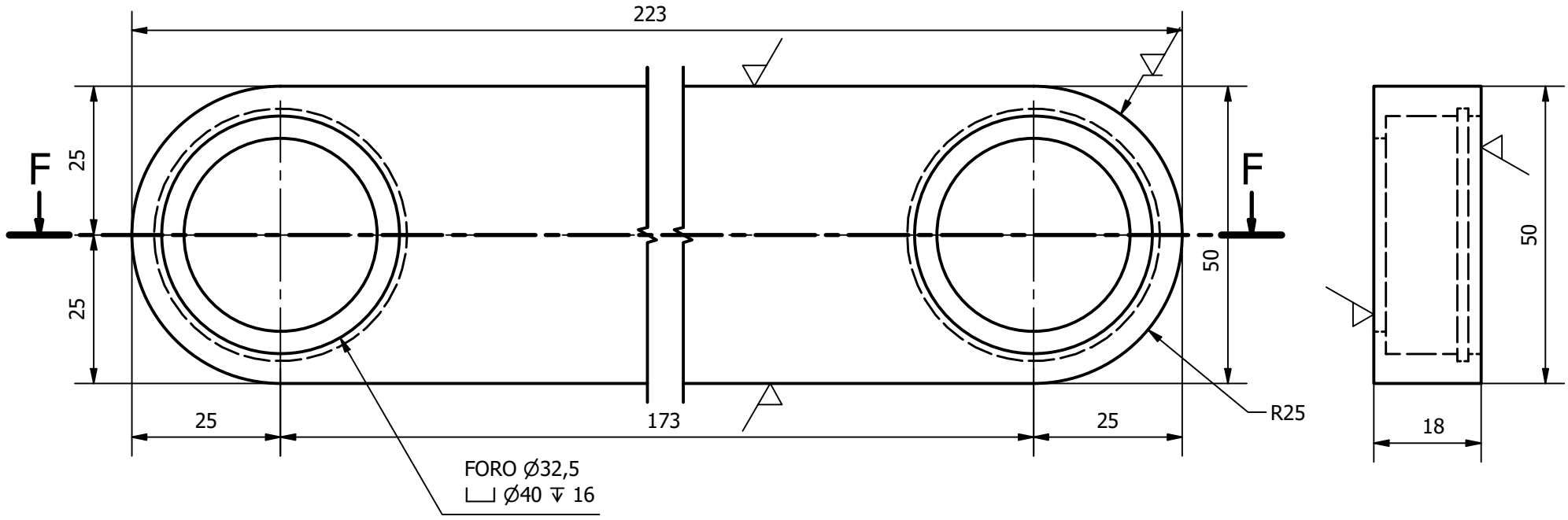

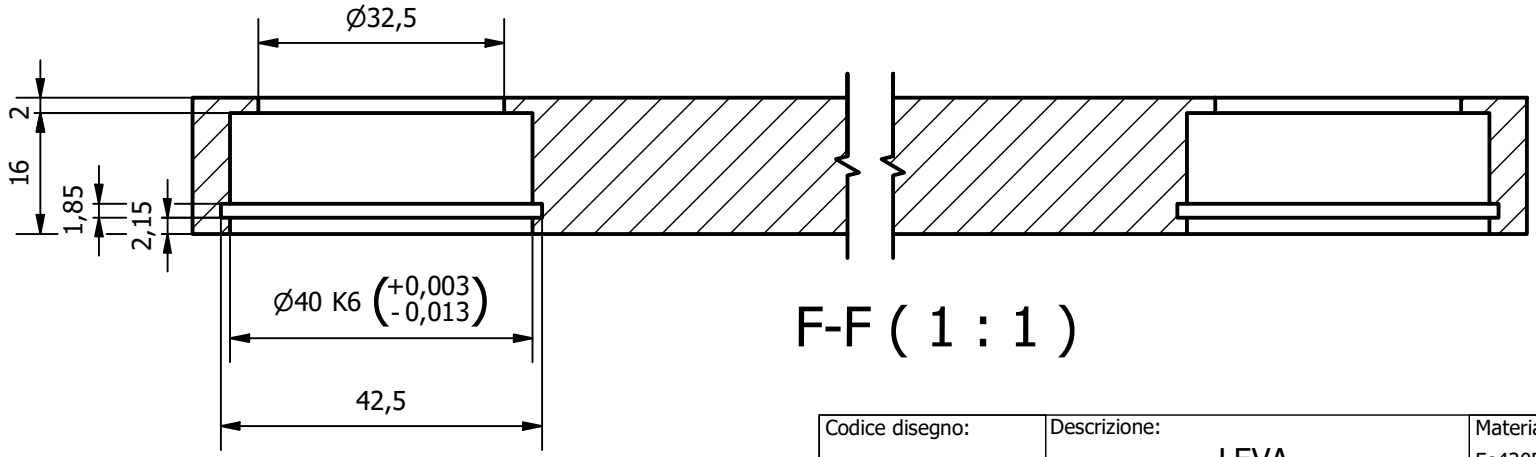

F-F (1 : 1)

Codice disegno:	Descrizione:	Materiale:	Disegnato da:	Data:
0.64011.0	LEVA	Fe430B		
		Stato di fornitura: Piatto 55x25x228	Trattamento: Nich. elettro.	Formato: A4
		A.L.: Carteggiare	Grado di finitura: Ra 3,2	Scala: 1:1

TOLLERANZE DIMENSIONALI E GEOMETRICHE PER ELEMENTI PRIVI DI INDICAZIONI SPECIFICHE SECONDO UNI-EN22768 K m

SCOSTAMENTI PER DIMENSIONI LINEARI UNI EN 22768-1 m							SCOSTAMENTI PER DIMENSIONI ANGOLARI UNI EN 22768-1 m					Smussi non quotati:	Raggi non quotati:
Da 0,5 fino a 6	Oltre 6 fino a 30	Oltre 30 fino a 120	Oltre 120 fino a 400	Oltre 400 fino a 1000	Oltre 1000 fino a 2000	Oltre 2000 fino a 4000	Fino a 10	Oltre 10 fino a 50	Oltre 50 fino a 120	Oltre 120 fino a 400	Oltre 400	1x45°	R=0,5mm
± 0.1	± 0.2	± 0.3	± 0.5	± 0.8	± 1.2	± 2.0	± 1°	± 0°30'	± 0°20'	± 0°10'	± 0°5'		

E' vietata la riproduzione anche parziale di questa documentazione senza esplicita autorizzazione. I trasgressori saranno puniti a norma di legge