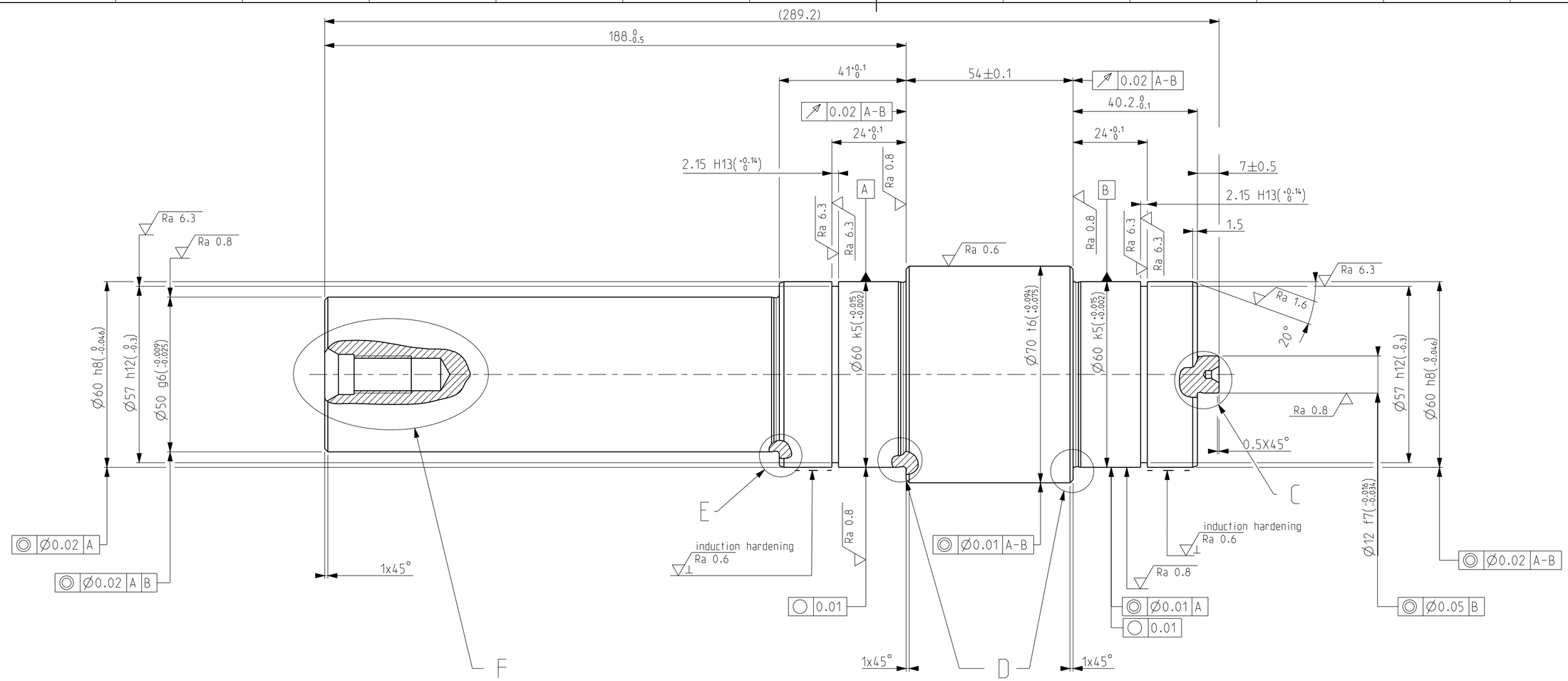

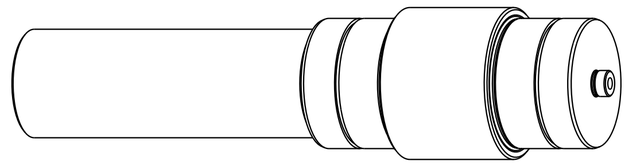

scale 1:2

F
1:1
centre drill M12 UNI 9321

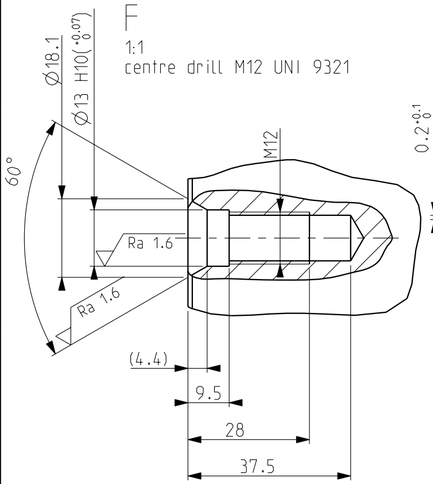

E
5:1
relief groove
E 1x0.2 UNI 4386-75

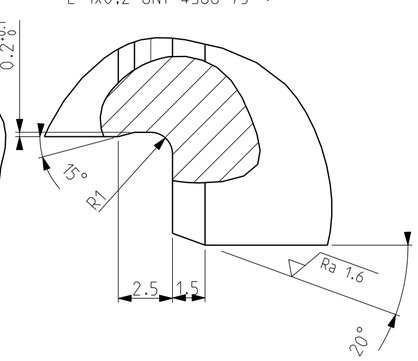

D
5:1
relief groove
F 1x0.2 UNI 4386-75

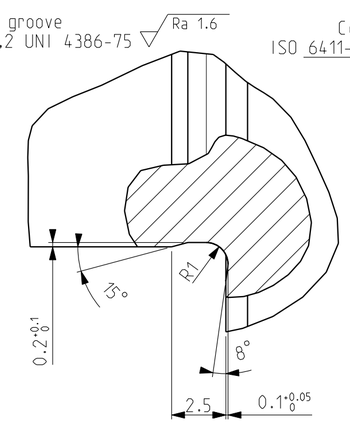

C
5:1
relief groove
E 0.4x0.2 UNI 4386-75

Centre drill
ISO 6411-A 2.5/5.3

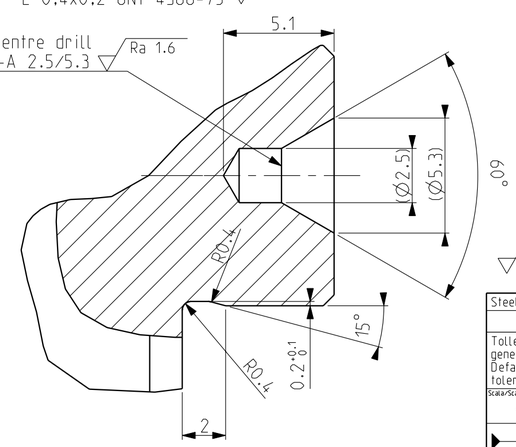

Sharp edges and corners are removed max 0.3 mm

Induction hardening UNI 10932 Tps 10 HRC 56 HV30 275÷310

Ra 12.5 (√)

Steel EN10277-5 42CrMo4 +C +QT	ROUND BAR EN10278 D=75	--	--
Materiale/Material	Dimensioni Grezzo/Rough Dimensions	Stampo N/Tool N	Note/Notes

Tolleranze generali Default tolerances: quote di lavorazione e lamiere: classe mK EN 22768-1-2; material removal dimensions and formed metal sheets: class mK EN 22768-1-2

filetti: vite 6g-madrevite 6H; threads: screw 6g-female screw 6H

getti qualità ISO 8062: sabbia CT8, conchiglia CT7, microfusione CT4; casting quality ISO 8062: sand CT8, shell CT7, investement casting CT4

Scala/Scale	Formato/Size	Macchina/Machine		Progetto N°/Project N°	Foglio Sheet
1:1	A2	R9500		PR131	1/1
RIFERIMENTO SU GREZZO PER PARTENZA LAVORAZIONI / REFERENCE POINT ON ROUGH SURFACE FOR TOOLING START		Disegnato da Drawn by	italo serturini	25-03-2010	Data
		Approvato da Approved by	SERTURINI	11/07/2013	Date

Prescrizioni per gli stati di rilascio / Release states directions:
VALIDO (valid): rilasciato, può essere utilizzato per produzione / released, may be used for production
IN_APPROVAZIONE, EMISSIONE, MODIFICA (to be approved, released, modified): non rilasciato, solo informativo / not released, only for information

Denominazione/Name: DOBBY DRIVING SHAFT

Stato/Release level: Valido

itema

Le informazioni contenute in questo disegno sono di proprietà di ITEMA S.p.A. e non possono essere riprodotte, usate o rese note a terzi senza la specifica autorizzazione scritta di ITEMA S.p.A.
The informations contained herein are property of ITEMA S.p.A. and may not be reproduced, disclosed or used without the specific written authorization of ITEMA S.p.A.
Copyright © 2013 ITEMA S.p.A. 24020 Colzate (BG) ITALIA

CAD Tipo/Type PART
CAD Ver M: 1.2 D: 1.2

Dis. N°/Dwg. N°: 131210008._

Esp.Mod. Change Index: A

Modifica Change	Descrizione Modifica/Change Description	Modificato da Modified by	Data/Date
_A	Quota spallamento 41 era 38.5 ; smussi 1.5 x20° erano 2.5x20°	serturini	09/07/2013

CAD: Pro/E - Formato A2_Rev0.00.0