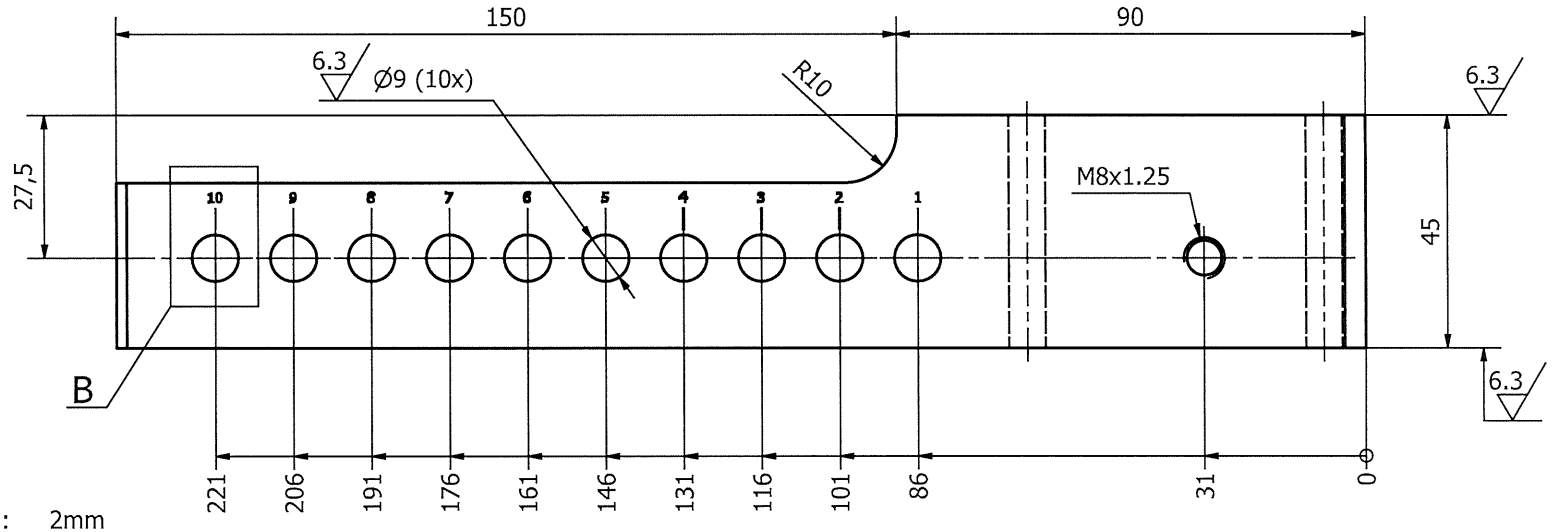

B (2 : 1)

dim. caratteri: 2mm
character height

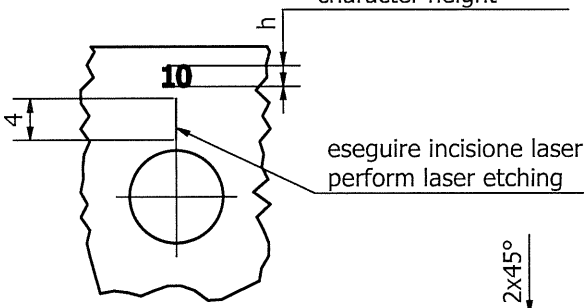

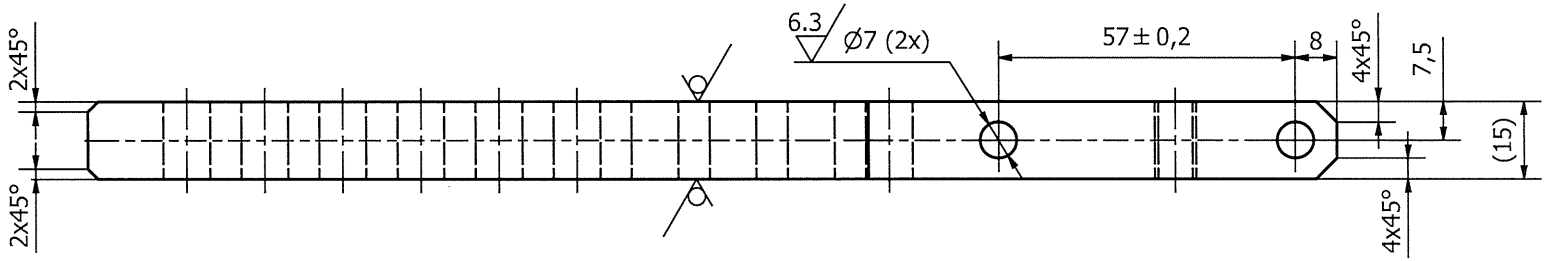

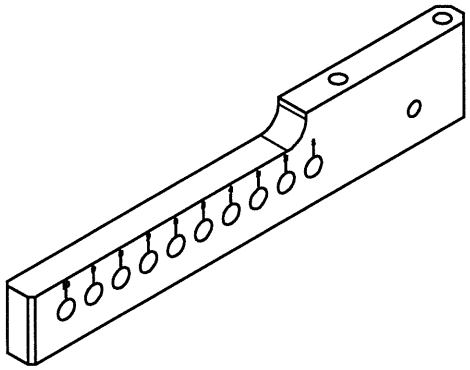

Le tolleranze sulle quote finite devono essere rispettate tenendo conto del tratt. superficiale
Tolerances on finished dimensions must be respected also considering the surface treatment

Massa: 0,93 kg
Mass

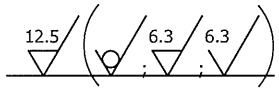

Eliminare spigoli vivi e bave di lavorazione
Remove sharp edges and processing burrs

Tolleranze geometriche per elementi privi di indicazione di tolleranze specifiche secondo norma UNI EN 22768-2								
Scostamenti in mm per dimensioni senza indicazione di tolleranza secondo norma UNI EN 22768-1	da 0,5 fino a 3	oltre 3 fino a 6	oltre 6 fino a 30	oltre 30 fino a 120	oltre 120 fino a 400	oltre 400 fino a 1000	oltre 1000 fino a 2000	oltre 2000 fino a 4000
	± 0,1	± 0,1	± 0,2	± 0,3	± 0,5	± 0,8	± 1,2	± 2

ITEM	QTY	PART NUMBER	MATERIAL	DESCRIPTION
1	1	PRD2200084	S235JR	Lamiera s=15 245x50

Rev	Descrizione modifica	Data	Firma

Tavola: –	Commessa	N.RO PEZZI NEC. ASS.: -	N.RO PEZZI DA FARE: -
Materiale: S235JR		Trattamento termico: –	Trattamento superficiale: Zincatura galvanica - 20µm
Sostituisce: –	Firma / Data	Questo disegno non puo' essere riprodotto ne ceduto a terze persone o a ditte concorrenti senza il nostro consenso. Esso è consegnato a questa espressa condizione.	SANTEX RIMAR GROUP SperottoRimar
Sostituito da: –	Firma / Data	Scala: 1 : 1	Formato: A3

	Disegnato	Controllato	Approvato
Firma	CPI-ENG	controllato	Approvato
Data	25/02/2022		

Denominazione: SUPPORTO RULLI FISSI

DISEGNO N.: PRD2200084

REV.: 00

Saldatura | Piegatura | Nastratura | Bilanciatura | Aggiustaggio | Fresatura | Tornitura | Taglio