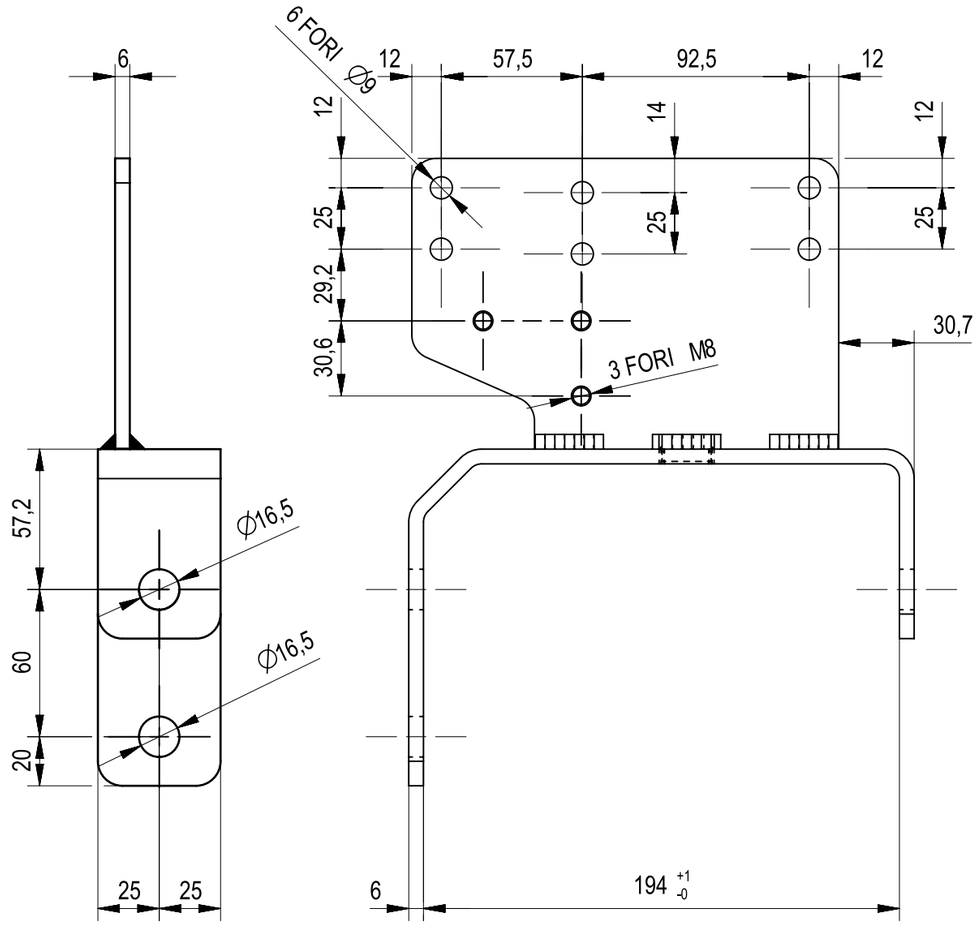

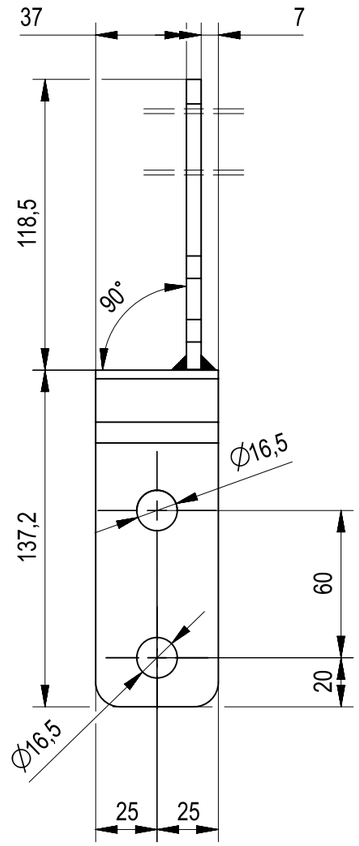

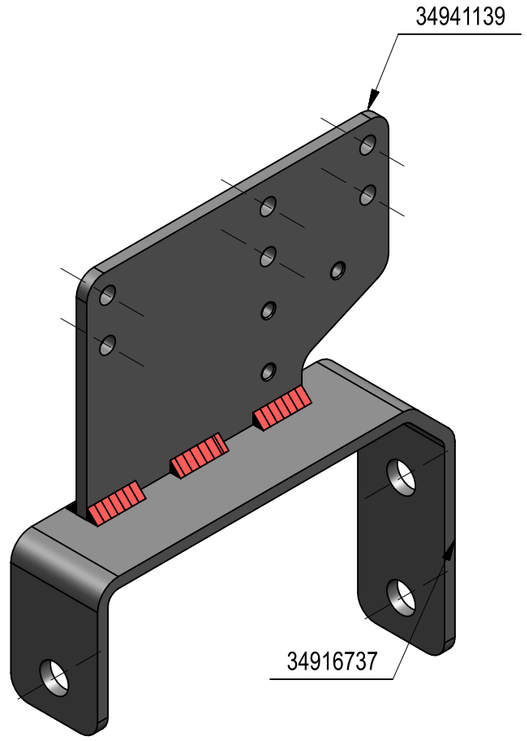

Saldatura ⊿ **6x6-E**

Welding ⊿ *6x6-E*

Zincatura secondo capitolato A. Carraro 87350002

Zinc coat as A. Carraro specification 87350002

PART NAME	REV	DESCRIPTION	QTY
34916737	00	CAVALLOTTO SUPPORTO DISTR. RID ORIZZ	1
34941139	00	PIASTRA SUPPORTO DISTR. RID ORIZZ	1

TIPO	Q.tà	N°	DESCRIZIONE MODIFICA	Modificato	Data
06-A2	1				

TOLLERANZE GENERALI/*GENERAL TOLERANCES* : **ALBERI**/*SHAFTS* **h13 FORI**/*HOLES* **H13**
DIMENSIONI LINEARI/*LINEAR DIMENSIONS* : **<6±0.1 6÷30±0.2 30÷120±0.5 120÷315±0.8 315÷1000±1.2**
DIMENSIONI ANGOLARI/*ANGULAR DIMENSIONS* : **±30' INTERASSI**/*PITCH* : **±0.5 FILETTATURE**/*THREADS* : **6H 6g**

TRATTAMENTI TERMICI O SUPERFICIALI / *HEAT TREATMENT OR COATINGS*: 1 ; 2 ; 3
Durezza Sup. (HRC)/*Skin Hardness* -
Profondità (mm)/*Depth* -
Res. a Cuore (kg/mm²)/*Core Resistance* -

UNI 936 A3 | **SCALA**/*SCALE* 1:2.5 | **MASSA (kg)**/*MASS* | **MATERIALE** / *MATERIAL* *Vedi disegno* | **STATO GREZZO** / *ROUGH* | **TRATT. GREZZO** / *ROUGH TREAT.*

Il presente disegno è esclusiva proprietà della ditta ANTONIO CARRARO SpA. Ne è vietata la riproduzione o la divulgazione a terzi senza autorizzazione scritta.
This drawing is exclusive property of Antonio Carraro SpA. It is forbidden the reproduction or divulgation to outside parties/third parties without written authorization.

DISEGNATO / *DRAWN* *A. Costantin* | **DATA** / *DATE* *11-May-2021* | **Sostituisce il** *Replaces* | **Note**

APPROVATO / *APPROVED* | **DATA** / *DATE* | **Sostituito dal** *Replaced by*

ANTONIO CARRARO **R&D**

DENOMINAZIONE / TITLE
SUPPORTO DISTRIBUTORE COMPL RID ORIZZ

GRUPPO/*GROUP* -

CODICE GREZZO/*ROUGH No.*

CODICE DISEGNO / PART No. **3 5024 139**

REV. **00**