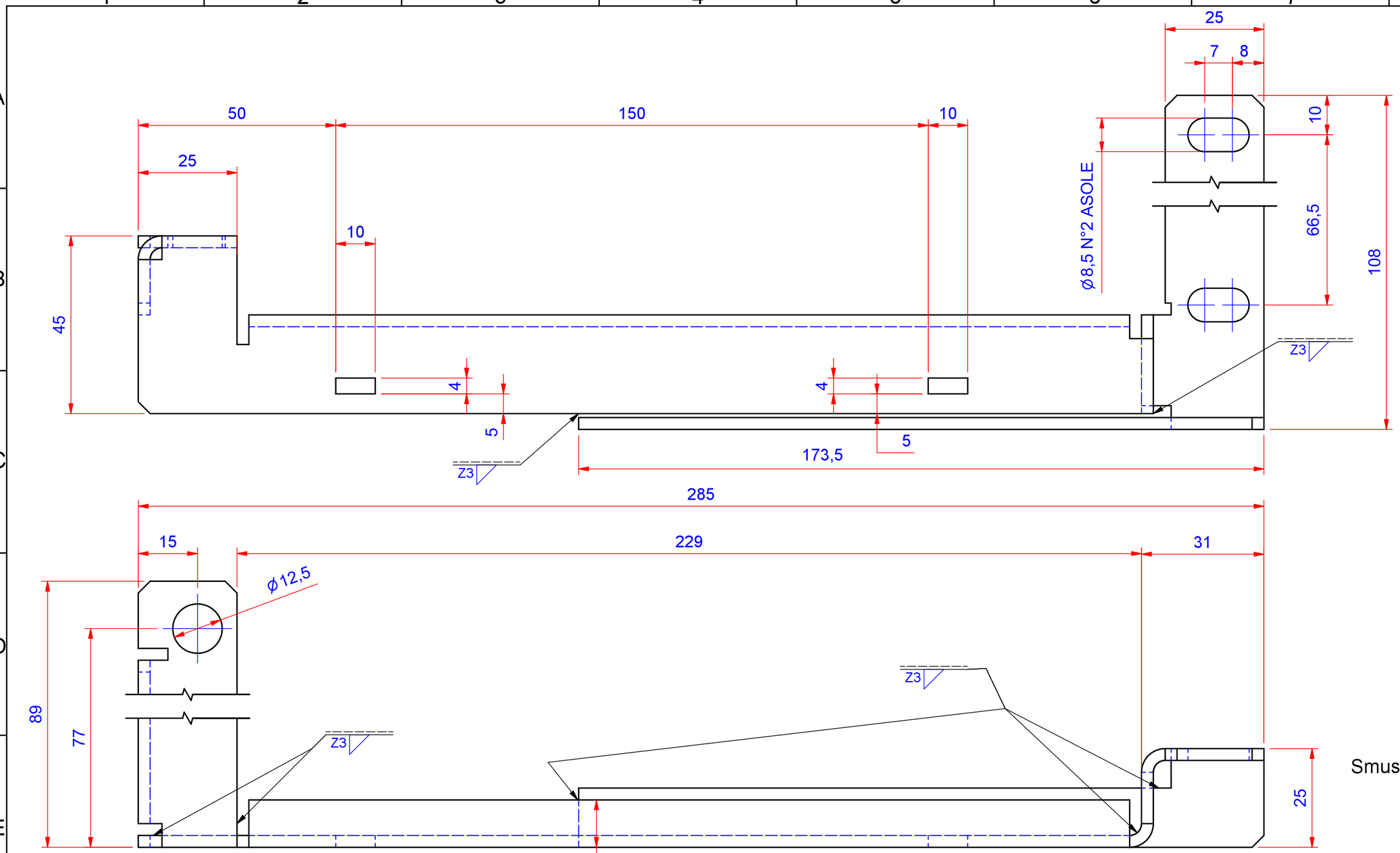

Smussi non quotati 3x45°

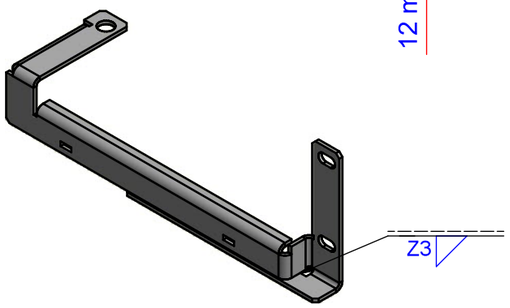

TOLLERANZE PER LAVORAZIONI ALLE MACCHINE UTENSILI											
TOLLERANZE DIMENSIONALI	GRADO SECONDO UNI ISO 2768-1 m	DIM.	0.5 - 3	3-6	6-30	30-120	120-400	400-1000	1000-2000	2000-4000	
		SCOS.	± 0.1	± 0.1	± 0.2	± 0.3	± 0.5	± 0.8	± 1.2	± 2	
TOLL. DI FORMA	GRADO SECONDO UNI ISO 2768-2 K	DIM.	FINO A 10	10-30	30-100	100-300	300-1000	1000-3000			
– ⏥		SCOS.	0.05	0.1	0.2	0.4	0.6	0.8			
⊥ ⫽		SCOS.	0.4			0.6	0.8	1.0			

TOLLERANZE ESECUZIONI IN CARPENTERIA									
TOLLERANZE DIMENSIONALI	GRADO SECONDO UNI ISO 2768-1 C	DIM.	6-30	30-120	120-400	400-1000	1000-2000	2000-4000	ALTRE TOLLERANZE GENERALI: UNIFICAZIONE AETNA GROUP
		SCOS.	± 0.5	± 1	± 1.5	± 2	± 3	± 4	
TOLL. DI FORMA	GRADO SECONDO UNI ISO 2768-2 L	DIM.	10-30	30-100	100-300	300-1000	1000-3000		
– ⏥		SCOS.	0.2	0.4	0.8	1.2	1.5		
⊥ ⫽		SCOS.	0.6		1	1.5	2.0		

N.	DESCRIZIONE MODIFICA	N°BOLLA	DATA	FIRMA
1				
2				
3				

MATERIALE	DIM. E STATO DI FORNITURA	TRATTAMENTO SUPERFICIALE	PESO (Kg)	SCALA
Lamiera Fe P11 UNI EN 10111	Lamiera Sp. 3 UNI EN 10051	Zincatura elettrolitica	0,4	1:1

DATA	BOLLA	EMISS.	APPROV.	
02/07/2021	3486	D. Ingrosso	C. Casale	CF 3 / 0 / 0

DENOMINAZIONE

STAFFA SUPPORTO SENSORE MT SOLLEVAMENTO IE2

N° 5830302113

ROBOPAC S.p.A.

A3