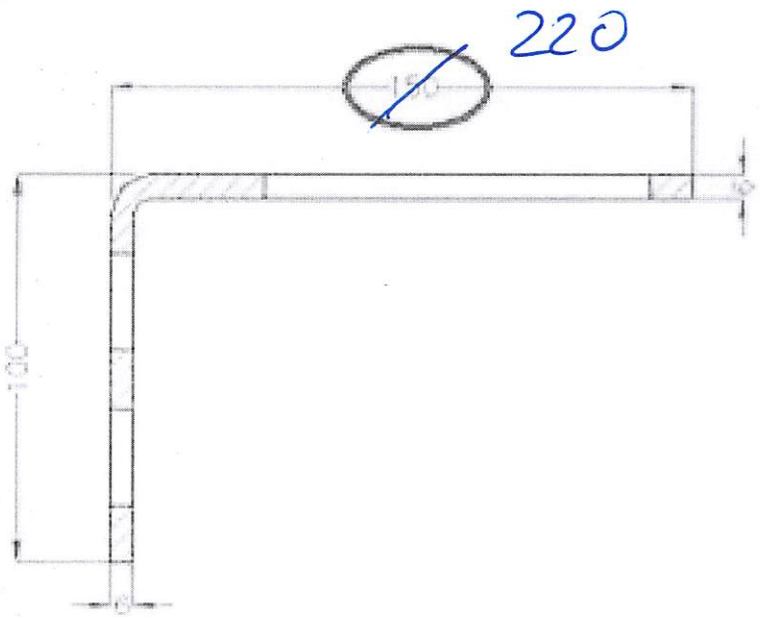

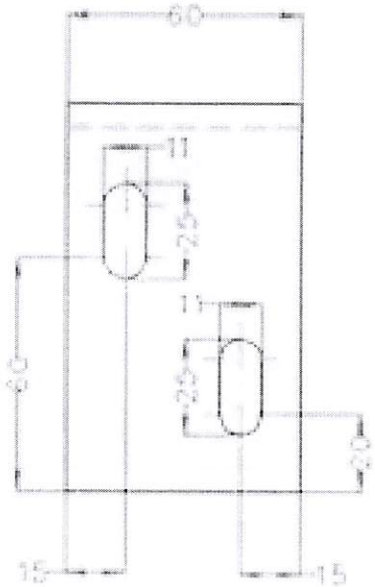

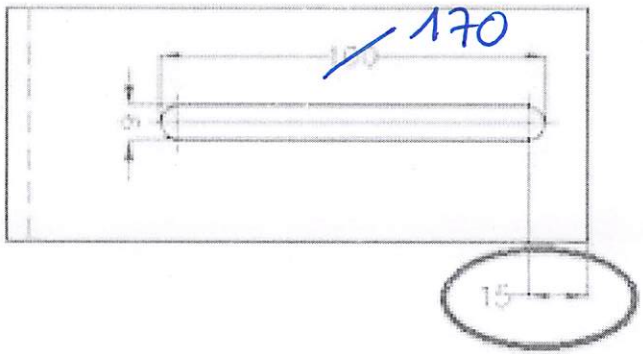

OK X CONFERMA

100

150 pz.

S235JR galvanizzato bianco

Änderungen							
Allgemeine Informationen nach DIN 7168		Für Maße ohne Toleranzangabe nach DIN 7168		Prüfer			
1013	Datum	Name	Auftragsnummer:				
Gezeichnet	30.07.13	P.D.					
Geändert	18.10.16	P.D.					
Maßstab: 1:2	Aufhängewinkel 150x100x6 220x170						

ATP Business GmbH

J.G. Mahnstr. Nr. 31
Industriezone West
I-39031 Bruneck

Tel. 0474/630611 - 0474/630612
Fax 0474/556613
E-Mail: info@atp-produktion.it

Eigentum:

Lieferbedingungen: