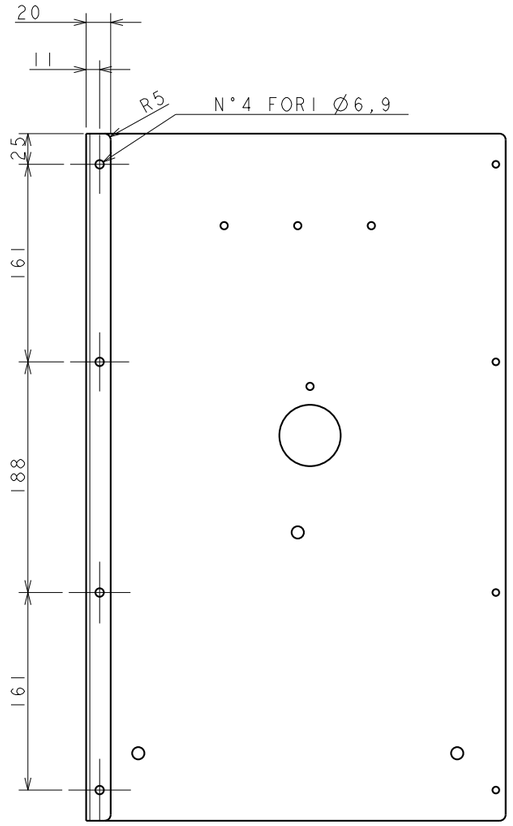

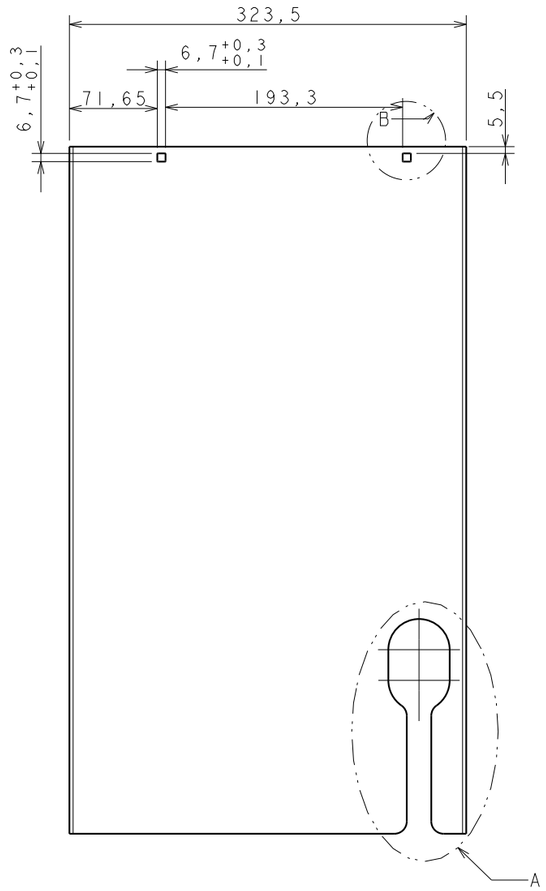

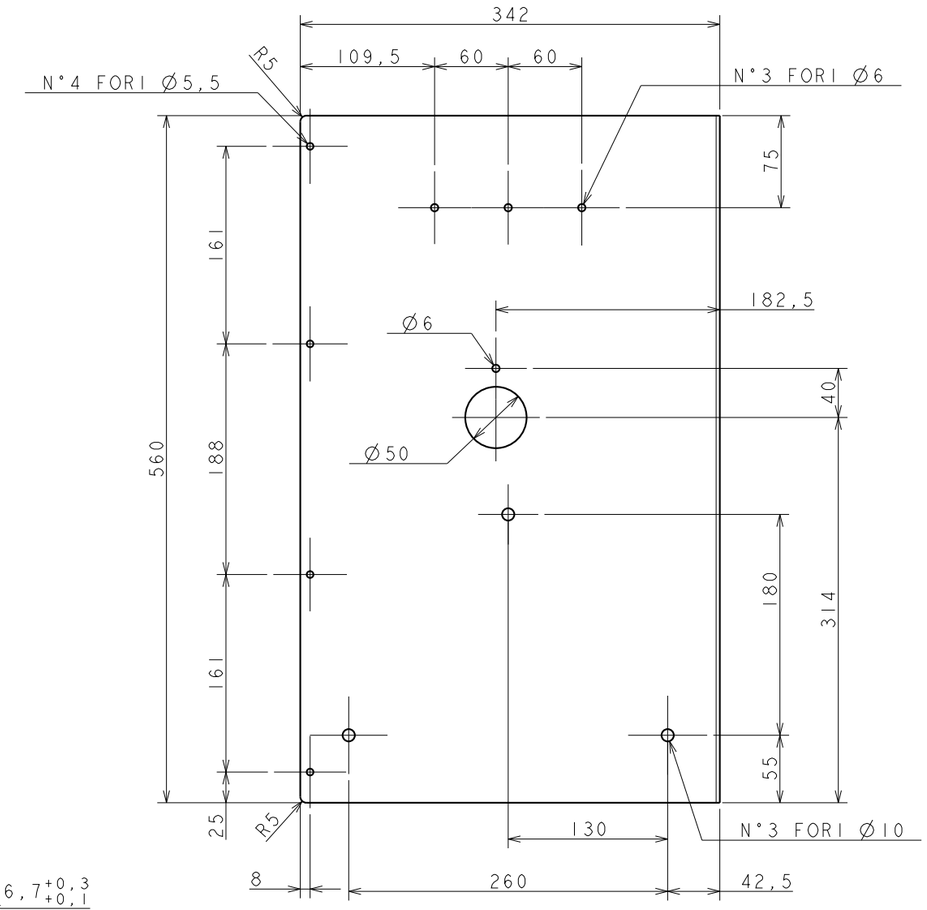

NOTA 1: TRATTAMENTO DI CATAFORESI
VERNICIATURA POLIESTERE PER ESTERNO
SM800 GRAFITE RAGGRINZATO SP 50-80µm
OPPURE RAL 7016 GRAFITE

N.B.:PARTICOLARE ESENTE DA BAVE E SPIGOLI VIVI

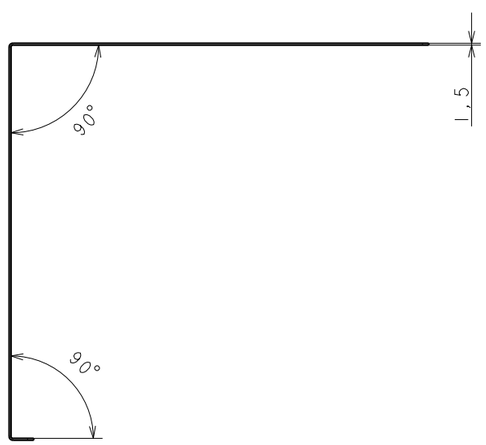

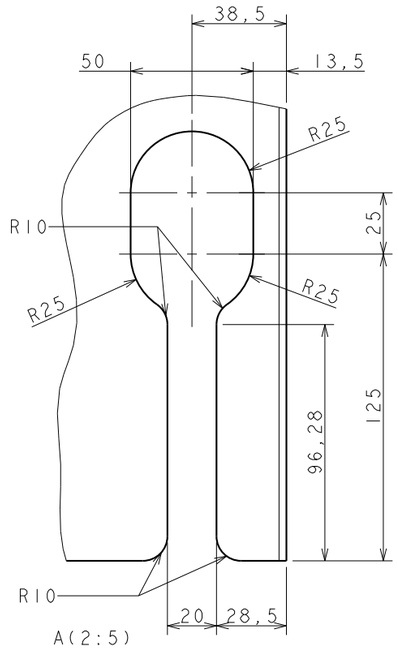

A(2:5)

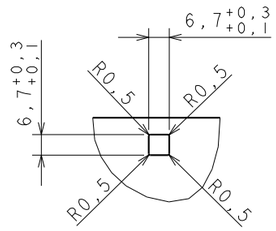

B(1:2)

RESPONSABILE DI PROGETTO SEZIONE MECCANICA	
Data	Firma SULL'ORIGINALE

COPIA CONTROLLATA UFFICIO TECNICO MECCANICO	
Data	Firma SULL'ORIGINALE

N°	Data	Eseguito	Appr. Resp. Prod.	Descrizione modifica
00	11/10/21	DI FRANCESCO	ANGELOZZI G.	PRIMA EMISSIONE

Ros s.r.l.
Via Crosera, 42 - Zona Industriale
33082 AZZANO DECIMO (PN)
Tel. 0434 633318 r.a. - Fax 0434 640639
C.F. e P. IVA 01278530934

Norma di riferimento: UNI ISO2768-mK		Finitura: VEDI NOTA 1	
Materiale: Fe 37			Trat.: VEDI NOTA 1
/2021	Rev 00	Codice	Disegno n.: CAMP10A3-1547-00

CARTER DX MERCURY BOX VERNICIATO '21