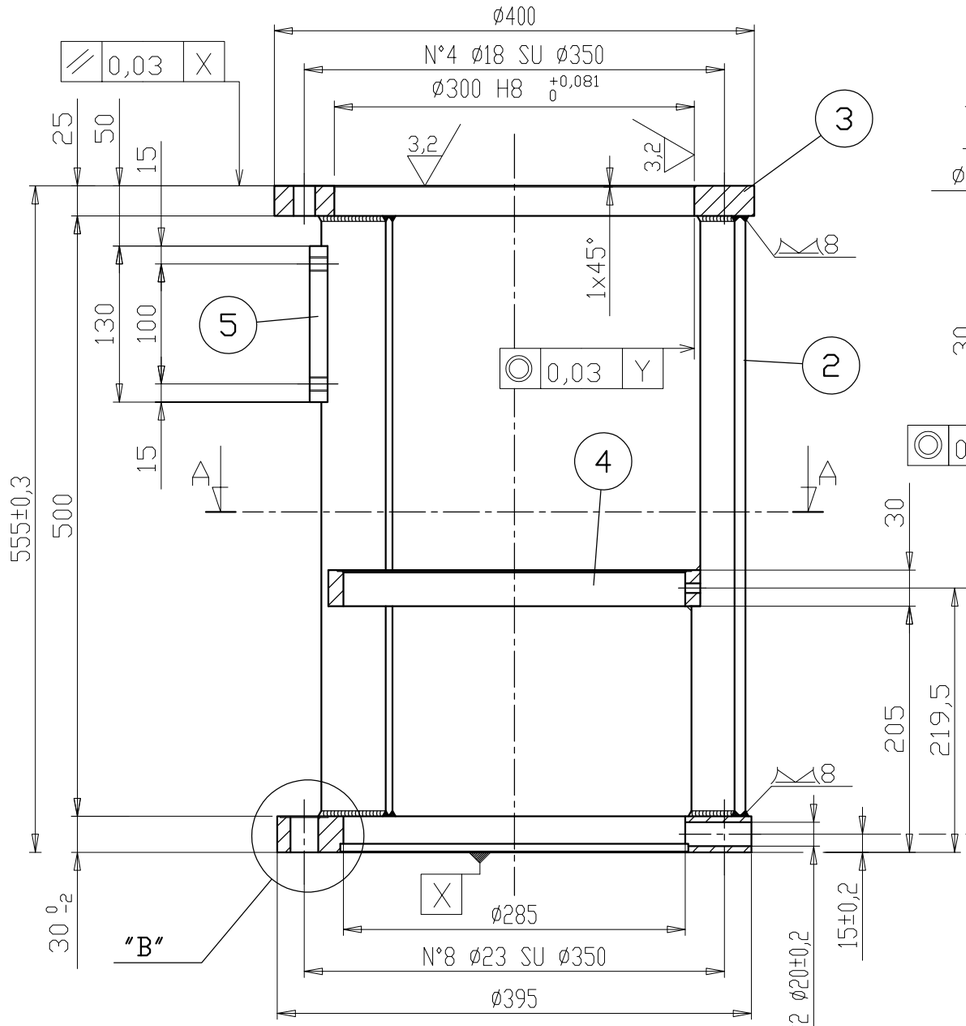

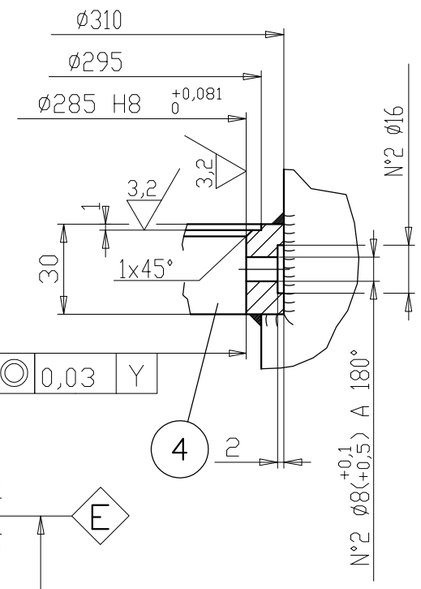

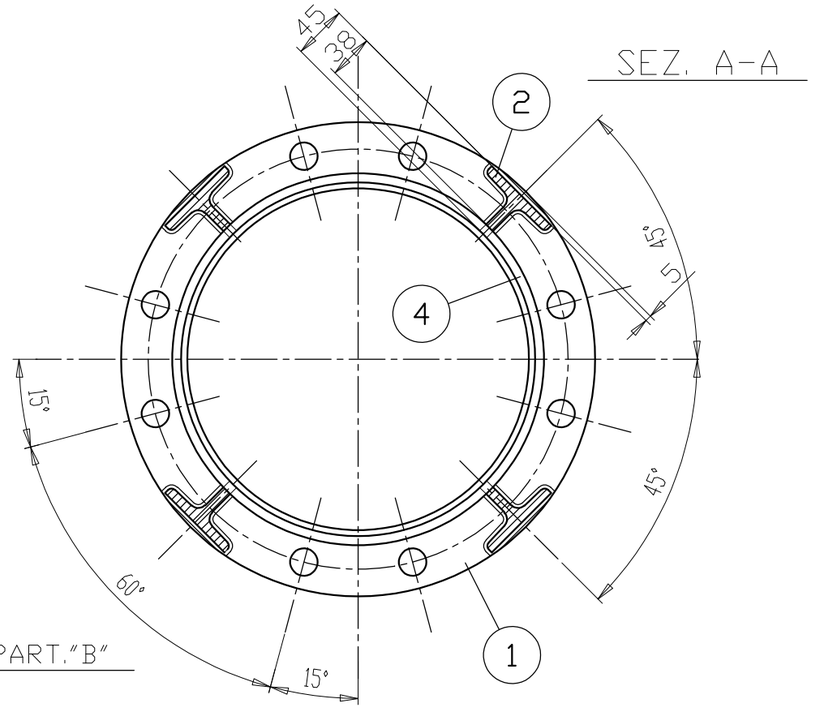

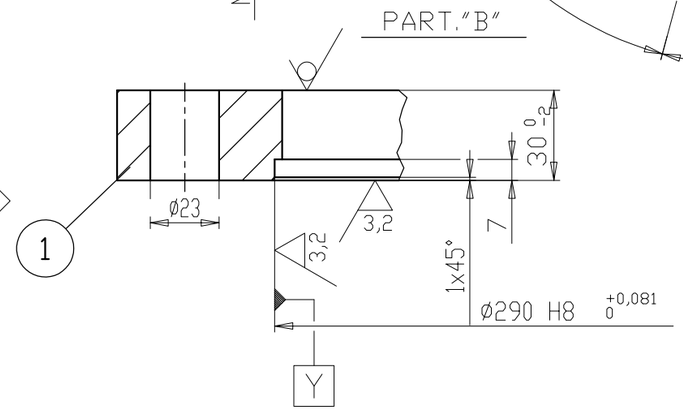

12,5 (3,2)

PESO=~47 Kg.

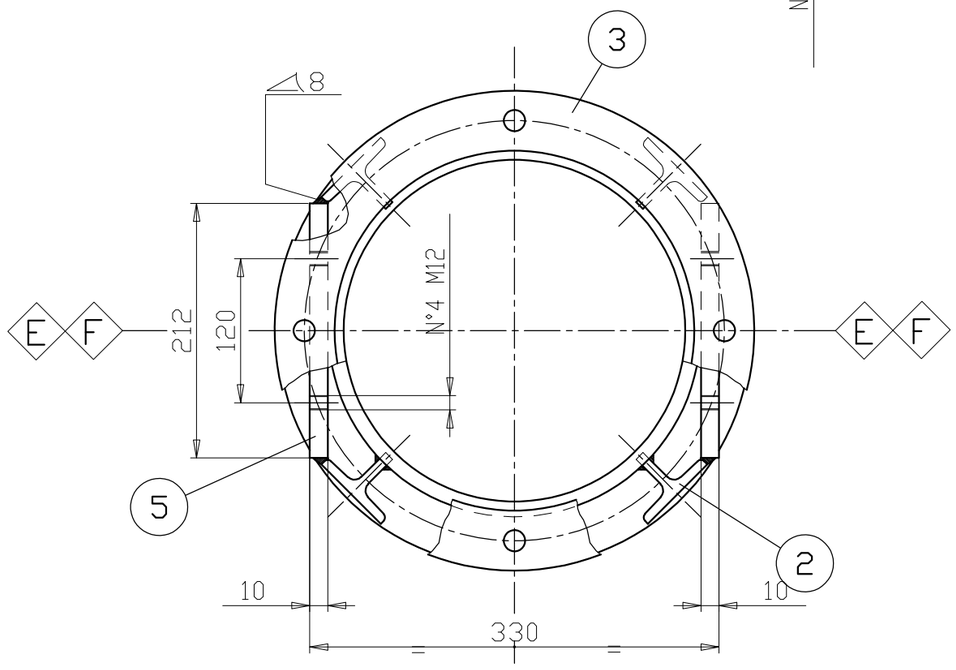

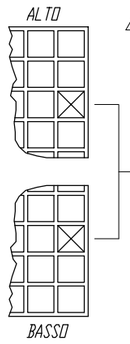

1 ESEGUIRE FORATURE PER GRIGLIE DI PROTEZIONE SU NERVATURE POS.2 USANDO LE GRIGLIE COME MASCHERA.
N°6 FORI FILETTATI M6 PER GRIGLIA DI PROTEZIONE ANTERIORE (2 IN ALTO, 2 IN CENTRO, 2 IN BASSO).
N°6 FORI FILETTATI M6 PER GRIGLIA DI PROTEZIONE POSTERIORE (2 IN ALTO, 2 IN CENTRO, 2 IN BASSO).
N°4 FORI FILETTATI M6 PER GRIGLIA DI PROTEZIONE INFERIORE DESTRA (2 IN ALTO, 2 IN BASSO).
N°4 FORI FILETTATI M6 PER GRIGLIA DI PROTEZIONE INFERIORE SINISTRA (2 IN ALTO, 2 IN BASSO).

LE FORATURE IN ALTO E IN BASSO DEVONO ESSERE ESEGUITE IN CORRISPONDENZA DELLA TERZA MAGLIA.

POS.	PEZZI	DENOMINAZIONE / BENENNUNG	MATERIALE / WERKSTOFF	COLL. / ABNAHME	DISEGNO NO. / ZEICHN. NO.
5	2	PIATTO	Fe 430.B UNI 7070		
4	1	ANELLO	Fe 430.B UNI 7070		
3	1	FLANGIA SUPERIORE	Fe 430.B UNI 7070		
2	4	NERVATURA RICAVATA DA "T" 70x70 UNI 5785	Fe 430.B UNI 7070		
1	1	FLANGIA INFERIORE	Fe 430.B UNI 7070		

VISTI		DATE
DIS.	A.SCHEDA	12.06.95
CONTR.		
APPR.		

TITOLO

LANTERNA GRUPPO AR5-60

LANTERNE - GEAR STOOL

SCALA: MASS-STASS 1:5

DISEGNO NO. / ZEICHN. Nr. 8. 4. 833. 04

REV. 1

QUESTO DISEGNO E' PROPRIETA' RISERVATA E NON DEVE ESSERE COPIATO, RIPRODOTTO O MOSTRATO A TERZI SENZA AUTORIZZAZIONE SCRITTA DELLA PFAUDLER.

Pfaudler

BARRA	DATA	MODIFICHE	FG	FIRME
1	16/06/21	AGGIUNTE FORATURE PER GRIGLIE DI PROTEZIONE		