© 2011 ARGO TRACTORS S.p.A. - Italy

QUESTO DISEGNO E' DI PROPRIETA' RISERVATA DELLA SOCIETA' SOPRA INDICATA SENZA IL CUI CONSENSO SCRITTO NON DEVE ESSERE RIPRODOTTO, UTILIZZATO O TRASMESSO A TERZI TUTTO OD IN PARTE

THIS DRAWING IS THE CONFIDENTIAL PROPERTY OF THE ABOVE NAMED COMPANY WITHOUT WHOSE PRIOR WRITTEN CONSENT IT MUST NOT BE COPIED USED OR COMMUNICATED TO OTHERS WHOLLY OR IN PART

ELENCO PARTICOLARI / COMPONENTS LIST

PART. No 6511654M91

ISSUE	CHANGE RECORD	DATA/MOD. N
0	EMESSO PER PROTOTIPO	13/10/11
1	EMESSO PER PRODUZIONE	13/10/11

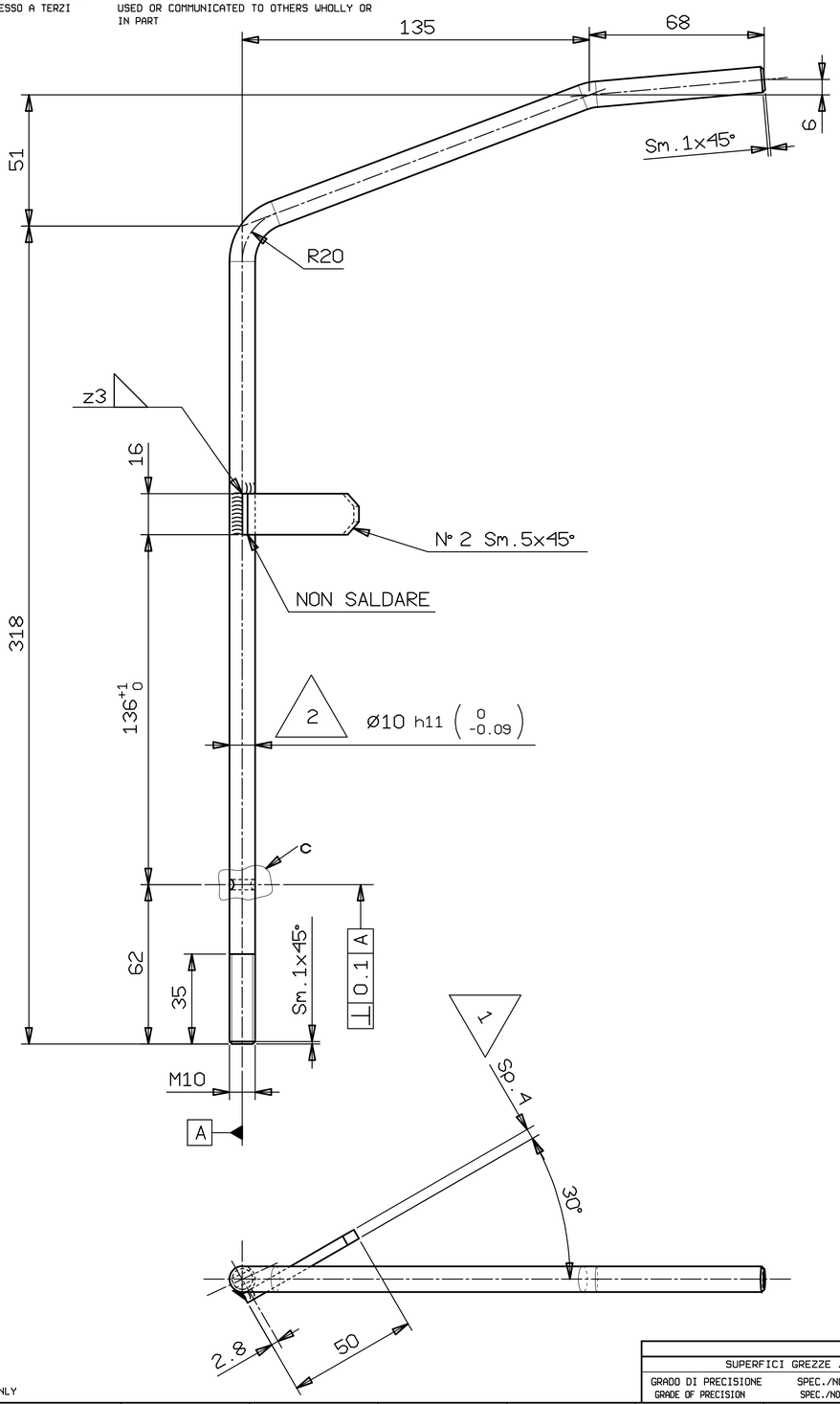

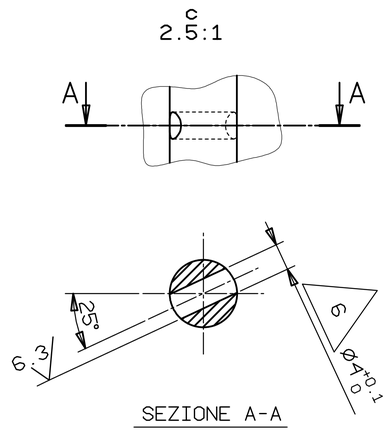

SEZIONE A-A

NOTE:

1 - MATERIALE: S 235 JR UNI EN 10025

2 -MATERIALE: ACCIAIO Fe360 UNI 10233/3.

3 - SALDATURA ELETTRICA A FILO O AD ARCO SPECIFICA MF CPS 305.

4 -ELIMINARE BAVE E SPIGOLI VIVI.

5 -PASSIVAZIONE CROMICA GIALLA Fe/Zn12 III in alternativa PASSIVAZIONE CROMICA GIALLA Fe/Zn12 III Cr3 SECONDO SPECIFICA LANDINI S-GEN-I-013

6 -QUOTE DA RISPETTARE DOPO IL TRATTAMENTO DI ZINCATURA.

(6.3)

Rilasciato : 19/10/2011 DC22079

SPECIFICHE DA APPLICARE / APPLIED SPECIFICATIONS

S-GEN-I-001 FAM.COMP.

SPECIFICA TECNICA / TECHNICAL DATA SHEET — APPR

SPECIFICA DI PROVA / TEST SPECIFICATION — APPR

DIMENSIONI IN MILLIMETRI SALVO DIVERSA INDICAZIONE
DIMENSIONS IN MILLIMETRES UNLESS OTHERWISE SPECIFIED

PROIEZIONE IN PRIMO ANGOLO / FIRST ANGLE PROJECTION — SCALA 1:1

MATERIALE VEDERE NOTA 2 1 — APPROVAZIONE

MASS Kg 0		DISEGN DTuratti	DATA 13/10/11
PRJ MANAGER		CONTR A.Guicciardi	DATA 13/10/11
SIMILAR PART 3532873M6		APPR BANDINI	DATA 13/10/11

ARGOTRACTORS
McCORMICK VALPADANA

DENOMINAZIONE / NAME

LEVA A MANO COMANDO ACCELERATORE

PART No 6511654M91 — TAV.1 DI 1

TOLLERANZE GENERALI SALVO DIVERSA INDICAZIONE/GENERAL TOLERANCES UNLESS OTHERWISE SPECIFIED

SUPERFICI GREZZE / ROUGH SURFACES	SUPERFICI LAVORATE / MACHINED SURFACES	
GRADO DI PRECISIONE / GRADE OF PRECISION — SPEC./NORM SPEC./NORM	GRADO DI PRECISIONE / GRADE OF PRECISION m — UNI 13920	FORI TOLLERANZA (+) HOLES TOLERANCES (+) ALBERI TOLLERANZA (-) SHAFTS TOLERANCES (-)

MODIFICARE SOLO CON CAD
HANDLING ON CAD SYSTEM ONLY

CAD/A10