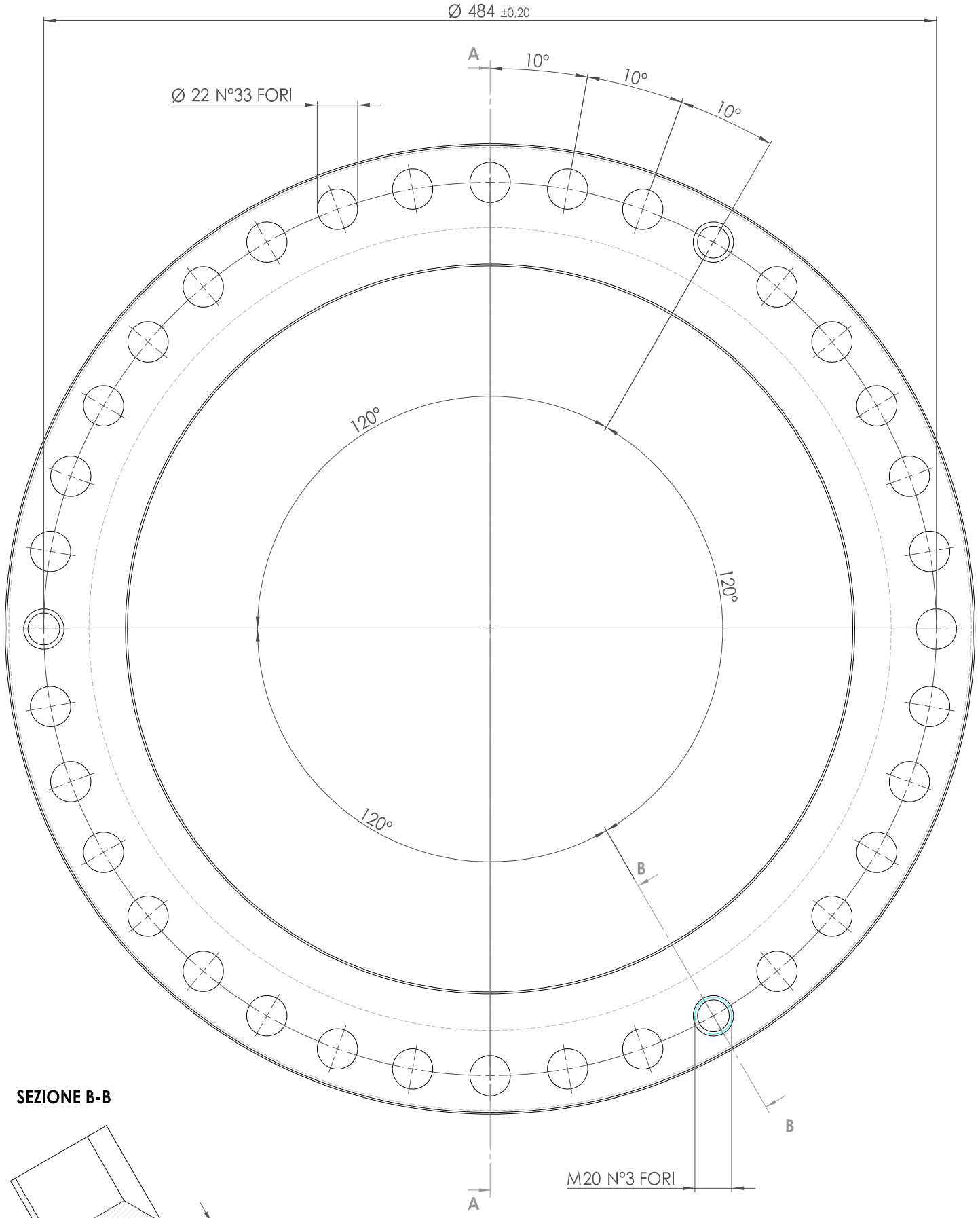

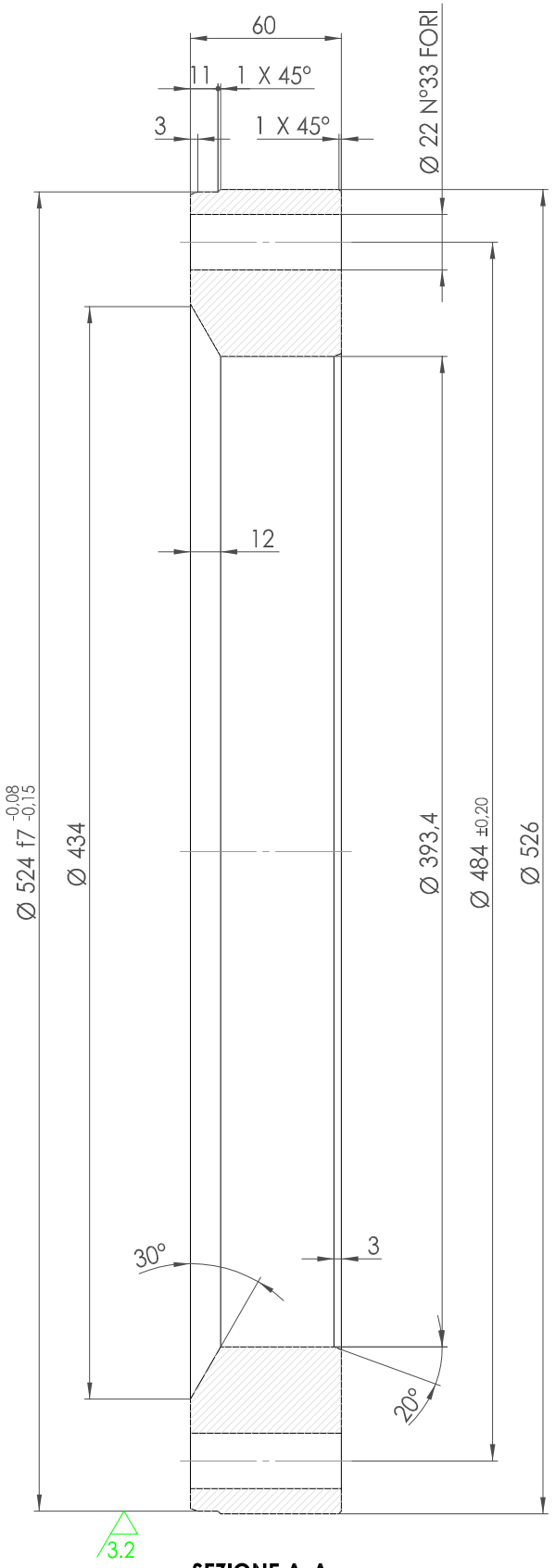

SEZIONE A-A

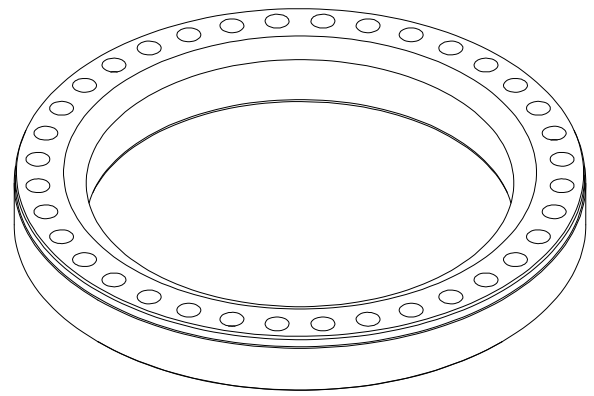

GREZZO
SCALA 1 : 5

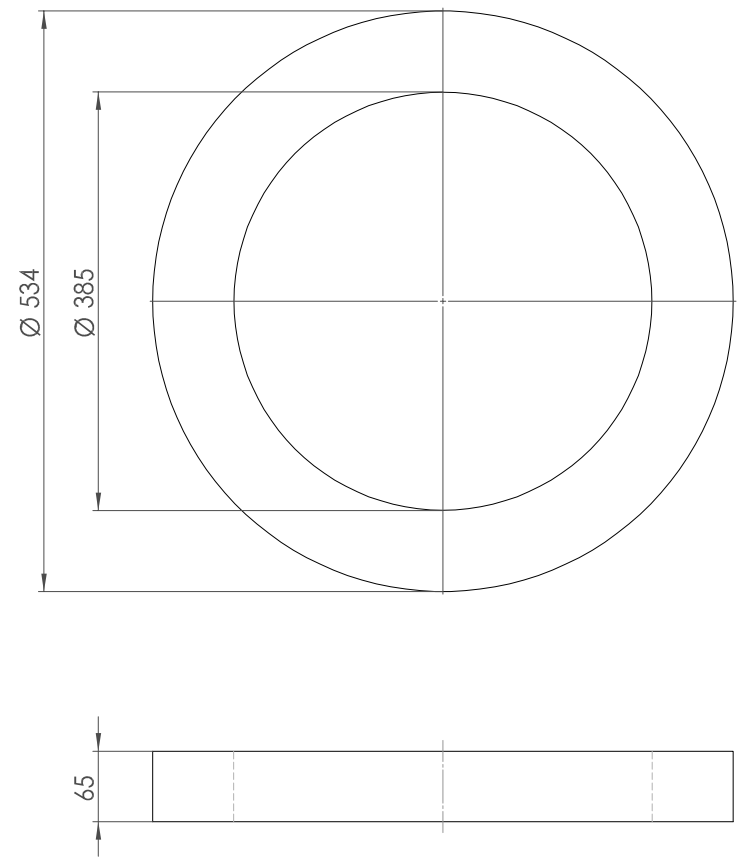

SEZIONE B-B

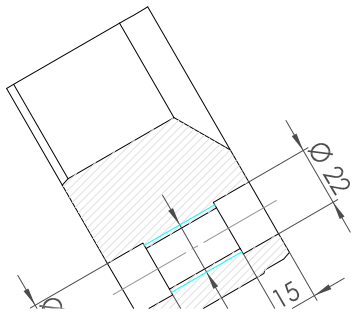

- NC -	LAMIERA SP.65		EN10025 S690QL	54.53 Kg
Codice Materiale	Descrizione		Materiale	Peso

Disegnato E.P.	Data 14/05/2019	Smussi non quotati 0.5x45°	Raggi non quotati 0.5	Peso complessivo 37.07 Kg	Quote senza indicazione di tolleranza UNI EN 22768-mK
Controllato E.P.	Data 14/05/2019	Rugosità um	Macchina CH300		Foglio 1/1
Approvato B.B.	Data 14/05/2019	Ubicazione magazzino	Dettaglio FLANGIA DI GUIDA INFERIORE PER ASTA KELLY D.343		