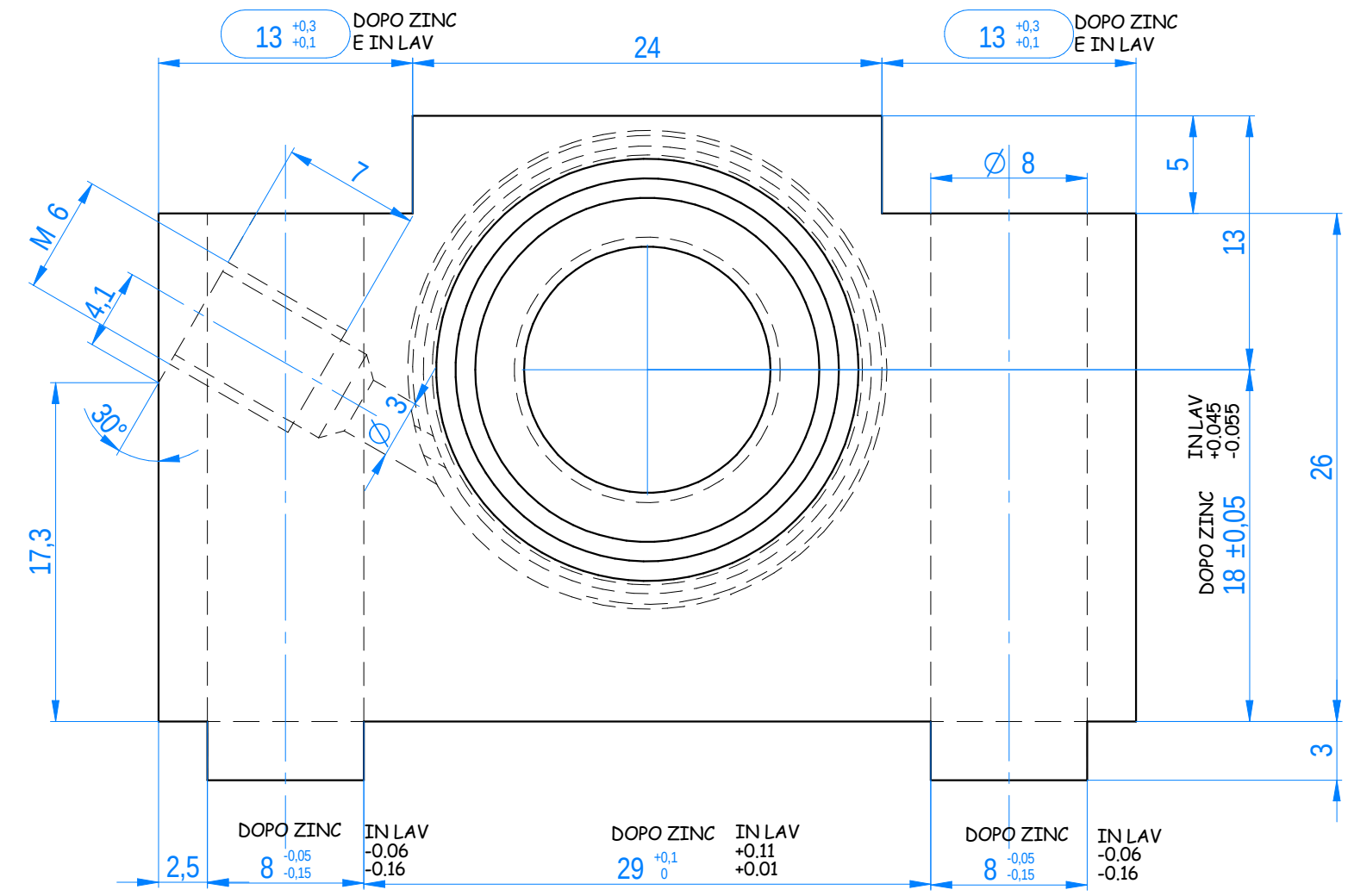


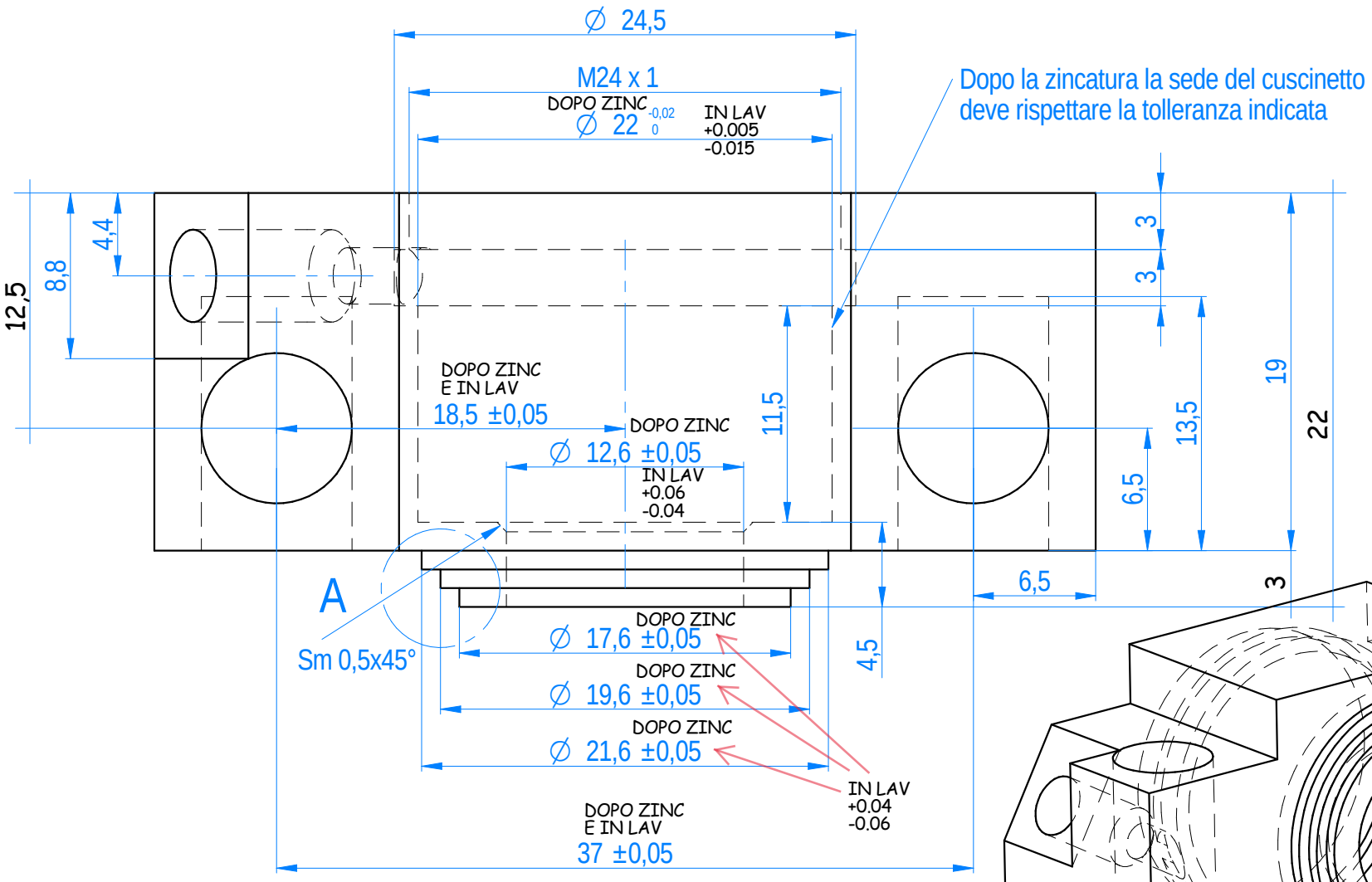


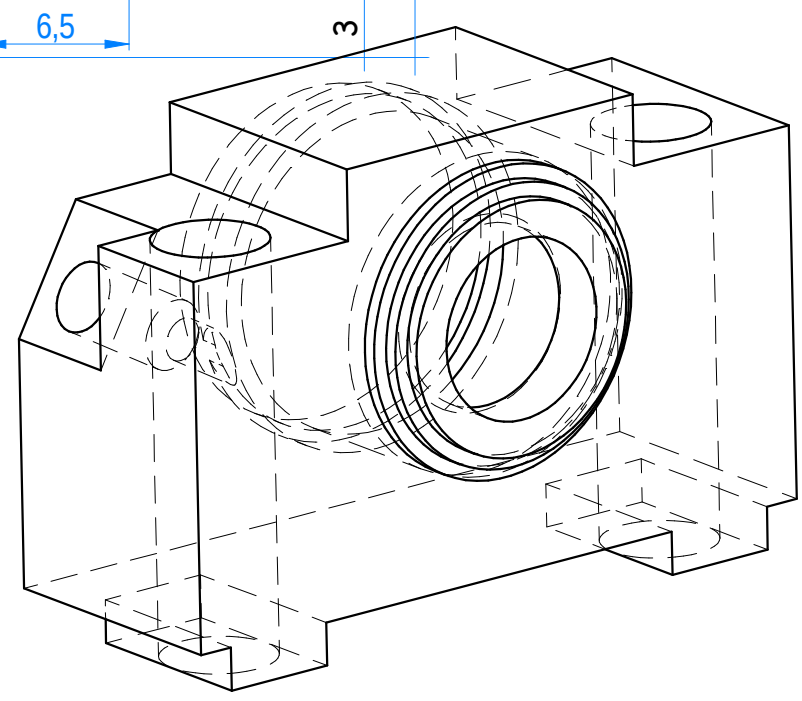

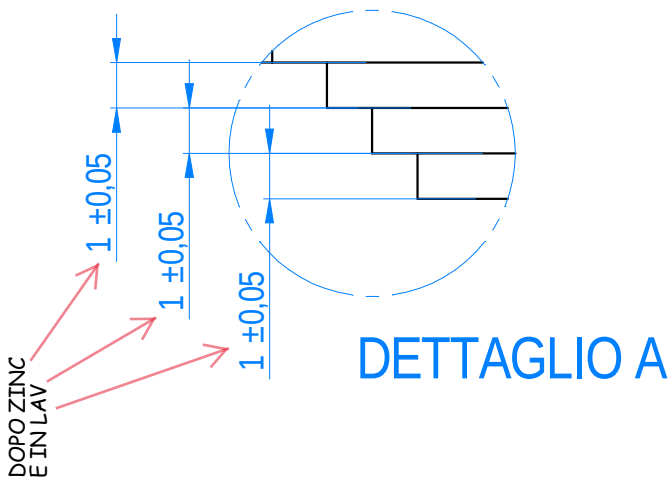


| | | | | | |
|---|---|---|---|---|---|
| | SECONDO ORDINE | | TANSUP | C40 | Zinco Bianco |
| Pos. | Q.tà | Descrizione: | Codice | Materiale | Trattamento superficiale |

| | | | | |
|---|---|---|---|---|
| Progettista: Canzi Matteo | Data:16/02/2022 | Modifiche | | |
| Controllore: | Scala: 3-1 | | | |
| File:Supporto ECO.par | | | Descrizione | Data - Firma |

**Macrotipo:**

**Cod.:**

**Descrizione:**

Supporto Rullo Tanga N

**Cod.:**

*PROPRIETA' RISERVATA. A TERMINI DI LEGGE E' VIETATO RIPRODURRE O COMUNICARE A TERZI IL CONTENUTO DEL PRESENTE DISEGNO*