Specifiche di fornitura: i particolari devono essere puliti da qualsiasi residuo di lavorazione. Eliminare bave e spigoli da stampaggio o lavorazione, sformi generali 2°, raggi non quotati: R=1, smussi non quotati0.5x45°. Per ogni ulteriore specifica contattare l'ufficio tecnico.

Supply specifications: parts must be cleaned from any residual processing. Remove all punching burs after machining or press-forming proccess, draft angle 2°, fillets not quoted: R=1, chamfers not quoted: 0.5x45°. For other specifications please contact the hechnical Department.

Tolleranze geometriche
General geometrical tolerances

0.3	0.3	0.2	
0.2/100	0.2/100	0.2/100	

Tolleranze generali per angoli
General tolerance for angular

±0°5'
Angolo/Angular

Tolleranze generali/General tolerance: UNI EN 22768/1-Media/Medium

Lunghezza e diametro Lenght and diameter	0.00 6.00	6.00 30.00	30.00 120	120 315	315 1000	1000 2000	2000 4000	> 4000
Tolleranza/Tolerance	±0.1	±0.2	±0.3	±0.5	±0.8	±1.2	±2.0	±3.0

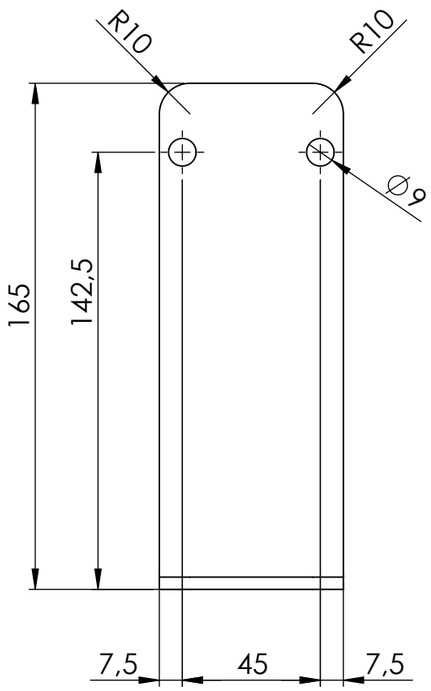

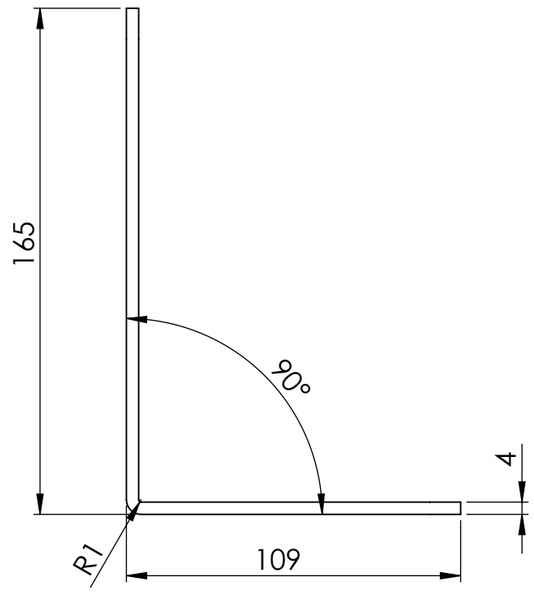

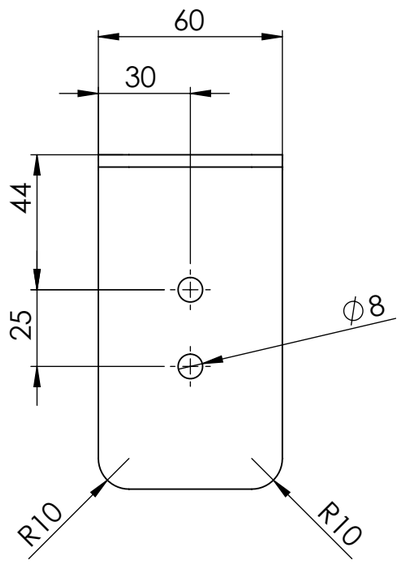

6,3 ( )

0		Emissione disegno Drawing release	Crovatto V.	Draft	27/06/2023
Revisione Revision	N°Scheda N°Card	Descrizione modifica Modification detail	Modificato da Modified by	Approvato da Approved by	Data approvazione Approvation date

electrozeta
IMPIANTI ELETTRICI E AUTOMAZIONI

Codice/Code
16120-0565-0

Descrizione/Description
Angolare sup. canalina gr. Taglio

Materiale/Material: 1.0037 (S235JR)

Data creazione/Creation date: 10/07/2023

Descrizione del grezzo/Blank description: Lamiera

Spessore/Thickness: / /

Disegnato da/Drawn by: Crovatto V.

Trattamento/Treatment: /

Sostituisce/Replace:

Finitura superficiale/Surface finishing: /

Foglio/Sheet: 1/1

Metric | A3 | Scala/Scale 1:2 | Peso/Weight 0.49 **Kg** | Perimetro/Perimeter