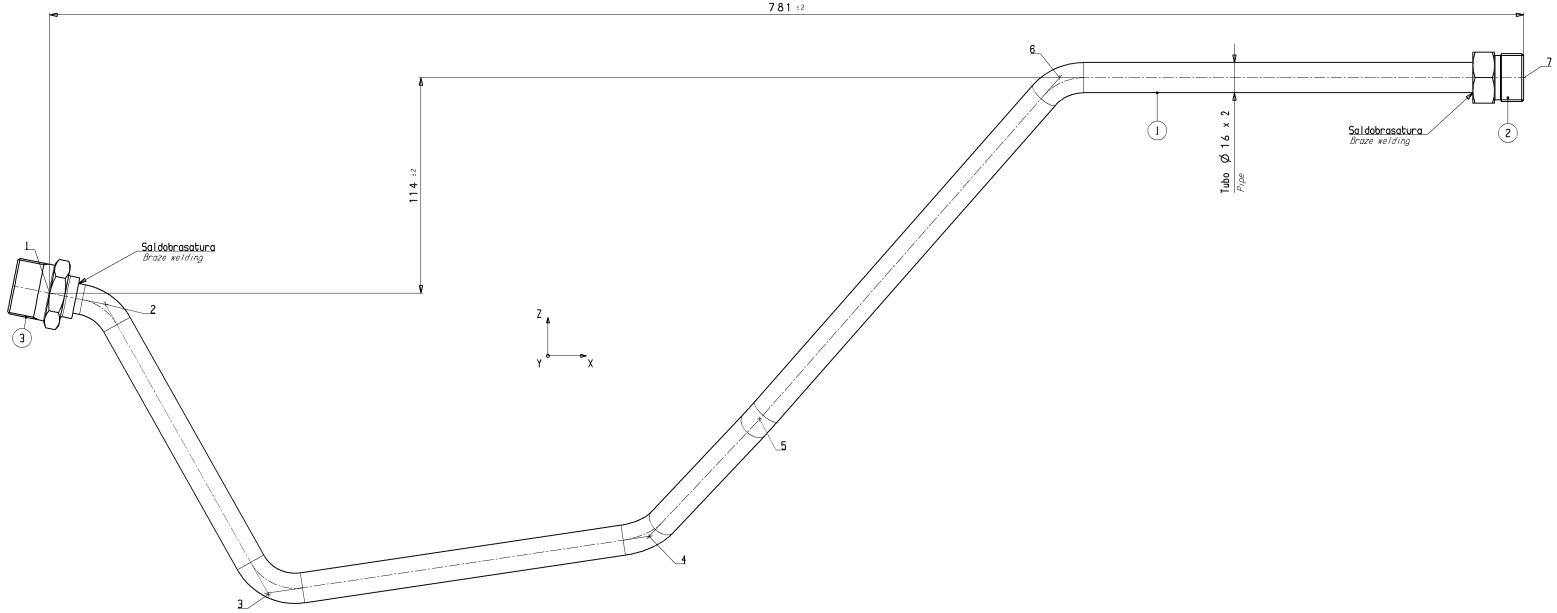

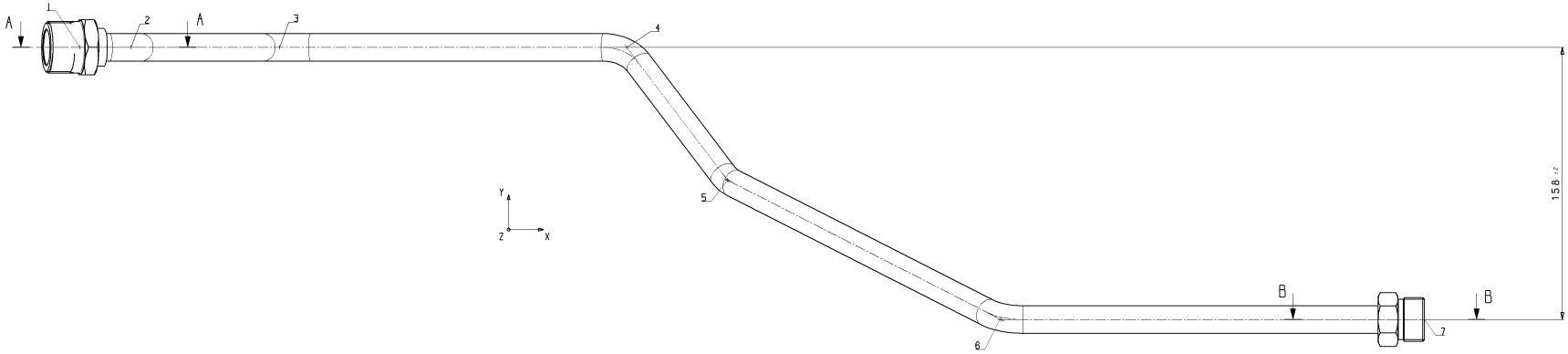

N	X	Y	Z
1	0	0	0
2	28.5	0	-6
3	116	0	-159.5
4	317.5	0	-128.8
5	376	-77	-66.8
6	535	-158	114
7	781	-158	114

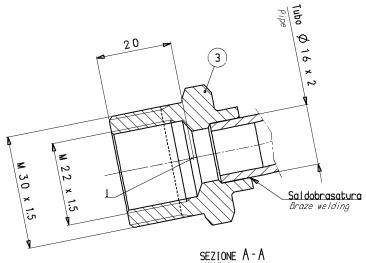

SEZIONE A-A
SECTION
SCALA 2:1
SCALE

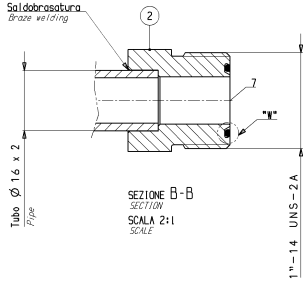

SEZIONE B-B
SECTION
SCALA 2:1
SCALE

DETTAGLIO "W":
RICHIESTA SEDE CON SISTEMA DI RITENUTA O-RING SECONDO ISO 8434-3 SEDE TIPO A
DETAIL "W":
REQUIRED O-RING CAPTIVE GROOVE AS FOR ISO 8434-3 GROOVE STYLE A

MODIFICARE SOLO SU SISTEMA CAD
HANDLING ON CAD SYSTEM ONLY

Raggi di curvatura non indicati (sull'assel: 27 mm
Bending radius not shown (on the axis):
Sviluppo indicativo (sull'assel da punto 1 a 7: 1034.5 mm
Approximate development (on the axis) from point 1 to:
Area superficie interna: 390 x10⁻⁶ m²
Internal surface area:

Posizione Item	Q.tà* Q.ty	Denominazione - Name	N. dis. - P.N.	Dim. Dim.	Materiale - material	Note - Remark
3	1	RACCORDO A SALDARE / WELDING FITTING	2.3249.944.0			
2	1	RACCORDO A SALDARE / WELDING FITTING	2.3276.014.0			
1	1	TUBO Ø 18 x 2 / PIPE			E235-N UNI EN 10305-4	

Proprietà del/ la S.D.F S.p.A. - Senza autorizzazione scritta da lo sono lecite azioni contrarie a leggi che certi diritti derivano dalla registrazione o dall'uso del presente documento, se ceduto o esibito a terzi, o in questo, lo leo, proprietaria tutela - proprietà diritti e origine di legge

(c) proprietà riservata S.D.F S.p.A. - This drawing shall not be reproduced or used, nor its contents disclosed or communicated to others without written consent. Any infringement will be legally pursued.

Materiale - Material
Vedi tabella
See table

Trattam. termico - Heat treatment

Trattam. superf. - Surface treatment
Zinc. elettr. Fe/Zn 8Bk 5 cap.93743 (Tricolora nero)
Electroplated zinc. Black (incl.)
In alternativa vernic. nero RAL 9011 cap. 92333
As alternative Black RAL 9011 painting

Disegnato - Drawn: Pezzotta — Data - Date: 20/01/2021
Controll. - Checked: Zanardini — Data - Date: 22/01/2021
Visto - Approved: Ravizza — Data - Date: 22/01/2021
Data ultima conferma di 15 mesi consulentiri
Tolleranze generali: ISO 2768 - Tolerances: ISO 2768-m-K2
Prodotto - Model: GV7B8
Versione: 1: 29/01/2021
Marchio di qualità S.D.F. S.D.F quality mark
Capitolato S.D.F. S.D.F requirements
92340
Denomina. - Name: TUBO 16 PRESE ANT. PIPE
N. dis. - P.N.: 0.040.2254.3
Rev.: 0
Scala Scale 1:1
Tav. Sheet 1 of 1
SAME DEUTZ-FAHR GROUP S.p.A. Gerlasco (Cremona) - Italia

Scala per copie da microfilm - Microfilm printscale
0 10 20 30 40 50 60 70 80 90 100 mm

Modifiche - Design Changes [E.O.N.30870 F.181 15/01/2021 Costa MA]

F.to A0