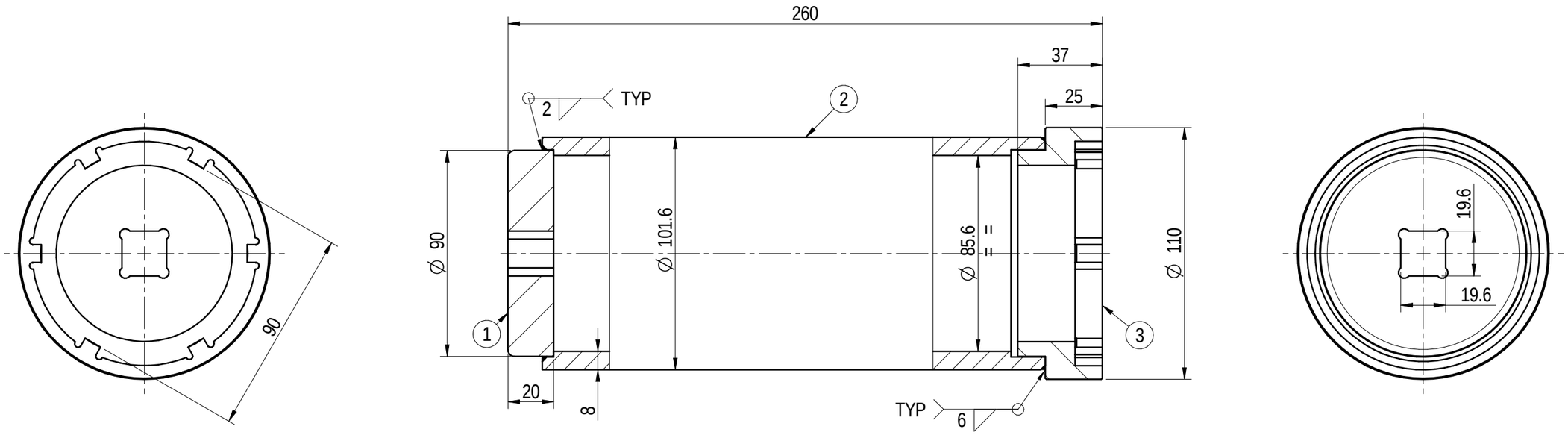

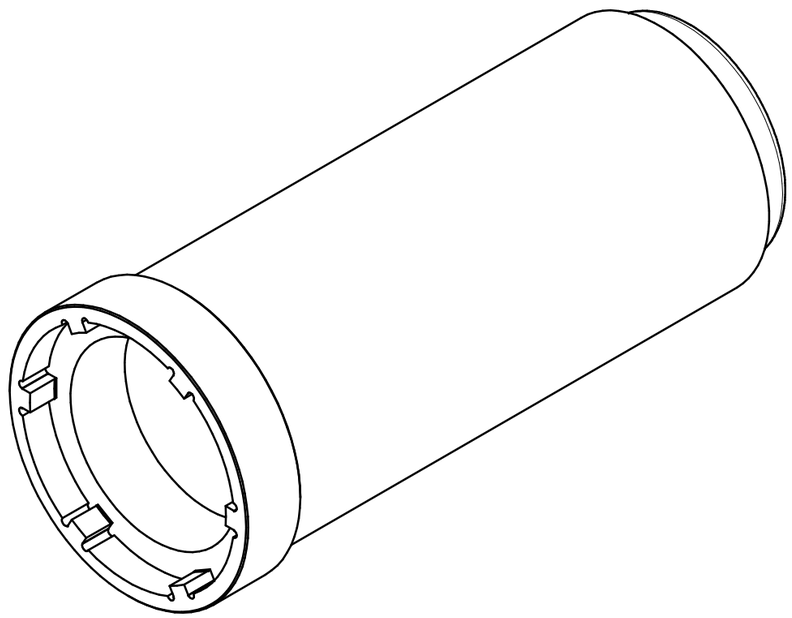

N.B: LE POS. 1 - 3 SI RICAVANO
SEZIONANDO IN 2 PARTI LA CHIAVE PER
GHIERA M75 COD. 4043200114

Pos	Codice	Descrizione	UM	Qtà
3	16700002E0	GHIERA CHIAVE M75	NR	1
2	16630982E0	TUBO PROLUNGA CHIAVE GHIERA M75	NR	1
1	16100646E0	FLANGIA ATTACO 1/2" GHIERA M75	NR	1

EDM	DESCRIZIONE DELLA MODIFICA	DATA	FIRMA
2	SMUSSI/CIANFRINI SALDATURA 2X45°	27/07/2021	CHIMINELLO
1	AGGIORNAMENTO COMPONENTI	10/06/2021	CHIMINELLO

jurop

33082 Azzano Decimo, PN, ITALY

MATERIALE: -

TRATTAMENTO TERMICO:

PROTEZIONE SUPERFICIALE: VERNICIATURA

Tolleranze secondo EN ISO 8015
Quote senza indicazione di tolleranza EN ISO 13920-BF ed EN ISO 22768-mK
Per pezzi di carpenteria EN ISO 22768-v
Smussi non quotati 0.5x45°

	DISEGNATO	CONTROLLATO	APPROVATO	VER. NORME
DATA	15/03/2013	27/07/2021	27/07/2021	-
FIRMA	CHIMINELLO	CHIMINELLO	SANTAROSSA M	-

TITOLO: CHIAVE PROLUNGATA PER GHIERA M75

PESO NETTO KG.	FORMATO	SCALA	COMMESSA	CODICE	VERSIONE
	A3H	1:2		1506000200	2

Questo disegno è di esclusiva proprietà della ditta Jurop la quale ne vieta la riproduzione e la divulgazione a norma di legge