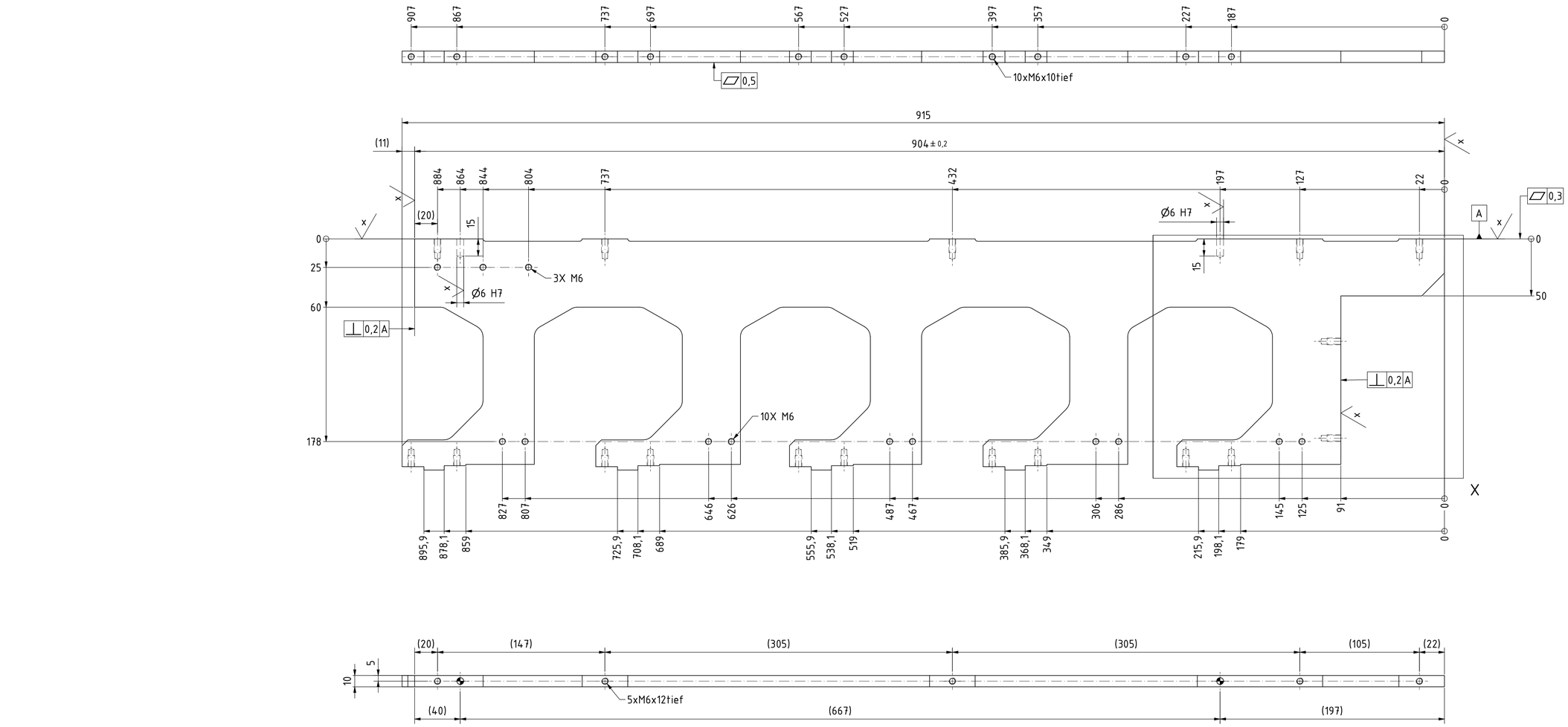

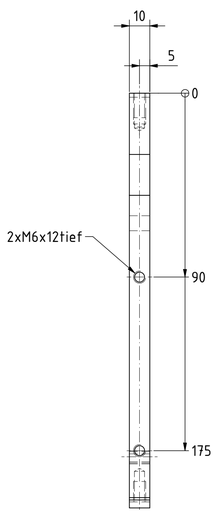

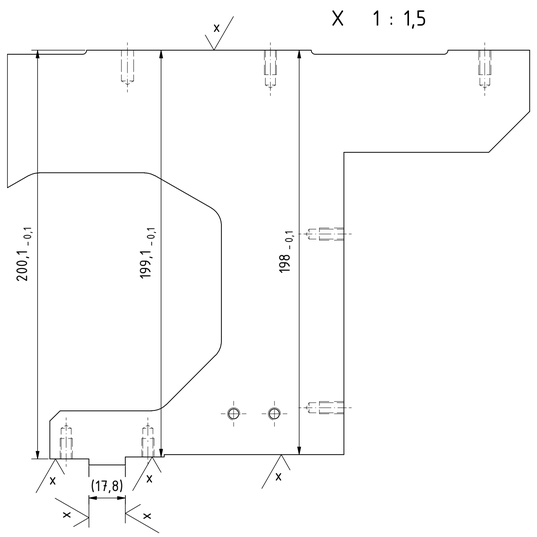

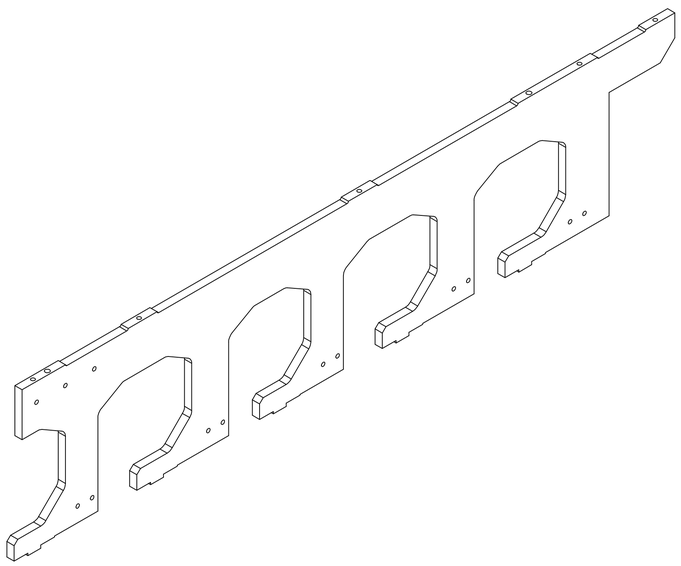

blau chromatiert
galvanisch verzinkt
Schichtdicke 0,012 mm
Schichtdicke bei Toleranzen
berücksichtigen

Koordinaten für Bohrungen (H7) ± 0,02
restliche Koordinaten ± 0,2

Art.-Nr.	Benennung 1	Werkstoff	Norm	Masse	Stück	Pos.
12001313	Brennteil	S235JR (1.0037)		8,24 kg	1	1

TEILELISTE

Modell	B.G.	Stück	Pos.		Datum	Name	Rohmat.-Nr.	Rohmaß
482-599	78.0	1	175	Erst.	07.10.2022	rlu		
				Bearb.				
				Gepr.				

Werkstoff	Masse	Type
	7,86 kg	HBL 16/28

Blechteil

Göpfert Maschinen GmbH

Teilenummer	Dokumentnummer	Maßstab
12001314	M000146760 –	1 : 2

Zust.	Änderung	Datum	Name	Plotdatum:	3D-Modell M000146760	Ursprung 375289

Für diese Zeichnung behalten wir uns alle Rechte gemäß DIN 34 und DIN ISO 16016 vor. Weitergabe, Vervielfältigung und Verwertung dieser Unterlage sind ohne ausdrückliche Genehmigung nicht gestattet.

Kanten nach DIN EN ISO 13715

Oberflächenangab.	DIN EN ISO 1302 - R3
Allgemeintoleranz	DIN EN ISO 2768 - mK
Schweißkonstr.	DIN EN ISO 13920 - AE
Laser Schneiden	DIN EN ISO 9013 - 231
Autog. Schneiden	DIN EN ISO 9013 - 342

Blatt 1 von 1