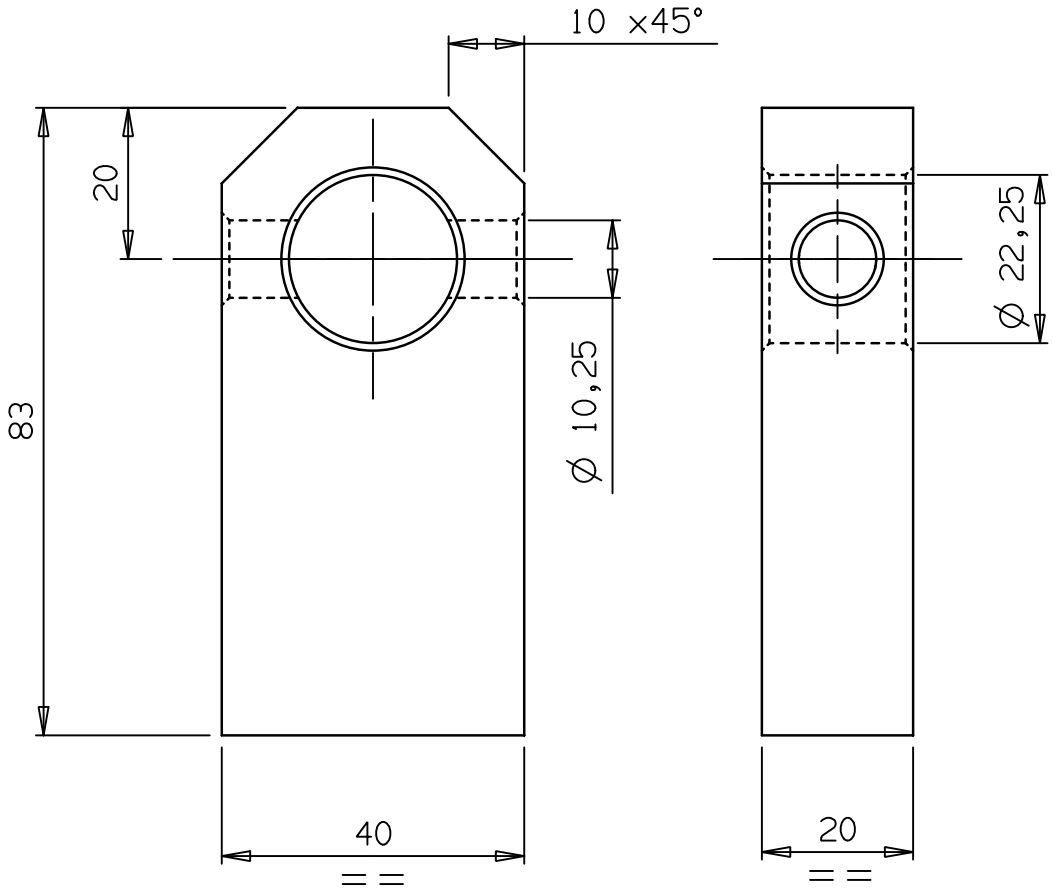

Smussi non quotati 1x45°

Data	Approvato	Verificato	Modificato	DESCRIZIONE MODIFICA	Q.	N°
				72/00(no TC)	2	
				71/00	2	00

TIPO

Il presente disegno e' esclusiva proprieta' della ditta ANTONIO CARRARO S.p.A. Ne e' vietata la riproduzione o la divulgazione a terzi senza autorizzazione scritta.

TOLLERANZE GENERALI: Alberi h13 Fori H13
DIMENSIONI LINEARI: <6 ±0.1, 6÷30 ±0.2, 30÷120 ±0.5, 120÷315 ±0.8
315÷1000 ±1.2 DIMENSIONI ANGOLARI:±30' INTERASSI:±0.5 FILETTATURE: 6H 6g

A4 UNI 936	SCALA 1 : 1	MASSA (kg)	*MATERIALE* FE37.B UNI7070
			Stato grezzo BARRA P. LAM. — Tratt. grezzo

Sostituisce il
Sostituito dal
Note C.35015181/182

	Firme	Date
Disegnato	M. Favaro	17/09/2004
Verificato		
Approvato		

TRATTAMENTI TERMICI O SUPERFICIALI

1		Profondita' (mm)
2		Durezza Sup. (HRC)
3		Res. a Cuore (kg/mm²)

ANTONIO CARRARO
C.S.R. Ufficio Tecnico

DENOMINAZIONE
Blocchetto attacco tirante stab.

GRUPPO

CODICE GREZZO 9093083

CODICE DISEGNO 3 2906 014 — INDICE 00