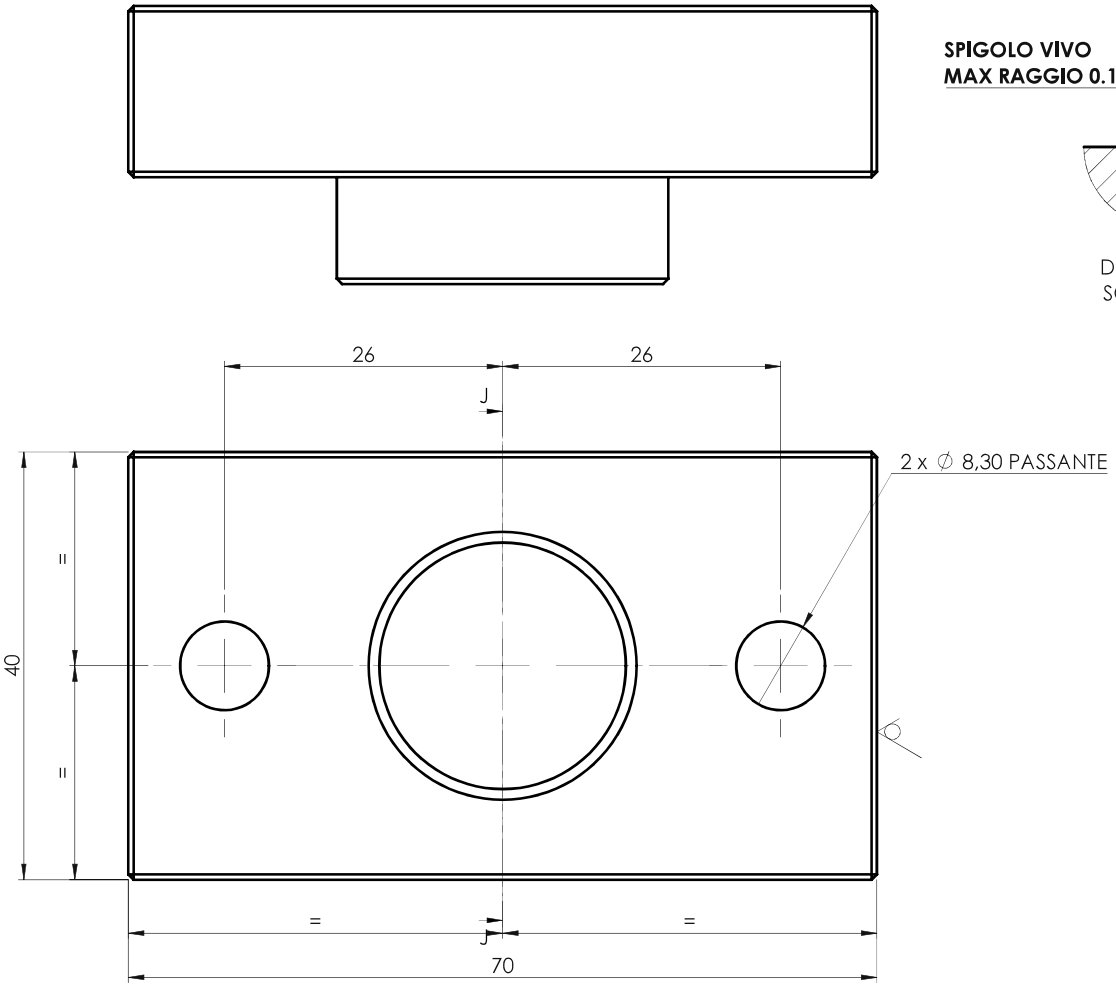

DETTAGLIO A
SCALA 10 : 1

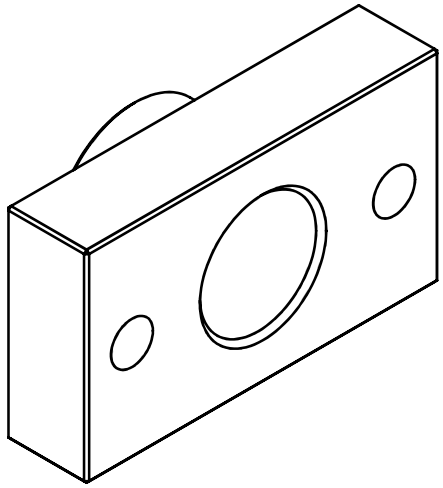

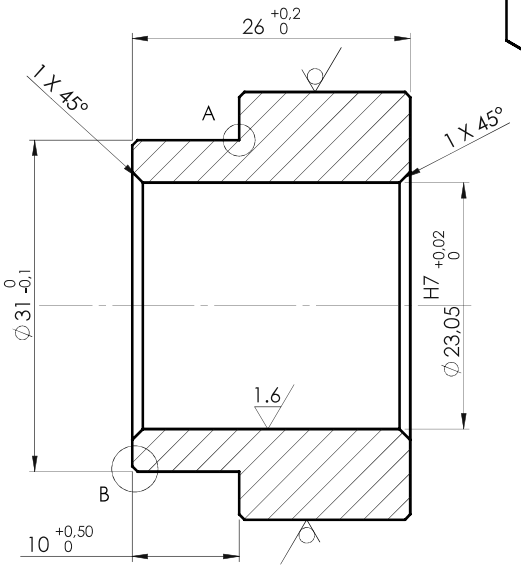

SEZIONE J-J

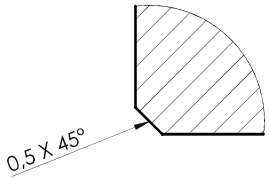

DETTAGLIO B
SCALA 10 : 1

RIFINIRE SPIGOLI VIVI CON SMUSSI 0,5X45°

3,2 (1,6)

TOLLERANZE GENERALI **CLASSE DI PRECISIONE SECONDO NORMA UNI EN 22768 - f**	FINITURA ZINCATURA ELETTROLITICA		
	CREAZIONE	ULTIMA MODIFICA	TITOLO SUPP PULEGGIA CONDUTTRICE
DATA			
NOME			
NOTE			
SEMILAVORATO - MATERIALE PIATTO TRAFILATO 40X40 - 1.0037 (S235JR)			CODICE 4P1.01973 / REVISIONE **00**
PESO 0,309	NOME FILE MAR00084070	N. COMMESSA	SCALA 2:1 / FOGLIO 1 OF 1