NOTA: FORI ESAGONALI ch11 PER INSERTI FILETTATI M8 A TESTA RIDOTTA GAMBO ESAGONALE A FILO LAMIERA

Tolleranze generali per dimensioni prive di indicazione di tolleranza specifica secondo UNI EN ISO 22768/1 | fine | media | grossolana X

sviluppo cod.213007041_a

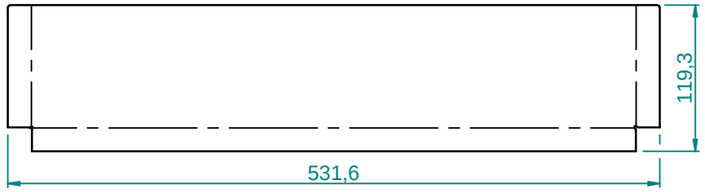

sviluppo cod.213007041_b

sviluppo cod.213007041_c (scala 1:10)

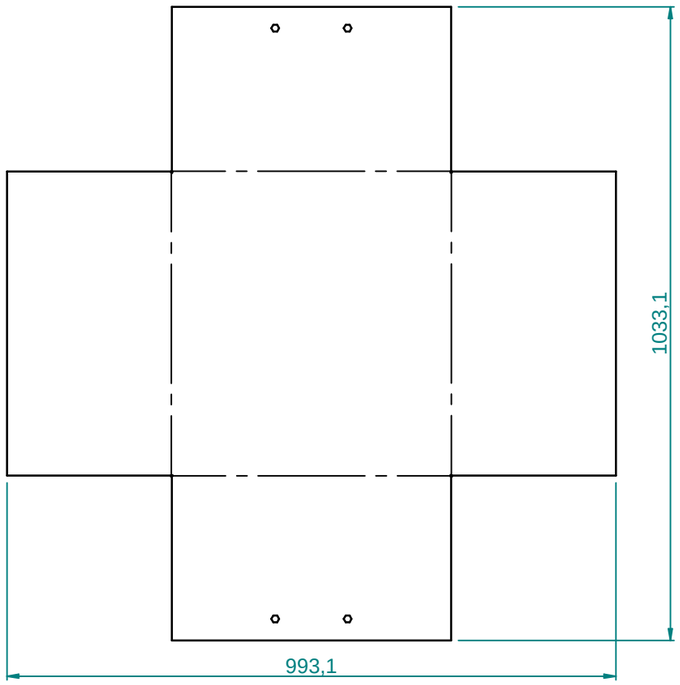

SEZIONE A-A

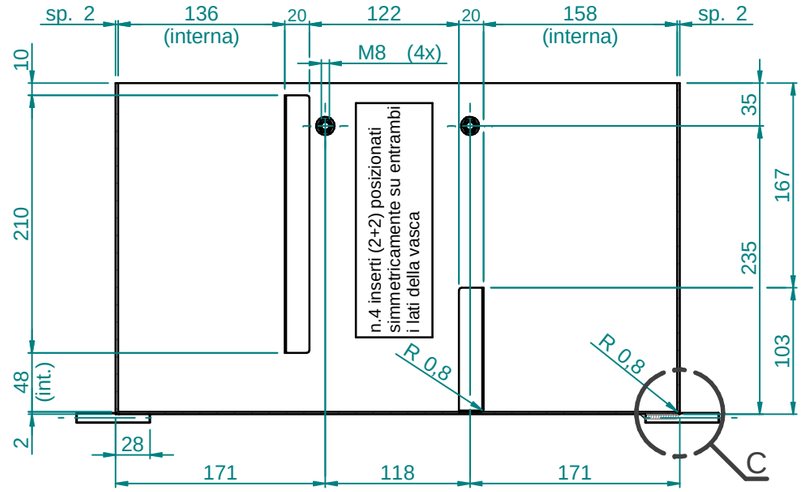

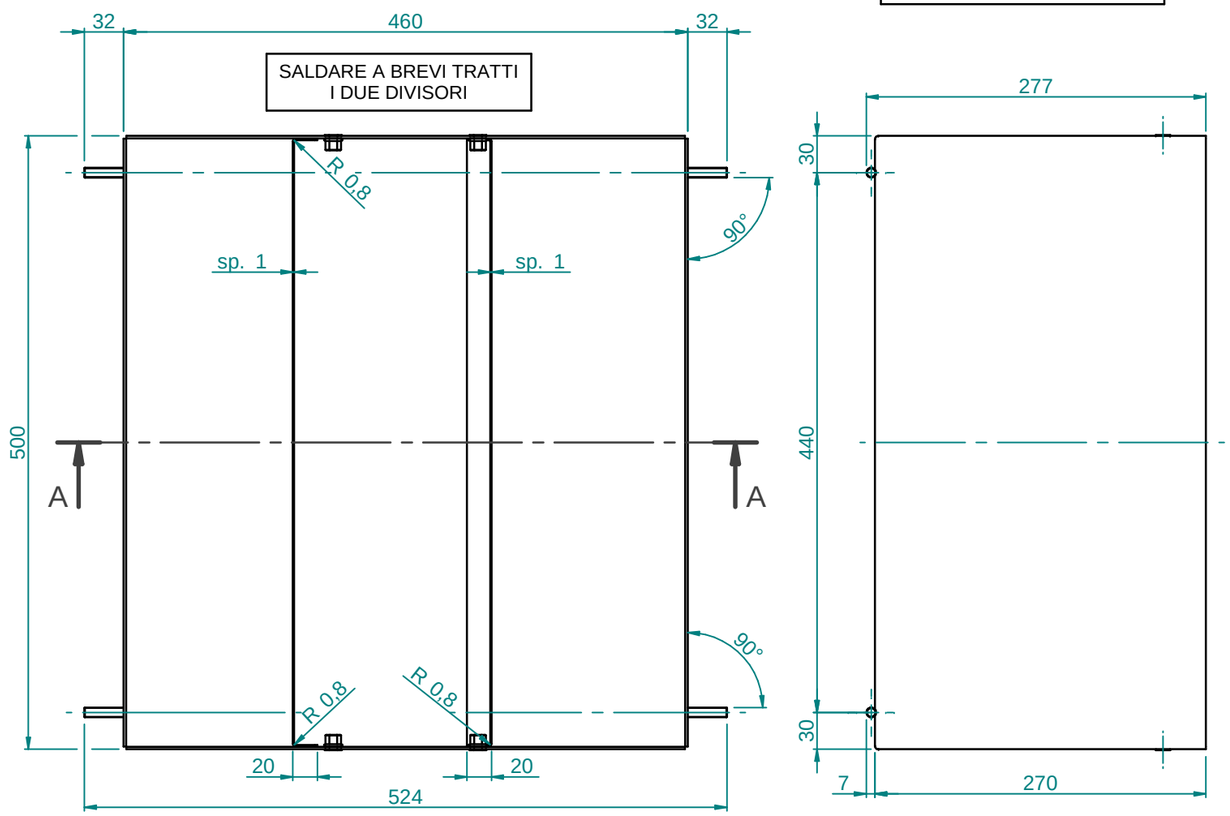

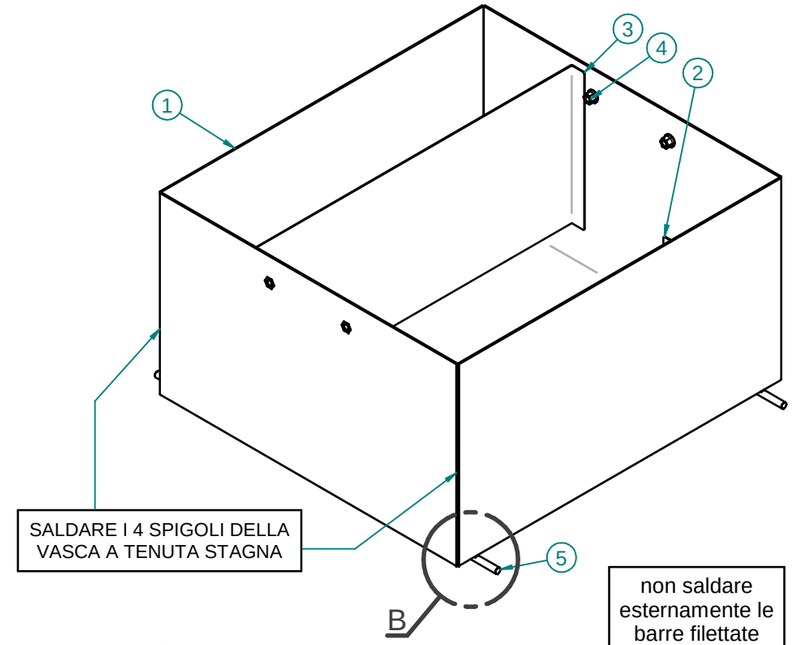

non saldare esternamente le barre filettate

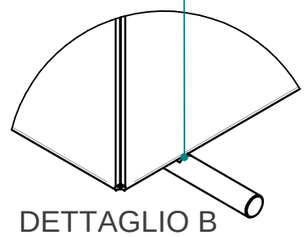

DETTAGLIO B
scala 1:2

NOTA:
GARANTIRE L'INTEGRITA' DEL FILETTO DOPO LA SALDATURA E PROTEGGERE LA PARTE ECCEDENTE DURANTE LA VERNICIATURA

saldare le barre filettate solo sotto la vasca

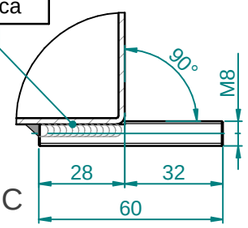

DETTAGLIO C
scala 1:2

N°	CODICE	DESCRIZIONE	MATERIALE	Q.TA'
1	213007041_c	vasca refrigerante	Lam. Fe P01 20/10	1
2	213007041_a	divisorio basso vasca	Lam. Fe P01 10/10	1
3	213007041_b	divisorio alto vasca	Lam. Fe P01 10/10	1
4	INSERTO M8	INSERTO ESAG. M8 SVASATO	Acciaio gen.	4
5	213007041_d	barra filettata M8 L=60	Acciaio gen.	4

cod.213007041

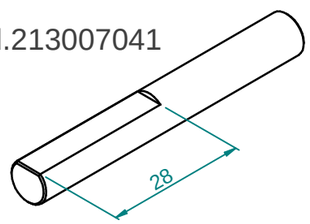

n°	descrizione della modifica	data	firma
0	Prima emissione.	13/10/2011	Luca Z.
1	-	-	-
2	-	-	-
3	-	-	-
4	-	-	-

materiale: tratt. superf. Nero 9005 Semilucido liscio; tratt. termico; mod. fonderia -; sostituisce il -; rugosità; raggi non quotati R2; sm non quotati 0,5x45°

data 10/05/2013; disegn. Vignaga G.; verifica; scala 1:5; peso 13.02 kg

COMEC srl – Corso Italia 55/A
33080 PORCIA – Pordenone – ITALY
tel.+39 0434 921101 – fax +39 0434 922877
mail: comec@comecpn.com
www.comecpn.com

formato A3; foglio 1 di 1

macchina mod. RTV 600

descrizione vasca refrigerante saldata

codice 213007041; rev. 00

Il presente disegno è di proprietà della COMEC srl. A norma di legge è vietato riprodurre e comunicare a terzi il contenuto senza autorizzazione scritta dell'azienda proprietaria.