ZEICHNUNGSSTATUS	
ZUR INFORMATION	☐
ZUR KONTROLLE	☐
FÜR DIE WERKSTATT	☐
ENDSTAND/WIE GEBAUT	☒

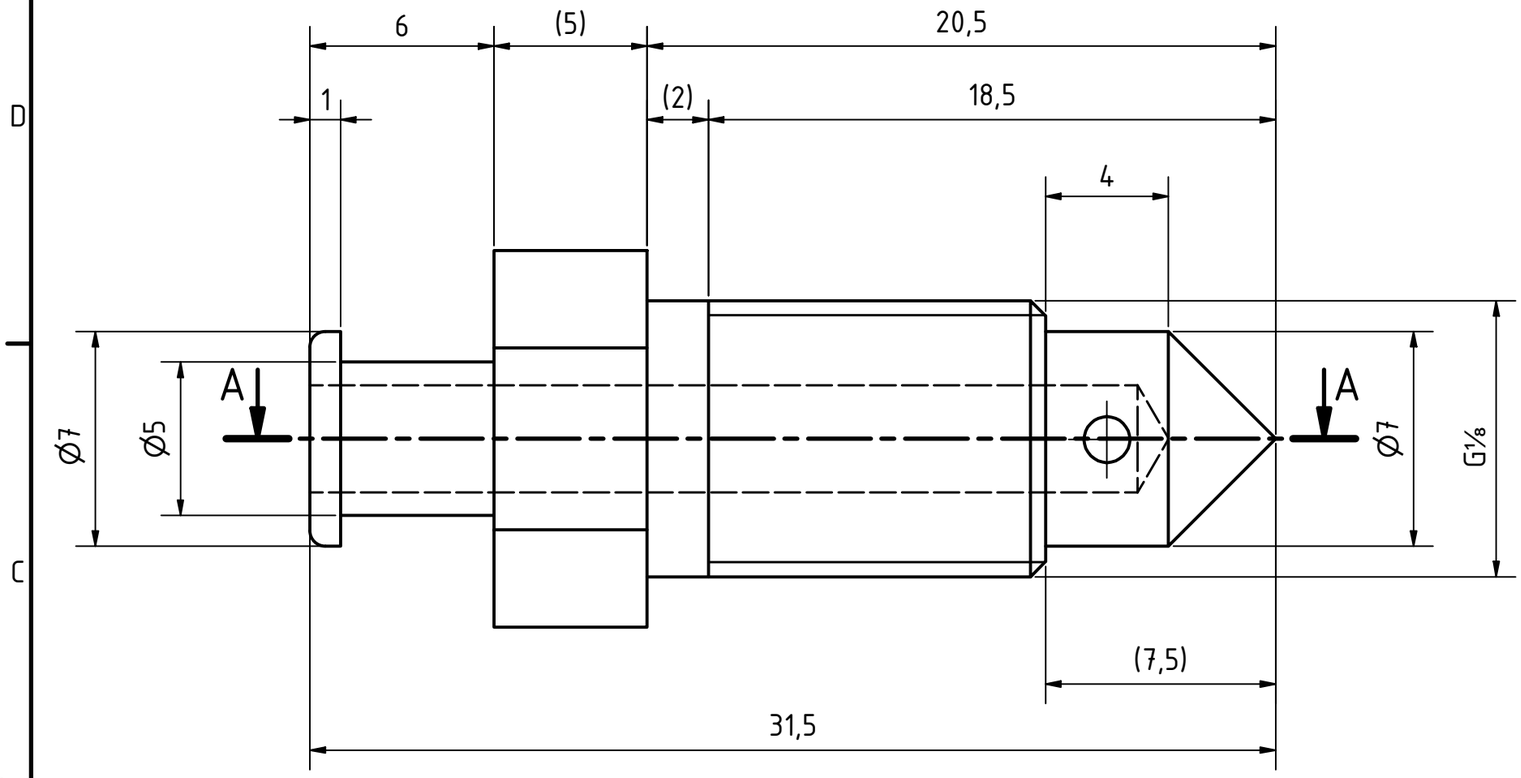

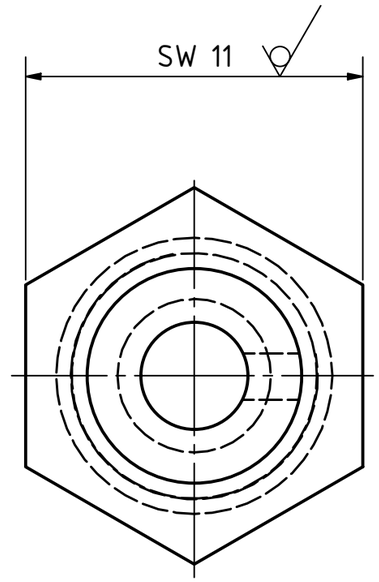

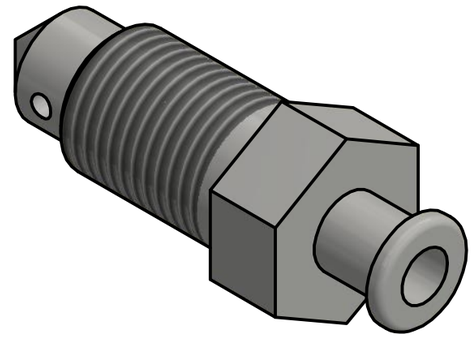

A-A (5 : 1)

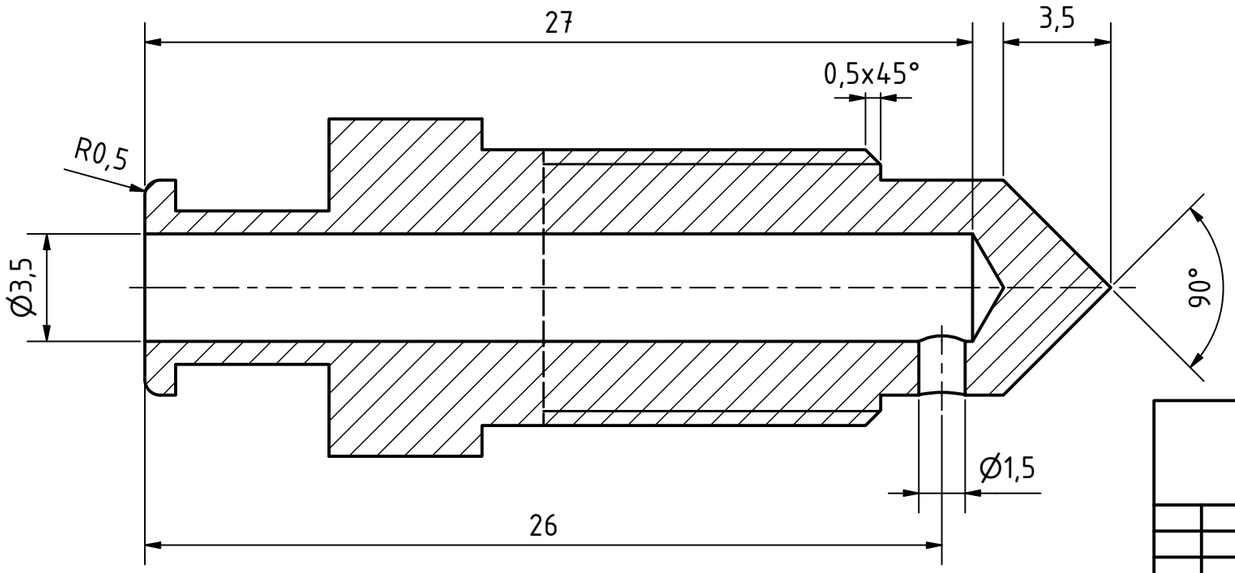

Dickschichtpassiviert 8µm ±2µm

Ra 1,6 ( ) +0,5 -0,3 -0,5

				Toleranzen: ISO 2768-mK Werkstückkanten: ISO 13715	Oberfäche ISO 1302	Maßstab 5 : 1 / Gew.: 0,00 kg
						Werkstoff: Allgemein
					Datum / Name	Entlüftungsschraube G1/8
				Gezeichnet	19.02.2018	
				Kontrolliert	20.02.2018	
				Norm		
				Schutzvermerk nach DIN ISO 16016: ©2018 D		10296 SK0530 1 A3
Status	Änderungen	Datum	Name			

Ersetzt die Zeichnung vom 01.12.2004.

968139