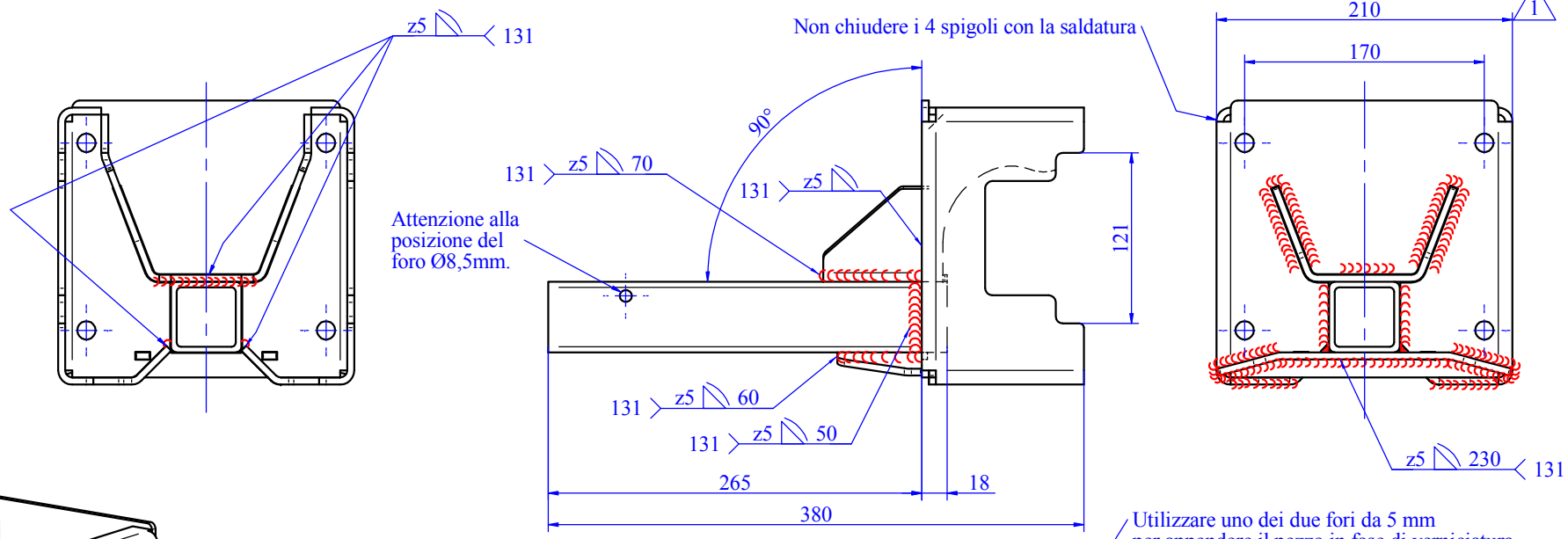

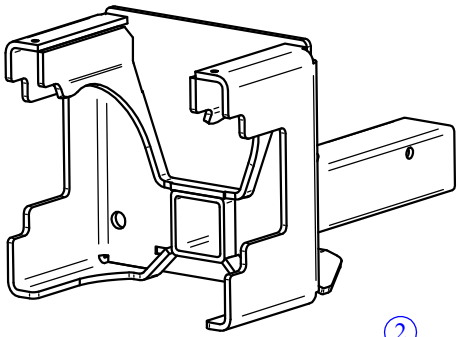

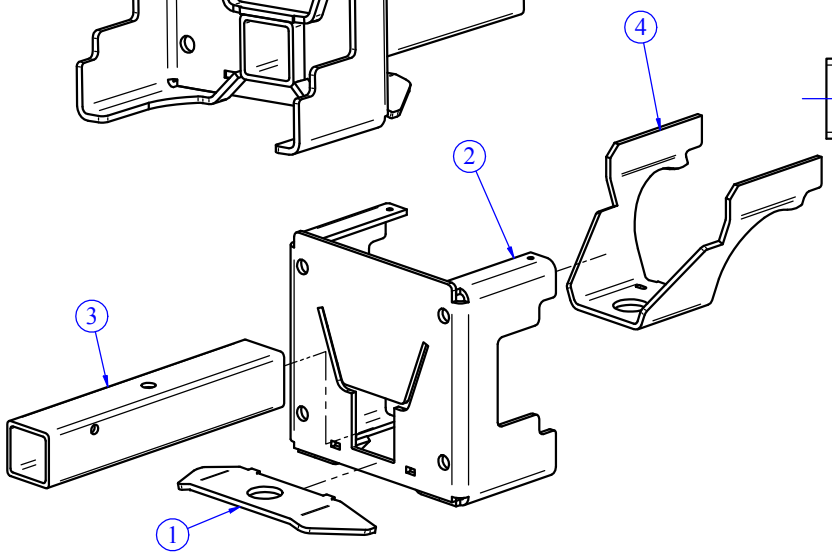

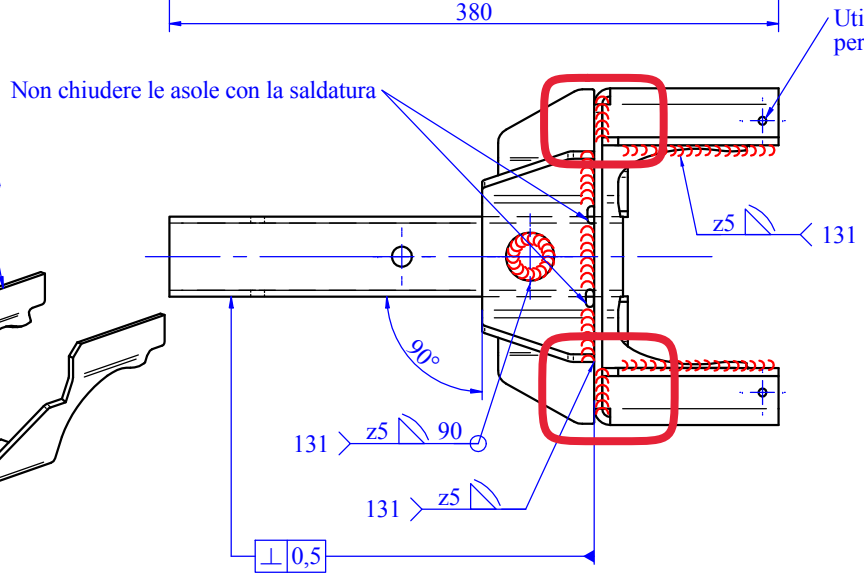

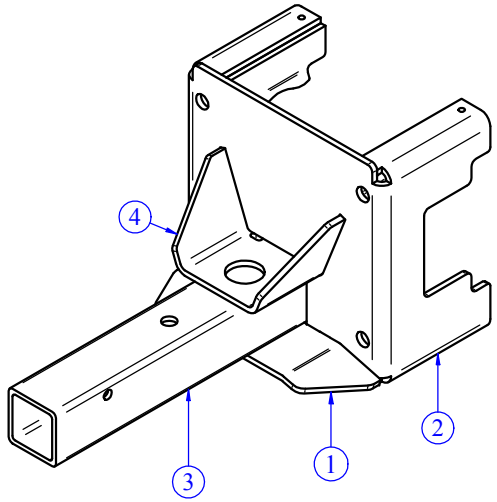

Pos.	Codice	Q.tà	Descrizione	Description
4	40207761	1	PIASTRA RINFORZO SUPPORTO SEGNAFILE	SHEET METAL REINFORCEMENT ROWS MARKER
3	40207760	1	TUBO Q50x4 L 270 SOSTEGNO SEGNAFILE TELAIO X130	TUBE Q50X4 L 270
2	40207759	1	PIASTRA SUPPORTO SEGNAFILE TELAIO X130	SHEET METAL SUPPORT ROWS MARKER
1	40207757	1	RINFORZO SUPPORTO SEGNAFILE XS TELAIO X130	SHEET METAL REINFORCEMENT ROWS MARKER XS

Revisione Revision	N°scheda N°card	Descrizione modifica Modification detail	Disegnato da Drawn by	Approvato da Approved by	Data approvazione Approvation date
1	82-2021	Mod.part. 40207759. Mod.part. 40207759.	Gobbato R.	Burel F.	07/12/2021

MaterMacc
Z.I. Ponte Rosso S. Vito al Tagliamento (PN) ITALY
THIS DRAWING IS PROPERTY OF COMPANY NAME AND PROTECTED IN ACCORDANCE WHT PREVALING LAW

Codice/Code: **30207756**

Descrizione/Description: **SUPPORTO SEGNAFILE X130 ROWS MARKER SUPPORT X130**

European | Metric | A3 | Scala/Scale 1:4 | Peso Weight 2223,6 kg | Perimetro Perimeter /

Materiale/Material:

Descrizione del grezzo/Blank description: Assieme saldato/Welded assembly

Spessore/Thickness: / /

Trattamento/Treatment: /

Finitura superficiale/ Surface finishing: Nero/Black RAL9005 (Pantone Black)

Data creazione/Creation date: 28/11/2019

Disegnato da/Drawn by: Gobbato R.

Sostituisce/Replace: 30207755

Pagina/Page: 1/1

Specifiche di fornitura: i particolari devono essere puliti da qualsiasi residuo di lavorazione. Eliminare bave e spigoli da stampaggio o lavorazione, sformi generali 2°, raggi non quotati R=1, smussi non quotati 0,5x45°. Per ogni ulteriore specifica, contattare l'Ufficio Tecnico

Supply specifications: parts must be cleaned from any residual processing. Remove all punching burrs after machining or press-forming process, draft angle 2°, fillets not quoted R=1, chamfers not quoted 0.5x45°. For other specifications please contact the Technical Department.

Tolleranze geometriche / General geometrical tolerances: ▱ 0,3 | ⌒ 0,3 | ◎ 0,2 | — 0,2/100 | // 0,2/100 | ⊥ 0,2/100

Tolleranze generali per angoli / General tolerance for angular: Angolo/Angular ±0° 5'

Tolleranze generali/General tolerance: UNI EN 22768/1-Media/Medium

Lunghezza e diametro / Lenght and diameter	0,00 6,00	6,00 30,00	30,00 120	120 315	315 1000	1000 2000	2000 4000	> 4000
Tolleranza/Tolerance	±0,1	±0,2	±0,3	±0,5	±0,8	±1,2	±2,0	±3,0