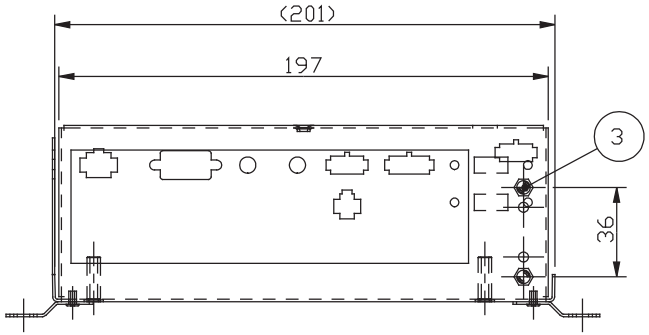

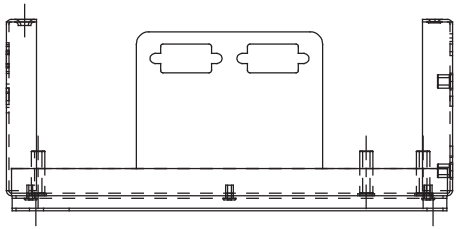

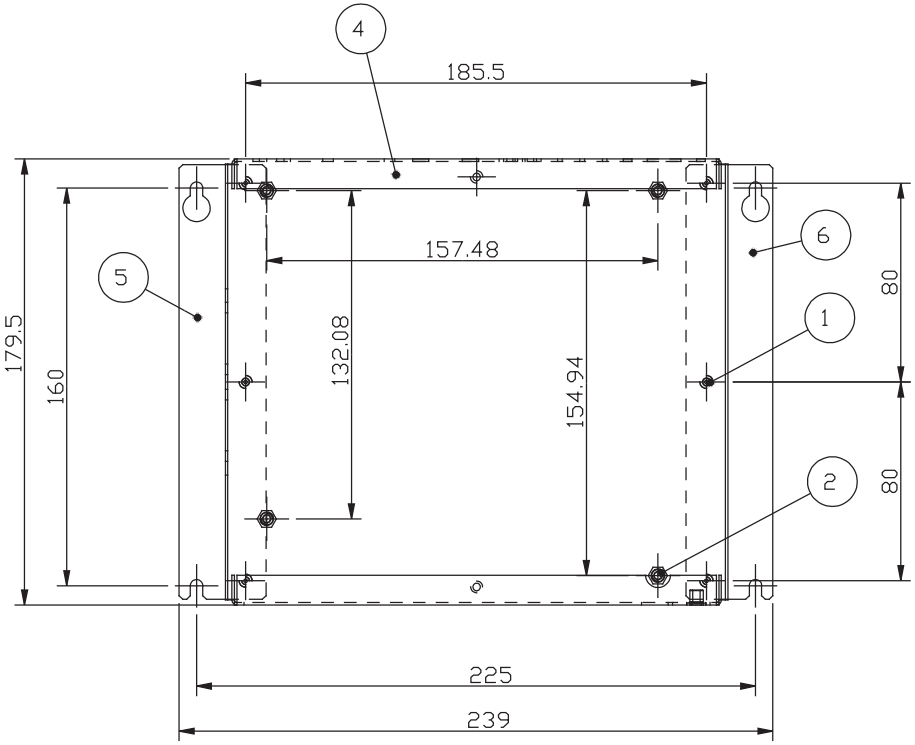

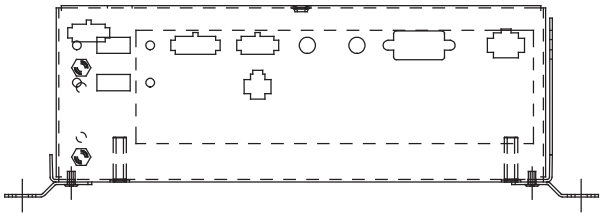

VISTA POSTERIORE

posiz.	codice	fase/pref.	descrizione	quantità	note
6	8011210/C		SQD INF.DX VDC SNCF AIMB-215 S1 FK	1	0.049
5	8011210/B		SQD INF.SX VDC SNCF AIMB-215 S1 FK	1	0.049
4	8011210/A		CASSET.VDC SNCF AIMB-215 4GB S1 FK	1	0.511
3	21565287		DIST. AUT. M3X6 CIECO	2	0.001
2	21564833		DIST. AUT. M3X18	4	0.001
1	21564787		RIVETTO A STRAPPO Ø 3.0	6	0.000

Dis. MAIERO	Contr. S.SINESI	DESCRIZIONE CASSET.VDC SNCF AIMB-215 4GB S1 FK			
Data 11.12.17	Data 11.12.17	Materiale ALUZINK SP10/10			
		Trattamento Superficiale CATAFORESI NERA	Toll. gen. Grado MEDIO / Massa kg 0.622	Scala 1:2	DISEGNO n. 8011210 — Ed. Classe A 06
				A3	Foglio 1 di 1 — File 8011210
					Sostituisce il — Sostituito dal

Edizione	Cl.Mod.	Descrizione modifica	Data	Firma
A	06	MODIFICHE SU DIS.8011210/A	02.03.18	MAIERO

Tolleranze generali per quote lineari	≤6	>6 ≤30	>30 ≤120	>120 ≤315	>315 ≤1000	>1000 ≤2000	>2000 ≤4000	>4000
Grado di precisione: Grossolano	±0.2	±0.5	±0.8	±1.2	±2	±3	±4	±5
Medio	±0.1	±0.2	±0.3	±0.5	±0.8	±1.2	±2	±3
Preciso	±0.05	±0.1	±0.15	±0.2	±0.3	±0.5	-	-

Quote del lato più corto	>3 ≤6	>6 ≤30	>30 ≤120	>120
Tolleranze generali per quote angolari	±1°	±30'	±20'	±10'