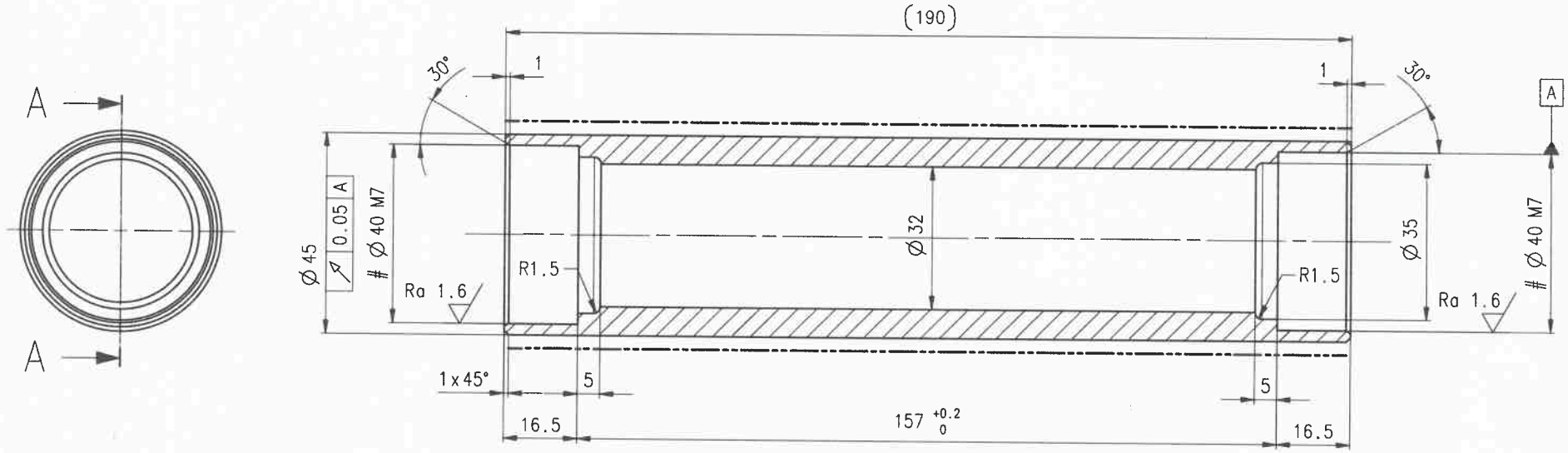

Quota dopo trattamento superficiale | #

Trattamento superficiale	Tempra a induzione	
Zinc coating 15-20µm - White	52-60HRC / 0.8-1.2mm	—

Ra 3.2 (Ra 1.6)

SPEC.	SH10011	C 00501			
MATERIAL - SURFACE TREATMENT / MATERIALE - TRATTAMENTO SUPERFICIALE: 17NiCrMo6-4 - 1.6566 EN 10084 +QT			DIMENSION / DIMENSIONE: 45DX190	NORM / NORMA	WEIGHT / PESO: 1.039
DESCRIPTION: ROLLER-ROPE GUIDE DESCRIZIONE: RULLO-GUIDAFUNE			BATTIPISTA		ISO 8015 ISO 14405
			GENERAL TOLERANCES / TOLLERANZE GENERALI: ISO 2768-mK		
SCALE / SCALA: 1:1	PAGES / PAGINE: 1/1	REF. ITEM NR. / ART. DI RIF.: 41418522	DATE / DATA: 11-Sep-2023	ITEM NUMBER / NUMERO ARTICOLO: 41578492	
			DESIGNED BY / DISEGNATO DA: Zanconato Massimo		

UT PERMISSION OF PRINOTH ARE PROHIBITED.

A3