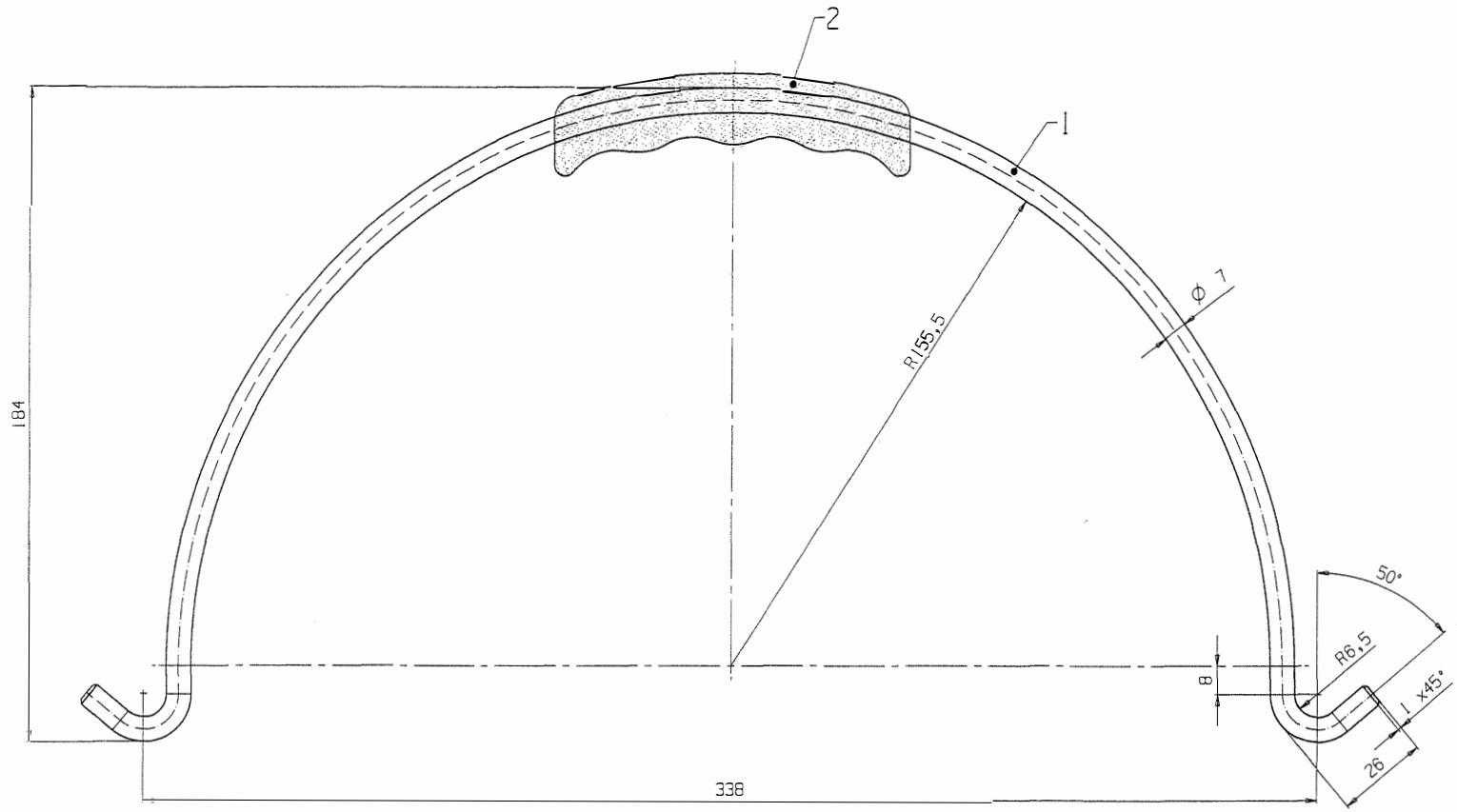

alte Nr.

	Stk.	Gegenstand	Pos.	Werkstoff	Farbe	EDV-Nr.
FE.3310.040	1	Griff 32-0481.00	2	PS	schwarz	075.111.2171.01
	1	Buegel mit Griff	1	aus rostfreiem Stahl		
FE.3310.040-1	1	Griff 32-0481.00	2	PS	schwarz	075.101.0794.01
	1	Buegel mit Griff	1	St 37	verzinkt	
FE 7051.0101	1	Buegel ohne Griff	1	aus rostfreiem Stahl		075.101.1417.01
FE.7051.0001	1	Buegel ohne Griff	1	St 37	verzinkt	075.001.0804.01

Aenderungen

Aend.-Nr.	Gepr./Freige.		Aend.-Nr.	Erstellt:		Gepr./Freige.	
① Griff Nummer richtiggest.	17.5.78	BW	④ 1x45° war Kugel Ø 10			19.5.89	rk
② EDV-Nr. neu eingetragen.	22.4.87	rk	⑤ 2765	14.11.02	if	14.11.02	Ha
③ Ø 7 war Ø 8; neu gez.	11.5.89	rk	⑥ 3406	05.02.08	if	05.02.08	Sc

Schwund:
Gewicht:
Behandlung:
Oberflaeche:

( ) = Werkzeugmasse
Allg.Toleranz n. SN 277012 Gr.

Masstab: 1:1

Ersetzt durch:
Ersatz fuer:

CAD UNIGRAPHICS			
	Gez.	28.2.72	hl
	Gepr.	14.11.02	Ha
	Stand	05.02.08	if

alstertaler schrauben
& präzisionsteile gmbh
Tel.: 040/ 69 20 87-55
Fax: 040/ 602 26 51

Artikel:
Buegel
zu Eimer 18 Liter 520/18

Kunde: wez AG
Zchg.-Nr.:
32-0019.00 | Index: 6 | Blatt 1/1

zu FE.3356.XXX