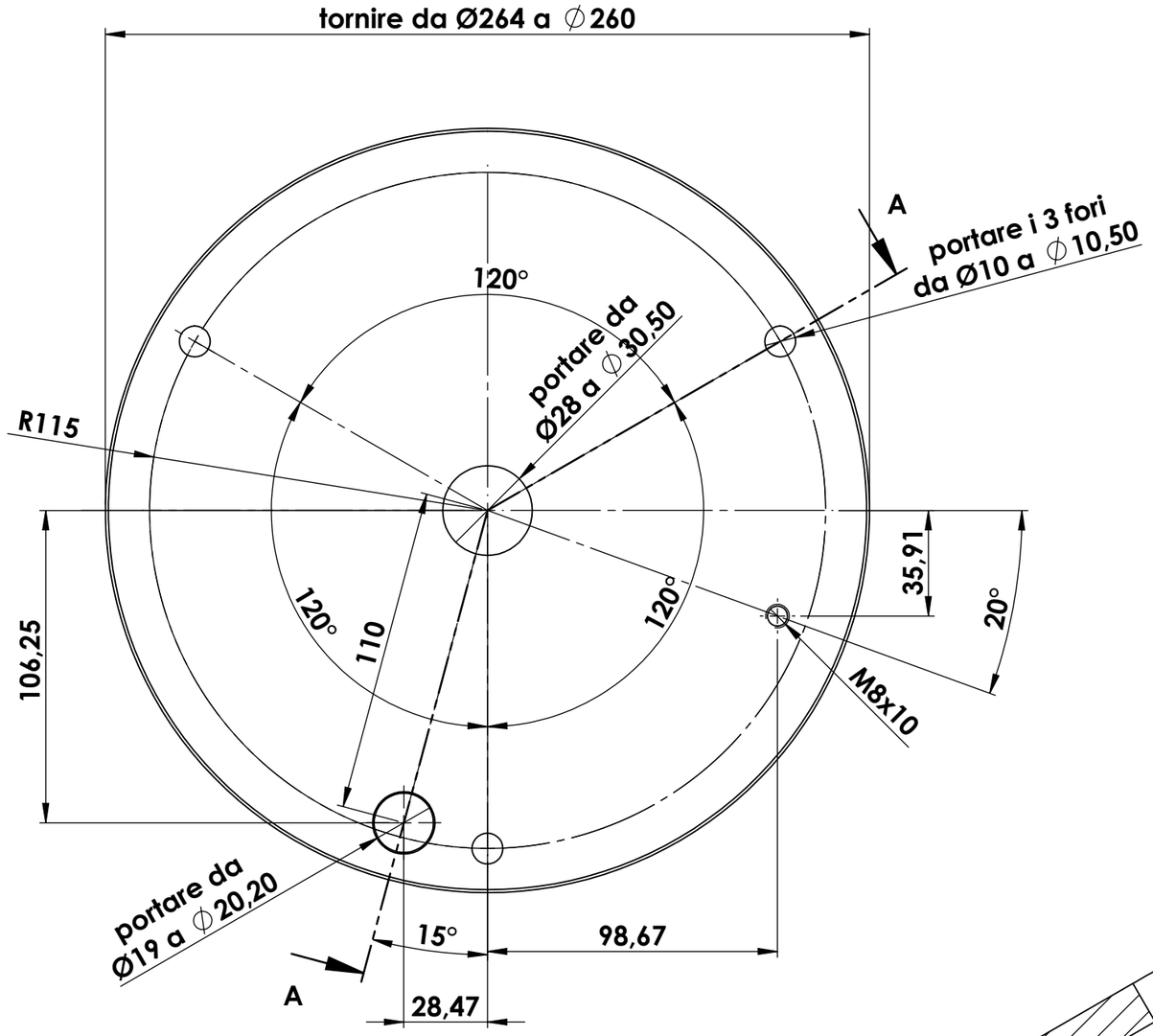

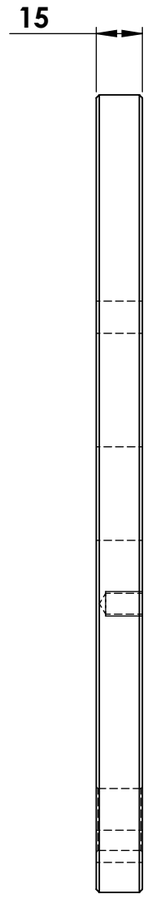

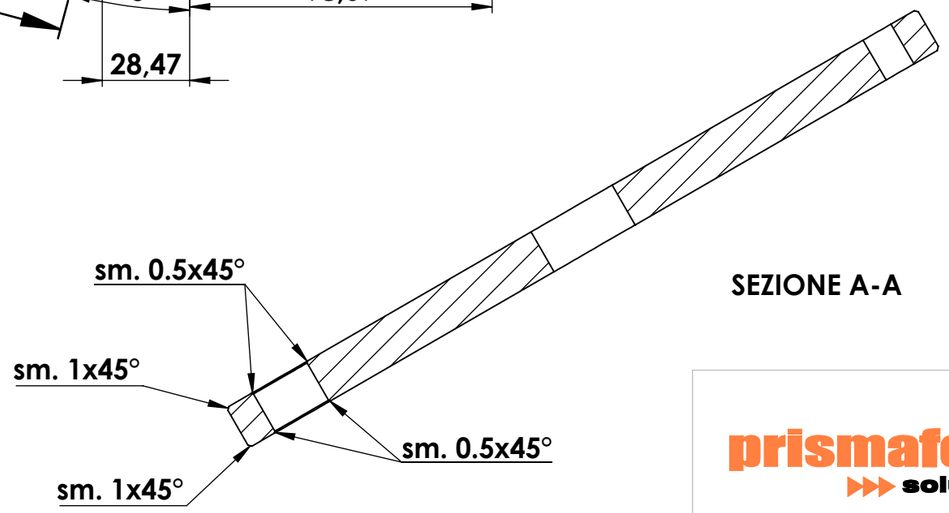

SEZIONE A-A

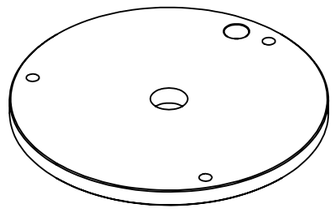

NOTE:
- QUOTE RELATIVE AL PEZZO FINITO COMPLETO DI CROMATURA ESTETICA. IN FASE DI REALIZZAZIONE, CONSIDERARE L'EVENTUALE SPESSORE DEL TRATTAMENTO

Raccordi d'utensile non quotati R=0.8 max	Smussi non quotati S=0.5x45°	Togliere spigoli vivi e bave di taglio

prismafood solutions

VALVASONE (PN) ITALY

Disegno riservato a norma di legge vietata la riproduzione e la divulgazione senza autorizzazione

MATERIALE: Fe	PESO FINITO:	
SMUSSI NON QUOTATI:	DIS. O.B.	DATA: 24/06/2020
RACCORDI NON QUOTATI:	REV. N°:	DATA:
TOLLERANZE GENERALI: ISO 2768-1 m, ISO 2768-2 k		
NOTE:	SCALA: 1:2	FORMATO: A3
DESCRIZIONE: **DISCO SOSTEGNO PIATTO INF PRESSA 33**	CODICE DISEGNO: **3D010301-00**	