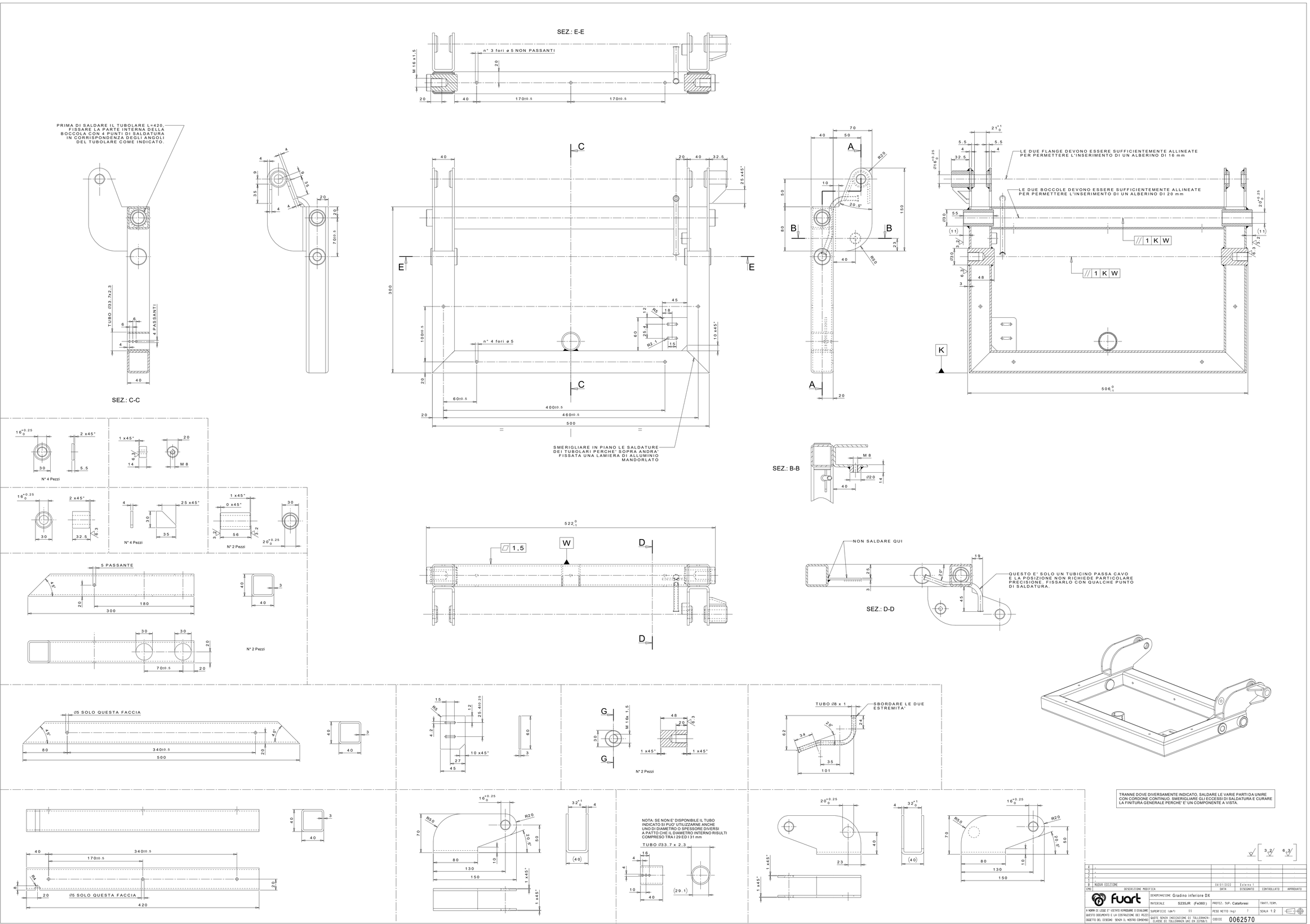
SEZ.: E-E
n° 3 fori ø 5 NON PASSANTI
M 16 x 1,5
170±0.5
PRIMA DI SALDARE IL TUBOLARE L=420, FISSARE LA PARTE INTERNA DELLA BOCCOLA CON 4 PUNTI DI SALDATURA IN CORRISPONDENZA DEGLI ANGOLI DEL TUBOLARE COME INDICATO.
TUBO Ø33.7x2.3
4 PASSANTI
SEZ.: C-C
n° 4 fori ø 5
400±0.5
460±0.5
500
SMERIGLIARE IN PIANO LE SALDATURE DEI TUBOLARI PERCHE' SOPRA ANDRA' FISSATA UNA LAMIERA DI ALLUMINIO MANDORLATO
LE DUE FLANGE DEVONO ESSERE SUFFICIENTEMENTE ALLINEATE PER PERMETTERE L'INSERIMENTO DI UN ALBERINO DI 16 mm
LE DUE BOCCOLE DEVONO ESSERE SUFFICIENTEMENTE ALLINEATE PER PERMETTERE L'INSERIMENTO DI UN ALBERINO DI 20 mm
SEZ.: B-B
N° 4 Pezzi
N° 2 Pezzi
5 PASSANTE
Ø5 SOLO QUESTA FACCIA
340±0.5
TUBO Ø8 x 1
SBORDARE LE DUE ESTREMITA'
NOTA: SE NON E' DISPONIBILE IL TUBO INDICATO SI PUO' UTILIZZARE ANCHE UNO DI DIAMETRO O SPESSORE DIVERSI A PATTO CHE IL DIAMETRO INTERNO RISULTI COMPRESO TRA I 29 ED I 31 mm
TUBO Ø33.7 x 2.3
NON SALDARE QUI
QUESTO E' SOLO UN TUBICINO PASSA CAVO E LA POSIZIONE NON RICHIEDE PARTICOLARE PRECISIONE. FISSARLO CON QUALCHE PUNTO DI SALDATURA.
SEZ.: D-D
TRANNE DOVE DIVERSAMENTE INDICATO, SALDARE LE VARIE PARTI DA UNIRE CON CORDONE CONTINUO. SMERIGLIARE GLI ECCESSI DI SALDATURA E CURARE LA FINITURA GENERALE PERCHE' E' UN COMPONENTE A VISTA.
DENOMINAZIONE Gradino inferiore DX
MATERIALE S235JR (Fe360)
PROTEZ. SUP. Cataforesi
TRATT. TERM.
SUPERFICIE (dm²) 55
PESO NETTO (kg) ?
SCALA 1:2
CODICE 0062570
fuart