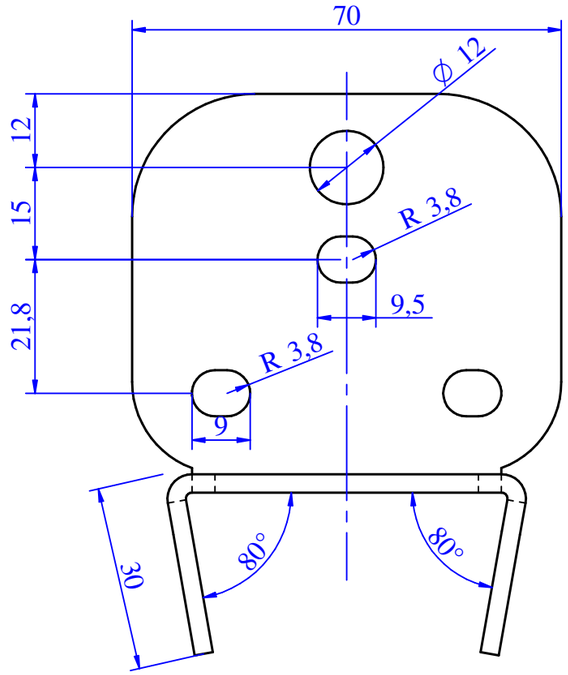

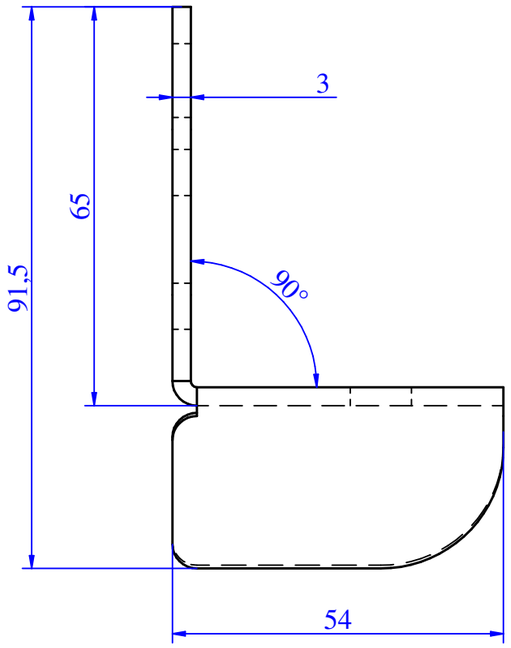

SVILUPPO INDICATIVO
THEORICAL SHEET DEVELOPMENT

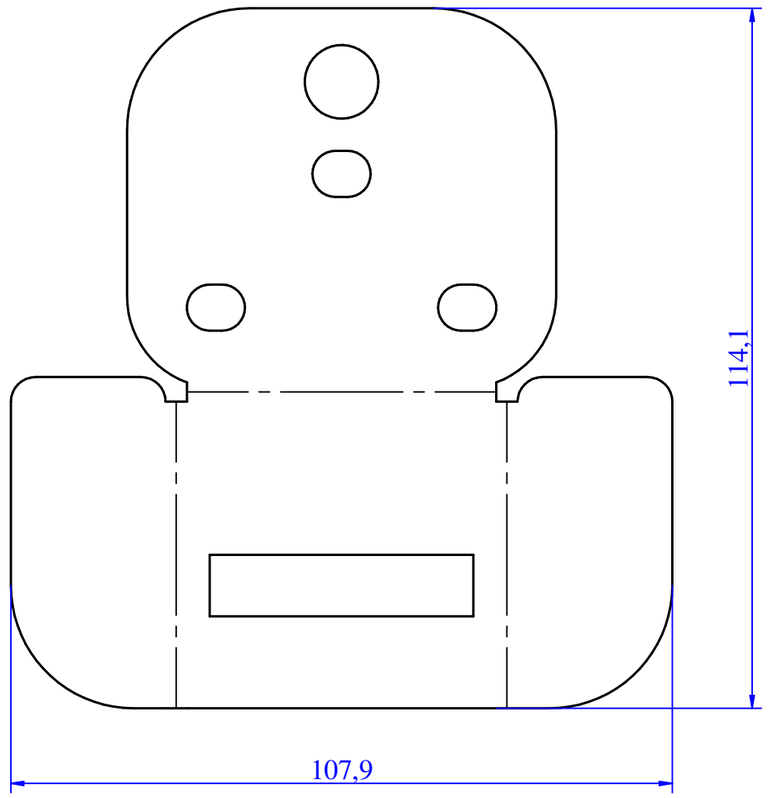

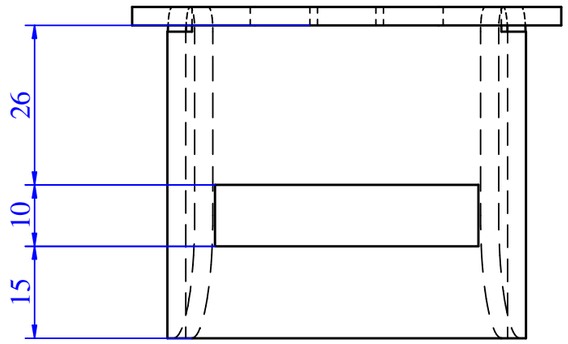

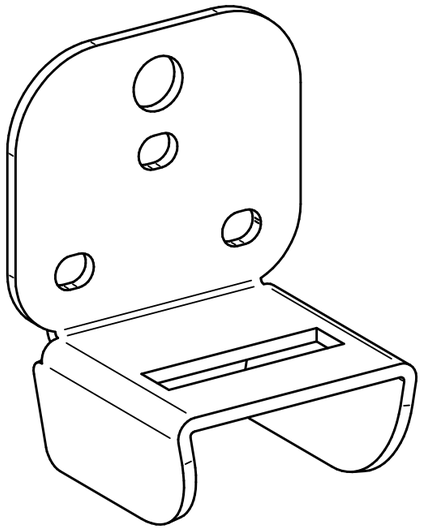

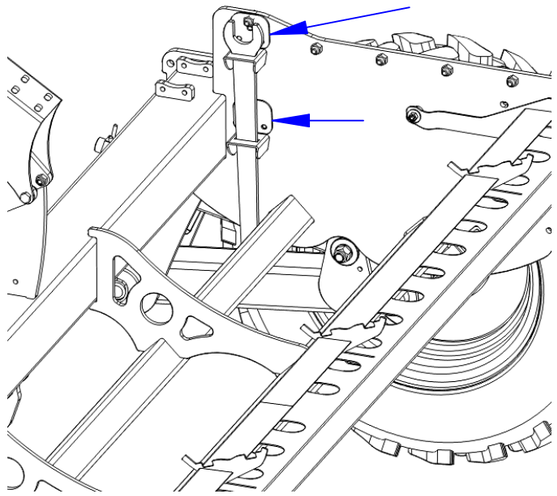

Specifiche di fornitura: i particolari devono essere puliti da qualsiasi residuo di lavorazione. Eliminare bave e spigoli da stampaggio o lavorazione, stormi generali 2°, raggi non quotati:R=1, smussi non quotati: 0.5x45°.Per ogni ulteriore specifica, contattare l'Ufficio Tecnico

Supply specifications: parts must be cleaned from any residual processing. Remove all punching burrs after machining or press-forming process, draft angle 2°, fillets not quoted:R=1, chamfers not quoted: 0.5x45°. For other specifications please contact the Technical Department.

Tolleranze geometriche / General geometrical tolerances

▱ 0.3	○ 0.3	◎ 0.2	
—0.2/100	// 0.2/100	⊥ 0.2/100	

Tolleranze generali per angoli / General tolerance for angular

Angolo/Angular	±0°.5'

Tolleranze generali/General tolerance: UNI EN 22768/1-Media/Medium

Lunghezza e diametro / Lenght and diameter	0.00 6.00	6.00 30.00	30.00 120	120 315	315 1000	1000 2000	2000 4000	> 4000
Tolleranza/Tolerance	±0.1	±0.2	±0.3	±0.5	±0.8	±1.2	±2.0	±3.0

0	08-2022	Emissione disegno Drawing release	Biasin R.	Burel F.	23/02/2022
Revisione Revision	N°scheda N°card	Descrizione modifica Modification detail	Disegnato da Drawn by	Approvato da Approved by	Data approvazione Approvation date

MaterMacc
Z.I. Ponte Rosso S. Vito al Tagliamento (PN) ITALY
THIS DRAWING IS PROPERTY OF COMPANY NAME AND PROTECTED IN ACCORDANCE WITH PREVAILING LAW

Codice/Code: **40401585**

Descrizione/Description: **PORTACHIAVE RUOTA GRANO-X**
WHELL KEIY GRANO-X

European | Metric | A3 | Scala/Scale **1:1,25** | Peso/Weight **0,213 kg** | Perimetro/Perimeter **590,36 mm**

Materiale/Material: S 235 UNI EN 10025 (Fe360)

Data creazione/Creation date: 22/02/2022

Descrizione del grezzo/Blank description: Lamiera/Sheet metal

Spessore/Thickness: 30/10 /

Disegnato da/Drawn by: Biasin R.

Trattamento/Treatment: /

Sostituisce/Replace: /

Finitura superficiale/ Surface finishing: cataforesi Nero RAL9005 / cataphoresis Black RAL9005

Pagina/Page: 1/1