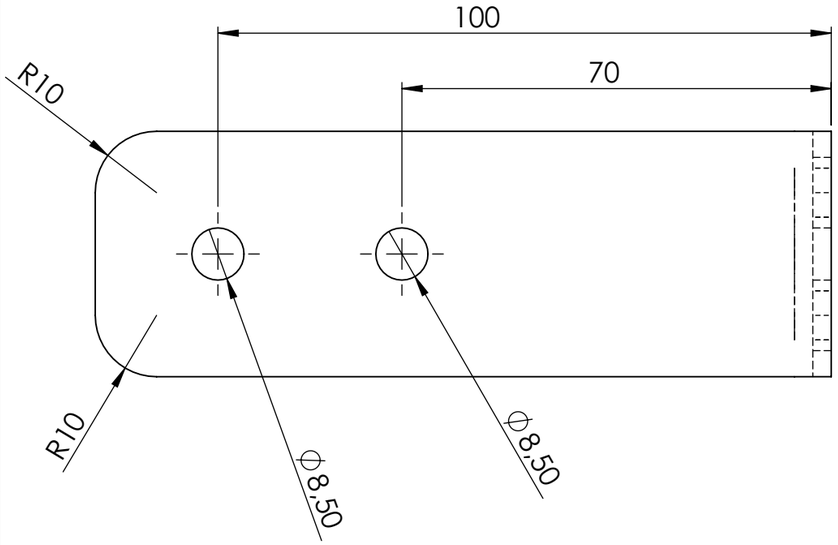

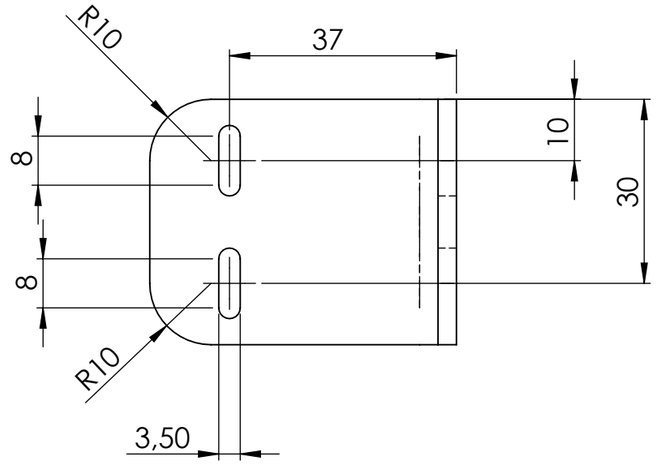

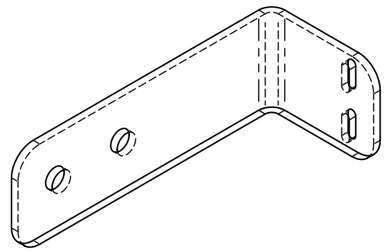

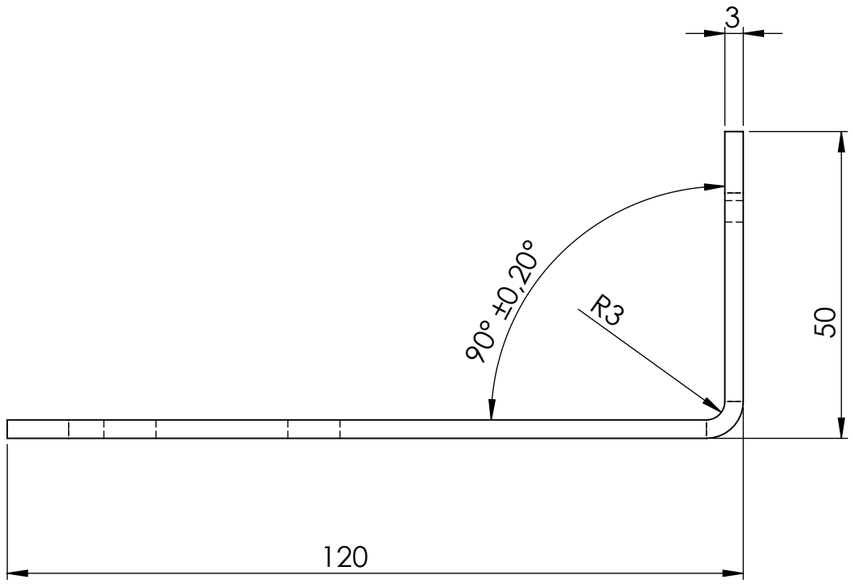

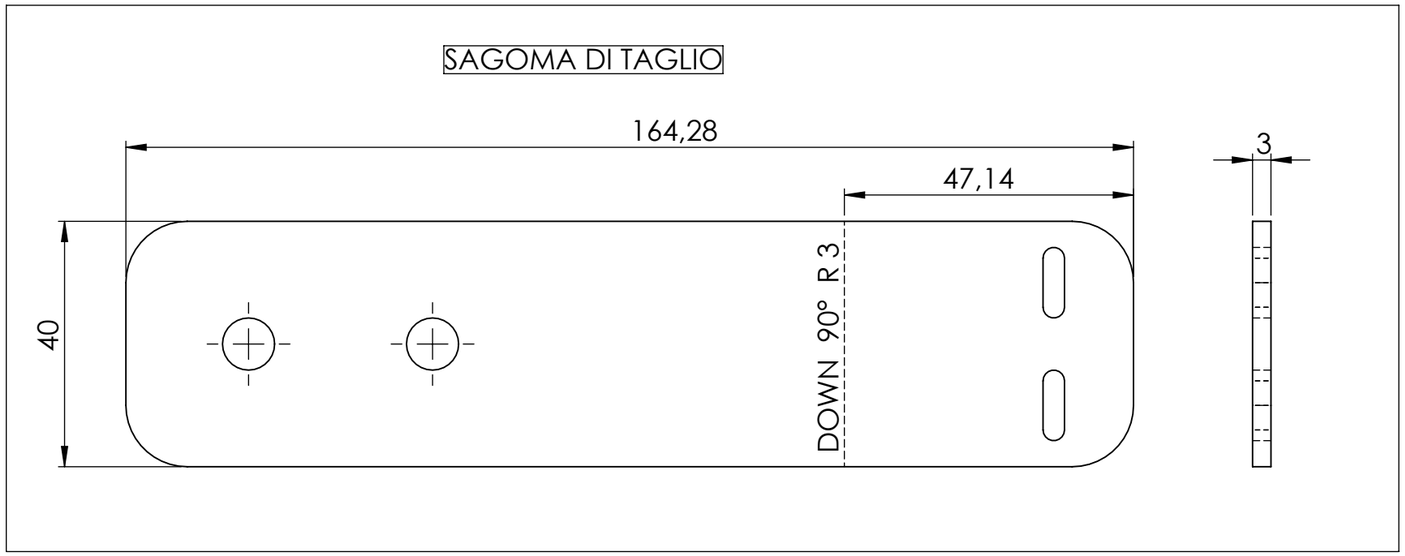

NB: LE LAMIERE DEVONO ESSERE SBAVATE,OVVERO I PROFILI DEVONO ESSERE PRIVI DI TAGLIENTE.

POS	CODICE	DESCRIZIONE	LUNGH.	LARGH.	QTA
	PL3000F2030	Lamiera in ferro Fe37 decappato spessore 30/10	164.28	40	1

Grado di lavoraz.	Modifiche	Data	DATA_REV	MOD_REV	Tratt. superf.	Disegnatore
( )					VERNICIATURA	M. Malvasi
					Tratt. termico	Controllato
						D. D'Abrusco

Scostamenti per quote senza indicazione di tolleranza — Smussi non quotati 1x45° — Data: 14-02-2024

Carpenteria: Angoli ±30'

>300	0–100	>100–500	>500–2000	>2000–5000	>5000
±0,80	±0,50	±0,80	±1.5	±2	±3

Formato: A3

Denominazione: STAFFA SUPPORTO SENSORE FLYER DETECTION

Scala: 1:1 — Peso: 0.15Kg

Nr. disegno: OCM5103296 — Rev.: 0

CONFIDENTIAL

Ros s.r.l.
Via Crosera, 42 - Zona Industriale
33082 AZZANO DECIMO (PN)
Tel. 0434 633318 r.a. - Fax 0434 640639
C.F. e P. IVA 01278530934