Modellname: SBSN_15005			
	Tabellenparameter		
Variantenname	IDNR	ABMESSUNG	MASSE
SEILKLEMME_N4	W0200015	Bl 10x14x25	0,020
SEILKLEMME_N5	W020320053	Bl 12x17x25	0,030
SEILKLEMME_N6	W020350050	Bl 12x20x30	0,040
SEILKLEMME_N7	W020320054	Bl 15x23x30	0,058
SEILKLEMME_N8	W020604050	Bl 18x27x30	0,078
SEILKLEMME_N9	W0200002	Bl 20x29x30	0,089
SEILKLEMME_N10	W020630050	Bl 20x33x30	0,100
SEILKLEMME_N12	W020502050	Bl 25x41x40	0,209
SEILKLEMME_N13	W0200062	Bl 25x44x40	0,219
SEILKLEMME_N14	W0200019	Bl 25x46x40	0,222
SEILKLEMME_N16	W020320055	Bl 25x50x40	0,256
SEILKLEMME_N18	W0200014	Bl 30x55x45	0,375
SEILKLEMME_N20	W020320058	Bl 30x60x50	0,385
SEILKLEMME_N22	W020320056	Bl 35x72x60	0,670
SEILKLEMME_N23	W0200059	Bl 35x74x60	0,688
SEILKLEMME_N24	W0200060	Bl 35x78x60	0,790
SEILKLEMME_N28	W020320057	Bl 55x93x95	2,770

Modellname: SBSN_15005																
	Tabellenparameter															
Variantenname	H	L	D	S	B	p	p_3	R	b1	b2	h1	h2	h3	h4	W	
SEILKLEMME_N4	10	14	25	4	4,5	5	2	1,8	1	1,5	7	7	1	7	60°	
SEILKLEMME_N5	12	17	25	5	5,5	6	3	1,8	2	1	9,5	9,5	2,2	9,5	60°	c
SEILKLEMME_N6	12	20	30	6	7	7	3,5	2	2	1,5	9	9	2,5	9	60°	
SEILKLEMME_N7	15	23	30	7	7	8	4	2	2	2	11	11	2,5	11	60°	c
SEILKLEMME_N8	18	27	30	8	9	9,5	4,75	2	2	2,3	13	13	3	13	52°	
SEILKLEMME_N9	20	29	30	9	11	10,5	4,5	2	2	2,5	14	14	3	14	52°	
SEILKLEMME_N10	20	33	30	10	11	11,5	5,5	3	2	3,5	14	14	3,8	13,9	60°	
SEILKLEMME_N12	25	41	40	12	13	14	6,5	3	3	5	17	17	5	17	60°	
SEILKLEMME_N13	25	44	40	12	15	15	7,5	3	3	5	17	17	5	17	60°	c
SEILKLEMME_N14	25	46	40	14	13	16	8	3	3	4,5	16	16	6	16	60°	
SEILKLEMME_N16	25	50	40	16	17	18	9	3	3	3,5	19	19	7	19	60°	
SEILKLEMME_N18	30	55	45	16	17	20	9,5	4	4	3,5	22	21	7	21	60°	c
SEILKLEMME_N20	30	60	50	20	21	22	9,5	5	5	4	22	17	7	17	60°	
SEILKLEMME_N22	35	72	60	22	22	25	12	5	5	7,5	21,5	20,5	9	20,5	60°	
SEILKLEMME_N23	35	74	60	23	22	26	12	5,5	5	7,5	21,5	20,5	9	20,5	60°	c
SEILKLEMME_N24	35	78	60	24	22	27	13,5	5	5	8	22	24	11	24	60°	
SEILKLEMME_N28	55	93	95	28	26	31	15,5	8	13	9	39	42	12	42	60°	c

Index	Nummer	Datum	Name
b	1	01.03.11	Kreisel
c	2	24.03.17	Kreisel
d	2	06.03.19	Kreisel

SBSN 15003

1 Anwendungsbereich und Zweck

Diese Werknorm gilt fuer Befestigung von Drahtseilen auf dem Trommelmantel von einlagig bewickelten Seiltrommeln. Sie sind vorrangig einzusetzen. Die Befestigung erfolgt mittels Zylinderschrauben (ISO 4762). Die Schraubensicherung erfolgt durch das Anzugsmoment. Es ist der jeweilige Einbauzeichnung zu entnehmen.

2 Bezeichnung

Seilklemme N6 - SBSN 15003
(N6 = Nenngroeße des Seildurchmessers)

3 Anmerkung

Werkstoff : Stahl - Haerte(Festigkeits-)klasse S235JR+N
Oberflaechenausfuehrung

Farbe: Gelb chromatiert

3 Kennzeichnung

Jeder Seilklemme ist mit der Kurzbezeichnung (z. B.: N5) zu kennzeichnen.

Fruehere Ausgaben
SBSN 12318 (Juni 1976)
SBSN 15005 (September 2006)
SBSN 15005: Maerz 2017

Aenderungen

Kompl. Ueberarbeitung von Abmessungen;
Ergaenzung neuer Varianten;

Gegenueber der Ausgabe SBSN 15005/Maerz 2017 wurden folgende Aenderungen vorgenommen:
a) Zusammenfassung aller Seilklemmen auf einer Zeichnung
b) Dok.Datei ungueltig

A-A

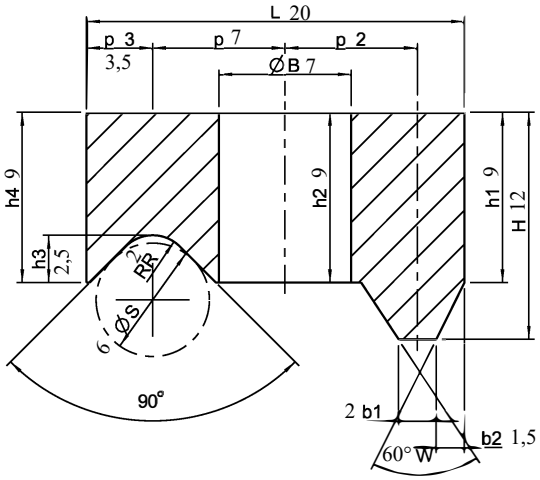

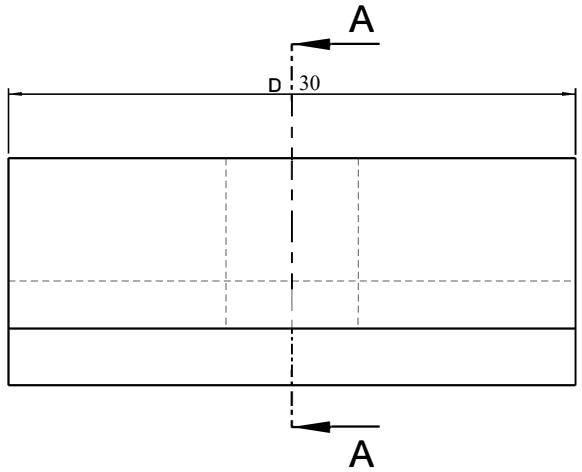

Zincatura gialla
Farbe: gelb chromatiert

Cod.: W020350050

Rz40

Projektionsmethode 1 nach ISO 5456-2	Projekt:				
Allgemeintoleranzen: DIN ISO 2768-mK	Genehmigt von:	Projektierung: -	Statik: -	Techn. Bearbeiter:	Bearbeitet von:
Format: A2			Dokumentenart: -		Dokumentenstatus: Freigegeben
Maßstab: 5:1					
Masse: -			Titel: Seilklemme		Zeichnungsnummer SBSN 15005
Material: S235JR+N					Rev. D.2 / Ausgabedatum: 06.03.2019 / Spr. DE / Bl. 1/1
Halbzeug: -					

-0,3
-0,5