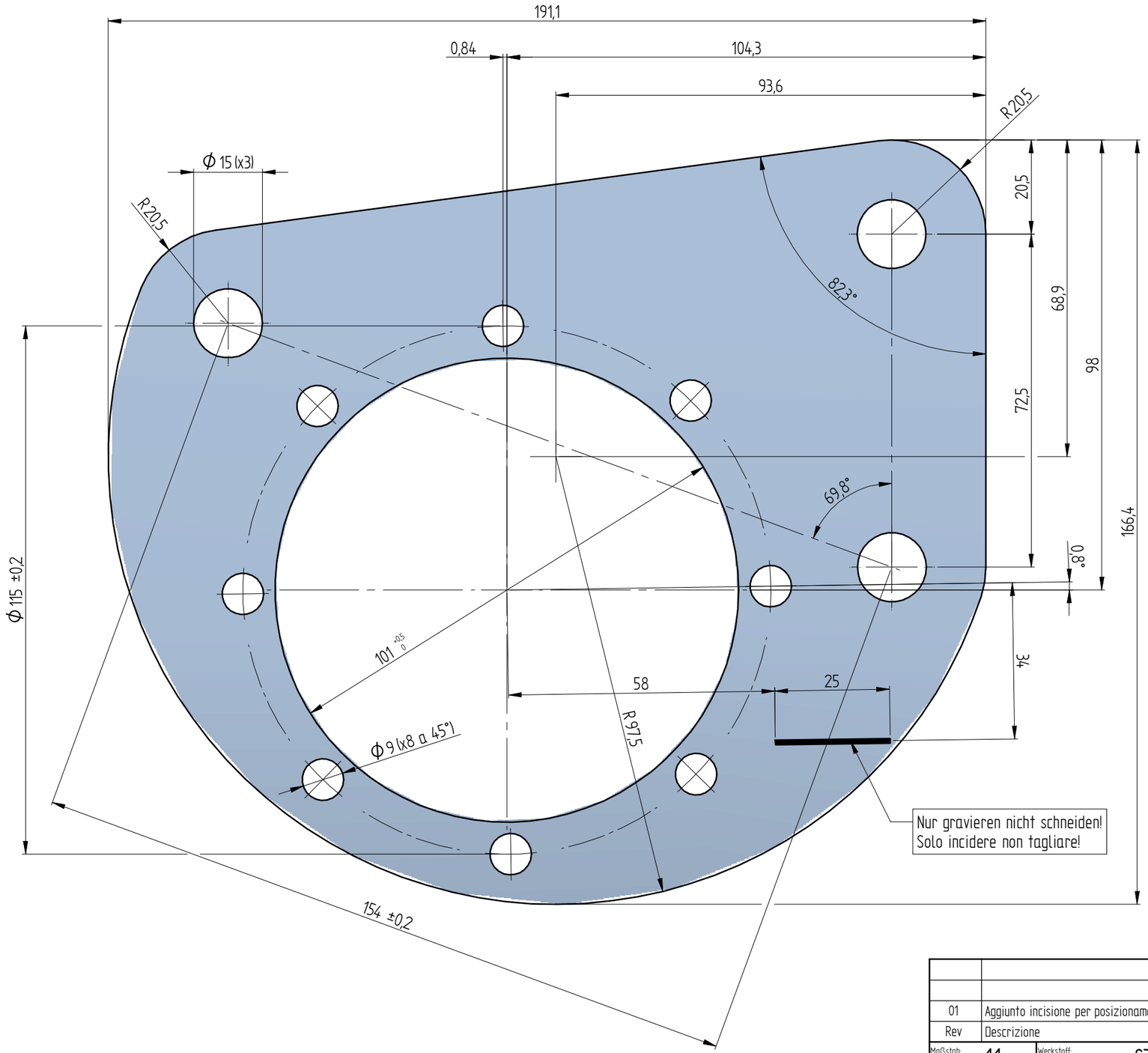

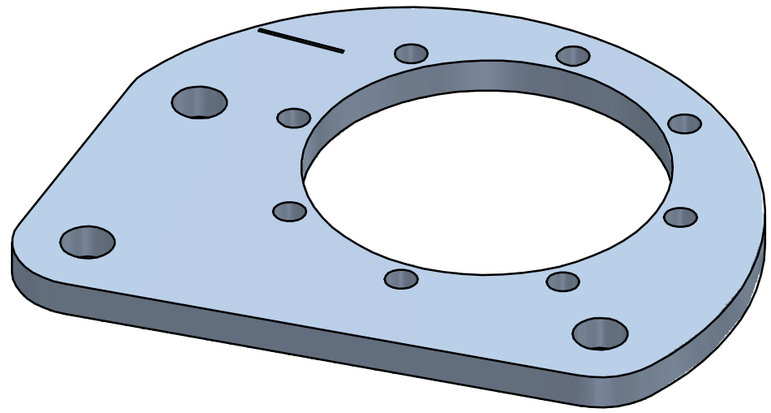

Blech / lamiera s=10,00 mm

Laserschnitt
Taglio a laser

Mehr Detailinformationen über die Kontur können dem DXF-File entnommen werden
Informazioni più dettagliate sul profilo si possono trovare nel file DXF

Rev	Descrizione	Data	Utente	Approvatore
01	Aggiunto incisione per posizionamento scatola brandeggio	17.10.2019	Scherer	StefanoF

Maßstab: Scala: 1:1	Werkstoff: Materiale: S355J2	Oberflächenbehandlung: Trattamento superfici: Zinc.galvanica EN ISO 2081 Fe/Zn12A			Gewicht: Peso: 1.31kg
Blatt: Foglio: A3	Allgemeintoleranzen: Tolleranza generale: ISO 2768-m	Oberflächenbeschaffenheit: Naturale qualità delle superfici: EN ISO 1302	Werkstückkanten: Spigoli: ISO 13715	Form- und Lagetoleranzen: Tolleranze di forma e posizione: ISO 1101	Schweißverbindung: Saldatura: ISO 2553
Bemaßung in: Quotazione in: mm	Erstellt: Creato: Scherer	Freigabe: Approv.: StefanoF	Artikelkodex: Codice articolo: 30UF0048	Revision: Revisione: 01	Blatt: Pagina: 1/1
Proiektion: Proiezione:	Datum: Data: 09.04.2019	Datum: Data: 27.05.2019			IDDOK ".dft" 334560 — Version: Versione: A

Artikelbeschreibung: Descrizione articolo:

Adapterplatte Getriebe Schwenkung

Piastra di adattamento trasmissione brandeggio

DIN 34

Weitergabe sowie Vervielfältigung dieser Unterlage, Verwendung und Mitteilung ihres Inhalts sind nicht gestattet, soweit nicht ausdrücklich zugestanden. Zuwiderhandlungen verpflichten zu Schadenersatz. Alle Rechte für den Fall der Patenterteilung oder Gebrauchsmuster- Eintragung vorbehalten.
Non è permesso consegnare a terzi o riprodurre questo documento, ne utilizzare il contenuto renderlo comunque noto a terzi senza la nostra autorizzazione esplicita. Ogni infrazione comporta il risarcimento dei danni subiti. E fatta riserva di tutti i diritti derivati da brevetto o modelli.