Unterlagen REFERENCES
3D-Datensatz
2000/53/EG
DIN EN ISO 14405
ISO 13715
KICO WN100
VDA 232-101
VDA 260
VDA 2005/2006
DIN 6930
DIN 6935
EN 10049
GS 90010
GS 91001
GS 91002

Nr. NO.	Feld SECTION	Datum DATE	geaendert CHANGED	Beschreibung der Aenderung REVISION RECORD
00		08.03.23	E-KO/PB	5496-03:
				Anfragezeichnung neu erstellt;

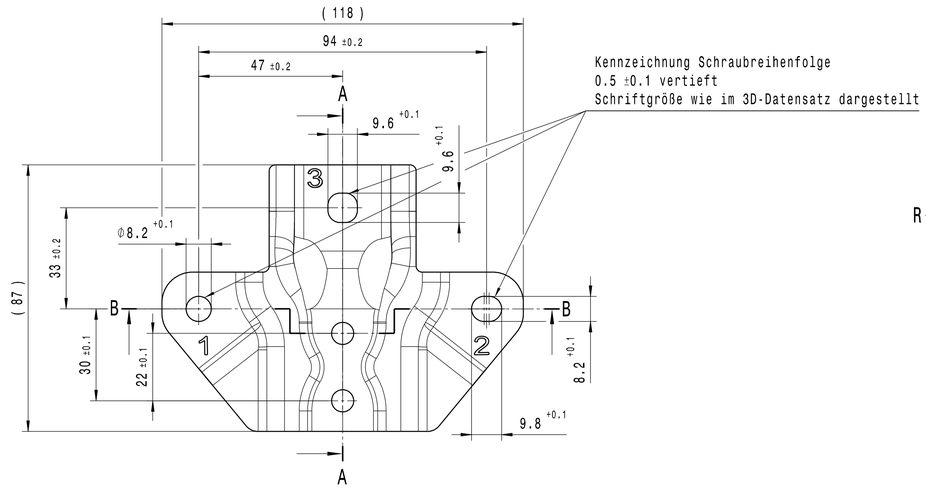

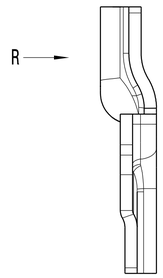

Schnitt A-A

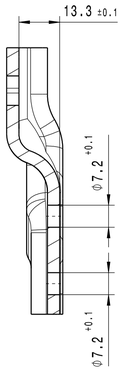

Schnitt B-B

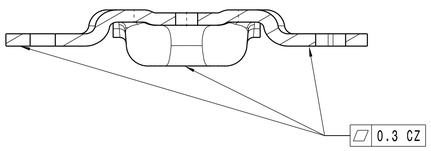

Ansicht R
(Ausrichtung)

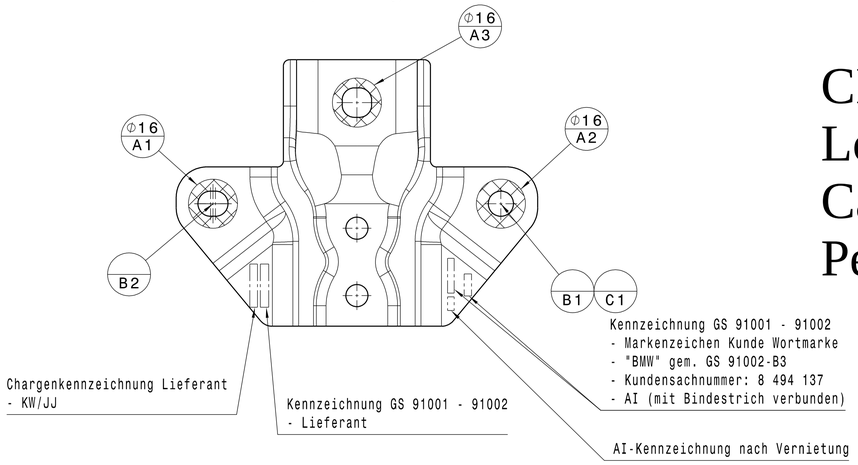

CIRCA 60 MILA PEZZI ANNO
Lotti da 6000 pz/mese
Casse con 3000 pz
Peso pezzo 236 grammi

Technische Lieferbedingungen DIN 6930-1
Abnahmeprüfzeugnis DIN EN 10204-3.1

Allgemeintoleranz für Winkelmaße und Biegehalbmesser
ohne Toleranz nach DIN 6935

Walzrichtung und Schnittgratrichtung frei
Schnittgrathöhe nach DIN 9830-m

Anschraubflächen gratfrei

Bemerkungen / NOTES

Bauteil und Bauteilkanten riss- und riefenfrei,
frei von scharfen Kanten, Graten und losen
Flittergraten

Kennzeichnungen 0.3 ±0.2 vertieft, Schriftgröße 3

Oberflaechenbeschaffenheit SURFACE FINISH	Werkstueckkanten EDGE FINISH
VDA 2005, VDA 2006	ISO 13715

Allgemeintoleranz fuer Nennmaße ohne Toleranz / GENERAL TOLERANCE FOR NOMINAL DIMENSIONS WITHOUT TOLERANCE: DIN 6930-2-m

Alle unbemaßten Geometrien unterliegen der Allgemeintoleranz und sind dem Datensatz zu entnehmen.
UNDIMENSIONED GEOMETRY TO BE TAKEN FROM DATA RECORD WITH RESPECT TO THE GENERAL TOLERANCE.

Alle Maße gelten fuer das Fertigteil einschließlich Oberflaechenschutz.
ALL DIMENSIONS APPLY TO THE FINISHED PART INCLUDING SURFACE PROTECTION.

Umweltrichtlinien gemaeß 2000/53/EG und VDA 232-101 muessen im jeweils gueltigem Stand erfuellt sein.
ENVIRONMENTAL SPECIFICATIONS ACC. TO 2000/53/EG AND VDA 232-101 MUST BE FULLFILLED IN THE CURRENT VERSION.

Bauteilkennzeichnung nach VDA 260 / PART IDENTIFICATION ACC. TO VDA 260

Maßgebend ist der deutsche Text. / ONLY THE GERMAN LANGUAGE VERSION OF THIS TEXT SHALL BE BINDING.

3D-Datensatz / 3D-DATA: AN549603001__00__GRUNDPLATTE.CATPart

Bei Aufnahme auf dem Bezugssystem A/B/C gilt allgemein:

| 1 | A | B | C |

für alle wirklichen Geometrieelemente

| Φ0.4 | A | B | C |

für Achsen von rotationssymmetrischen Geometrieelementen

| 0.6 |

für Mittellinien und -ebenen von nicht rotationssymmetrischen Geometrieelementen

ISO
1:1

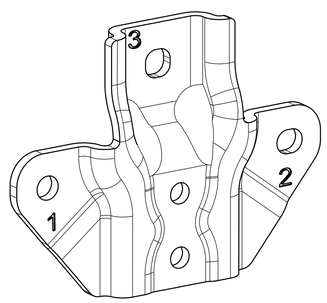

NUR ZUR ANFRAGE!

Das Original ist an dieser Stelle rot gestempelt!
IN THIS FIELD THE ORIGINAL IS STAMPED RED!

CAD-System / CAD-SYSTEM: CATIA V5	Tolerierungsgrundsatz nach / TOLERANCING PRINCIPLE ACC. TO: DIN EN ISO 14405 Ⓔ	Konstruktionsverantwortung / DESIGN RESPONSIBILITY
Werkstoff / MATERIAL: 1.0980 (S420MC) n. EN 10049-2		Name / NAME: Hartmann
Werkstoffbehandlung / MATERIAL TREATMENT: .		Abteilung / DEPARTMENT: E-KO
		Telefon / PHONE: -195
Halbzeug / SEMI FINISHED PRODUCT: .		geprueft / CHECKED
Oberflaechenschutz / SURFACE PROTECTION: GS 90010-1-ZNT		Freigabe / RELEASE

Gewicht / WEIGHT (kg)	errechnet / CALCULATED	gewogen / WEIGHTED	Projekt-Nr. / PROJECT-NO.	Kostentraeger / COST OBJECT	Register / REGISTER
.	0.235	.	5496-03	549603	DMS

Sicherh.-Dok. / SAFETY DOC. •	Benennung / TITLE: Grundplatte .	
Maßstab / SCALE: 1:1 . .	AN 5496 03 001	Format / SIZE: A1
		Blatt / SHEET: 1
		von / OF: 1

FM4AN9001