| Tolleranze generali/General tolerance: UNI EN 22768/1-Media/Medium | | | | | | | | |
|---|---|---|---|---|---|---|---|---|
| Lunghezza e diametro<br>Lenght and diameter | 0.00<br>6.00 | 6.00<br>30.00 | 30.00<br>120 | 120<br>315 | 315<br>1000 | 1000<br>2000 | 2000<br>4000 | >4000 |
| Tolleranza/Tolerance | ±0.1 | ±0.2 | ±0.3 | ±0.5 | ±0.8 | ±1.2 | ±2.0 | ±3.0 |

| Tolleranze generali per angoli<br>General tolerance for angular | |
|---|---|
| Angolo/Angular | ±0°.5' |

| Tolleranze geometriche<br>General geometrical tolerances | | |
|---|---|---|
| ▱ 0.3 | ○ 0.3 | ◎ 0.2 |
| — 0.2/100 | // 0.2/100 | ⊥ 0.2/100 |

**Specifiche di fornitura:** i particolari devono essere puliti da qualsiasi residuo di lavorazione. Eliminare bave e spigoli da stampaggio o lavorazione, sformi generali 2°, raggi non quotati: R=1, smussi non quotati: 0.5x45°.Per ogni ulteriore specifica, contattare l'Ufficio Tecnico

**Supply specifications:** parts must be cleaned from any residual processing. Remove all punching burrs after machining or press-forming process, draft angle 2°, fillets not quoted: R=1, chamfers not quoted: 0.5x45°. For other specifications please contact the Technical Department.

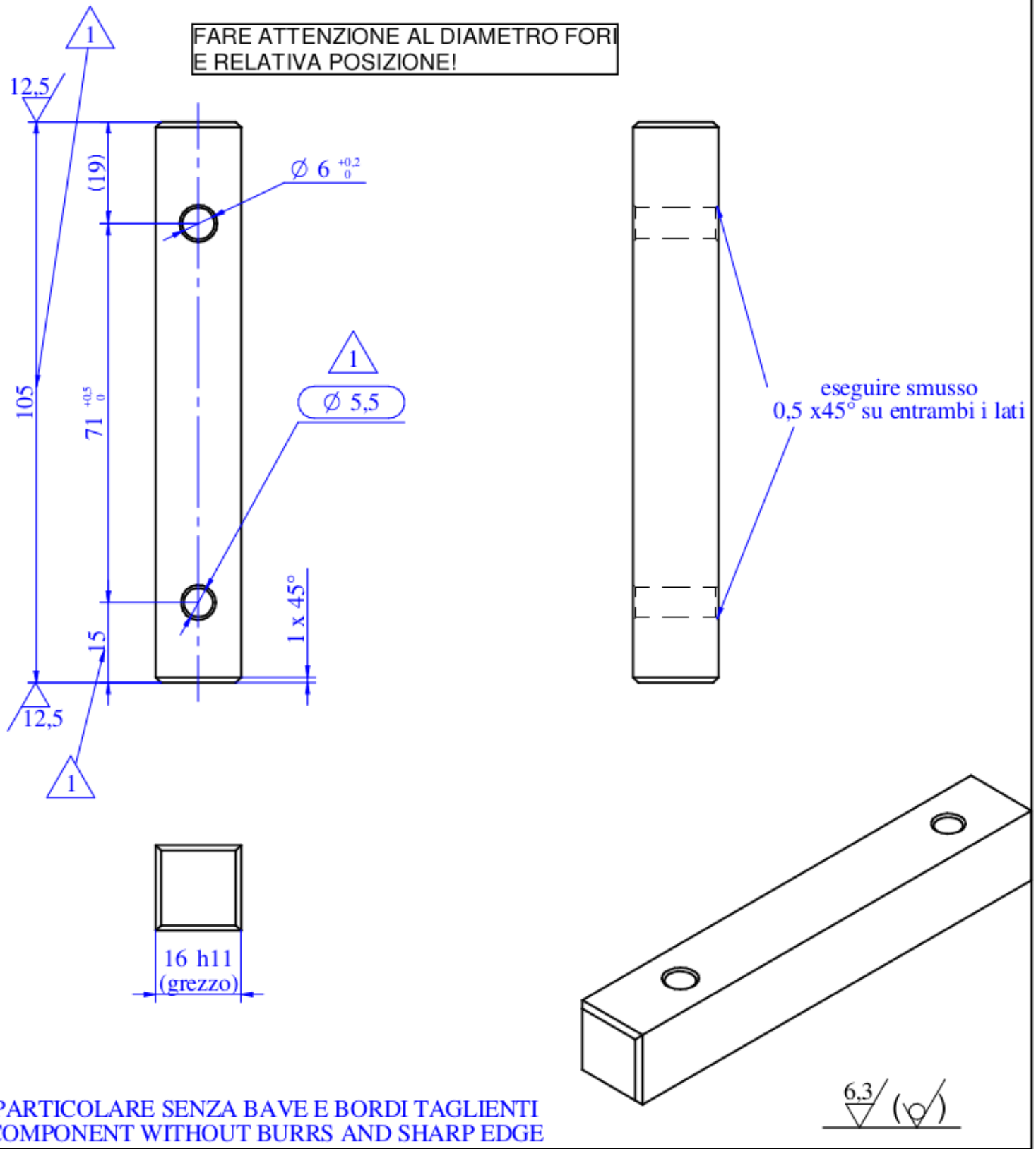


PARTICOLARE SENZA BAVE E BORDI TAGLIENTI
COMPONENT WITHOUT BURRS AND SHARP EDGE

| Revisione<br>Revision | N°scheda<br>N°card | Descrizione modifica<br>Modification detail | Disegnato da<br>Drawn by | Approvato da<br>Approved by | Data approvazione<br>Approvation date |
|---|---|---|---|---|---|
| 1 | 70-2021 | Aumentato foro da Ø5 a Ø5,5, modificata lunghezza(era 100)<br>Increased hole from Ø5 to Ø5,5, modified length(was 100) | Tubaro R. | Burel F. | 22/10/2021 |

| | | | |
|---|---|---|---|
| Materiale/Material: C 40 UNI EN 10277 | | | Data creazione/Creation date: 31/03/2021 |
| Descrizione del grezzo/Blank description: Trafilati quadri/Drawn square | Spessore/Thickness: 16x16 / | | Disegnato da/Drawn by: Tubaro R. |
| Trattamento/Treatment: / | | | Sostituisce/Replace: / |
| Finitura superficiale/ Surface finishing: cataforesi acrilica RAL9005/acrylic cataphoresis RAL9005 | | | Pagina/Page: 1/1 |

Codice/Code: **40403149**

Descrizione/Description: **TRAF. QUADRO 16X16 h11 L. 105 2 FORI**
**SQUARE AXIS 16X16 h11 L. 105 2 HOLES**

European | Metric | A4 | Scala/Scale 1:1 | Peso/Weight 0,203 kg | Perimetro/Perimeter 0,000 mm