PARTICOLARE SENZA BAVE E BORDI TAGLIENTI
COMPONENT WITHOUT BURRS AND SHARP EDGE

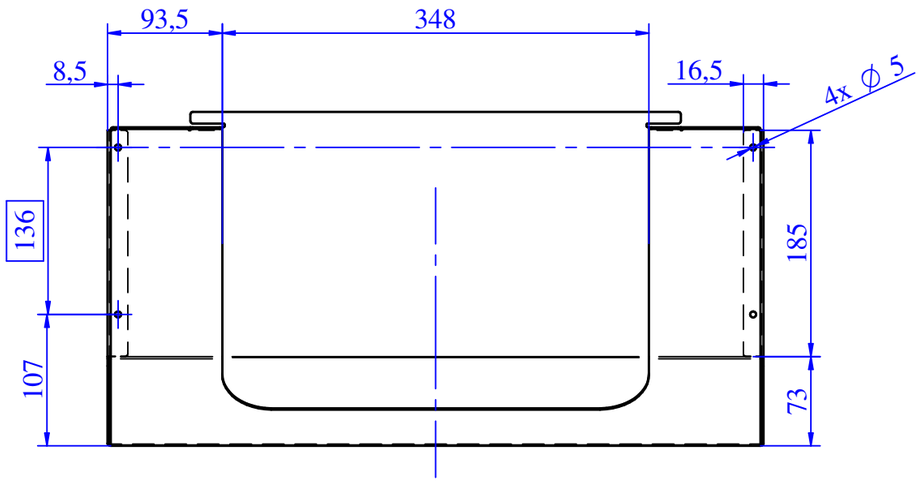

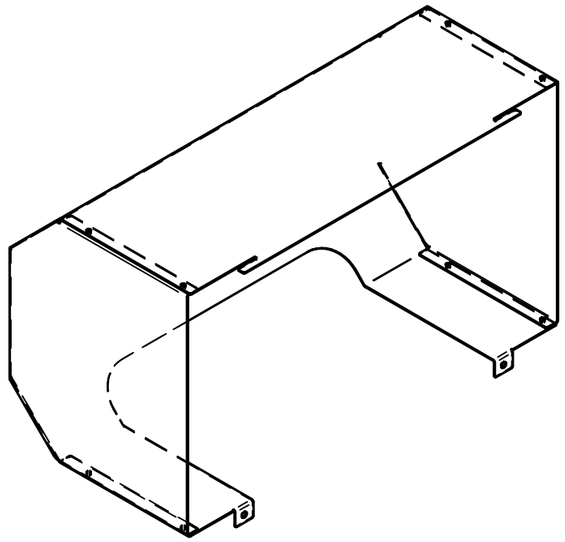

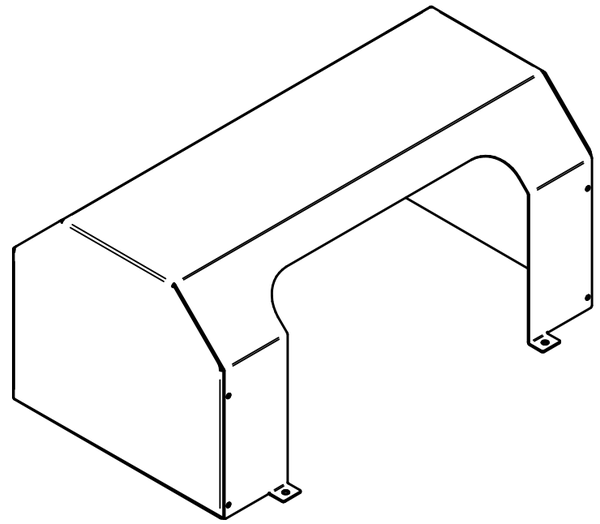

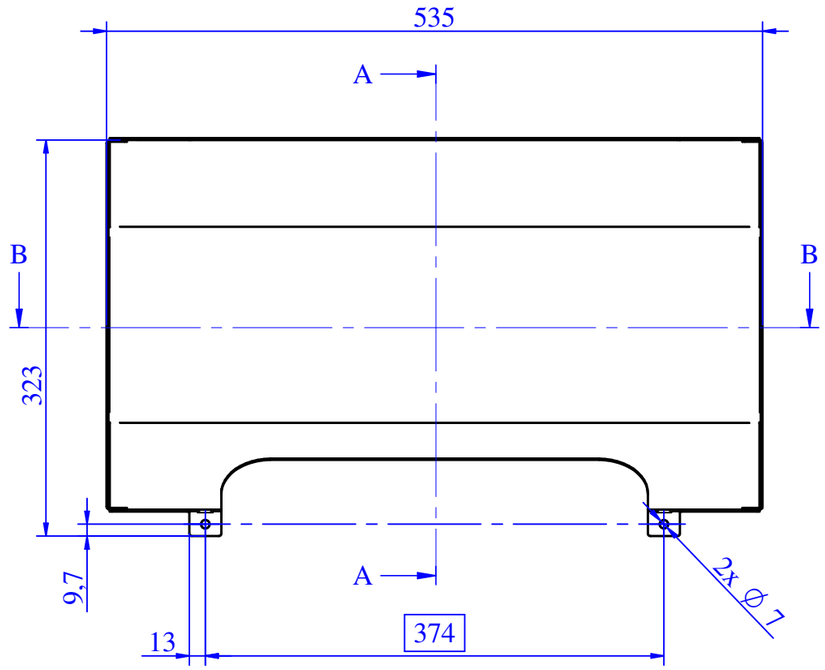

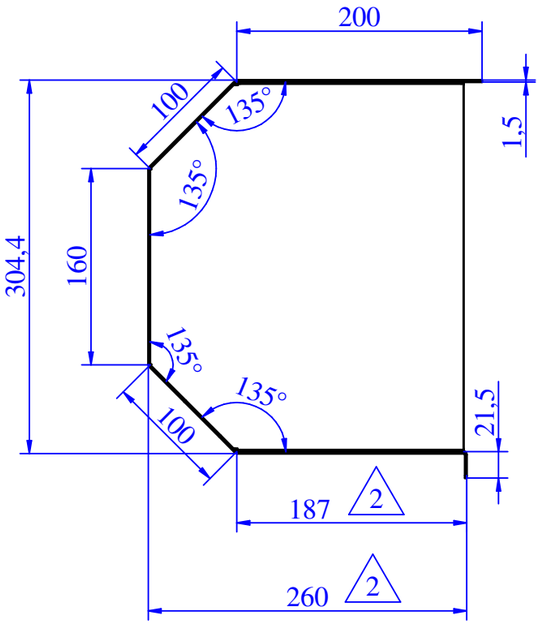

SEZIONE A-A

SVILUPPO INDICATIVO
FOLDED THEORICAL

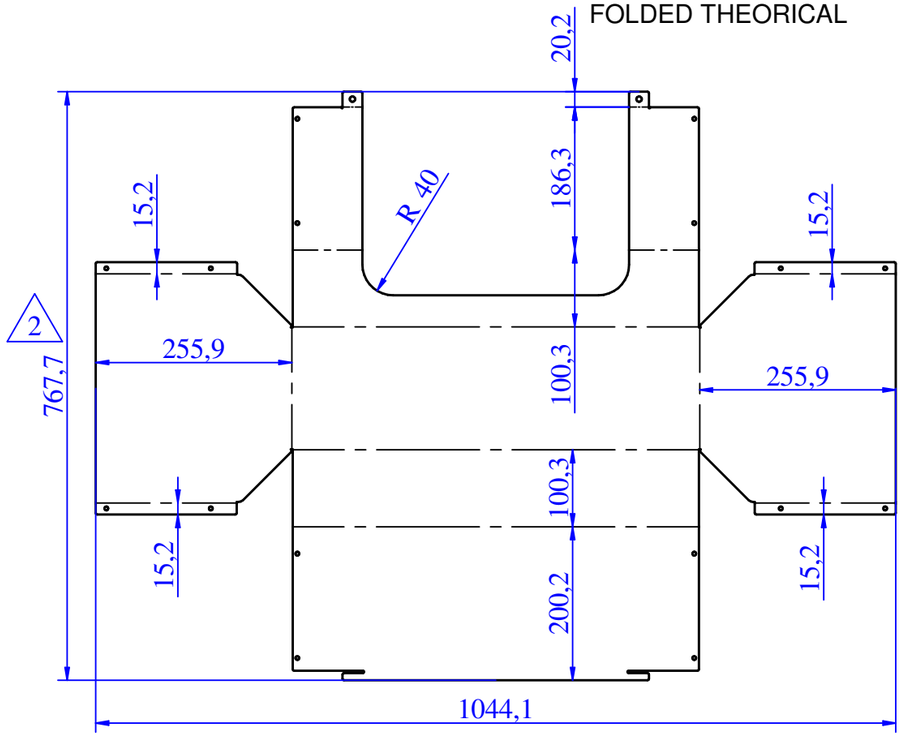

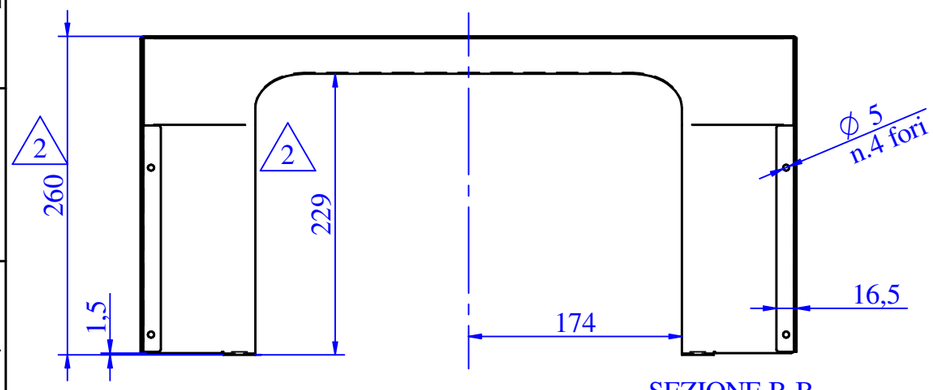

SEZIONE B-B

Specifiche di fornitura: i particolari devono essere puliti da qualsiasi residuo di lavorazione. Eliminare bave e spigoli da stampaggio o lavorazione, stormi generali 2°; raggi non quotati:R=1, smussi non quotati: 0.5x45°.Per ogni ulteriore specifica, contattare l'Ufficio Tecnico

Supply specifications: parts must be cleaned from any residual processing. Remove all punching burrs after machining or press-forming process, draft angle 2°; fillets not quoted:R=1, chamfers not quoted: 0.5x45°. For other specifications please contact the Technical Department.

Tolleranze geometriche / General geometrical tolerances: ⊚ 0.2; ⊥ 0.2/100; ○ 0.3; // 0.2/100; ▱ 0.3; — 0.2/100

Tolleranze generali per angoli / General tolerance for angular: ±0° 5'; Angolo/Angular

Tolleranze generali/General tolerance: UNI EN 22768/1-Media/Medium

Lunghezza e diametro / Lenght and diameter	0.00 6.00	6.00 30.00	30.00 120	120 315	315 1000	1000 2000	2000 4000	> 4000
Tolleranza/Tolerance	±0.1	±0.2	±0.3	±0.5	±0.8	±1.2	±2.0	±3.0

Revisione Revision	N°scheda N°card	Descrizione modifica Modification detail	Disegnato da Drawn by	Approvato da Approved by	Data approvazione Approvation date
2	38-2023	Aumemtata profondità da 50mm. Increased depth by 50mm.	Biasin R.	Burel F.	14/06/2023

MaterMacc
Z.I. Ponte Rosso S. Vito al Tagliamento (PN) ITALY
THIS DRAWING IS PROPERTY OF COMPANY NAME AND PROTECTED IN ACCORDANCE WHIT PREVALING LAW

Codice/Code: **40909017**

Descrizione/Description: **CARTER JUNCTION BOX MC L535**
CARTER JUNCTION BOX MC L535

European | Metric | A3 | Scala/Scale **1:8** | Peso/Weight **5,5 kg** | Perimetro/Perimeter **4496,11 mm**

Materiale/Material: S 235 UNI EN 10305 (Fe360)

Data creazione/Creation date: 27/01/2022

Descrizione del grezzo/Blank description: Lamiera/Sheet metal

Spessore/Thickness: 15/10 /

Disegnato da/Drawn by: Bortolussi C.

Trattamento/Treatment: /

Sostituisce/Replace: 1

Finitura superficiale/ Surface finishing: cataforesi acrilica RAL9005/acrylic cataphoresis RAL9005

Pagina/Page: 1/1