RICAVARE DA 101360020 SP
N° ... PEZZI

PROGR. N° ...
SCHEDA REV. ...

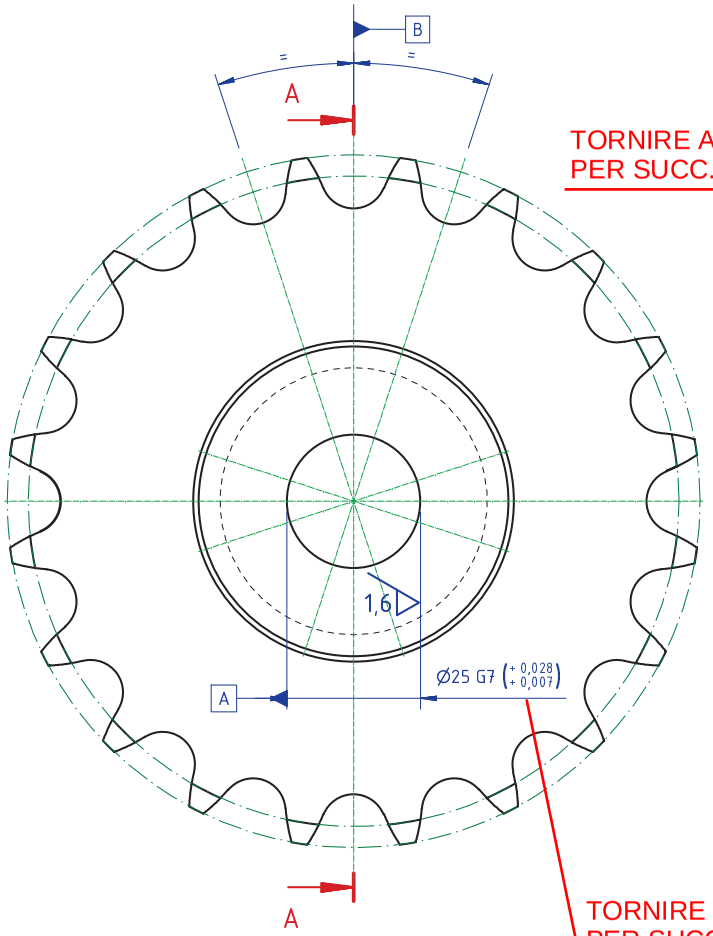

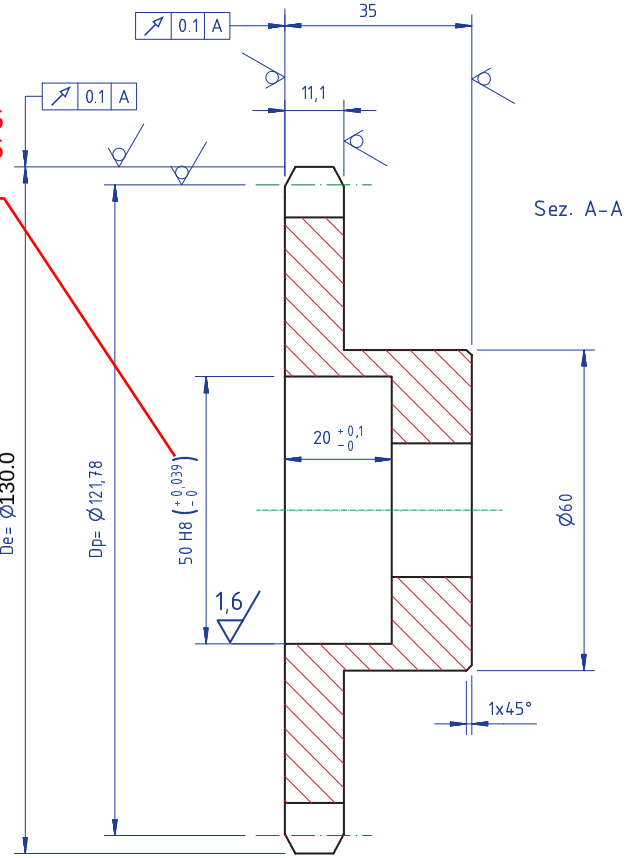

+0.045
TORNIRE A Ø50 +0.015
PER SUCC. ZINC.

+0.043
TORNIRE A Ø25 +0.022
PER SUCC. ZINC.

TRATTAMENTO SUPERFICIALE
ZINCATURA 5÷8µm
DT010016

ESENTE DA SPIGOLI VIVI

#	MATERIALE	CODICE	Q.TA' GREZZO	PESO GREZ
1	PIGNONE SEMPLICE C45 3/4x7/16 Z20	MF400129	1.0 N	1.828 KG

NOTE DI DISEGNO
ESENTE DA SPIGOLI VIVI
SMUSSI NON QUOTATI 0.5x45°

PESO NETTO STIMATO
1,105 Kg

RUGOSITÀ R_a (µm)
3,2 / 1,6

TOLLERANZE PER FILETTATURE SENZA PRECISAZIONE
vite 6g madrevite 6H

	DISEGNATO	VISTO
DATA	09/05/2018	09/05/2018
FIRMA		

TOLLERANZA GENERALE
UNI EN 22768-2 K

Scostamenti limite per dimensioni lineari

oltre:		6	30	120	400	1000	2000
fino a:	6	30	120	400	1000	2000	4000
tolleranza:	±0,1	±0,2	±0,3	±0,5	±0,8	±1,2	±2

Scostamenti limite per dimensioni angolari
(data la lunghezza in mm del lato più corto dell'angolo in questione)

oltre:		10	50	120	400
fino a:	10	50	120	400	
tolleranza:	±1°	±0°30'	±0°20'	±0°10'	±0°5'

Scostamenti limite per smussi e raccordi

(data l'altezza) oltre	fino a	tol.
	3	±0,2
3	6	±0,5
6		±1

DENOMINAZIONE
PIGNONE SEMPLICE

DISEGNO
MA402566

FORMATO
A

SCALA
1..

FOGLIO
1 / 1

RIF.MODIFICA

RISPETTARE LE TOLLERANZE
DOPO LA ZINCATURA

Edited by Foxit PDF Editor
Copyright (c) by Foxit Software Company, 2004
For Evaluation Only.