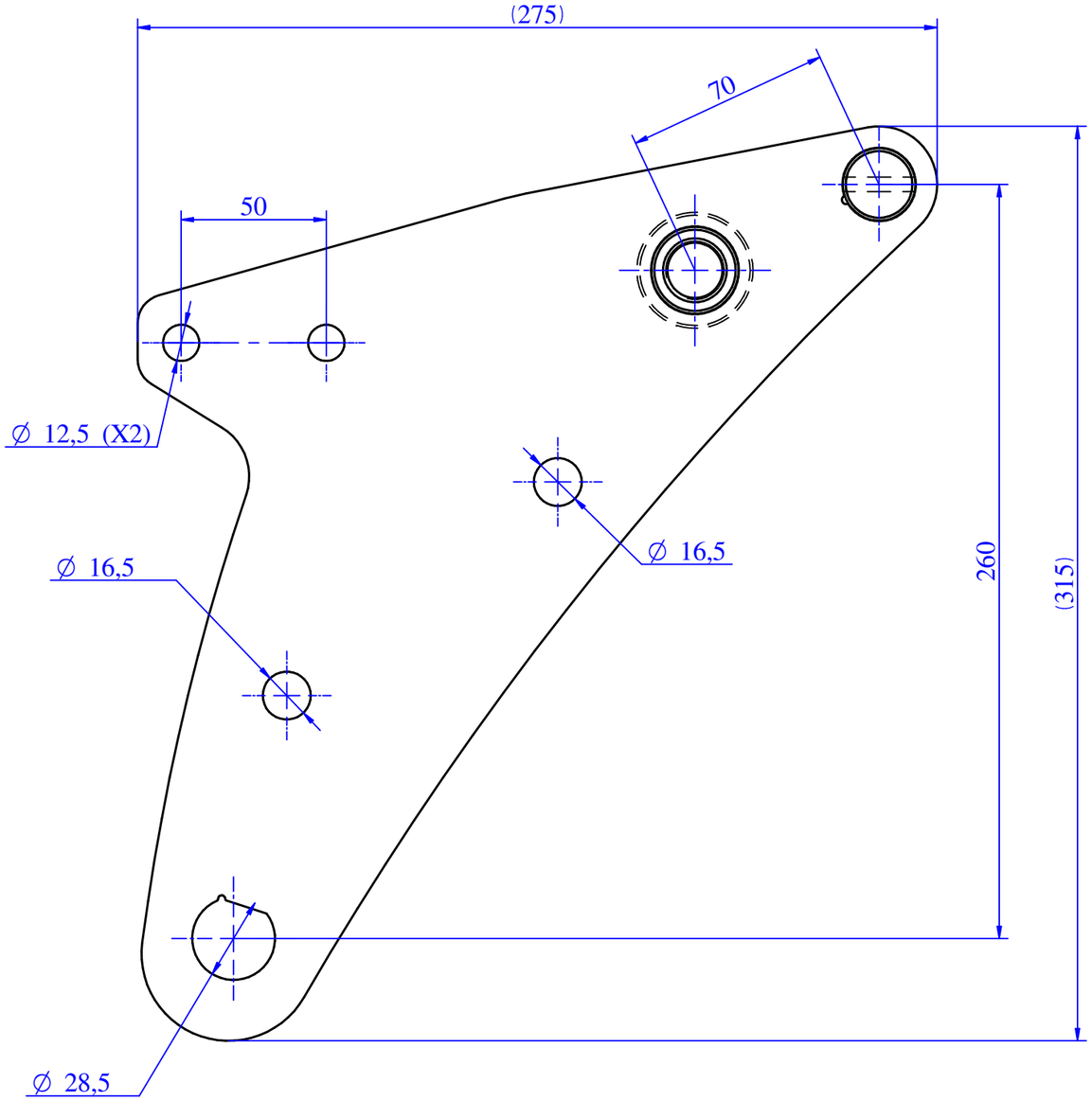

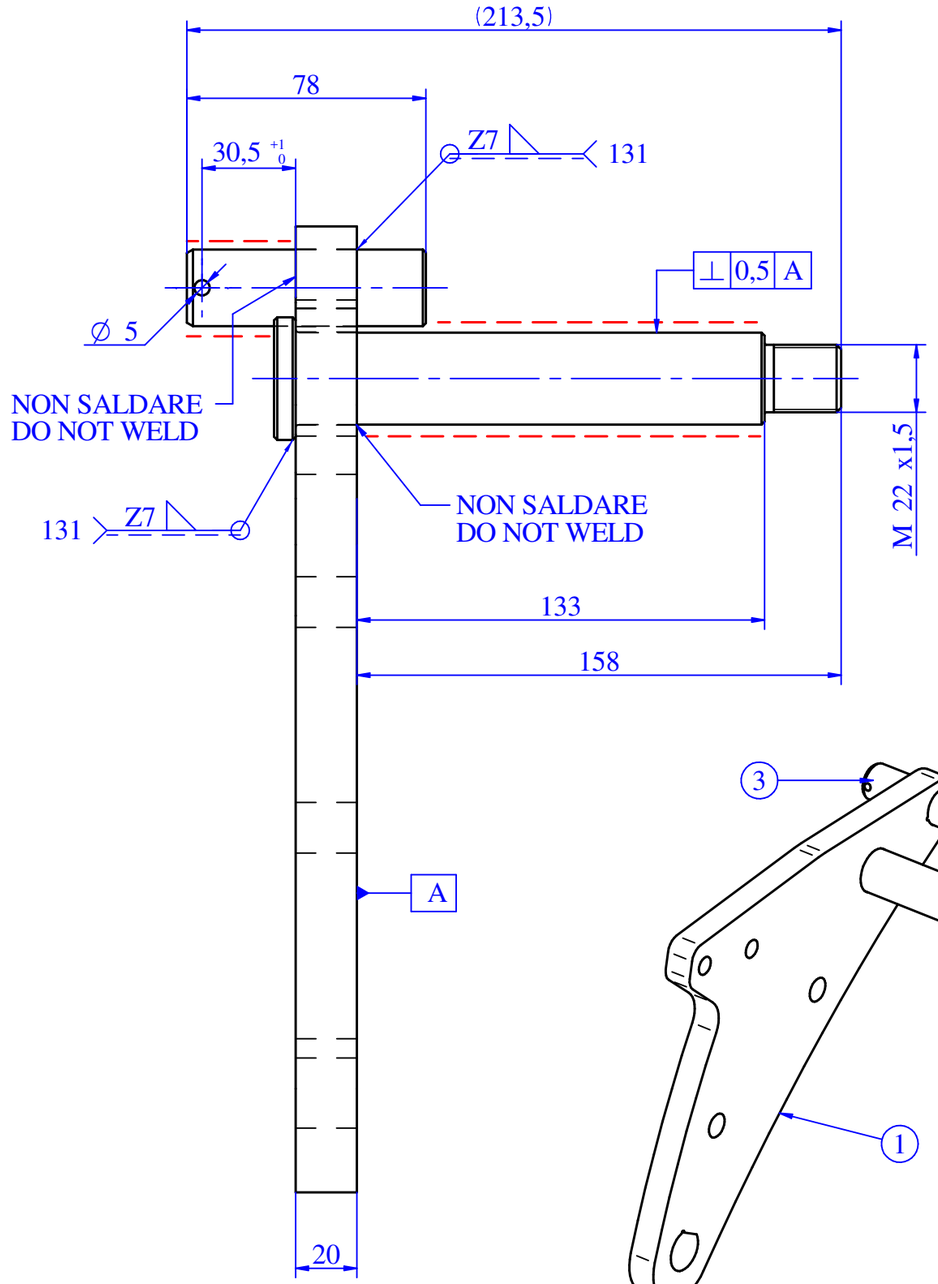

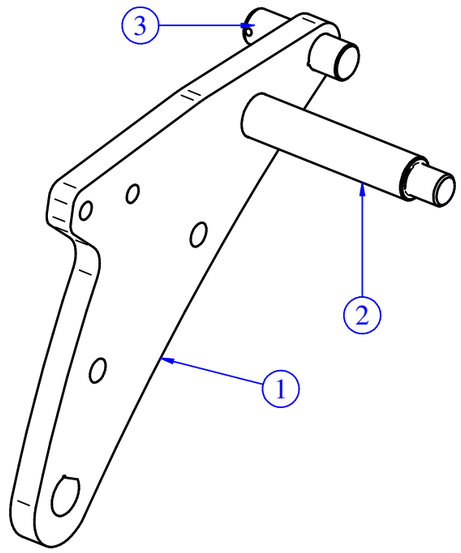

— — NON VERNICIARE INTERNAMENTE
PROTECT INSIDE FROM PAINTING

Pos.	Codice	Q.tà	Descrizione	Description
3	42204139	1	PERNO BRACCIO DISCO TURBO	PIVOT ARM DISCO TURBO
2	40211059	1	PERNO BRACCIO DISCO TURBO CON ROW CL.	PIVOT ARM WITH D.T. R.C.
1	40211058	1	LAM. BRACCIO DISCO TURBO	SHEET

Revisione Revision	N°scheda N°card	Descrizione modifica Modification detail	Disegnato da Drawn by	Approvato da Approved by	Data approvazione Approvation date
0	10-2017	Emissione disegno Drawing release	Drecogna A.	Bragatto E.	19/09/2018

MaterMacc
Z.I. Ponte Rosso S. Vito al Tagliamento (PN) ITALY

THIS DRAWING IS PROPERTY OF COMPANY NAME AND PROTECTED IN ACCORDANCE WHIT PREVALING LAW

Codice/Code: **30211066**

Descrizione/Description: **ASS. BRACCIO DISCO TURBO CON ROW CL.**
ASY. ARM D.T. WHIT R.C.

European | Metric | A3 | Scala/Scale **1:2** | Peso Weight **7,114 kg** | Perimetro Perimeter /

Materiale/Material:

Descrizione del grezzo/Blank description: Assieme saldato/Welded assembly

Spessore/Thickness: / /

Trattamento/Treatment: /

Finitura superficiale/ Surface finishing: Nero/Black RAL9005 (Pantone Black)

Data creazione/Creation date: 31/08/2018

Disegnato da/Drawn by: Drecogna A.

Sostituisce/Replace: /

Specifiche di fornitura: i particolari devono essere puliti da qualsiasi residuo di lavorazione. Eliminare bave e spigoli da stampaggio o lavorazione, stormi generali 2°; raggi non quotati:R=1, smussi non quotati: 0.5x45°.Per ogni ulteriore specifica, contattare l'Ufficio Tecnico

Supply specifications: parts must be cleaned from any residual processing. Remove all punching burrs after machining or press-forming process, draft angle 2°; fillets not quoted:R=1, chamfers not quoted: 0.5x45°. For other specifications please contact the Technical Department.

Tolleranze geometriche / General geometrical tolerances: ▱ 0.3; ○ 0.3; // 0.2/100; —0.2/100; ◎ 0.2; ⊥ 0.2/100

Tolleranze generali per angoli / General tolerance for angular: Angolo/Angular ±0°.5'

Tolleranze generali/General tolerance: UNI EN 22768/1-Media/Medium

Lunghezza e diametro / Lenght and diameter	0,00 6,00	6,00 30,00	30,00 120	120 315	315 1000	1000 2000	2000 4000	> 4000
Tolleranza/Tolerance	±0.1	±0.2	±0.3	±0.5	±0.8	±1.2	±2.0	±3.0