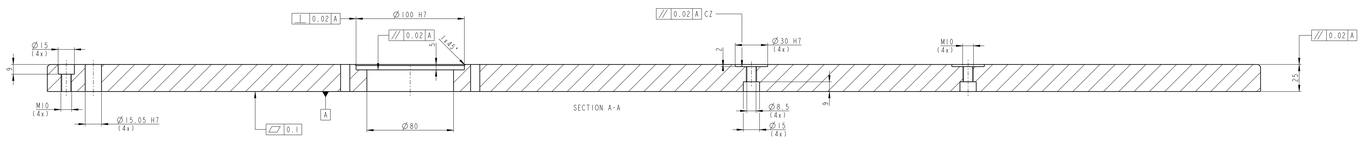

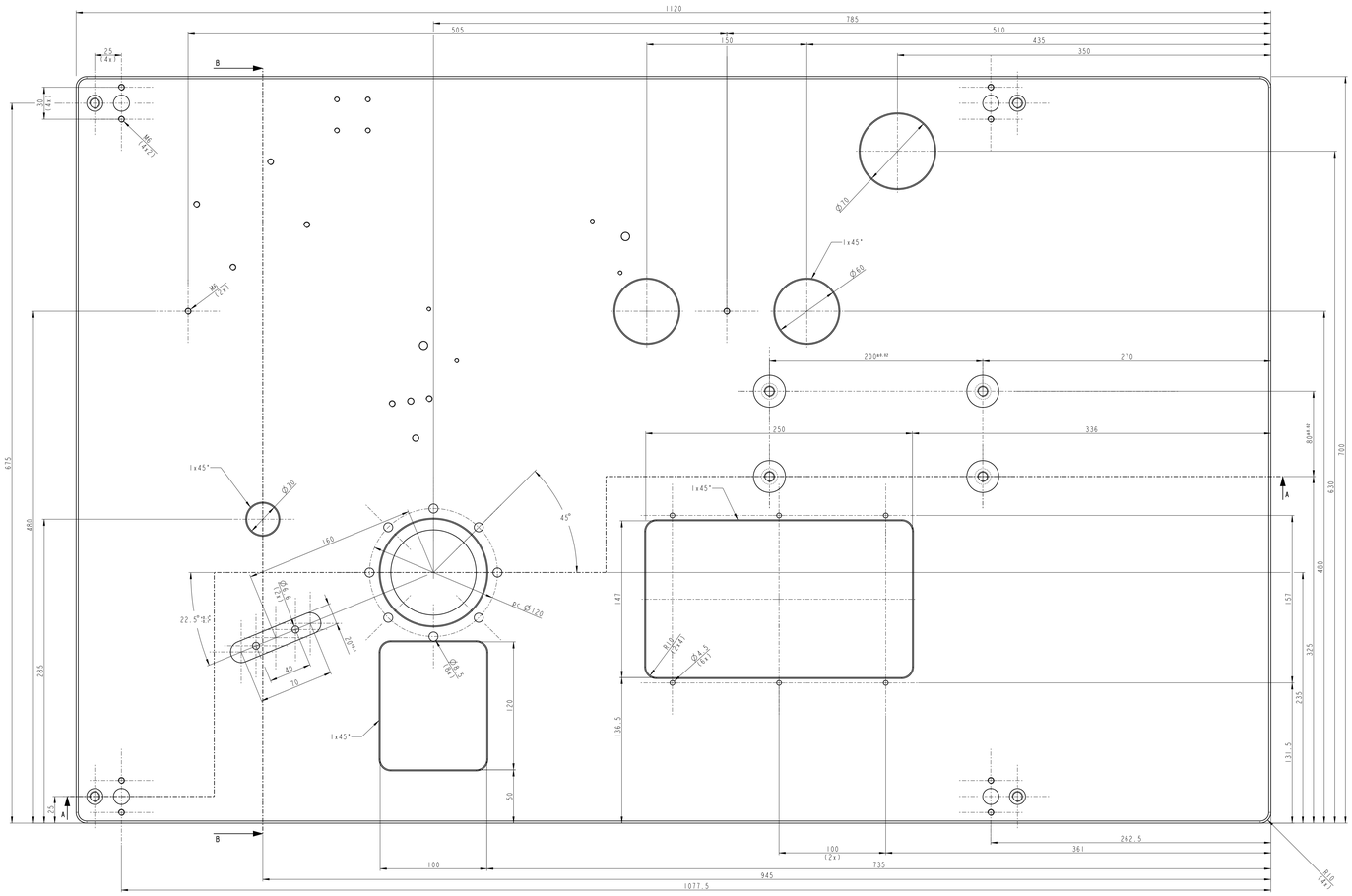

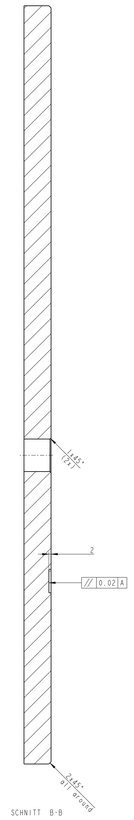

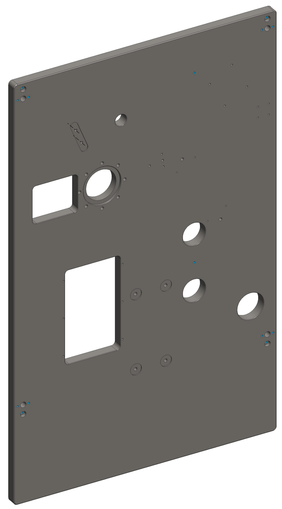

SCALE 1:5

All position dimensions for holes, threads and countersinks ±0.2 except otherwise noted
Alle Positionsmaße für Bohrungen, Gewinde und Senkbohrungen ±0.2 sofern nicht anders angegeben

B					A/3
Index / Revision	Änderungsdatum / Date of change	Änderungen / Changes	Verfasst von / Created by	Änderungsbeschreibung / Change Description	Freigabe / Approval
Material: 1.1730 (C45)			Gewicht / Weight: 140.572 kg	Oberfläche / Surface: chemical nickel plated 0.005mm grinded (engl/hungs)	
Maßstab / Scale: 1:2	Schutzvermerk nach DIN ISO 16016 beachten		Erstellt / Made	Datum / Date	Name
	DIN/ISO 2768		Gezeichnet / Drawn by	2023.11.20	Ragosinik
	Oberflächenangabe nach Vorlage		Geprüft / Checked by	2023.11.20	Ragosinik
	mit (middle)		Genehmigt / Approved by	-	-
Werkstoffnummer / Material number	Werkstoffnummer / Material number		Zeichn.-Nr. / Drawing-No.	Benennung / Name	
1.4	ISO13715		21034-019-4600-001	Baseplate	

nittoku
Design the Next

Zeichn.-Nr. / Drawing-No.: 21034-019-4600-001 A

Format: A3
Blatt / Sheet: 1 von / of 2

Drawing subject to copyright. This document is the property of Nittoku Europe GmbH. It may not be used, reproduced, modified or made available to third parties without our express written consent. Violations will be prosecuted. Nittoku Europe GmbH, Industriestr. 12, 63179 Oberursel, Germany, Tel.: +49 6172 9000-0, www.nittoku.com, info@nittoku.com, Amtsgericht Frankfurt am Main, HRB 41 777, Geschäftsführer: Hiroyuki Ogawa, Ust-IdNr.: DE 114 175 602

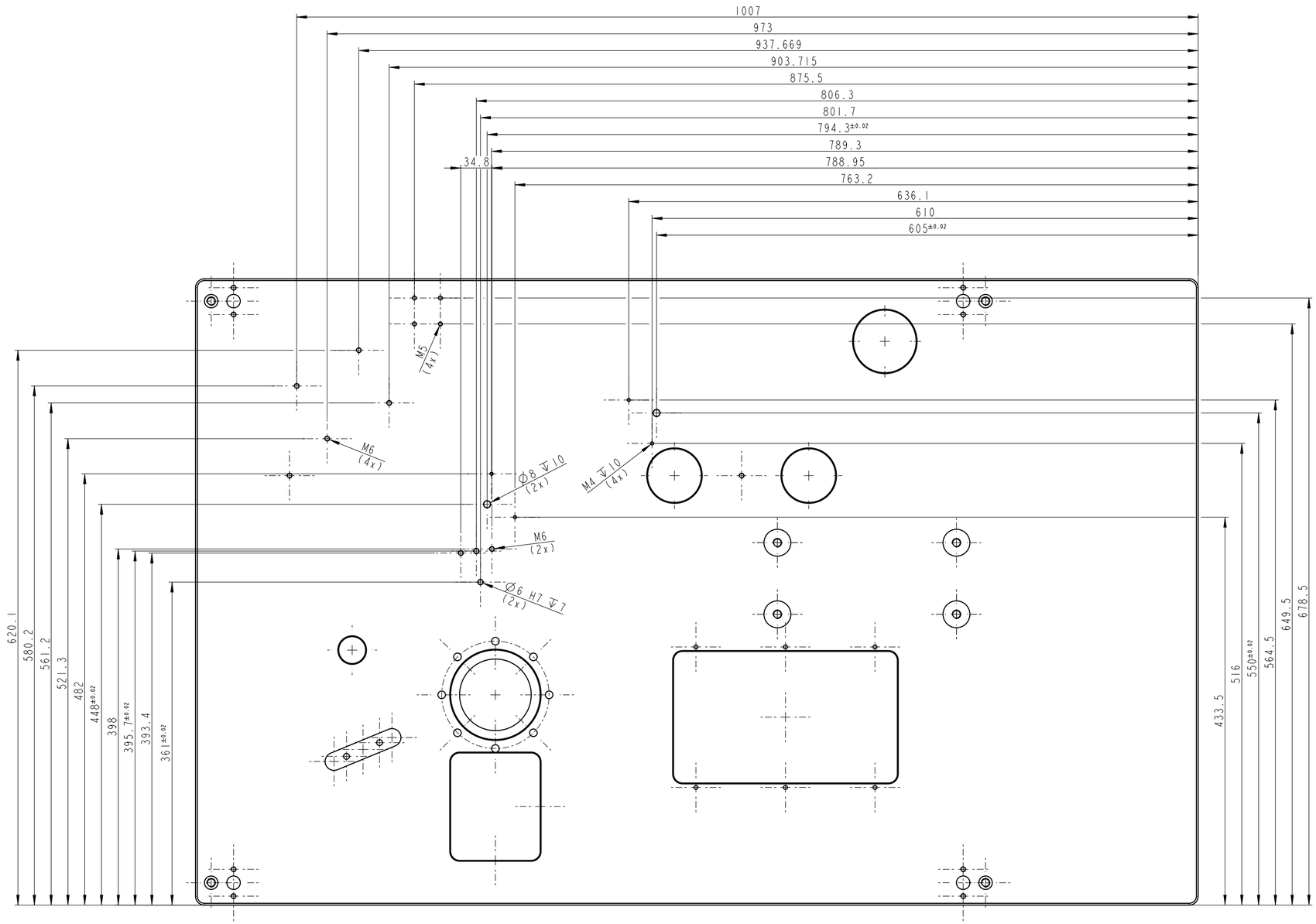

Index Version	Änderungsdatum Change Date	Geändert von Changed By	Initiiert von Initiated by	Änderungsbeschreibung Change Description	Position Location
-	-	-	-	-	-
B	-----	-----	-----	-----	A/1

Werkstoff / Material: 1.1730 (C45)

Rohteil / Blank:

Gewicht / Mass: 140.572 kg

Behandlung / Treatment: chemical nickel plated 0,005mm grinded lengthways

Maßstab / Scale: 4:15

Freimaßtoleranz / Untolerenced dimensions: DIN/ISO 2768

Genauigkeitsgrad / Degree of accuracy: mK (middle)

Oberflaeche / Surface treatment: 1.6

Werkstueckkanten / Work piece edges: ISO13715 0.3 ±0.3

	Datum / Date	Name
Entworfen / designed by	2023.11.20	Kopeinik
Gezeichnet / Drawn by	2023.11.20	Kopeinik
Geprüft / Checked by	-	

Benennung / Naming: Baseplate

Zeichn.Nr. / Draw.Nr.: 21034-019-4600-001 A

Format / Size: A2

Blatt / Sheet: 2 von / of 2

NITTOKU Design the Next

Dateiname / Filename: 21034-019-4600-001.drw

Drawing subject to copyright. This document is the property of Nittoku Europe GmbH. It may not be used, reproduced, disturbed, published and exhibited without the express consent of the owner.// Zeichnung urheberrechtlich geschuetzt. Diese Unterlage ist Eigentum der Firma Nittoku Europe GmbH. Jede Verwertung, Vervielfaeltigung, Verbreitung, Veroeffentlichung und Vorfuehrung darf nur mit ausdrueckliecher Zustimmung der Eigentuemer erfolgen.