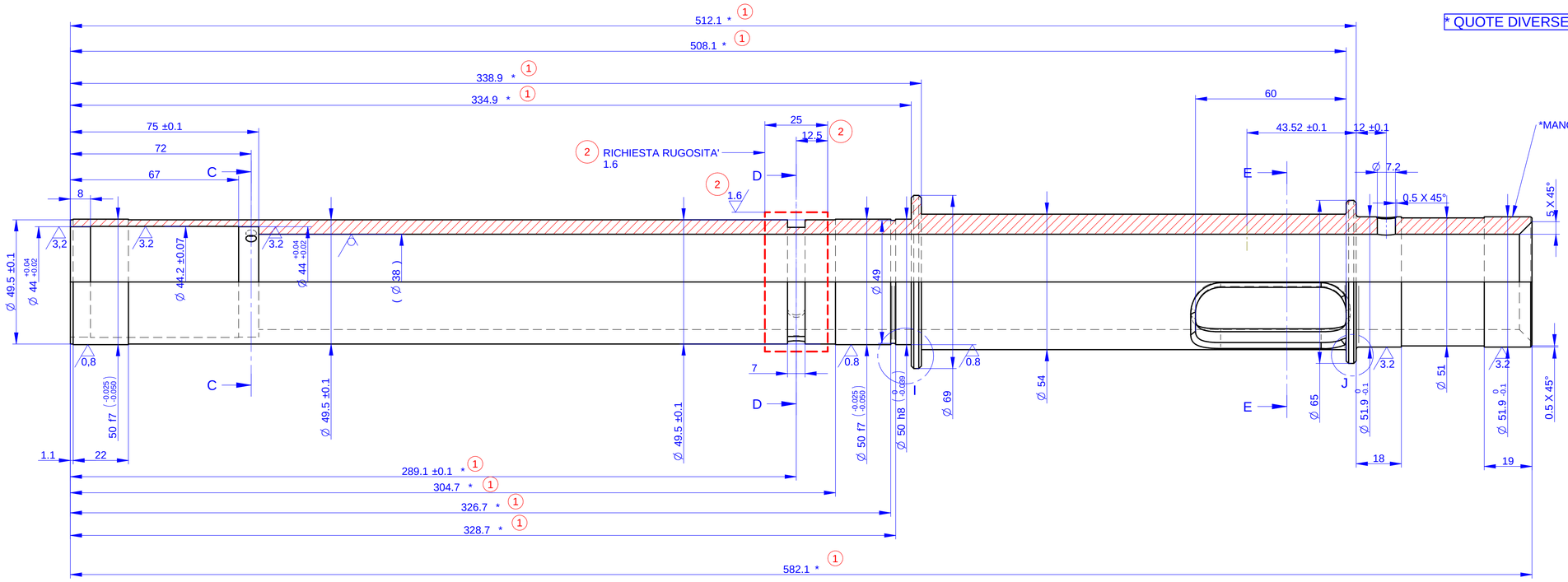

* QUOTE DIVERSE DA 99923367

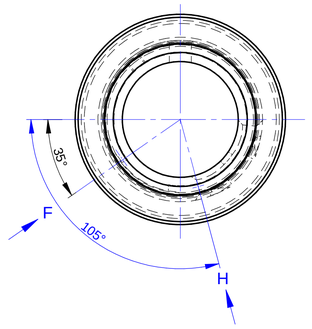

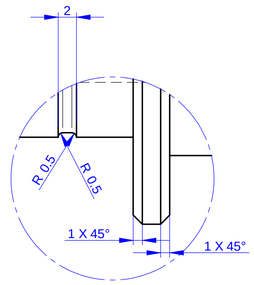

DETTAGLIO I

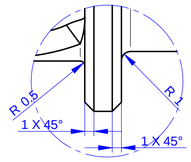

DETTAGLIO J

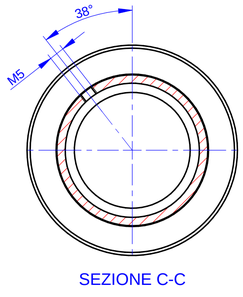

SEZIONE C-C

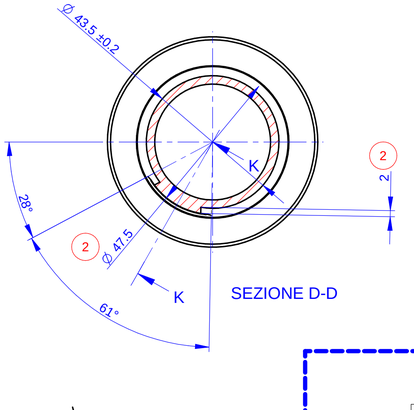

SEZIONE D-D

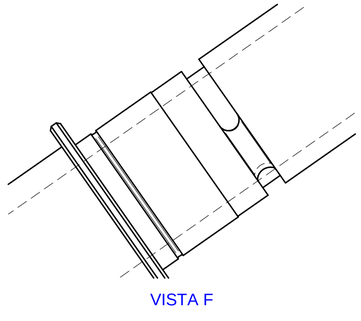

VISTA F

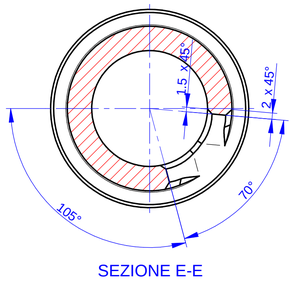

SEZIONE E-E

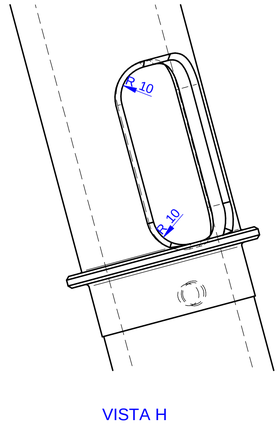

VISTA H

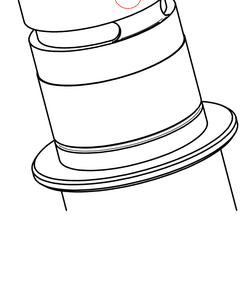

Pos	Codice	Denominazione	Qta
1	51272007	GRANO EI M5X8 PI 8.8 12.9 GRZ UNI 5929	1

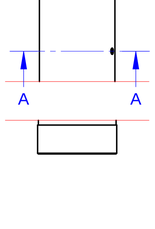

SEZIONE A-A

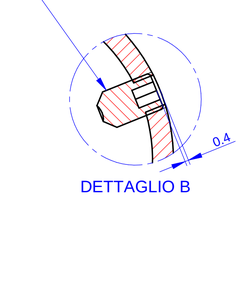

DETTAGLIO B

ELIMINARE TUTTE LE BAVE DI LAVORAZIONE

6.3 [3.2 0.8 1.6]

N°	DESCRIZIONE MODIFICHE	DISEGNATO	APPROVATO	DATA
2	*AGGIUNTO LAVORAZIONE D=47.5 , AGGIUNTO NOTA RICHIESTA RUGOSITA' SUPERFICIALE Ra 1.6 LARGHEZZA UTILE 25 mm MdP 2021/057*	*Venturini S.*	*Sutera A.*	*28/04/2021*
1	*MODIFICATE QUOTE PER AGGIORNAMENTO AL BRACCIO CASTELLINI.*	*Luminasi P.*	*Tittarelli L.*	*23/10/2017*

TOLLERANZE GENERALI: LAVORAZIONI MECCANICHE SECONDO UNI EN 22768-1 / 2 LINEARI - ANGOLARI GR.: ***MEDIO (m)*** FORMA - POSIZIONE GR.: ***MEDIO (K)***
GETTI SECONDO ISO 8062-3 - FUSI IN TERRA: TG08 / FUSI IN CONCHIGLIA: TG06 / PRESSOFUSI: TG06 / MICROFUSI: TG05 ESTRUSI SECONDO UNI EN 755-9
SALDOCARPENTERIE SECONDO UNI EN ISO 13920 LINEARI - ANGOLARI GR.: A / FORMA - POSIZIONE GR.: E GOMMA SECONDO UNI ISO 3302-1 INIEZIONE/COMPRESSIONE GR.: M2
Raccordi di utensile non quotati R=0.8 max | *Smussi non quotati S=0.5x45°* | *Togliere spigoli vivi e bave di taglio*

SCALA **1:1**	SOSTITUISCE IL	DISEG. ***Cad Project***	DATA ***13/04/2017***
	SOSTITUITO DAL	APPROV. ***Tittarelli L.***	DATA ***13/04/2017***
	RIFERIMENTO ***99923367*** COMM.	LIV. IMPATTO ***4S4***	PESO ***3.920 kg***

FINITURA - TRATTAMENTI SUPERFICIALI ***Fosfatazione al Mn oleata Sp=4-12 um (TS030)***
TRATTAMENTI TERMICI ***-***
MATERIALE ***Acc. Tubo Strutt. a Caldo S335J2H D70 x 16***

cefla

DESCRIZIONE: ***PALO SNODO BRACCIO FISSO CAST.***
CODICE DISEGNO: ***99923476*** REV.: ***2***

Utilizzo di copie non autorizzate di questi disegni è vietata a sensi di legge