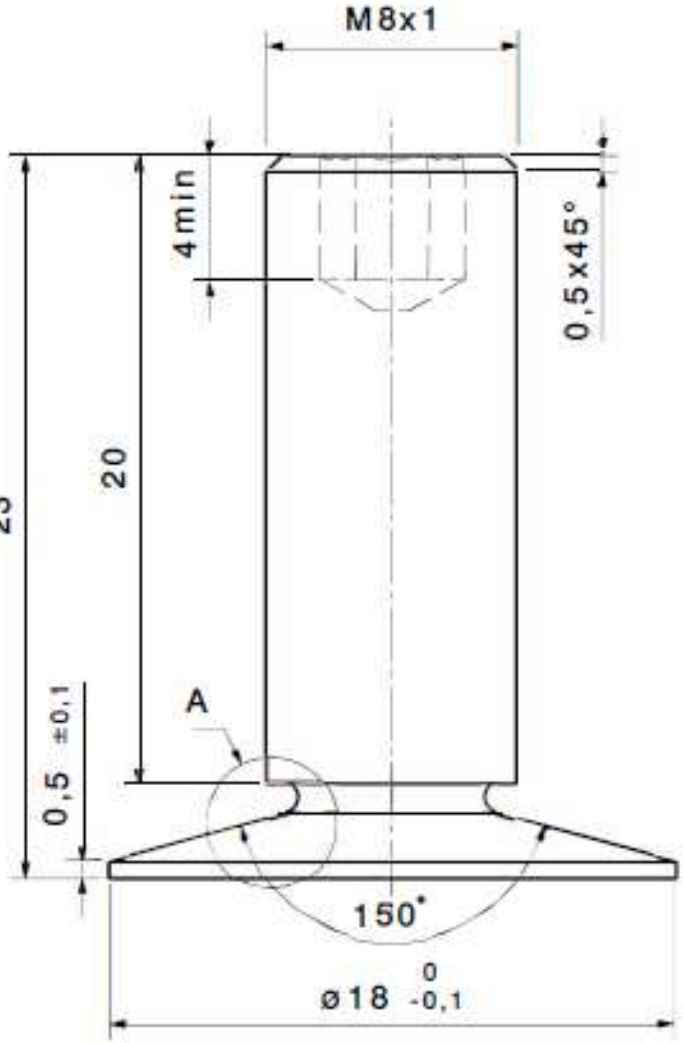

Dettaglio A
Scala: 8:1

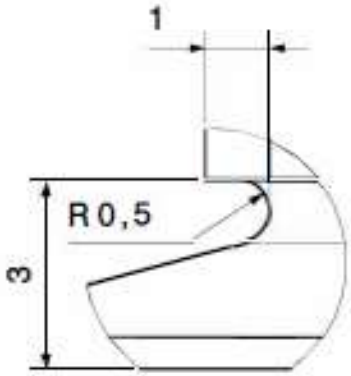

Vista isometrica
Scala: 2:1

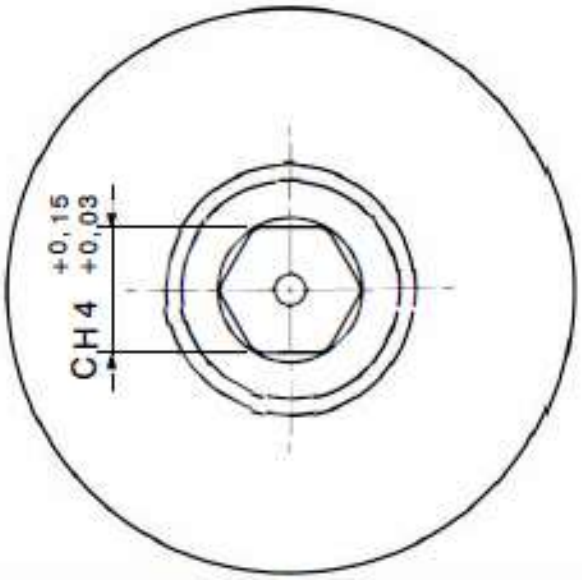

CABRH2V00

Materiale: 11SMnPb37 (AVP)	Classe.:	Superficie: Fe/Zn5c1B UNI EN ISO 4042
DIN/EN/ISO:	Altra norma:	Toll.-filet. prima della fin.: 6e
Nota:		Toll.-filettatura dopo la fin.: 6g
Denom. SFS: Piedino di Regolazione CABRH		No. Dis. cliente:
Formato Disegno A4	Denom. cliente:	Code:

Scala:	Documento-Key:	Revisione:	No. Modif.:
4:1	1590950 YCD 000 03	-	376147

Elaborato		10.12.2020	No. Mat: 1590950
Verificato		10.12.2020	

| Tolleranze per ANGOLI / QUOTE | DIN/ISO 2768-mK | | |