Specifiche di fornitura: i particolari devono essere puliti da qualsiasi residuo di lavorazione. Eliminare bave e spigoli da stampaggio o lavorazione, sformi generali 2°, raggi non quotati: R=1, smussi non quotati0.5x45°. Per ogni ulteriore specifica contattare l'ufficio tecnico.

Supply specifications: parts must be cleaned from any residual processing. Remove all punching burs after machining or press-forming process, draft angle 2°, fillets not quoted: R=1, chamfers not quoted: 0.5x45°. For other specifications please contact the hechnical Department.

Tolleranze geometriche / General geometrical tolerances

0.3	0.3	0.2	0.2/100
0.2/100	0.2/100		

Tolleranze generali per angoli / General tolerance for angular

Angolo/Angular
±0°5'

Tolleranze generali/General tolerance: UNI EN 22768/1-Media/Medium

Lunghezza e diametro / Lenght and diameter	0.00 6.00	6.00 30.00	30.00 120	120 315	315 1000	1000 2000	2000 4000	> 4000
Tolleranza/Tolerance	±0.1	±0.2	±0.3	±0.5	±0.8	±1.2	±2.0	±3.0

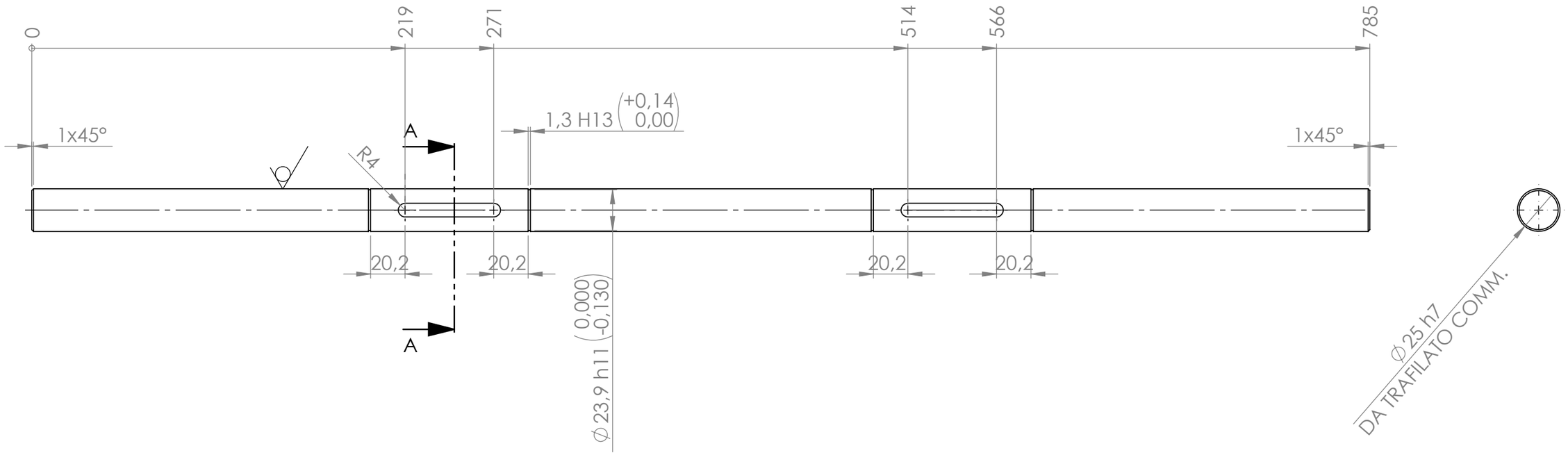

SEZIONE A-A
SCALA 1 : 1

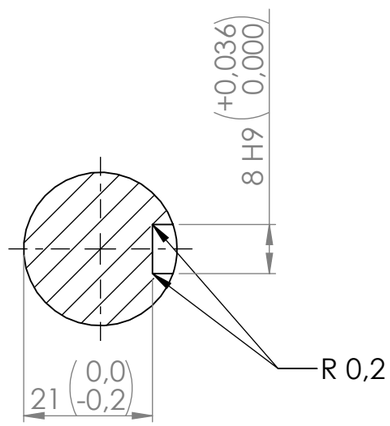

3,2 ( )

Revisione / Revision	N°Scheda / N°Card	Descrizione modifica / Modification detail	Modificato da / Modified by	Approvato da / Approved by	Data approvazione / Approvation date
0		Emissione disegno / Drawing release			31/08/2023

electrozeta IMPIANTI ELETTRICI E DI AUTOMAZIONE

Codice/Code: **16210-0032-0**

Descrizione/Description: **Albero comando accompagn. radici**

Metric | A3 | Scala/Scale 1:5 | Peso/Weight 0.39 **Kg** | Perimetro/Perimeter

Materiale/Material: C40 EN 10083

Descrizione del grezzo/Blank description: Tondo trafilato

Spessore/Thickness:

Trattamento/Treatment: /

Finitura superficiale/Surface finishing: /

Data creazione/Creation date: 01/09/2023

Disegnato da/Drawn by: Crovatto V.

Sostituisce/Replace:

Foglio/Sheet: 1/1