Tolleranze generali/General tolerance: UNI EN 22768/1-Media/Medium								
Lunghezza e diametro Lenght and diameter	0.00 6.00	6.00 30.00	30.00 120	120 315	315 1000	1000 2000	2000 4000	>4000
Tolleranza/Tolerance	±0.1	±0.2	±0.3	±0.5	±0.8	±1.2	±2.0	±3.0

Tolleranze generali per angoli General tolerance for angular	
Angolo/Angular	±0°.5'

Tolleranze geometriche General geometrical tolerances		
▱ 0.3	◯ 0.3	◎ 0.2
—0.2/100	// 0.2/100	⊥ 0.2/100

Specifiche di fornitura: i particolari devono essere puliti da qualsiasi residuo di lavorazione. Eliminare bave e spigoli da stampaggio o lavorazione, sformi generali 2°, raggi non quotati: R=1, smussi non quotati: 0.5x45°.Per ogni ulteriore specifica, contattare l'Ufficio Tecnico

Supply specifications: parts must be cleaned from any residual processing. Remove all punching burrs after machining or press-forming process, draft angle 2°, fillets not quoted: R=1, chamfers not quoted: 0.5x45°. For other specifications please contact the Technical Department.

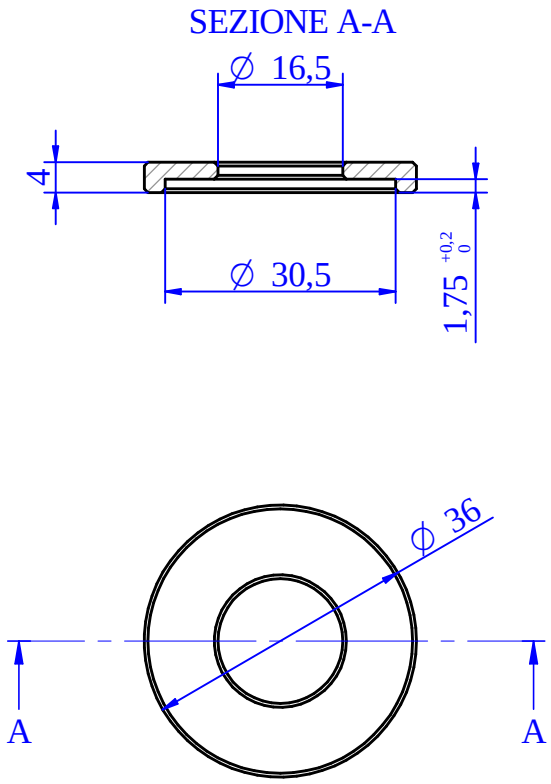

6,3 (✓)

Revisione Revision	N°scheda N°card	Descrizione modifica Modification detail	Disegnato da Drawn by	Approvato da Approved by	Data approvazione Approvation date
0	50-2016	Emissione disegno Drawing release	Tonetto F.	Bragatto E.	29/06/2016

MaterMacc
Z.I. Ponte Rosso S. Vito al Tagliamento (PN) ITALY
THIS DRAWING IS PROPERTY OF COMPANY NAME AND PROTECTED IN ACCORDANCE WHIT PREVALING LAW

Codice/Code: **42402833**

Descrizione/Description: **RONDELLA BLOCCAGGIO CARTER**
WASHER COVER FIXING

European | Metric | A4 | Scala/Scale **2:1** | Peso/Weight **0.018 kg** | Perimetro/Perimeter **-**

Materiale/Material: S 235 UNI EN 10025 (Fe360)

Data creazione/Creation date: 4/15/2016

Descrizione del grezzo/Blank description: Tondo trafilato/Drawn round

Spessore/Thickness: Ø38 /

Disegnato da/Drawn by: Tonetto F.

Trattamento/Treatment: /

Sostituisce/Replace: /

Finitura superficiale/ Surface finishing: Nero/Black RAL9005 (Pantone Black)