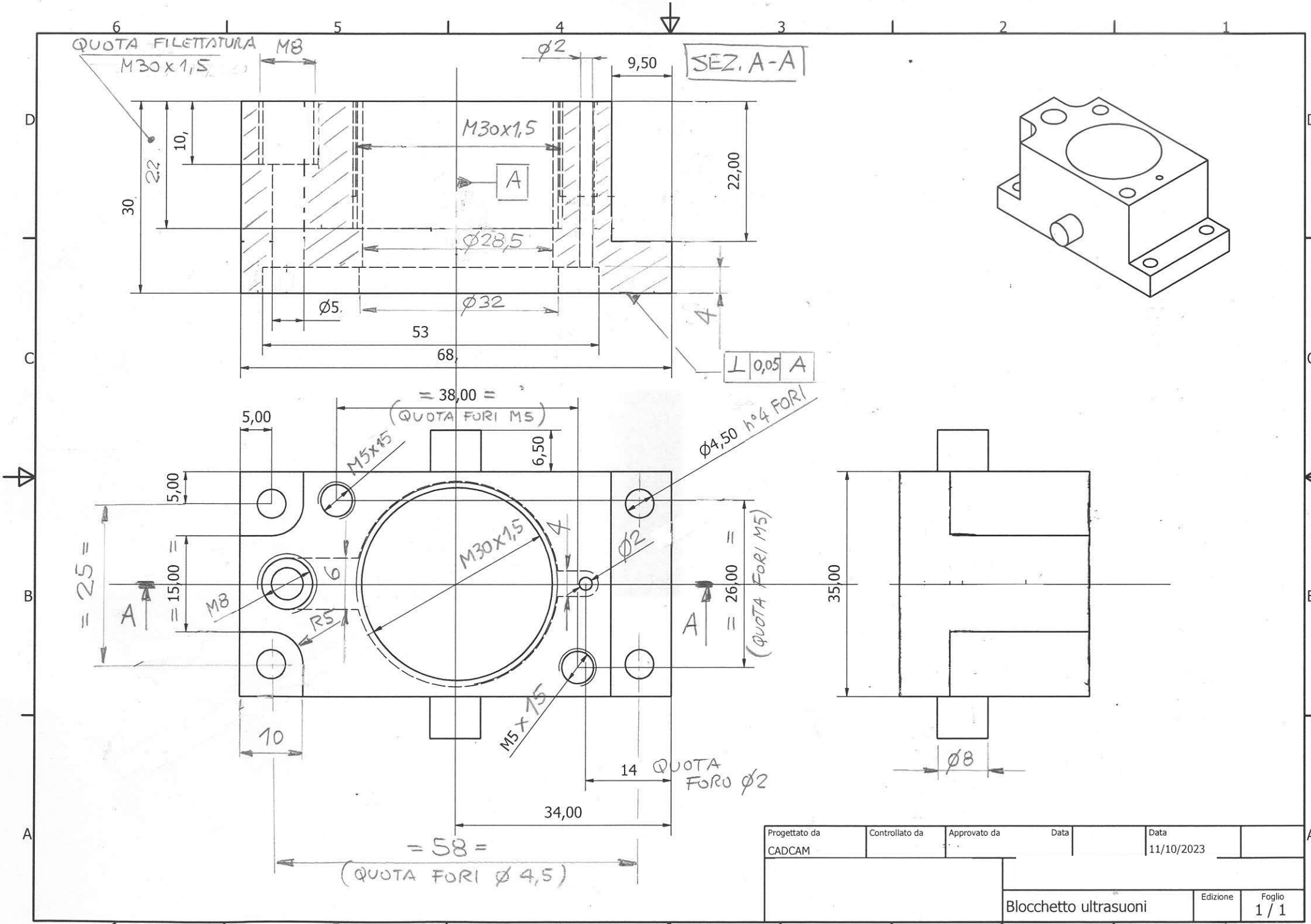

Progettato da	Controllato da	Approvato da	Data		Data	
CADCAM					11/10/2023	
			Blocchetto ultrasuoni		Edizione	Foglio 1 / 1