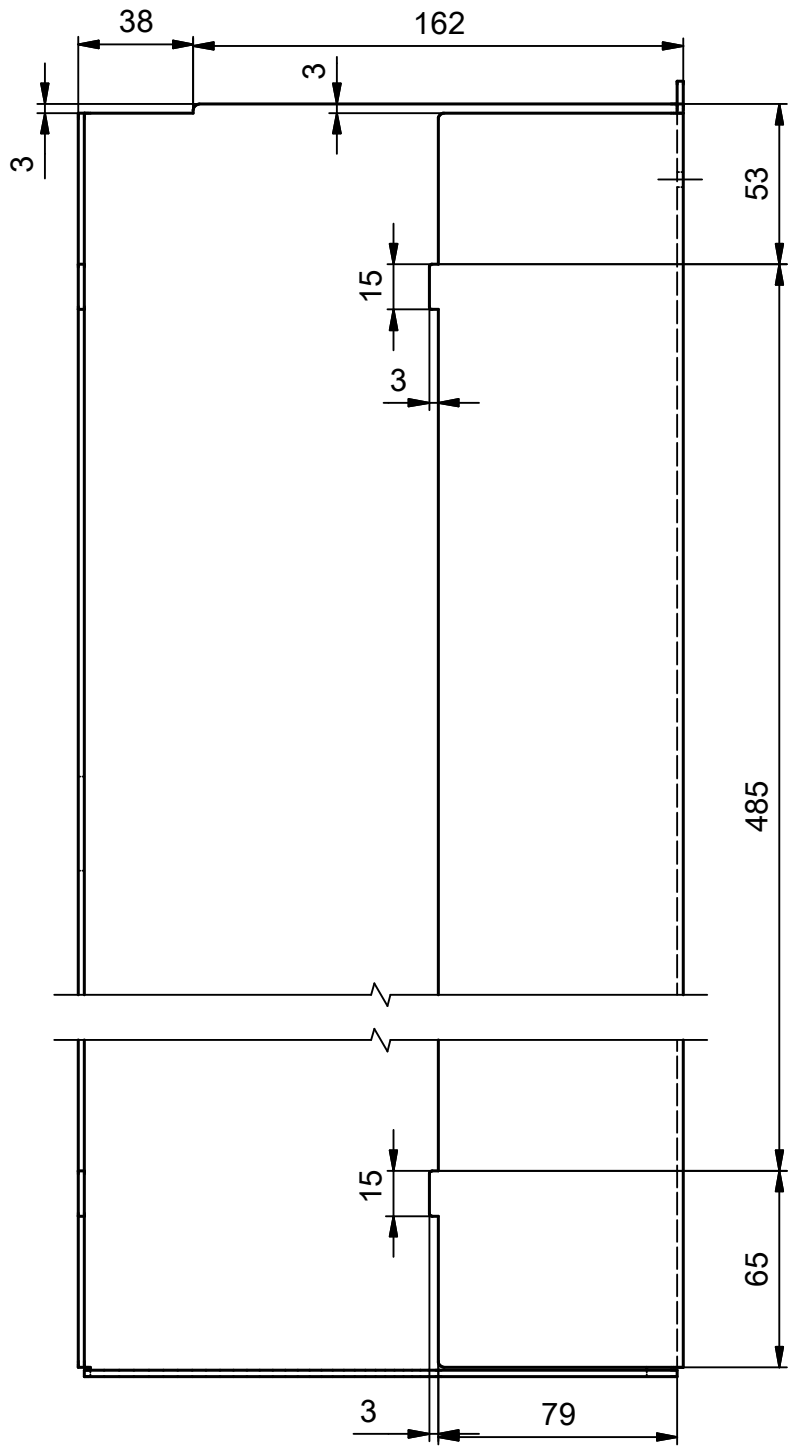

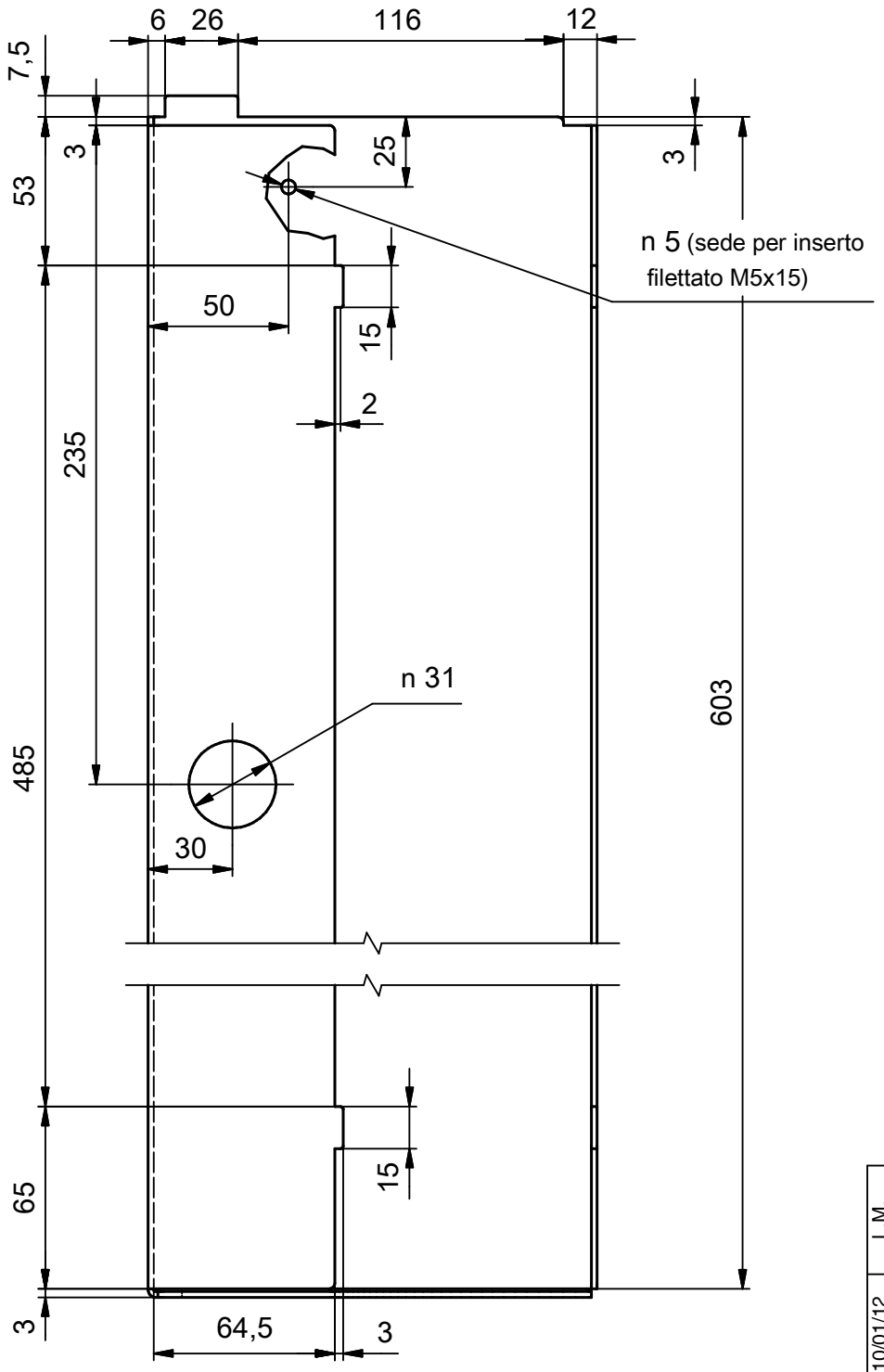

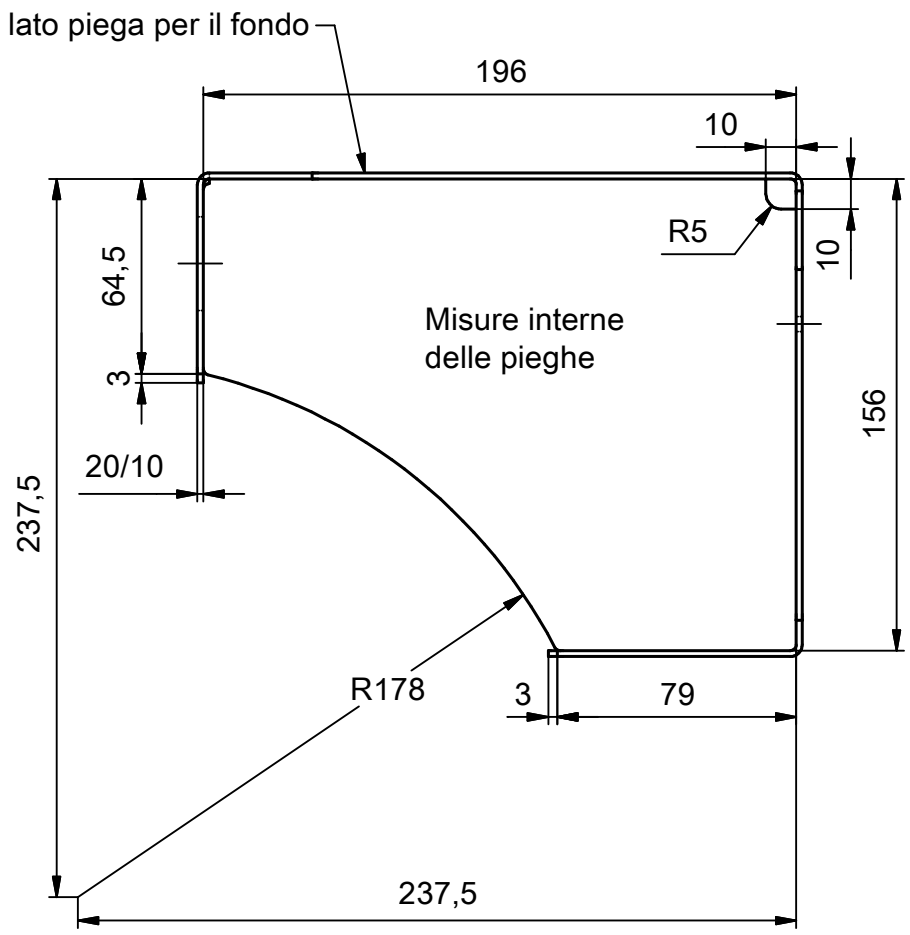

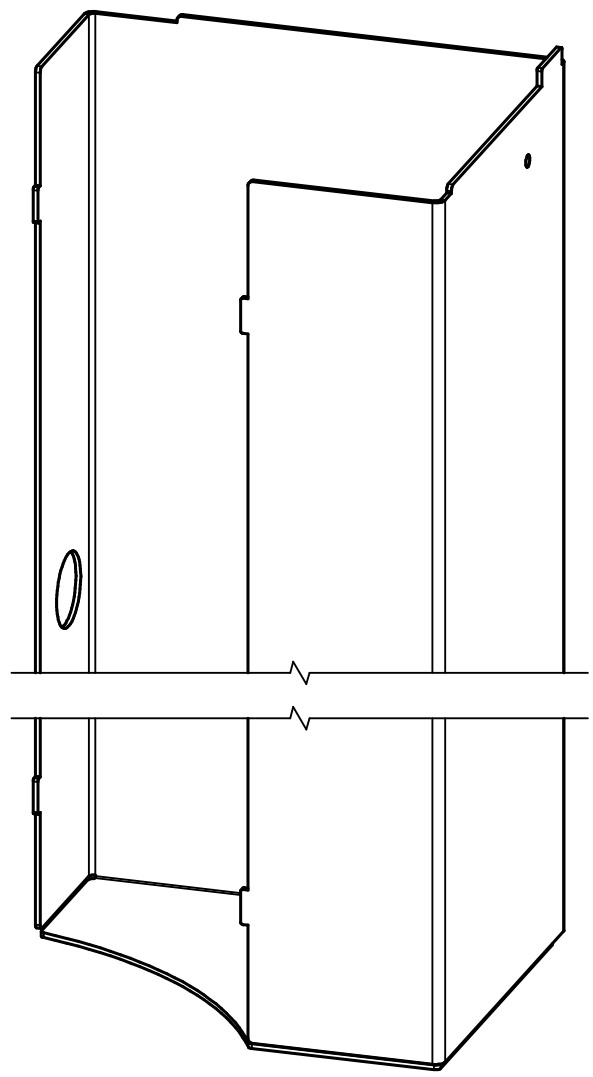

REV.	DATA	FIRMA	CRONOLOGIA REVISIONI	DESCRIZIONE
.003	10/01/12	L.M.	Modificato dimensioni	

Utilizzato negli assiemi:
041646 052.204.00x
041647 052.205.00x

descrizione **VANO CENTRALINA OLEOD.**	gruppo **GRIZZLY**			smussi n.q. **1x45°**
materiale **Fe360 Lamiera 20/10**	massa kg **5,07 kg**	trattamento superficiale		raccordi n.q. **R=1**
Questo disegno è di Ns. proprietà.A termini di legge non può essere riprodotto o comunicato a terzi senza Ns. autorizzazione.	disegnato **Marani P**	data **05/04/2011**	scala **1:2,5**	**A3** UNI 936 — Tolleranze generali **UNI EN 22768/2-mk**
DELTA SIDERURGICA SRL COSTRUZIONI MECCANICHE	approvato	data		
	cod. ******		dis. N° **052.028.003**	