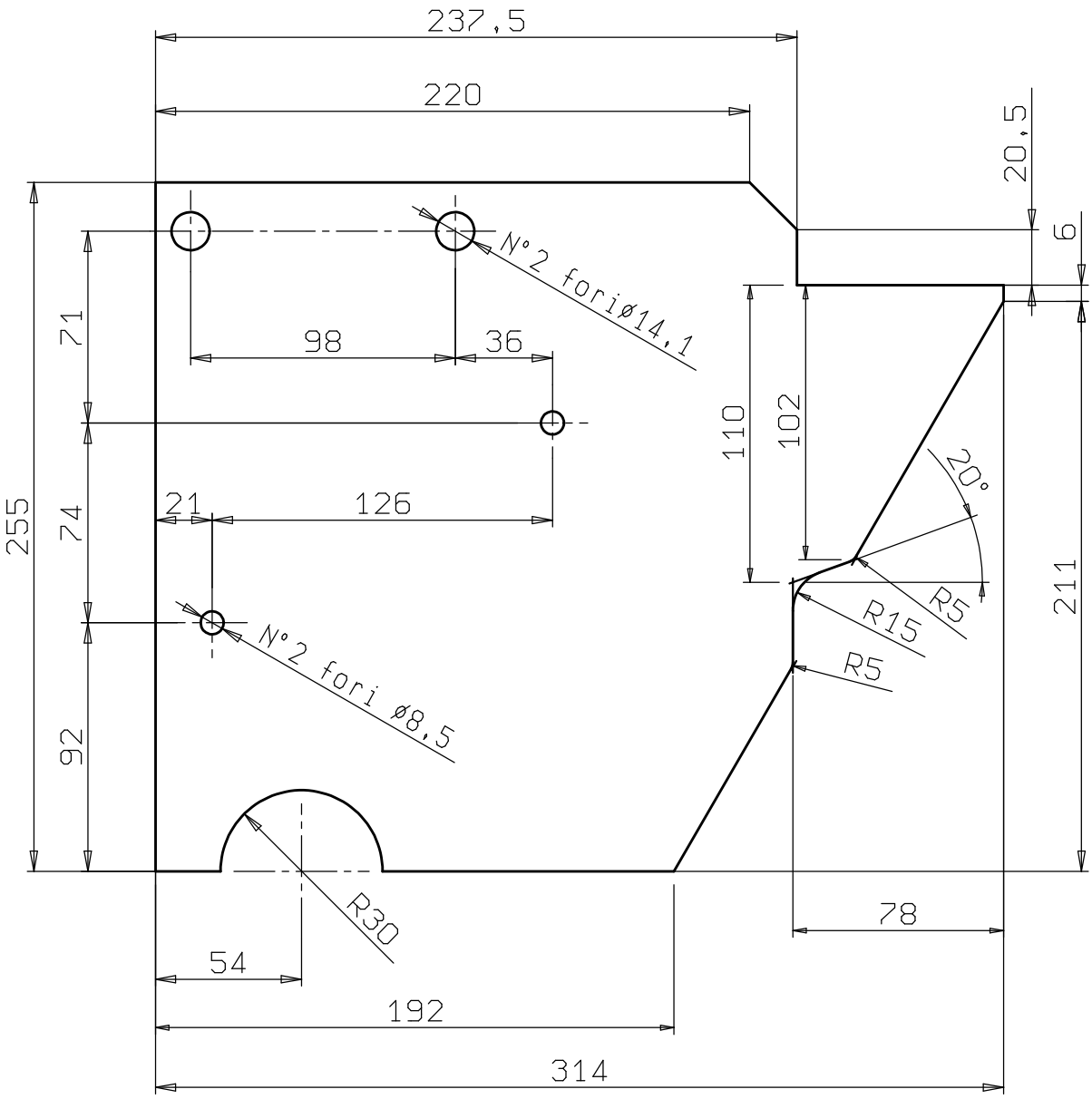

TOLL.GEN.
Alb.:h13
Fori :H13
Dim.lineari :
<6±0.1
6 ÷ 30±0.2
30÷120±0.5
120÷315±0.8
315÷1000±1.2
Angoli±30'
Interassi±0.5
Filett.6H 6g

Q	Modifiche	Firma	Data
05	Aggiunto scarico R15 quote 78-110-102.	Rettore	23/04/2013
05	n°2 fori ø8.5 erano ø10.5	De Sandre	02/10/2002
04	Mod. quota 237.5 era 254 e agg. quota 20.5	Morosinotto	11/06/99
03	Tolti 2 ø10.5 e rel.quote.255;220;126 erano 300;180;90.	Noale	16/03/99
02	74 71 era 75 70	Costa Bano	24/10/97
01	Quota 47 era 49	Noale	26/09/97

Tipo: 90/50 CAB. 1

Spessore lamiera 6mm

IL PRESENTE DISEGNO E' ESCLUSIVA PROPRIETA' **ANTONIO CARRARO spa .**
NE E' VIETATA LA RIPRODUZIONE O LA DIVULGAZIONE A TERZI SENZA AUTORIZZAZIONE SCRITTA.

Scala 1:2.5		Materiale Fe37B UNI7070	Tratt.term. 1	2	3	Compl.35017147
Firme	Data	Stato grez.LAM. MG	Prof. mm			
Dis.Noale	28/05/97	Tratt.grez.	Dur.Sup. HRC			Note
Ver.		Peso Kg.	Res. a Cuore Kg/mm²			Grezzo N°

ANTONIO CARRARO
UFF.TECNICO

Denominazione Lamiera rinforzo silenth block posteriore sx

Gruppo

Sostituisce il
Sostituito dal

Codice disegno 3 4910 438

Indice 06