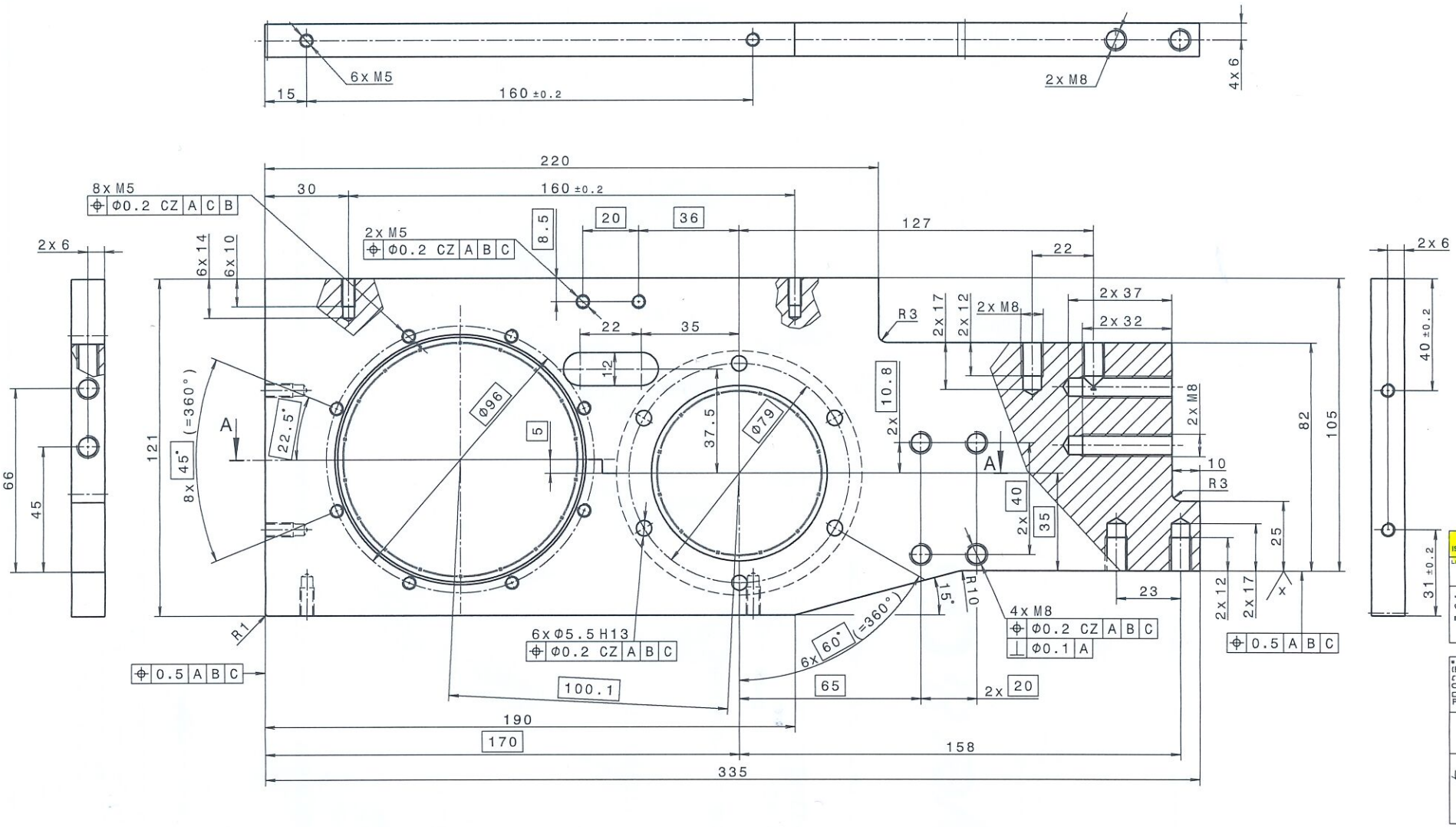

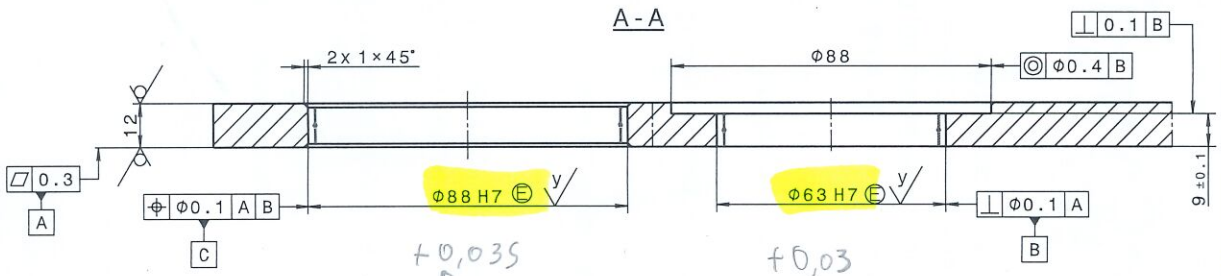

Galvanischer Überzug
ISO 19598 - Fe//ZnNi/An/TO
Lieferumfang / Terms of delivery
N-25577-A

gekennzeichnete Flächen abdecken
Bohrungen und Gewinde gängig

* * nicht Meßstäblich
(F) fertigungsbedingt
(C) Ersatzfertigungsmaß
Kontrollmaß
theoretisches Maß
Pa Passungslänge

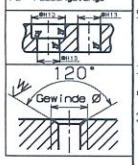

5.5H13	+180 0		
88H7	+35 0		
63H7	+30 0		
Paßmaß	Abmaß in µm	Paßmaß	Abmaß in µm

-0.5 +0.2
-0.2 ±0.5

Allgemeine Toleranzen general tolerances: ISO 2768-mK	Tolerierung nach tolerancing principle: DIN EN ISO 8015	Werkstückkanten edge finish: DIN ISO 13715	Oberflächen surface finish: DIN EN ISO 1302	Gußfreimaß Toleranzen (GPS) Geometrical product spec. (GPS): DIN EN ISO 8062-1 / 8062-3
Werkstoff/basic material: 1.0120 / S235JRC	Gewicht/weight: 2,3 KG	Verantwortlich/responsible: ATB-SCHAUT	Maßstab/scale: 1:1	Blatt/sheet 1/1 Format/ format A2 ISO 5455-1
CR-Nr.: 35335	Erst./created 16.Feb.23			
Material-ID 10005735	Material-St. 2	Geä./modified 15.Mar.23		
		Gepr./checked 15.03.23		
		Freig./released 17.04.23		
Benennung / description: Motorplatte	EN: engine plate	ES: placa de motor	Dokument-Nr. / document-ID: 5DR/30507998 - 01	Version

Note pe

Urheberschutz : Für diese techn.Unterlagen behalten wir uns alle Rechte vor./Copyright: We reserve all rights for these technical documents.