This drawing contains confidential information and is the property of MARINE INTERIORS S.p.A., without whose permission it may not be copied,shown or handed to a third party or otherwise used,and it is to be returned promptly upon request to the MARINE INTERIORS S.p.A., which is responsible for the drawing.

| REV. | DATA/Date | DESCRIZIONE VARIAZIONE | FIRMA/Sign. | VISTO/Viewed |
|---|---|---|---|---|
| 00 | - | FIRST ISSUE | - | - |
| 01 | 16.11.21 | Inserite note saldatura, elettrozincatura - Mod spessore fazzoletto rinf. | Pignatin F. | - |

# TUBO RETTANGOLARE 40x20 Sp.1,5mm DD11 EN 10111

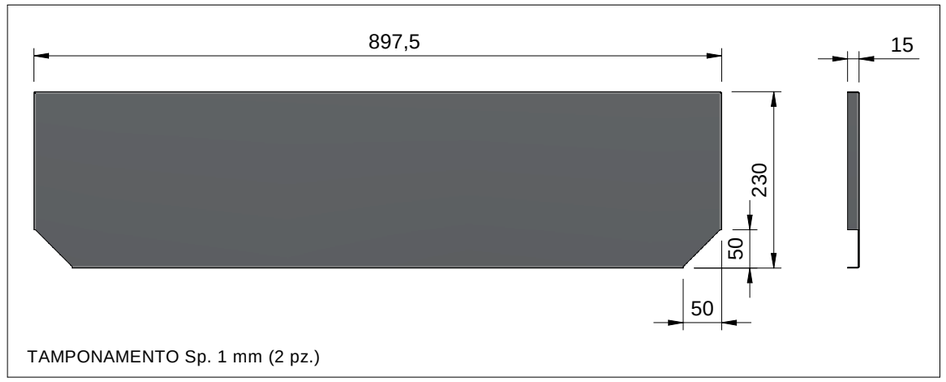


TAMPONAMENTO Sp. 1 mm (2 pz.)

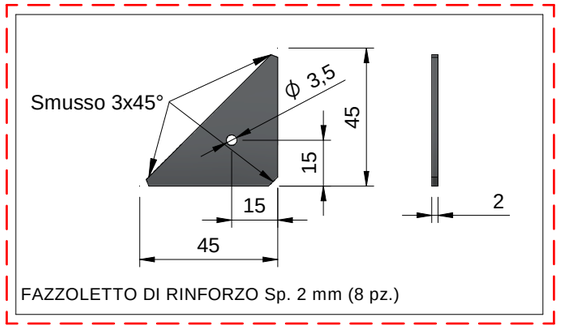


FAZZOLETTO DI RINFORZO Sp. 2 mm (8 pz.)

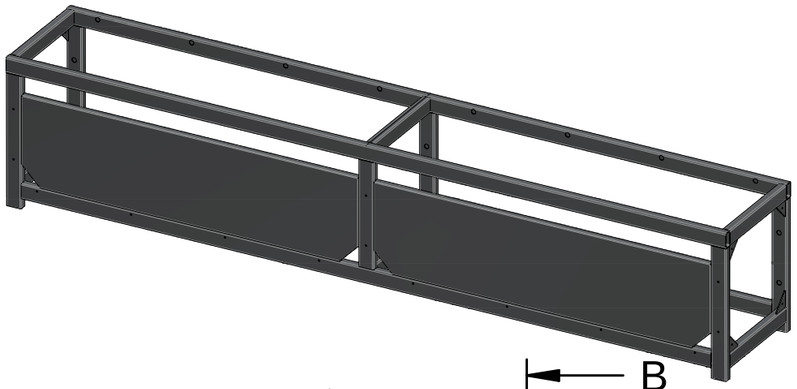

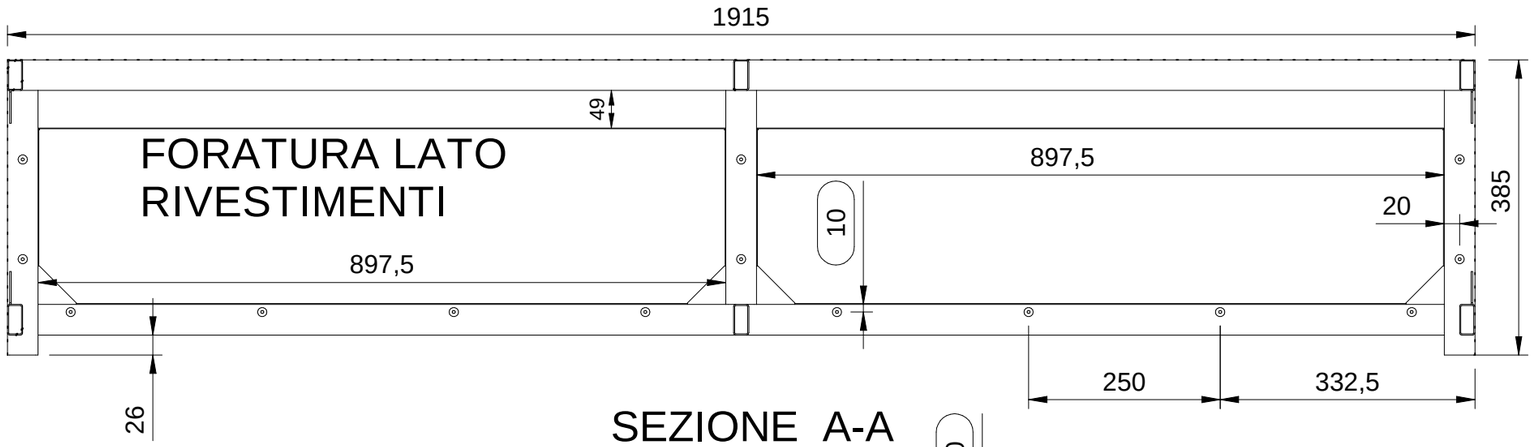


SEZIONE A-A

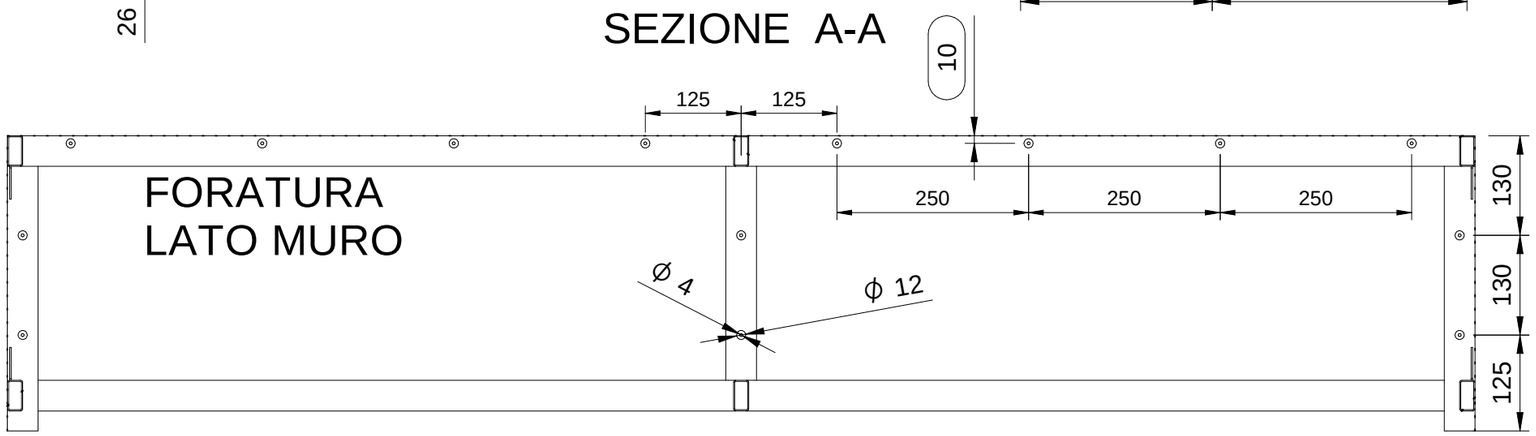


SEZIONE B-B

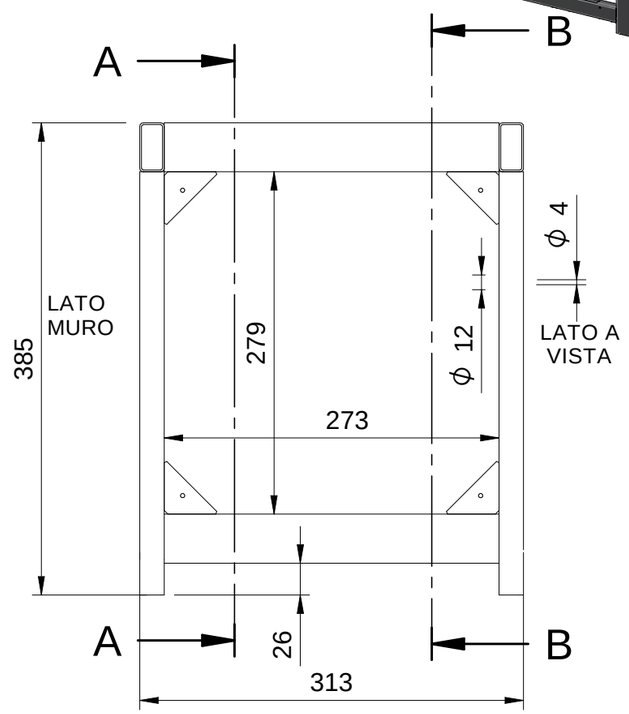


| Posizione | Nome File | Materiale | Lunghezza di taglio | Quantità |
|---|---|---|---|---|
| 1* | Tubo rettangolare 40x20x1.5 | DD11 EN 10111 | 1915,000 mm | 2 |
| 2* | Tubo rettangolare 40x20x1.5 | DD11 EN 10111 | 273,000 mm | 6 |
| 3* | Tubo rettangolare 40x20x1.5 | DD11 EN 10111 | 345,000 mm | 4 |
| 4* | Tubo rettangolare 40x20x1.5 | DD11 EN 10111 | 1835,000 mm | 2 |
| 5* | Tubo rettangolare 40x20x1.5 | DD11 EN 10111 | 279,000 mm | 2 |
| 6* | Fazzoletto di rinforzo | DD11 EN 10111 | | 8 |
| 7* | Tampomamento 1919 | DD11 EN 10111 | | 2 |

Dopo la saldatura la panca non deve creare vibrazioni

Saldatura smerigliata a filo su tutti i lati esterni

Elettrozincatura dopo la saldatura

marine interiors [ cabins ]

Marine Interiors [Cabins] S.p.A.
Via Segaluzza 30/E
33170 Pordenone - ITALY

| | | | |
|---|---|---|---|
| COMPLESSO/Project: 6298 | RIFERIMENTO/Reference: Suite | | DATA/Date: 28/10/2021 |
| DENOMINAZIONE/Name: Telaio tubolare per panca 1919 | | | SCALA/Scale: 1:14,29 |
| MATERIALE/material: | FINITURA/finish: Elettrozincatura | | FIRMA/Sign.: Pignatin Fabio |
| FORMATO/Format: A3 | FOGLIO/Sheet: 1 di 1 | CODICE/item: +24AC14537 | REV/Rev: 01 |