01-576951-04-S-040769-Approved By:S.Katwate-Released By:F.Prospero

DISEGNO N.
PART N. CA576951

Automotive

A1

FORNITORI APPROVATI SECONDO STD CARRARO 00-98-05
APPROVED SUPPLIERS ACCORDING STD CARRARO 00-98-05

ID FORNITURA ID SUPPLY	CARRARO STD	COD. FORNITORE SUPPLIER CODE	SITO PRODUTTIVO PRODUCTION PLANT	MARCATURA MARKING	COD. PARTE FORNITORE SUPPLIER PART NUMBER	DATA RILASCIO RELEASE DATE	REVISIONE REVISION	RIF.DISEGNO ARCHIVIO REF.DRAWING ON PDM
A	DVP&R-PT000021896	211238	ITALY	-	-	SEE TITLE BLOCK	SEE TITLE BLOCK	CA576951
B	DVP&R-PT000021896	230045	ITALY	-	-	SEE TITLE BLOCK	SEE TITLE BLOCK	CA576951

C1

B1

FOR MPIF FN 0205R

A3

TRATTAMENTO TERMICO / *HEAT TREATMENT* STD CARRARO 1-00006		
CEMENT. TEMPRA RINVENIMENTO *CASE-HARDENING AND TEMPERING*		
DUREZZA SUPERF. *SURFACE HARDNESS*	HV0.1	620-820
PENETRAZIONE EFF. CHD 600 HV0.1 *EFFECTIVE CASE-HARDENING DEPTH*	mm	0.4-0.9
DENSITA *DENSITY*	g/cm³	≥6.8

A2 ZONE FOR VERIFICATION OF THE DEPTH AND HARDNESS OF CEMENTATION
THE HARDNESS AND DEPTH VALUES MUST BE DEFINED AFTER MACHINING

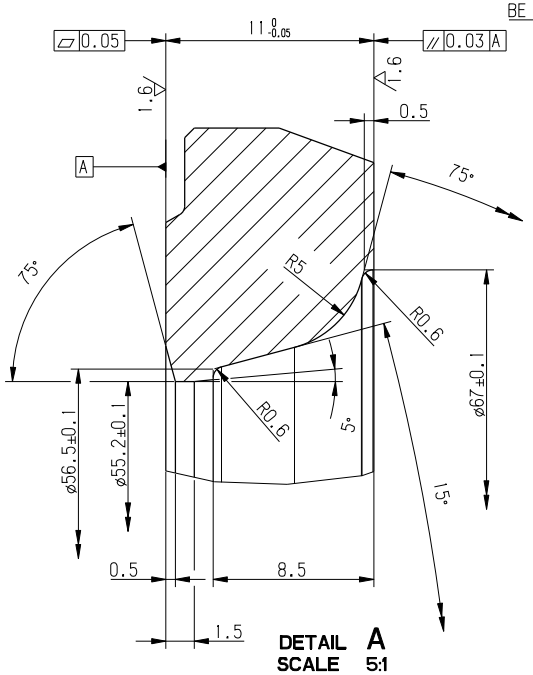

DETAIL A
SCALE 5:1

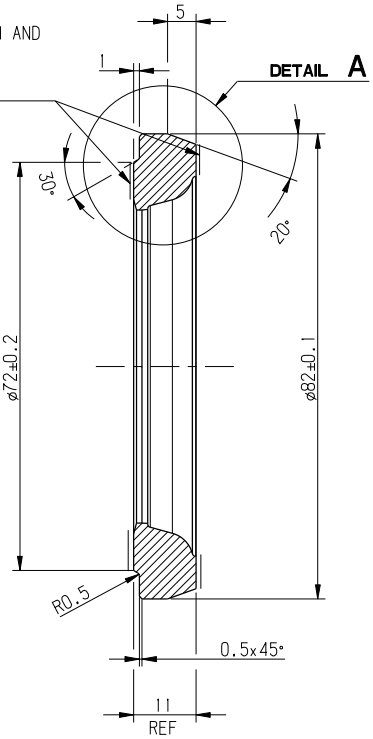

SECTION A-A

FOR MAT003 STD CARRARO 1-00004

A4

TRATTAMENTO TERMICO / *HEAT TREATMENT* STD CARRARO 1-00006		
CEMENT. TEMPRA RINVENIMENTO *CASE-HARDENING AND TEMPERING*		
DUREZZA SUPERF. *SURFACE HARDNESS*	HRC	>52
PENETRAZIONE EFF. CHD 550 HV1 *EFFECTIVE CASE-HARDENING DEPTH*	mm	0.4-0.7
DUREZZA NUCLEO O BASE DENTE *CORE OR TOOTH BASE HARDNESS*	HV1	310-480

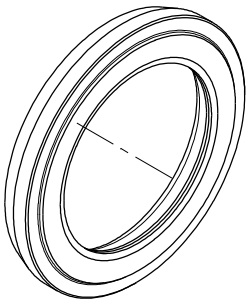

REV. REV.	DESCRIZIONE CHANGE
04	ADDED (C1) SUPPLIER B
03	ADDED (B1) NOTE: RELEASED FOR PRODUCTION
02	ADDED (A1) SUPPLIER TABLE, (A2) NOTE; UPDATED (A3) (A4) HEAT TREATMENT TABLE, DRAWING
01	ISSUED DRAWING

TUTTI I DIRITTI SONO RISERVATI E PROPRIETA' DI CARRARO S.P.A. SENZA IL CONSENSO SCRITTO DI CARRARO S.P.A. QUESTO DISEGNO NON PUO' ESSERE RIPRODOTTO, O IN ALCUN MODO ESSERE UTILIZZATO PER LA PRODUZIONE DEI COMPONENTI O ASSIEME ILLUSTRATO NE' ESSERE TRASMESSO A ALTRE PARTI, OGNI INFRAZIONE VERRA' PERSEGUITA LEGALMENTE
ALL PROPRIETARY RIGHTS RESERVED BY CARRARO S.P.A. THIS DRAWING SHALL NOT BE REPRODUCED OR IN ANY WAY UTILIZED FOR THE MANUFACTORE OF THE COMPONENT OR ASSEMBLY HEREIN ILLUSTRATED AND MUST NOT BE RELEASED TO OTHER PARTIES WITHOUT WRITTEN CONSENT BY CARRARO S.P.A. ANY INFRINGEMENT WILL BE LEGALLY PURSUED.

MATERIALE STD / STD MATERIAL	MPIF FN 0205R SINTERED STEEL	DISEGNATO / DRAWN	LAVERDA ENG. S.C.
MATERIALE OPT / OPT MATERIAL	MAT003 STD CARRARO 1-00004	APPROVATO / APPROVED	F. PROSPERO
TRATT. TERM. / HEAT TREAT.	SEE TABLE	DATA / DATE	25/03/2021 — CL.FUNZ. / FUNC.CL. 2
TRATT.SUPERF. / SURF.TREAT.	-	RIF. GENERALI / GENERAL REFS.	STD CARRARO 0-00055
PRODOTTO / ASSEMBLY	AXLE HS 8.06 HD		
DENOMINAZIONE / DESCRIPTION	SPACER		

1.6

C	PART WITH KEY C'S / COMPONENTE CON CARATTERISTICHE CHIAVE	N. OF KEY C'S / O / N. CARATTERISTICHE CHIAVE
PART INCLUDES KEY CHARACTERISTICS WITH PROCESS CAPABILITY DEMONSTRATION SEE CARRARO STD N. 0-56-95		
COMPONENTE CON CARATTERISTICHE CHIAVE CON DIMOSTRAZIONE CAPACITA' DI PROCESSO VEDERE CARRARO STD N. 0-56-95		

S	PART WITH SAFETY C'S / COMPONENTE CON CARATTERISTICHE DI SICUREZZA	N. OF SAFETY C'S / O / N. CARATTERISTICHE DI SICUREZZA
PART INCLUDES SAFETY CHARACTERISTICS WITH DOCUMENTATION REQUIREMENTS AND PROCESS CAPABILITY DEMONSTRATION SEE CARRARO STD N. 0-56-95		
COMPONENTE CON CARATTERISTICHE DI SICUREZZA CON DOCUMENTAZIONE OBBLIGATORIA E DIMOSTRAZIONE CAPACITA' DI PROCESSO VEDERE CARRARO STD N. 0-56-95		

CARRARO

CARRARO S.p.A. - Via Olmo, 37
35011 CAMPODARSEGO (PD) - ITALY

MODELLO N. / CASTING REF.	A2	PESO / WEIGHT	0.2 daN
SOST. IL / REPLACES	-	SCALA / SCALE	3:2
DISEGNO N. / PART N.	CA576951	TAV / SHEET	1/1