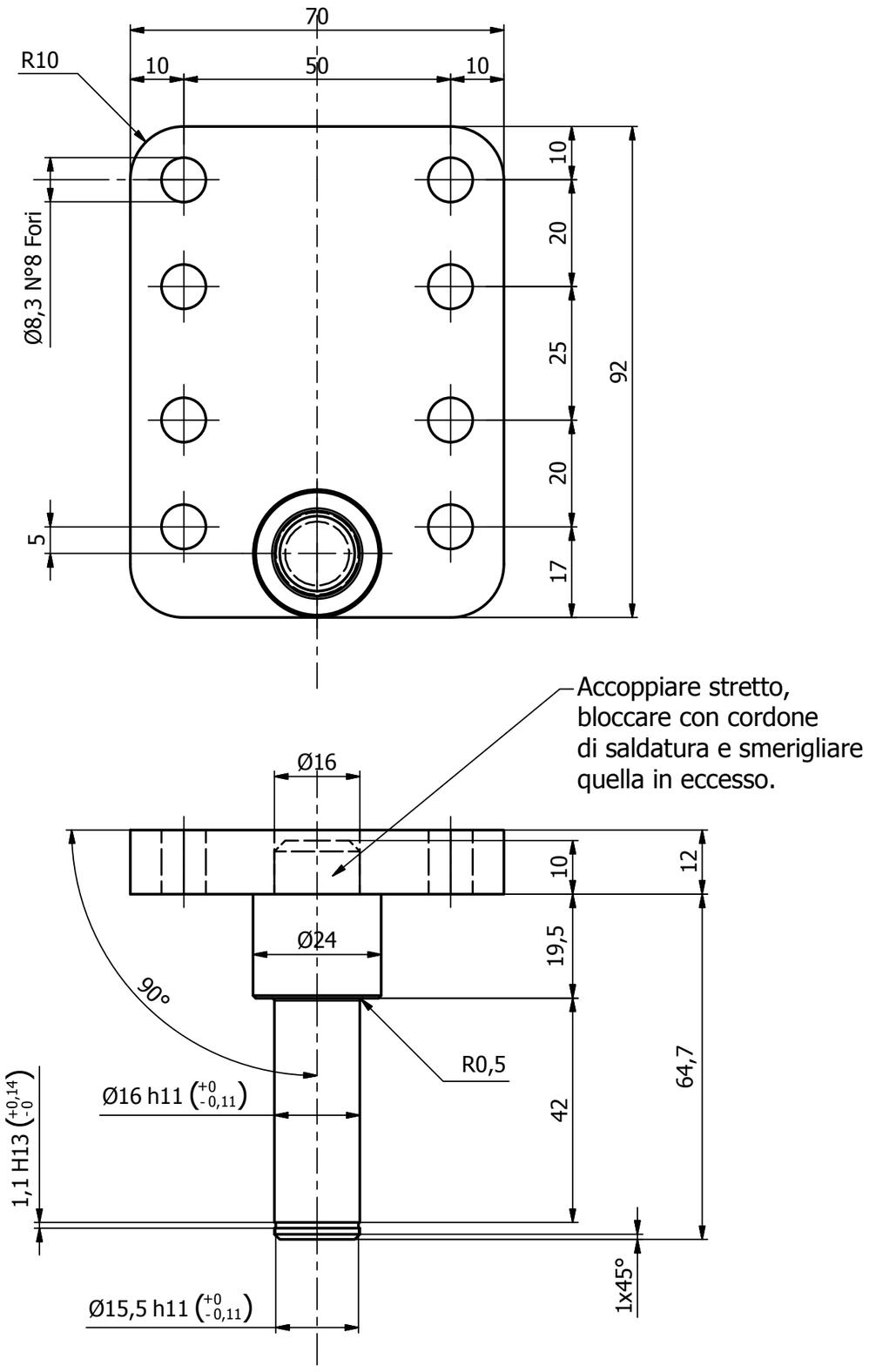

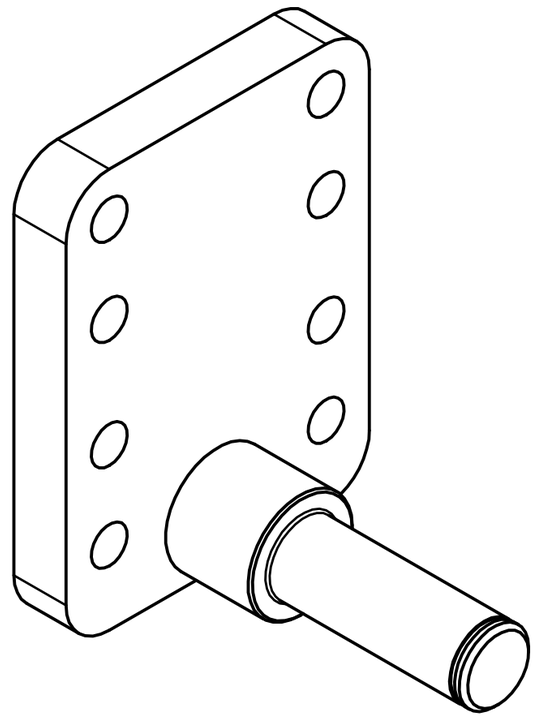

REV.	DESCRIZIONE REV.	Approvatore	Data approv.
0A			
A		Righetti L.	22/06/2018

Quote senza indicazioni di tolleranze: **UNI EN ISO 22768 - m**

GRUPPO TECNOFERRARI S.p.A.

PROFILO MATERIALE - MATERIAL PROFILE

QUALITA' MATERIALE - MATERIAL QUALITY	TRATTAMENTO - SURFACE
Fe 360B FN UNI 7070	ZINCARE

DISEGNATORE - DRAWN	DATA - DATE	SCALA - SCALE	PESO-WEIGHT (Kg)
L.Righetti	12/10/2015	1:1	0,694 kg

TITOLO - TITLE: STAFFA PER CILINDRO D.63 SOLL. CINGHIE V.7/15

CODICE - CODE: D505221781

Il presente disegno e le informazioni in esso contenute sono proprieta' esclusiva della TECNOFERRARI S.p.a . Il disegno non puo' essere riprodotto, reso pubblico o utilizzato in alcun modo senza l'autorizzazione scritta della TECNOFERRARI
This drawing and the information contained on it are the exclusive property of TECNOFERRARI S.p.a . This drawing is not to be reproduced, further distributed or used for any purpose without written permission of TECNOFERRARI