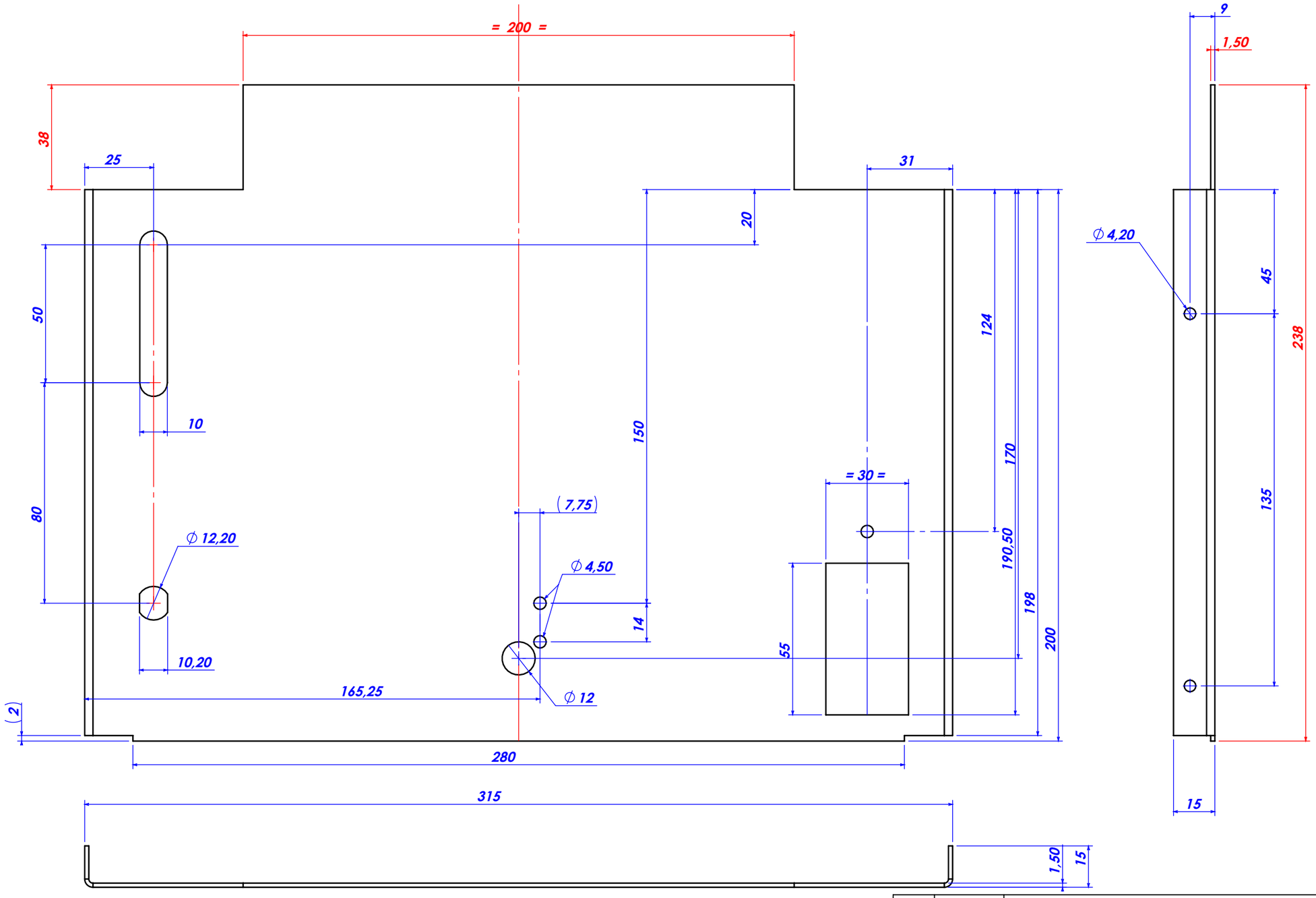

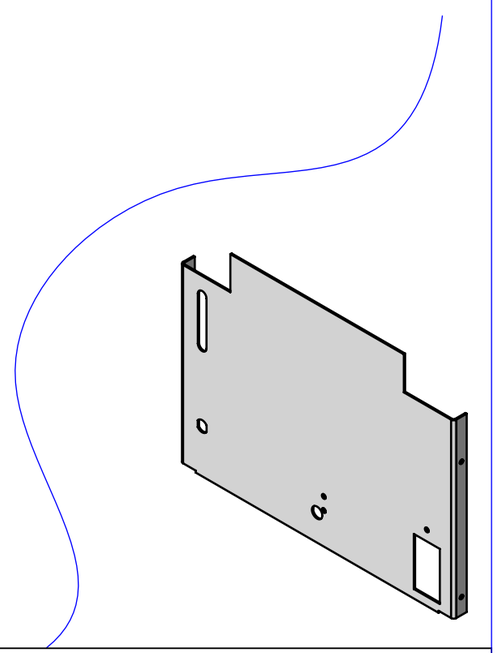

INOX 430 BRUT
NON PROTEGE

D	30/03/23	Modification forme 38x200
C	13/11/20	AJOUT DU TROU OBLONG Ø10x50 ET DU TROU Ø12.20
B	22/06/20	Supression des trous Ø4
A	21/05/18	Cote de 315

TOLERANCES GENERALES:	+/- 0.2	ETAT DE SURFACE:	3.2 Sauf ind.
MATIERE:	INOX430 BRUT EP: 15/10	TRAITEMENT:	X
DESSINE:	FF 21/12/17	OBSERVATION:	X

CE DOCUMENT EST NOTRE PROPRIETE ET NE PEUT ETRE REPRODUIT OU COMMUNIQUE A DES TIERS SANS NOTRE AUTORISATION ECRITE

Ros s.r.l.
Via Crosera, 42 - Zona Industriale
33082 AZZANO DECIMO (PN)
Tel. 0434 633318 r.a. - Fax 0434 640639
C.F. e P. IVA 01278530934

Séparation chassis

Référence du document	N° de Projet
36-06-023-D	Z2