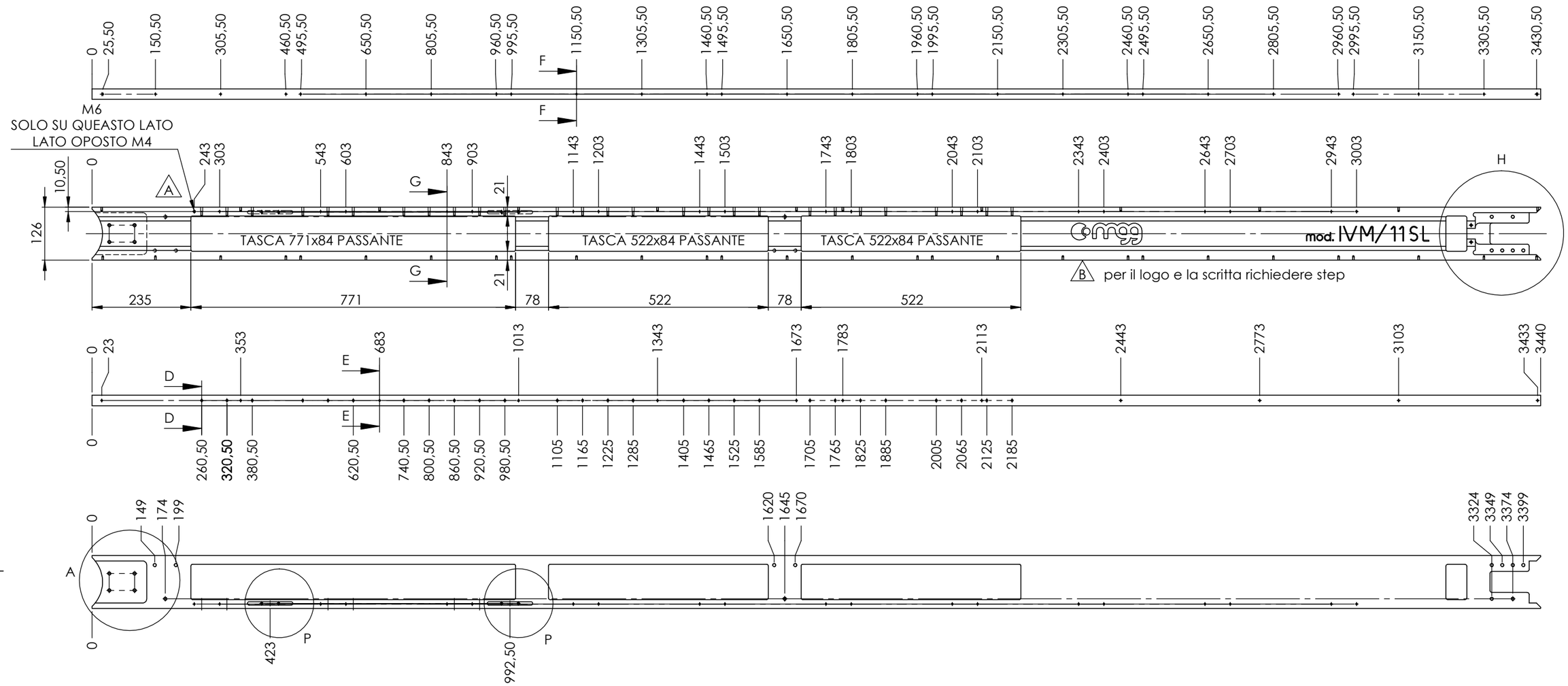

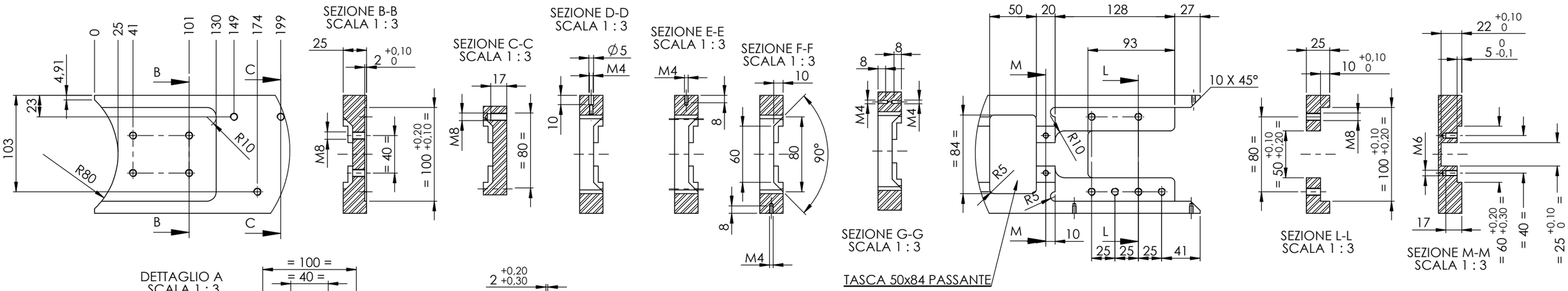

Revisioni				
Area	Rev.	Descrizione	Data	Approvata
G11	A	INSERITO M6 SOLO SU UN LATO	04/12/2019	
G5	B	Modifica logo e scritta	05/06/2020	

La MOG si riserva la proprietà di questo disegno con la proibizione di riprodurlo o trasferirlo a terzi senza autorizzazione scritta

[redacted]

A2			Cataforesi
Disegnato: Simone Lambiassi	05/06/2020		
Approvato:			
Scala: 1:20	Medio		
Materiale: FE 510D (S355JR)	Peso gr: 43252.58		Rev.: N°

Descrizione:
Spalla cinghia di trasporto superiore

TR00-A55-0A1.093