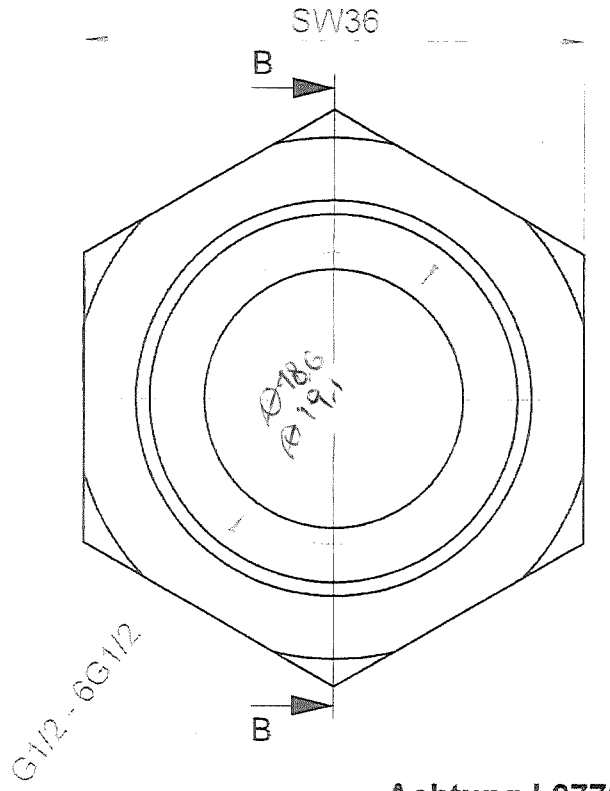

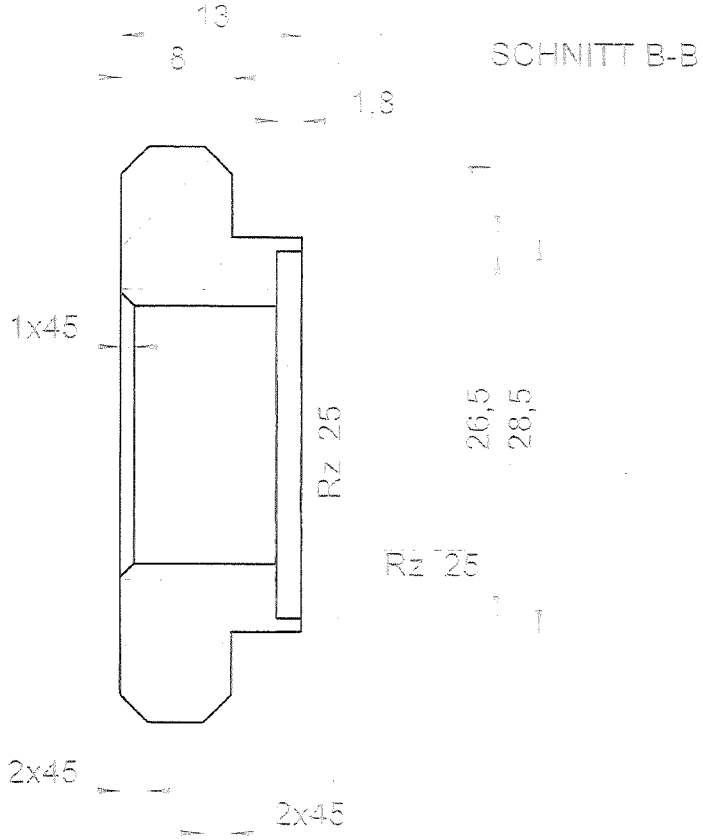

Achtung ! 97700G122 muss mit VTBCL007 verschraubt werden können!

entgratet

Oberflächenbeschichtung: FE/Zn12/B/T0
DIN EN ISO 2081

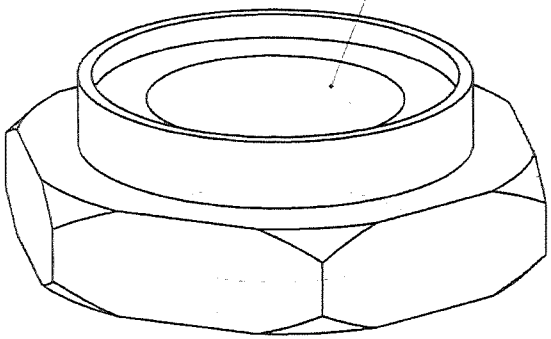

Allgemeintoleranz
DIN ISO 2768-m

				Datum	Name
			Erst	05.07.2013	
005	Hinweiß angepasst	25.11.2022	Bearb.	25.11.2022	
004	Datenpflege	18.03.2022	Prüfer	25.11.2022	
003	Zeichnung angepasst	26.05.2020			
002	Datenübernahme PA	27.03.2018			
001	Datenübernahme PA	27.03.2018			
Zust.	Änderung	Datum			

Weitergabe sowie Vervielfältigung dieser Unterlage, Verwertung und Mitteilung ihres Inhaltes nicht gestattet, soweit nicht ausdrücklich zugestanden. Zuwiderhandlung verpflichtet zu Schadenersatz. Alle Rechte für den Fall der Patenterteilung oder Gebrauchsmustereintrag vorbehalten.

Maßstab 2:1 (A4) Gewicht 0.06 kg

Werkstoff: 1.0037 (S235JR)

Benennung: Sechskantmutter G1/2" mit O-Ring Nut verzinkt

Teilenummer: 97700G122

INDEX: 005

97700g122

Blatt 1 von 1