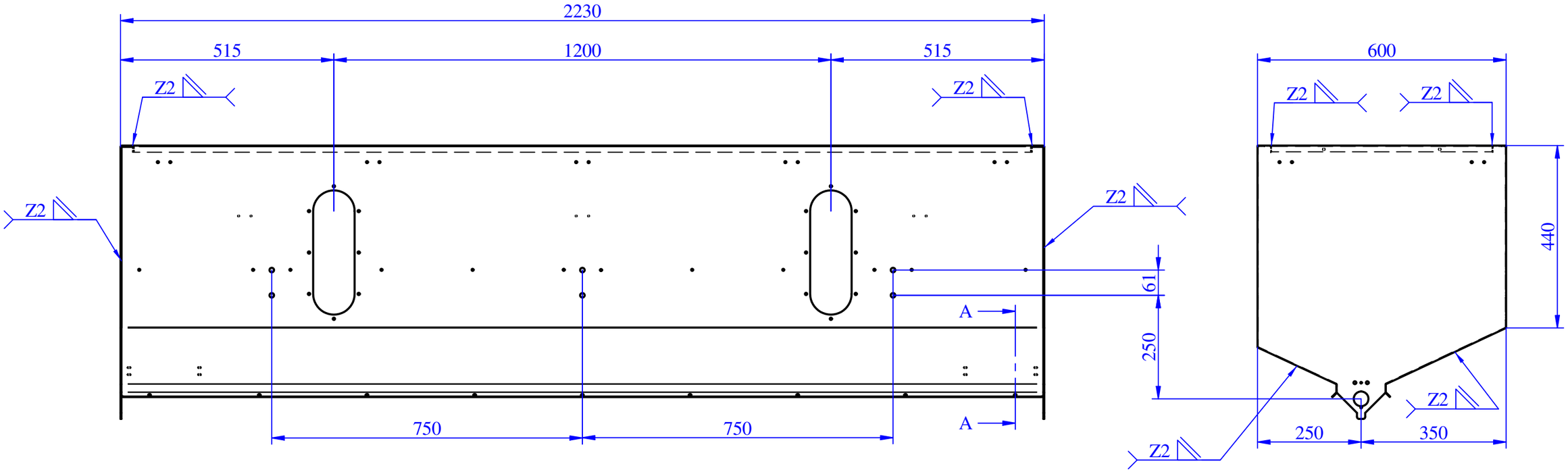

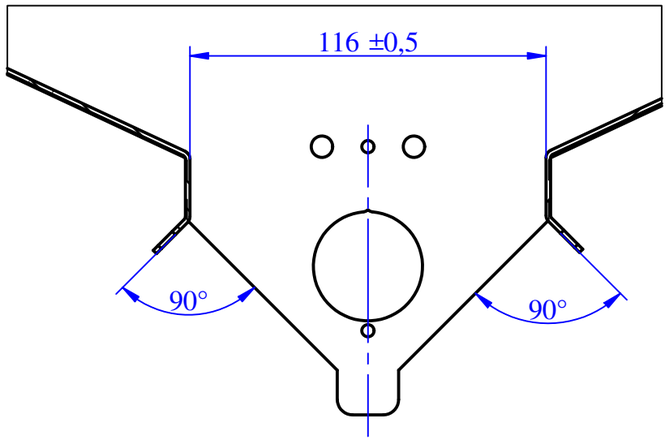

SEZIONE A-A

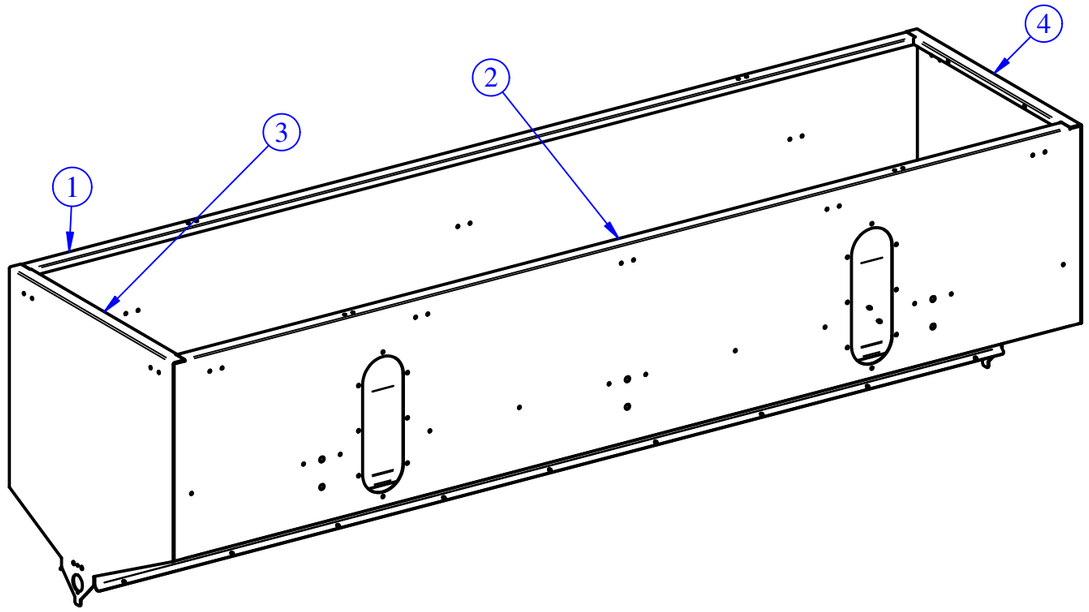

SERBATOIO COMPLETAMENTE IN VISTA. SENZA BOTTE, GRAFFI E BAVE O SPIGOLI TAGLIENTI. CURARE ACCOSTAMENTO DEI LAMIERATI E FINITURA DELLE SALDATURE. ESEGUIRE CORDONI DI SALDATURA CONTINUI E PENETRANTI LUNGO TUTTO I BORDI INDICATI. SERBATOIO A TENUTA.

Revisione Revision	N°scheda N°card	Descrizione modifica Modification detail	Disegnato da Drawn by	Approvato da Approved by	Data approvazione Approvation date
1	28-2020	Aggiornato cartiglio. Drawing release			26/05/2020

Codice/Code **32201490**	Materiale/Material	Data creazione/Creation date 01/10/2013
	Descrizione del grezzo/Blank description /	Spessore/Thickness / / — Disegnato da/Drawn by
	Trattamento/Treatment /	Sostituisce/Replace /
European Metric A3 Scala/Scale 1:5 Peso Weight 52.39 kg Perimetro Perimeter 0.00	Finitura superficiale/ Surface finishing cataforesi+vernice a polvere	Pagina/Page

Specifiche di fornitura: i particolari devono essere puliti da qualsiasi residuo di lavorazione. Eliminare bave e spigoli da stampaggio o lavorazione, stormi generali 2°; raggi non quotati:R=1, smussi non quotati: 0.5x45°.Per ogni ulteriore specifica, contattare l'Ufficio Tecnico

Supply specifications: parts must be cleaned from any residual processing. Remove all punching burs after machining or press-forming process, draft angle 2°; fillets not quoted:R=1, chamfers not quoted: 0.5x45°. For other specifications please contact the Technical Department.

Tolleranze geometriche / General geometrical tolerances: ▱ 0.3; ○ 0.3; ◎ 0.2; —0.2/100; // 0.2/100; ⊥ 0.2/100

Tolleranze generali per angoli / General tolerance for angular: Angolo/Angular ±0°5'

Tolleranze generali/General tolerance: UNI EN 22768/1-Media/Medium

Lunghezza e diametro / Length and diameter	0.00 6.00	6.00 30.00	30.00 120	120 315	315 1000	1000 2000	2000 4000	> 4000
Tolleranza/Tolerance	±0.1	±0.2	±0.3	±0.5	±0.8	±1.2	±2.0	±3.0