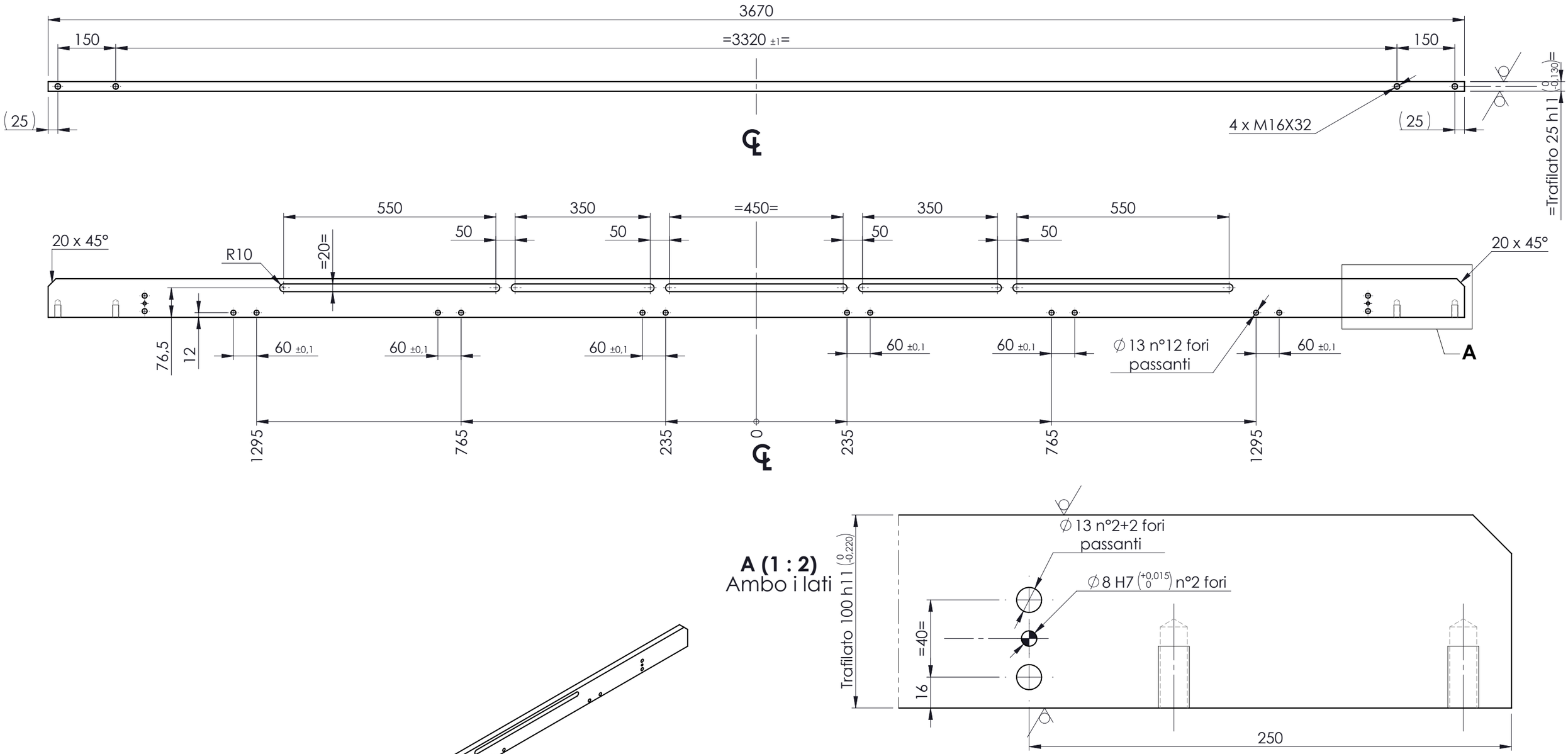

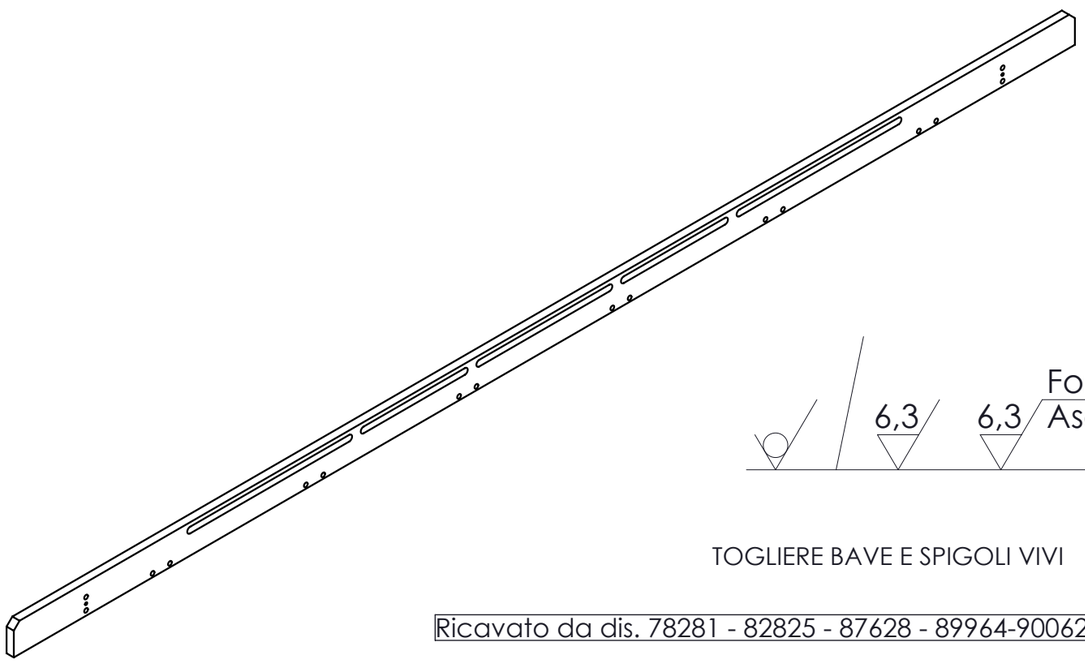

TOGLIERE BAVE E SPIGOLI VIVI

Ricavato da dis. 78281 - 82825 - 87628 - 89964-90062

Rev.	Modificato	Verificato	Data verificato	Descrizione

Tolleranze generali PER LE QUOTE SENZA INDICAZIONI DI TOLLERANZA: SEGUIRE QUANTO PRESCRITTO DALLA NORMA UNI-EN 22768-1 m (CLASSE DI TOLLERANZA)	Trattamento **ZINCATURA**		Durezza	Profondita' mm
	Dis. Nr. **AF902B**	Denominazione **Lama di supporto**		Scala 1:10
AWM® REINFORCING BUSINESS	Commessa	Dimensione Materiale Grezzo / Dati Commercio		Peso kg 62.16
	N. Pezzi	Materiale / Denominazione Commercio S235JR		Normativa UNI-EN 10025
	Tel. +390432780311 Fax. +390432780365	Disegnato F.Di Lenarda	Data disegnato 31/03/2022	Verificato F.Di Lenarda	Data verificato 31/03/2022

Tutti i diritti sono riservati. Nessuna parte del disegno può essere riprodotta o comunicata a terzi senza previo consenso scritto dell'AWM S.p.A.
All rights reserved. No part of this dwg can be reproduced or communicated to third parties without prior written permission by AWM S.p.A.