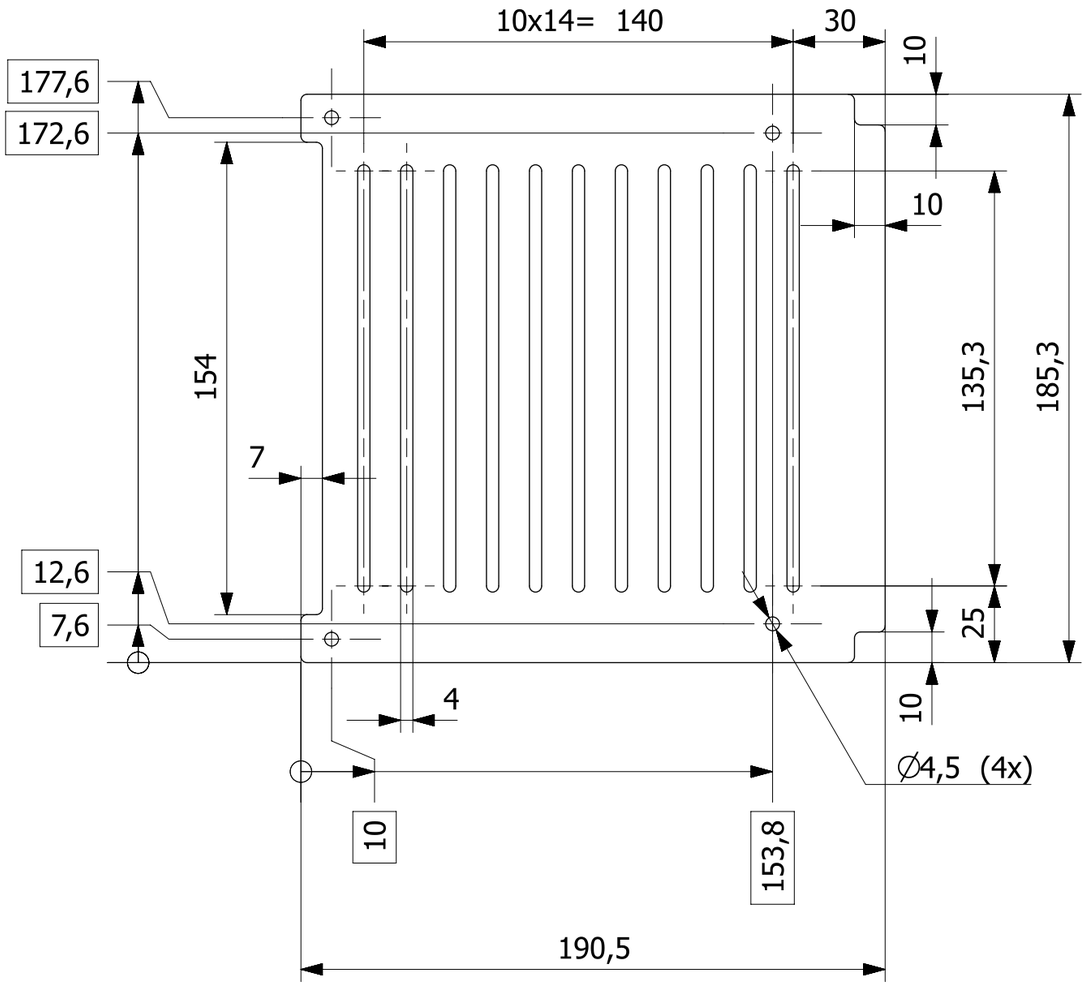

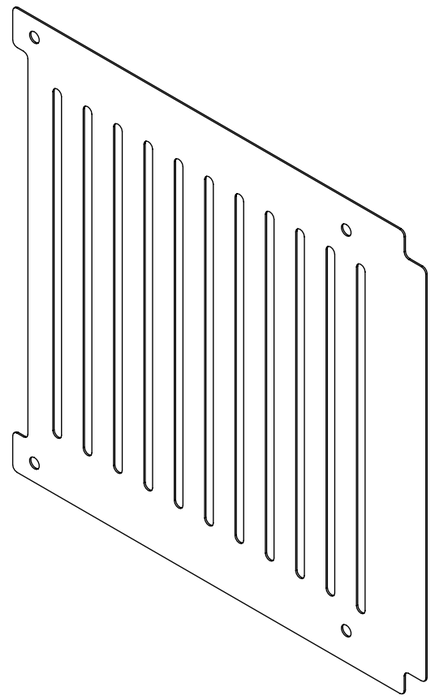

THICKNESS: 0.6mm
REMOVE SHARP EDGES
ALL DIMENSIONED HOLES ⌖ 0.2
FOR ANY MISSING DIMENSIONS SEE REFERENCE 3D MODEL

Ra3.2

REV.	DESCRIZIONE / *REVISIONS DESCRIPTION*	MODIFICATO	DATA MOD.	VERIFICATO	DATA VERIF.	APPROVATO	DATA APPR.

LIMITS FOR NOMINAL DIMENSION RANGES (mm)									GENERAL TOLERANCES UNI-ISO 2768/1 ex 5307 CLASS M
LINEAR	> 0.5 < 6	> 6 < 30	> 30 < 120	> 120 < 400	EXT RADII,	> 0.5 < 3	> 3 < 6	> 6	
DIMENS.	± 0.1	± 0.2	± 0.3	± 0.5	CHAMFER H.	± 0.2	± 0.5	± 1	THREADS: METRIC ISO/R 262; STRAIGHT PIPE UNI ISO 228; TAPER PIPE DIN 2999

MATERIALE / *MATERIAL* S355JR			PESO / *WEIGHT (g)* 130	TOLL. GEN. / *GEN. TOLL.* UNI EN-ISO 22768-vL
TRATT. TERMICI / *HEAT-TREAT.*	TRATT. SUPERFICIALE / *SURFACE-TREAT.* ZINCATURA		RACC. NON QUOT. *FILLETS NOT DIM.* R2	SMUSSI NON QUOT. *CHAMF. NOT DIM.*
DISEGN. / *DESIGNED* CPI-ENG DES.	VERIF. / *CHECKED*	APPROV. / *APPROV.*	RILASCIATO PER PROD. / *RELEASE FOR PROD.* RONCALI EUGENIO	SOSTITUISCE IL / *REPLACES:*
DATA / *DATE* 07/06/2021	DATA / *DATE*	DATA / *DATE*	DATA / *DATE*	SOSTITUITO DA / *REPLACED BY:*

Ros s.r.l.
Via Crosera, 42 - Zona Industriale
33082 AZZANO DECIMO (PN)
Tel. 0434 633318 r.a. - Fax 0434 640639
C.F. e P.IVA 01278530934

CODICE ARTICOLO / *ITEM CODE* (CPI-ENG) PRD2100217	REV. -	FORMATO / *SIZE*	SCALA / *SCALE*	FOGLIO / *SHEET*
CODICE ARTICOLO / *ITEM CODE* (ILLY)	REV.	A3	1:2	1 / 1
DENOMINAZIONE / *TITLE PART-ASSEMBLY* PIASTRA SUPERIORE				

Ros s.r.l.
Via Crosera, 42 - Zona Industriale
33082 AZZANO DECIMO (PN)
Tel. 0434 633318 r.a. - Fax 0434 640639
C.F. e P.IVA 01278530934