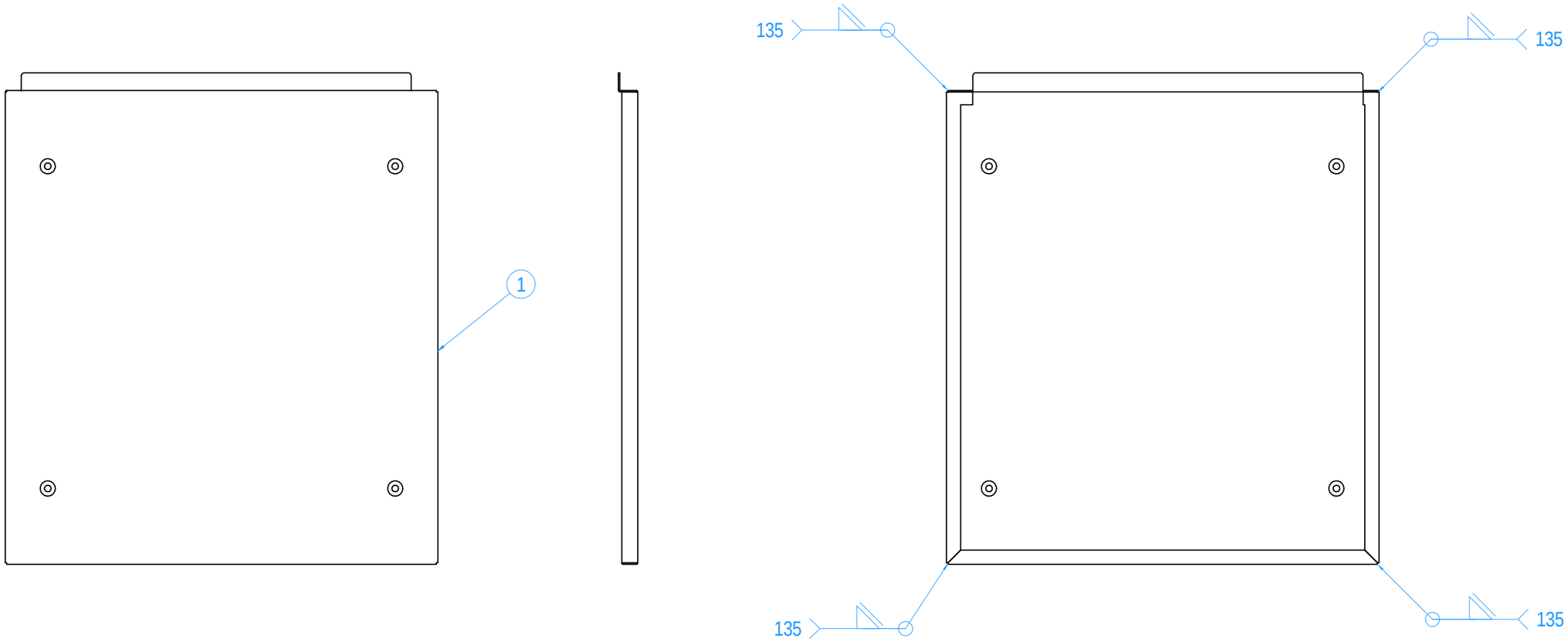

Pos.	Codice	Spessore	Descrizione	Q.tà
7	6171314_6		MHTP020 NASTRO ADES. 15MMX66MT 1502480	1
6	6171314_5		MHTP020 NASTRO ADES. 50MMX66MT 1502479	1
5	6171314_4		MHTP020 NASTRO ADES. 200MMX66MT 1502480	1
4	6171314_3		MHTP020 NASTRO ADES. 20MMX66MT 1502470	2
3	6171314_02		MHTP020 NASTRO ADES. 50MMX66MT 1502479	4
2	6171314_01		MHTP020 NASTRO ADES. 15MMX66MT 1502496	1
1	2172634.0	1,50 mm	DOOR FOR PSD ZONE	1

REV.	DESCRIZIONE MODIFICA	DISEGNATO	APPROVATO	DATA

DISEGNATO: E.Rossetto	APPROVATO: E.Rossetto	DATA: 14/07/2022	MATERIALE	DIMENSIONE X (mm):	DIMENSIONE Y (mm): / SPESSORE (mm):
TOLL. GENERALI: UNI EN22768/1 m	TOLL. GEN. FORMA: UNI EN ISO 13920		TRATTAMENTO SUPERFICIALE 1: WHITE GFMS - FINE TEXTURED NCS S 1000-N		SUPERFICIE(mq.): / PESO (Kg.): 0
	FORMATO: A3	SCALA: 1:5	TRATTAMENTO SUPERFICIALE 2		CODICE CLIENTE: 535001796
Officine Stefanuto Srl			DENOMINAZIONE: DOOR FOR PSD ZONE		REV. CODICE CLIENTE: 05
			CODICE: **6171314.0**		REVISIONE: / FOGLIO: 1 / 2

Ogni diritto sui contenuti del presente documento appartiene a Officine Stefanuto srl ed e' riservato ai sensi della normativa vigente. La riproduzione, la pubblicazione, la divulgazione e la distribuzione, totale o parziale, di tutto il materiale contenuto in questo documento sono espressamente vietate in assenza di autorizzazione scritta di Officine Stefanuto srl

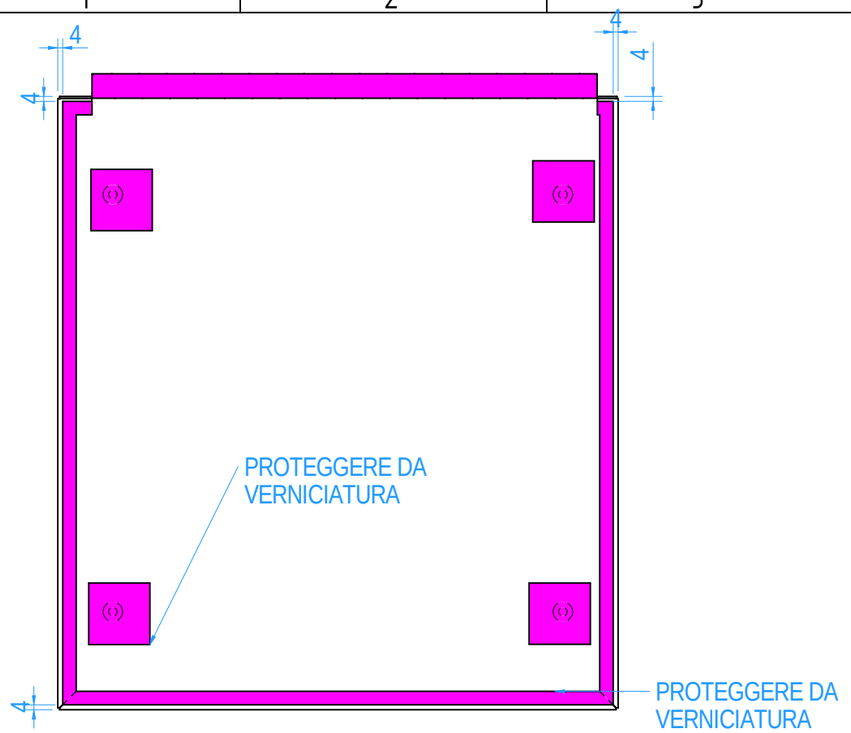

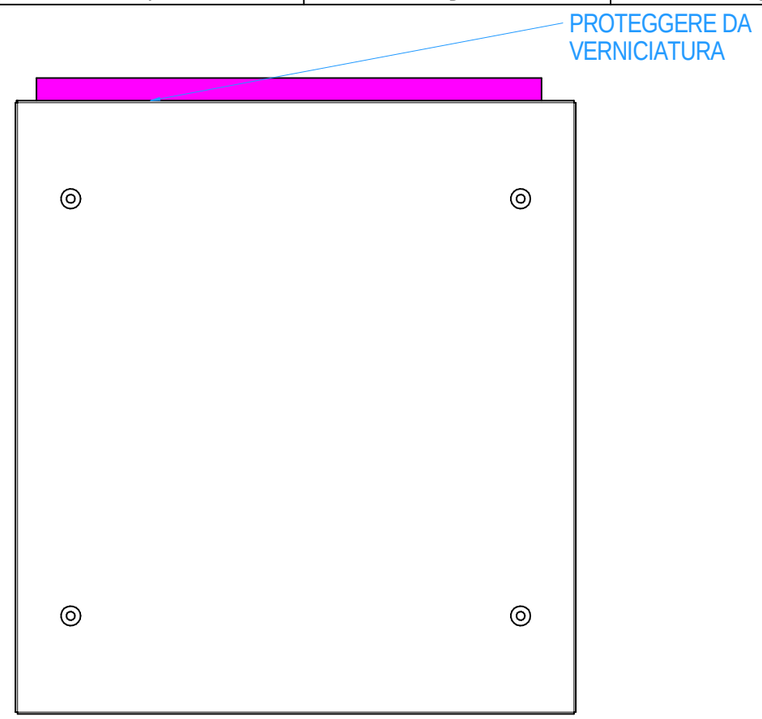

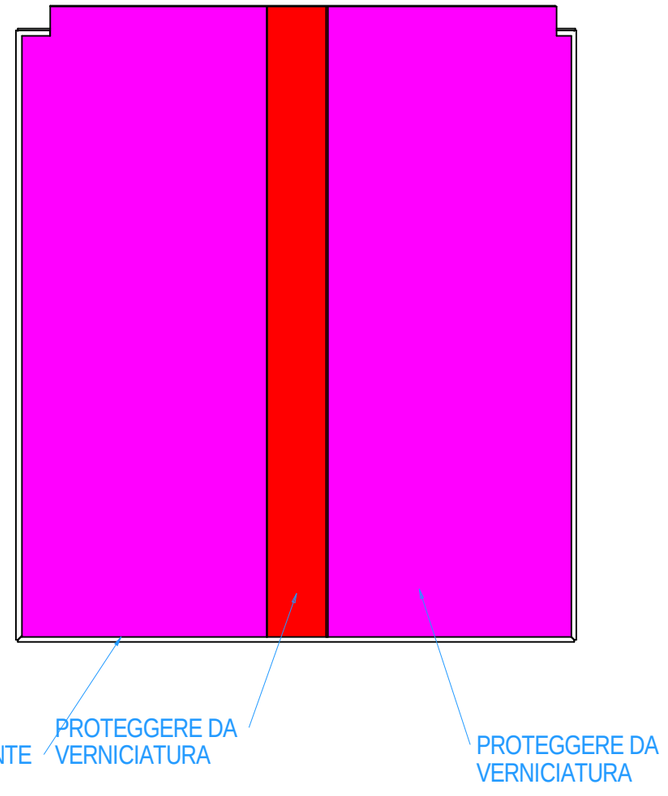

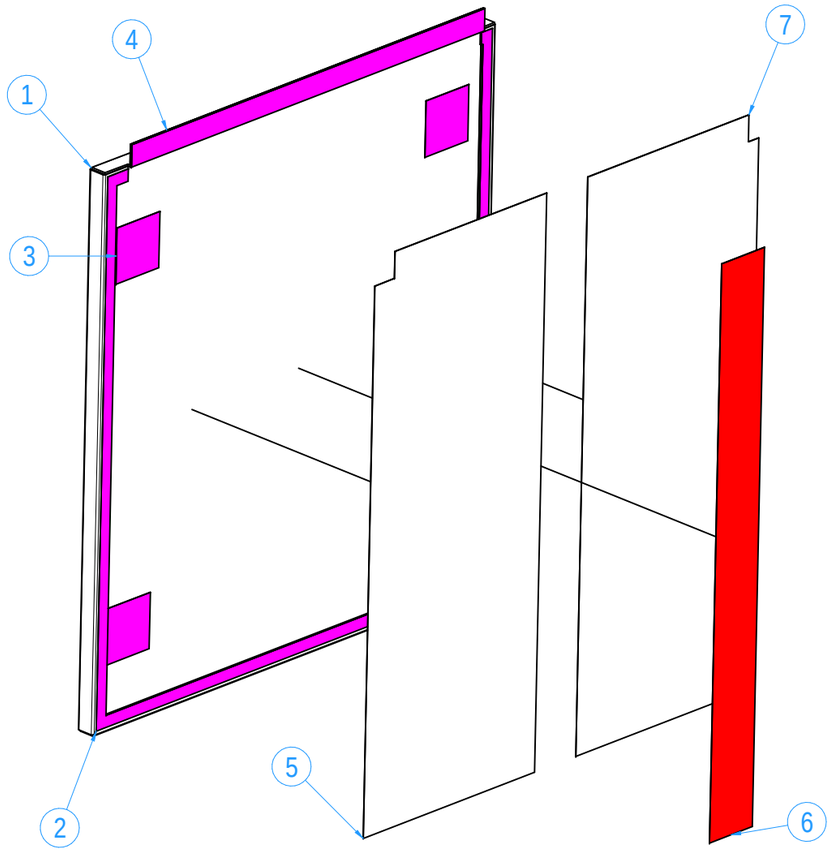

Pos.	Codice	Spessore	Descrizione	Q.tà
7	6171314_6		MHTP020 NASTRO ADES. 15MMX66MT	1
6	6171314_5		MHTP020 NASTRO ADES. 50MMX66MT	1
5	6171314_4		MHTP020 NASTRO ADES. 200MMX66MT	1
4	6171314_3		MHTP020 NASTRO ADES. 20MMX66MT	2
3	6171314_02		MHTP020 NASTRO ADES. 50MMX66MT	4
2	6171314_01		MHTP020 NASTRO ADES. 15MMX66MT	1
1	2172634.0		DOOR FOR PSD ZONE	1

REV.	DESCRIZIONE MODIFICA	DISEGNATO	APPROVATO	DATA

DISEGNATO	APPROVATO	DATA	MATERIALE	DISEGNATO	APPROVATO	DATA
E.Rossetto	E.Rossetto	14/07/2022		DIMENSIONE X (mm):	DIMENSIONE Y (mm):	SPESSORE (mm):

TOLL. GENERALI	TOLL. GEN. FORMA	TRATTAMENTO SUPERFICIALE 1	SUPERFICIE(mq.):	PESO (Kg.):
UNI EN22768/1 m	UNI EN ISO 13920	WHITE GFMS - FINE TEXTURED NCS S 1000-N		0

FORMATO	SCALA	TRATTAMENTO SUPERFICIALE 2	CODICE CLIENTE
A3	1:5		535001796

DENOMINAZIONE	REV. CODICE CLIENTE
DOOR FOR PSD ZONE	05

CODICE	REVISIONE:	FOGLIO:
6171314.0		2 / 2

Officine Stefanuto S.r.l.

Ogni diritto sui contenuti del presente documento appartiene a Officine Stefanuto srl ed e' riservato ai sensi della normativa vigente. La riproduzione, la pubblicazione, la divulgazione e la distribuzione, totale o parziale, di tutto il materiale contenuto in questo documento sono espressamente vietate in assenza di autorizzazione scritta di Officine Stefanuto srl