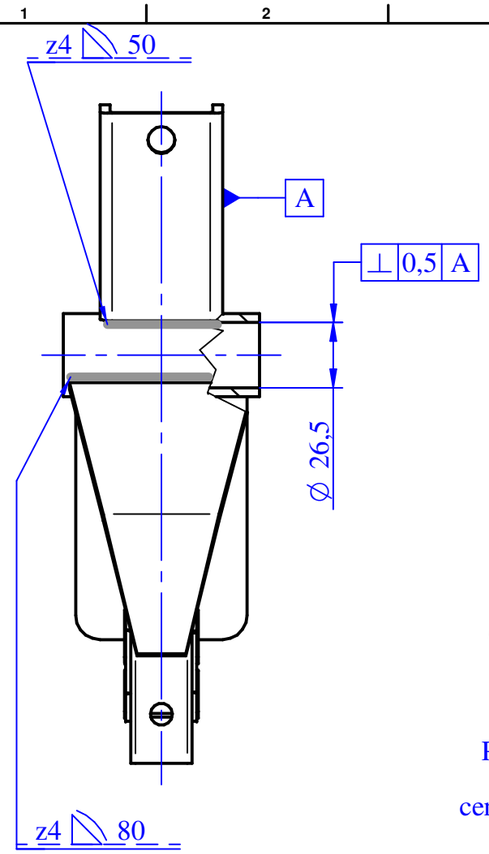

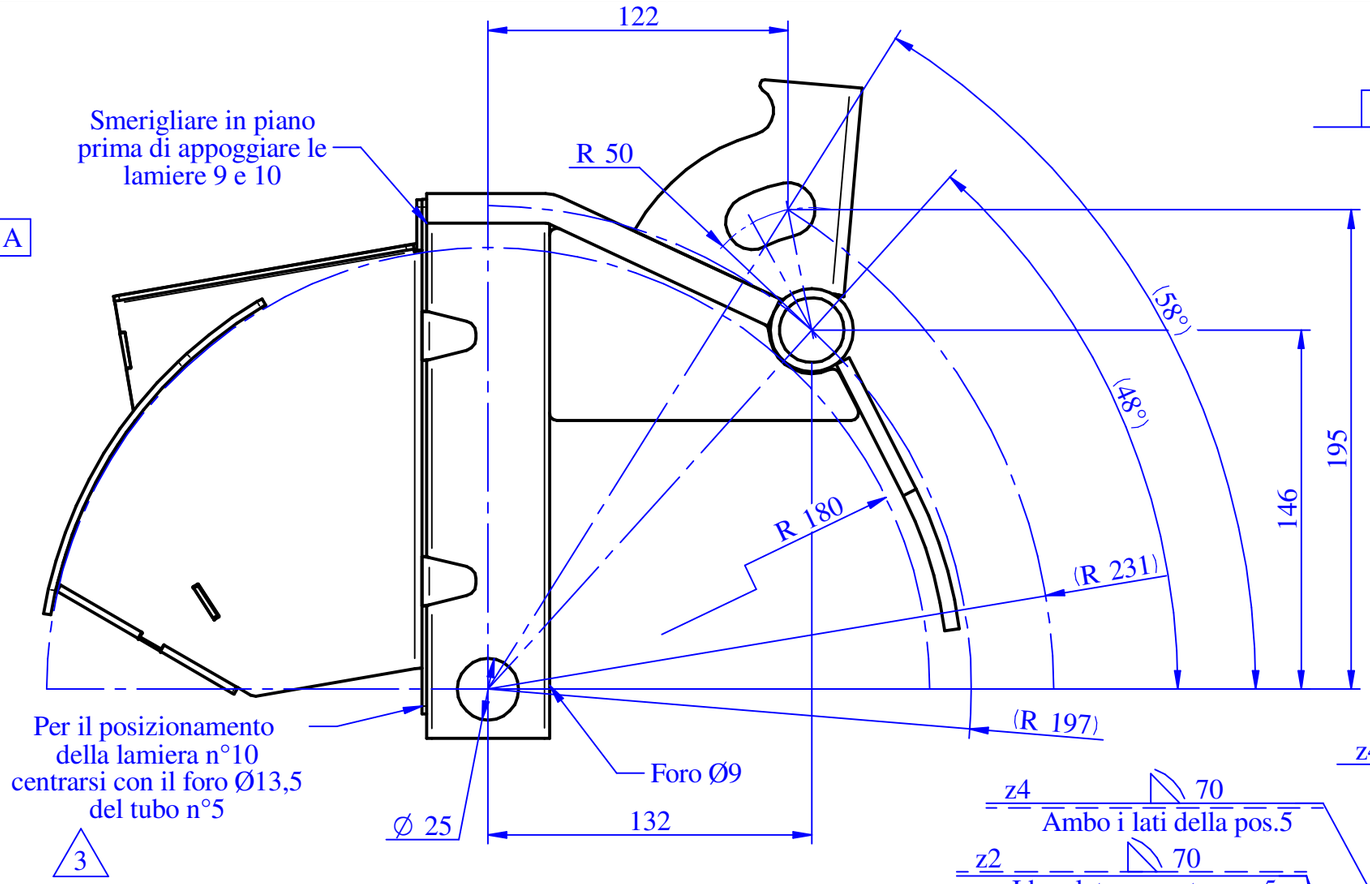

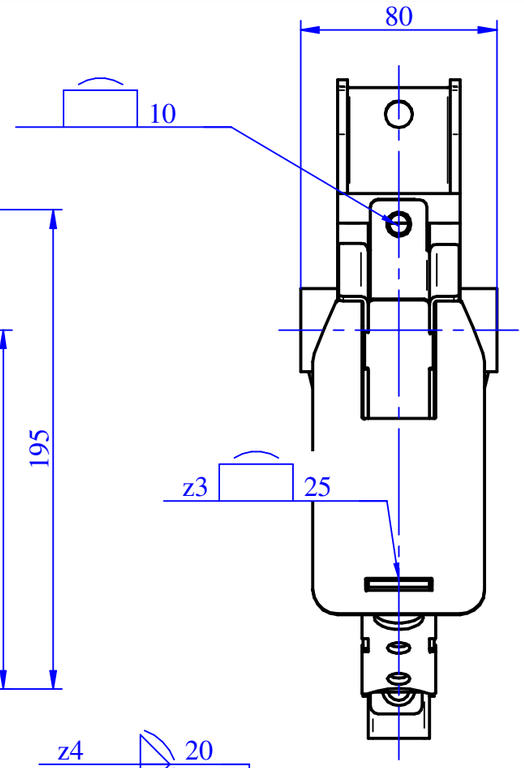

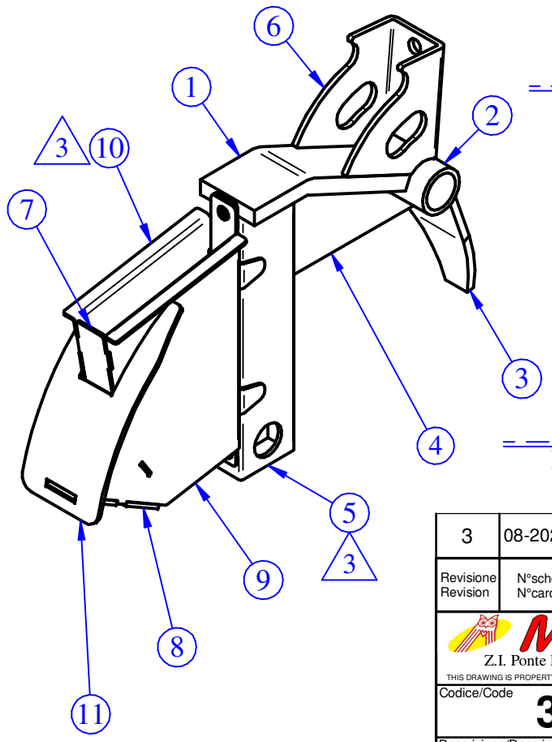

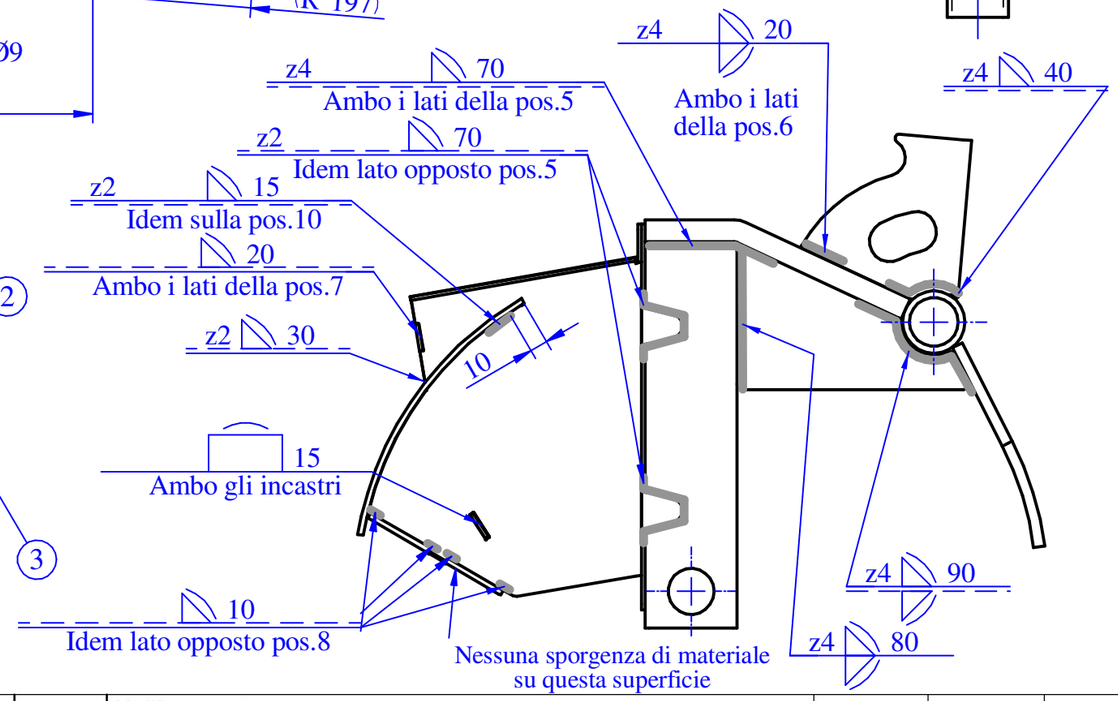

Processo di saldatura: 131 (MIG)

NOTA : ASSIEMARE CON MASCHERA DI SALDATURA A4038

Pos.	Codice	Q.tà	Descrizione	Description
11	40204946	1	LAMIERA CARTER PER CONCIMATORI DOPPIO DISCO	SHEET COVER DOUBLE DISCS FERT.
10	40204937	1	LAMIERA SX GUIDA TUBO CONCIMAZIONE A DISCHI	LH SHEET PIPE GUIDE DISC. FERT.
9	40204936	1	LAMIERA DX GUIDA TUBO CONCIMAZIONE A DISCHI	RH SHEET PIPE GUIDE DISC. FERT.
8	40204933	1	PIASTRINA COLLEGAMENTO RASCHIATERRA-GUIDA TUBO	PLATE FOR SCRAPERS
7	40204930	1	LAMIERA POST. GUIDA TUBO CONCIMAZIONE	REAR SHEET FERT. PIPE GUIDE
6	40204595	1	FORCELLA TENDITORE	FORK
5	40204558	1	TUBO SUPPORTO ALBERO ELEM. CONC. DISCHI	SUPPORT SHAFT TUBE FERT. DISCS
4	40204525	1	LAMIERA RINFORZO ELEMENTO CONCIMAZIONE A DISCHI	SHEET REINFORCEMENT FERT. DISCS UNIT
3	40204503	1	PIATTO PROTEGGI DISCHI EL. CONC. DISCHI	PLATE PROTECTOR FERT. DISC UNIT
2	40204502	1	TUBO SNODO CORPO EL. CONC. DISCHI	JOINT TUBE BODY DISCS FERT. UNIT
1	40204501	1	PIATTO CORPO EL. CONC. DISCHI	PLATE BODY DISCS FERT. UNIT

Revisione Revision	N°scheda N°card	Descrizione modifica Modification detail	Disegnato da Drawn by	Approvato da Approved by	Data approvazione Approvation date
3	08-2021	Modificate pos. 5 e 10 Modified pos. 5 and 10	Biasin R.	Burel F.	08/02/2021

MaterMacc
Z.I. Ponte Rosso S. Vito al Tagliamento (PN) ITALY
THIS DRAWING IS PROPERTY OF COMPANY NAME AND PROTECTED IN ACCORDANCE WHIT PREVALING LAW

Codice/Code: **30204509**

Descrizione/Description: **ASS. CORPO ELEMENTO CONCIMAZ. A DISCHI**
ASY. DISC ELEMENT

European | Metric | A3 | Scala/Scale 1:2 | Peso/Weight 3,58 kg | Perimetro/Perimeter 0

Materiale/Material:

Descrizione del grezzo/Blank description: Assieme saldato/Welded assembly

Spessore/Thickness: / /

Trattamento/Treatment: /

Finitura superficiale/ Surface finishing: cataforesi acrilica RAL9005/acrylic cataphoresis RAL9005

Data creazione/Creation date: 25/07/2013

Disegnato da/Drawn by: Bosco G.

Sostituisce/Replace: 30204509_2

Pagina/Page: 1/2

Specifiche di fomitura: i particolari devono essere puliti da qualsiasi residuo di lavorazione. Eliminare bave e spigoli da stampaggio o lavorazione, stormi generali 2°; raggi non quotati:R=1, smussi non quotati: 0.5x45°.Per ogni ulteriore specifica, contattare l'Ufficio Tecnico

Supply specifications: parts must be cleaned from any residual processing. Remove all punching burrs after machining or press-forming process, draft angle 2°; fillets not quoted:R=1, chamfers not quoted: 0.5x45°. For other specifications please contact the Technical Department.

Tolleranze geometriche / General geometrical tolerances: ◎ 0.2; ⊥ 0.2/100; ○ 0.3; // 0.2/100; ▱ 0.3; ⌒ 0.2/100

Tolleranze generali per angoli / General tolerance for angular: ±0°.5'; Angolo/Angular

Tolleranze generali/General tolerance: UNI EN 22768/1-Media/Medium

Lunghezza e diametro / Length and diameter	0.00 6.00	6.00 30.00	30.00 120	120 315	315 1000	1000 2000	2000 4000	> 4000
Tolleranza/Tolerance	±0.1	±0.2	±0.3	±0.5	±0.8	±1.2	±2.0	±3.0

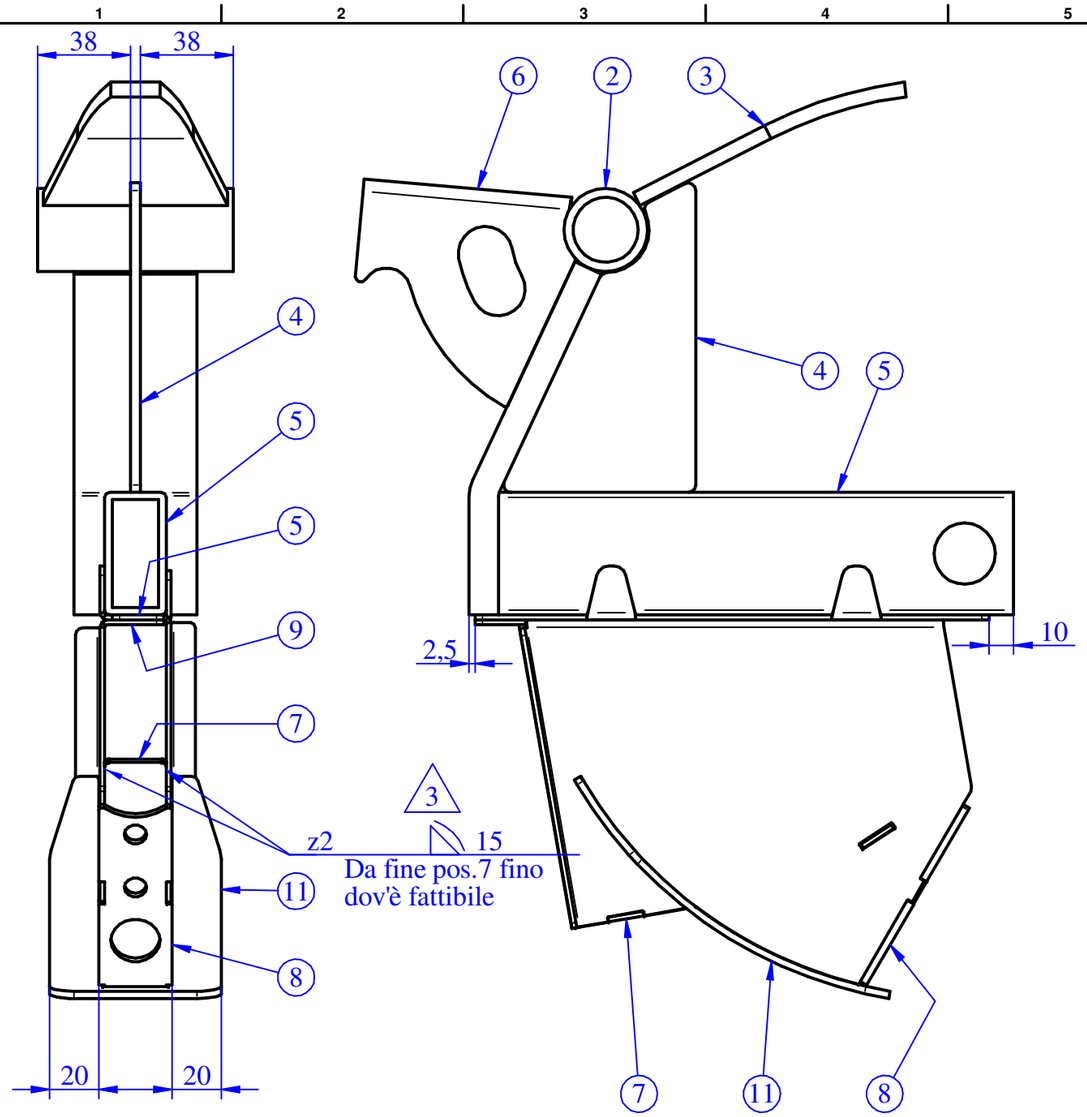

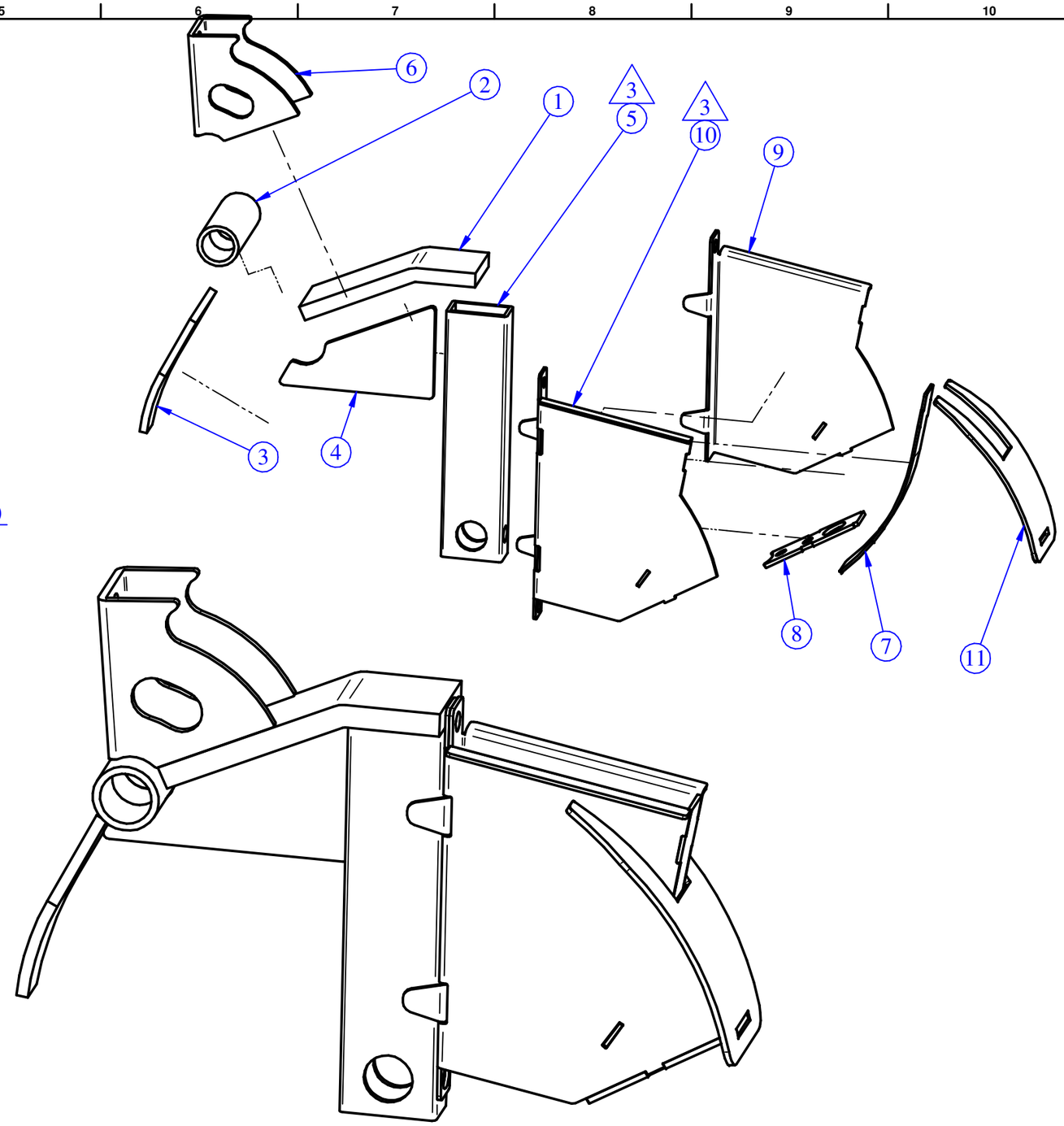

Processo di saldatura: 131 (MIG)

Pos.	Codice	Q.tà	Descrizione	Description
11	40204946	1	LAMIERA CARTER PER CONCIMATORI DOPPIO DISCO	SHEET COVER DOUBLE DISCS FERT.
10	40204937	1	LAMIERA SX GUIDA TUBO CONCIMAZIONE A DISCHI	LH SHEET PIPE GUIDE DISC. FERT.
9	40204936	1	LAMIERA DX GUIDA TUBO CONCIMAZIONE A DISCHI	RH SHEET PIPE GUIDE DISC. FERT.
8	40204933	1	PIASTRINA COLLEGAMENTO RASCHIATERRA-GUIDA TUBO	PLATE FOR SCRAPERS
7	40204930	1	LAMIERA POST. GUIDA TUBO CONCIMAZIONE	REAR SHEET FERT. PIPE GUIDE
6	40204595	1	FORCELLA TENDITORE	FORK
5	40204558	1	TUBO SUPPORTO ALBERO ELEM. CONC. DISCHI	SUPPORT SHAFT TUBE FERT. DISCS
4	40204525	1	LAMIERA RINFORZO ELEMENTO CONCIMAZIONE A DISCHI	SHEET REINFORCEMENT FERT. DISCS UNIT
3	40204503	1	PIATTO PROTEGGI DISCHI EL. CONC. DISCHI	PLATE PROTECTOR FERT. DISC UNIT
2	40204502	1	TUBO SNODO CORPO EL. CONC. DISCHI	JOINT TUBE BODY DISCS FERT. UNIT
1	40204501	1	PIATTO CORPO EL. CONC. DISCHI	PLATE BODY DISCS FERT. UNIT

Revisione Revision	N°scheda N°card	Descrizione modifica Modification detail	Disegnato da Drawn by	Approvato da Approved by	Data approvazione Approvation date
3	08-2021	Modificate pos. 5 e 10 Modified pos. 5 and 10	Biasin R.	Burel F.	08/02/2021

MaterMacc
Z.I. Ponte Rosso S. Vito al Tagliamento (PN) ITALY
THIS DRAWING IS PROPERTY OF COMPANY NAME AND PROTECTED IN ACCORDANCE WHIT PREVALING LAW

Codice/Code: **30204509**

Descrizione/Description: **ASS. CORPO ELEMENTO CONCIMAZ. A DISCHI**
ASY. DISC ELEMENT

European | Metric | A3 | Scala/Scale **1:4** | Peso/Weight **3,58 kg** | Perimetro/Perimeter **0**

Materiale/Material:

Descrizione del grezzo/Blank description: Assieme saldato/Welded assembly

Spessore/Thickness: / /

Trattamento/Treatment: /

Finitura superficiale/ Surface finishing: cataforesi acrilica RAL9005/acrylic cataphoresis RAL9005

Data creazione/Creation date: 25/07/2013

Disegnato da/Drawn by: Bosco G.

Sostituisce/Replace: 30204509_2

Pagina/Page: 2/2

Specifiche di fornitura: i particolari devono essere puliti da qualsiasi residuo di lavorazione. Eliminare bave e spigoli da stampaggio o lavorazione, stormi generali 2°; raggi non quotati:R=1, smussi non quotati: 0.5x45°.Per ogni ulteriore specifica, contattare l'Ufficio Tecnico

Supply specifications: parts must be cleaned from any residual processing. Remove all punching burs after machining or press-forming process, draft angle 2°; fillets not quoted:R=1, chamfers not quoted: 0.5x45°. For other specifications please contact the Technical Department.

Tolleranze geometriche / General geometrical tolerances: ▱ 0.3; ○ 0.3; // 0.2/100; —0.2/100; ◎ 0.2; ⊥ 0.2/100

Tolleranze general per angoli / General tolerance for angular: Angolo/Angular ±0° .5'

Tolleranze generali/General tolerance: UNI EN 22768/1-Media/Medium

Lunghezza e diametro / Lenght and diameter	0,00 6,00	6,00 30,00	30,00 120	120 315	315 1000	1000 2000	2000 4000	> 4000
Tolleranza/Tolerance	±0.1	±0.2	±0.3	±0.5	±0.8	±1.2	±2.0	±3.0