01-561269-03-S-040698-Approved By:SJKatwate-Released By:F.Prospero

DISEGNO N.
PART N. CA561269

Automotive (B1)

(B3)

OPTION B	PROCESS	REVACYCLE CUT	SUPPLIER APPROVED CODE	2SI

INDICE INDEX	CODICE CODE	Qtà Qty	DENOMINAZIONE NAME	FUS./STAMP. CAST./FORG.	N. OF KC'S N. DI C.C.
1	CA561780	4	DIFF.PLANETARY GEAR Z12 M4.5 / INGRANAGGIO SATELLITE DIFF.		0
2	CA575030	2	DIFF.SIDE GEAR Z18 M4.5		0

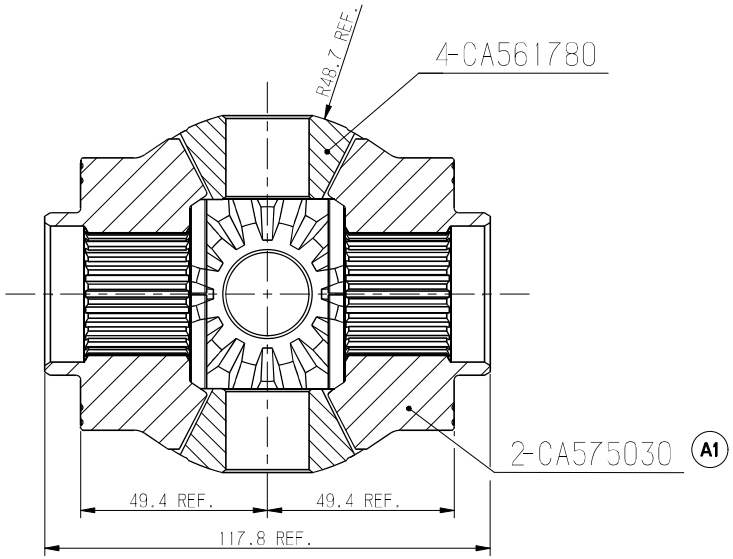

(B2)

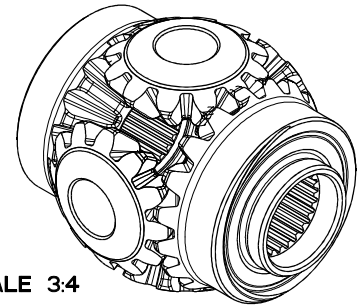

SCALE 3:4

NOTE:
SUPPLY IN KIT. NOT LOOSE COMPONENTS

(C)	PART WITH KEY C'S COMPONENTE CON CARATTERISTICHE CHIAVE	N. OF KEY C'S O N. CARATTERISTICHE CHIAVE
PART INCLUDES KEY CHARACTERISTICS WITH PROCESS CAPABILITY DEMONSTRATION SEE CARRARO STD N. 0-56-95		
COMPONENTE CON CARATTERISTICHE CHIAVE CON DIMOSTRAZIONE CAPACITA' DI PROCESSO VEDERE CARRARO STD N. 0-56-95		

(S)	PART WITH SAFETY C'S COMPONENTE CON CARATTERISTICHE DI SICUREZZA	N. OF SAFETY C'S O N. CARATTERISTICHE DI SICUREZZA
PART INCLUDES SAFETY CHARACTERISTICS WITH DOCUMENTATION REQUIREMENTS AND PROCESS CAPABILITY DEMONSTRATION SEE CARRARO STD N. 0-56-95		
COMPONENTE CON CARATTERISTICHE DI SICUREZZA CON DOCUMENTAZIONE OBBLIGATORIA E DIMOSTRAZIONE CAPACITA' DI PROCESSO VEDERE CARRARO STD N. 0-56-95		

REV. REV.	DESCRIZIONE CHANGE
03	ADDED (B1) SYMBOL, (B2) SUPPLIER TABLE, (B3) 2SI; RELEASED FOR PRODUCTION.
02	WAS (A1) 2-CA136250
01	ISSUED DRAWING

TUTTI I DIRITTI SONO RISERVATI E PROPRIETA' DI CARRARO S.P.A. SENZA IL CONSENSO SCRITTO DI CARRARO S.P.A. QUESTO DISEGNO NON PUO' ESSERE REPRODOTTO, O IN ALCUN MODO ESSERE UTILIZZATO PER LA PRODUZIONE DEI COMPONENTI O ASSIEME ILLUSTRATO NE: ESSERE TRASMESSO A ALTRE PARTI, OGNI INFRAZIONE VERRA' PERSEGUITA LEGALMENTE
ALL PROPRIETARY RIGHTS RESERVED BY CARRARO S.P.A. THIS DRAWING SHALL NOT BE REPRODUCED OR IN ANY WAY UTILIZED FOR THE MANUFACTURE OF THE COMPONENT OR ASSEMBLY HEREIN ILLUSTRATED AND MUST NOT BE RELEASED TO OTHER PARTIES WITHOUT WRITTEN CONSENT BY CARRARO S.P.A. ANY INFRINGEMENT WILL BE LEGALLY PURSUED.

MATERIALE STD STD MATERIAL	-	DISEGNATO DRAWN	SARANG KATWATE
MATERIALE OPT OPT MATERIAL	-	APPROVATO APPROVED	FLAVIO PROSPERO
TRATT. TERM. HEAT TREAT.	-	DATA DATE	28/05/2020 — CL.FUNZ. FUNC.CL. 2
TRATT.SUPERF. SURF.TREAT.	-	RIF. GENERALI GENERAL REFS.	STD CARRARO 0-00055
PRODOTTO ASSEMBLY	AXLES		
DENOMINAZIONE DESCRIPTION	DIFFERENTIAL GEAR ASSEMBLY 12/18		

CARRARO

CARRARO S.p.A. - Via Olmo, 37
35011 CAMPODARSEGO (PD) - ITALY

MODELLO N. CASTING REF.		A2	PESO WEIGHT 2.5 daN
SOST. IL REPLACES	-		SCALA SCALE 1:1
DISEGNO N. PART N.	CA561269		TAV. SHEET 1/1