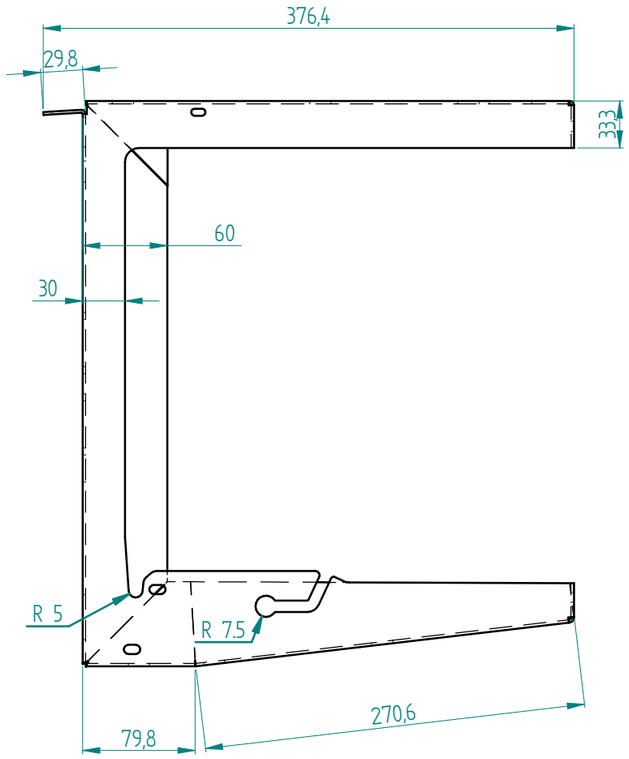

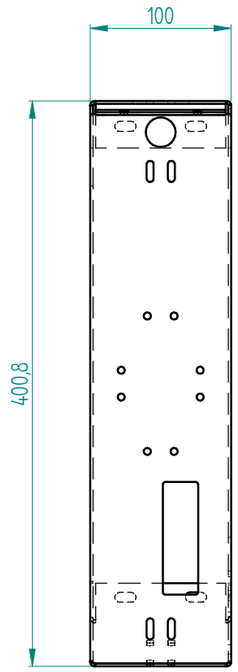

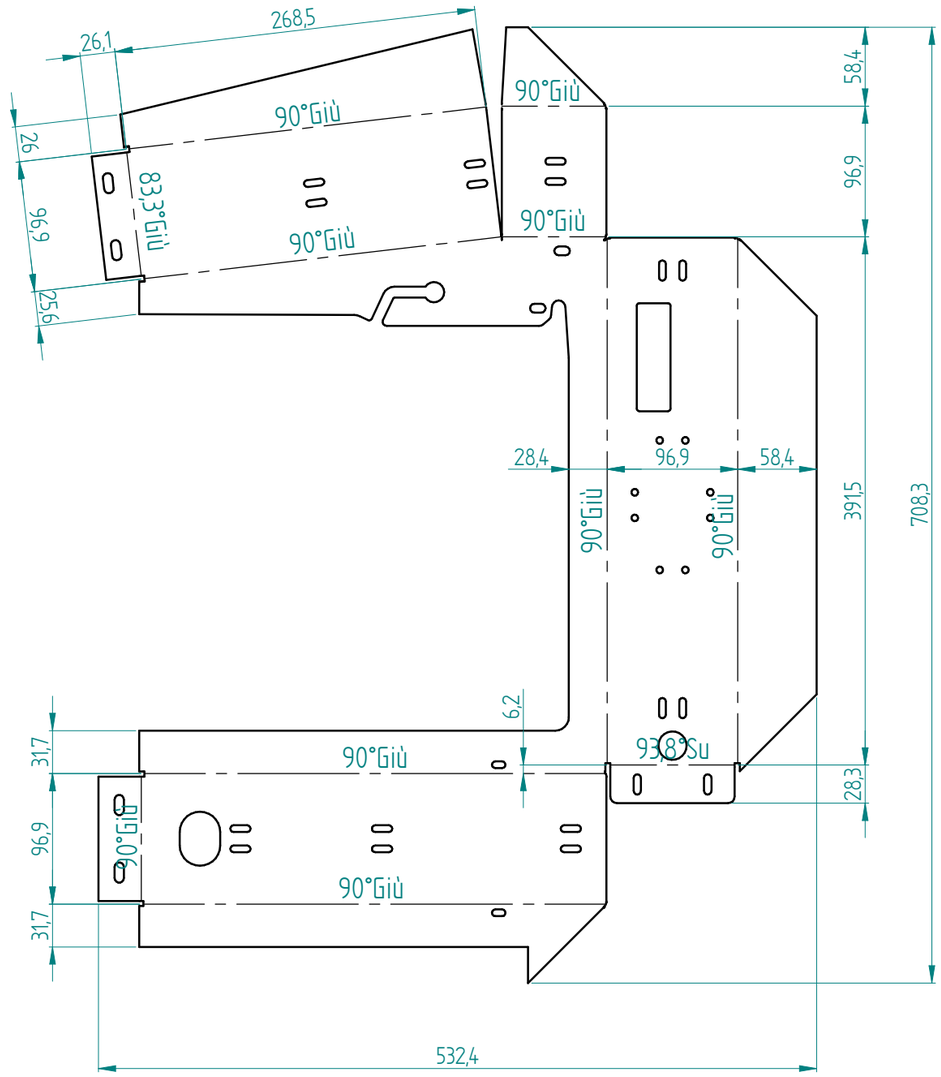

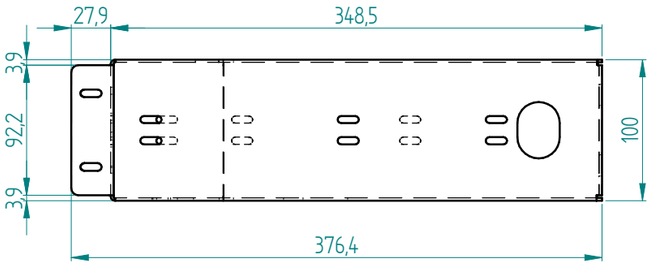

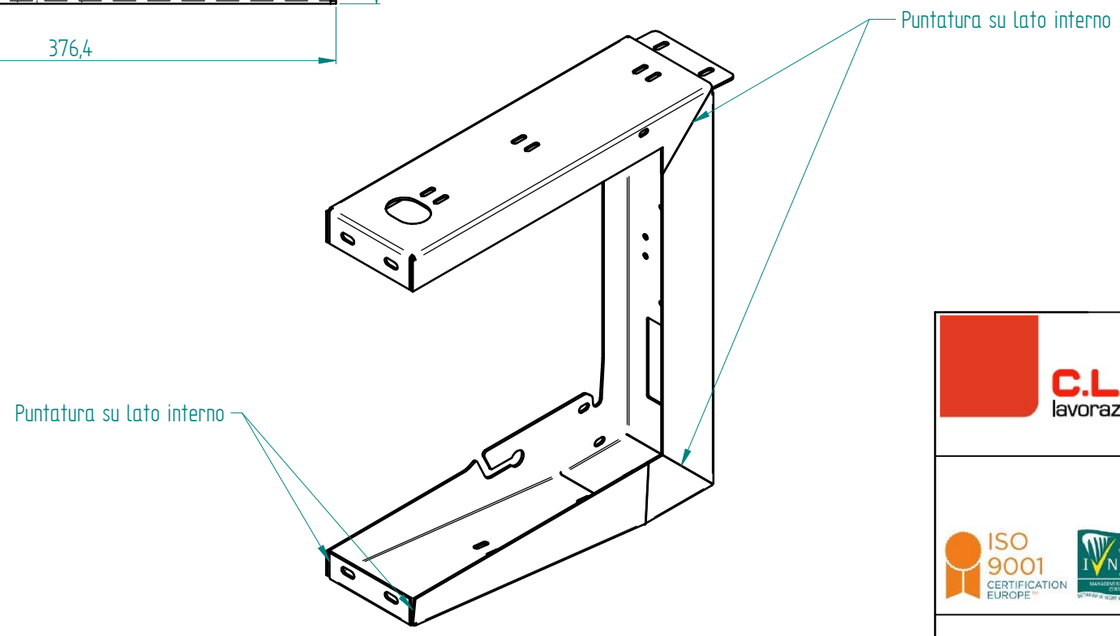

Per quote mancanti e/o simbologie vedere disegno originale del Cliente che deve essere in allegato

C.L.P.2 SRL lavorazioni lamiere

MATERIALE: Fe/Zn	Sp. 20/10	cava V12 coltello R=1 FE/ZN (K=0,410)	
TRATTAMENTO TERMICO	TOLLERANZE GENERALI: LAV. CON ASPORT.DI TRUCIOLO E STAMP. PLASTICA ISO 2768 - fH; LAMIERE CON SPESSORE FINO A 2 mm ISO 2768 - fH; LAMIERE CON SPESSORE > DI 2 mm ISO 2768 - mH		DISEGNATORE: Francesco T.
	NOTE GENERALI: TUTTI GLI SPIGOLI TAGLIENTI DELLE LAMIERE VANNO SBAVATI ACCURATAMENTE		
TRATTAMENTO SUPERFICIALE: Verniciatura a polvere	Peso netto in Kg.: 3,0 kg	Data creazione: 08/06/2022	Data ultimo accesso: 08/06/2022
DENOMINAZIONE: Supporto serr. Tamp. 360/770/1100 AF	CODICE DISEGNO: L2102.M26.00		REVISIONE: 00

ISO 9001 CERTIFICATION EUROPE · IQNAB · IAF

SU QUESTO DISEGNO GRAVA IL NOSTRO DIRITTO DI PROPRIETA', NE E' VIETATA LA RIPRODUZIONE E
LA COMUNICAZIONE A TERZI. CIO' AI SENSI DI LEGGE E SALVO NOSTRA AUTORIZZAZIONE CONCORDATA E SCRITTA