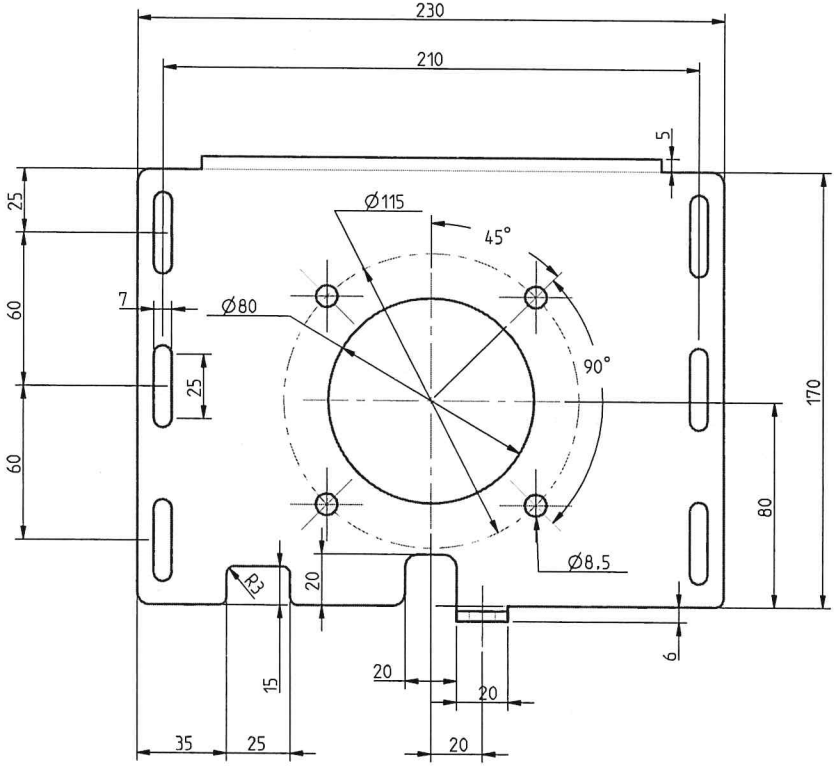

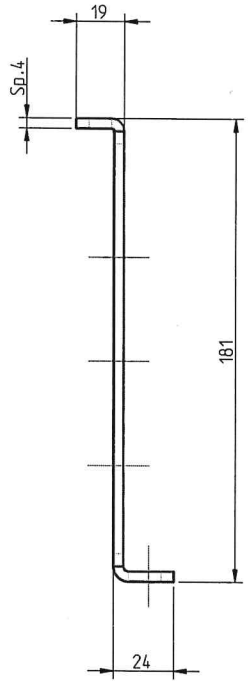

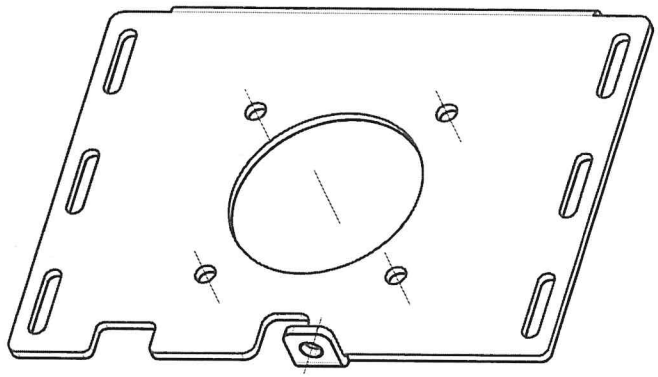

SCALA 1:2

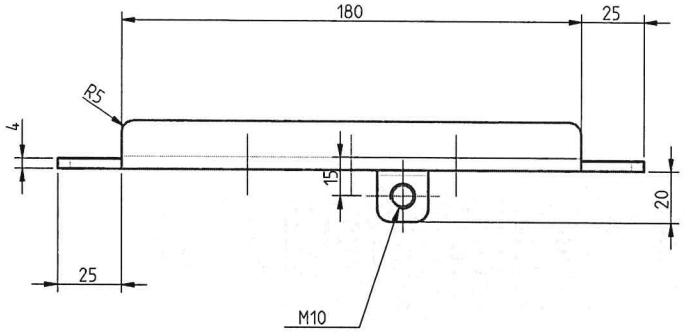

120 pz

ZINCATURA BIANCA STATICA

rev.	data	approvato	modifica
01	25/02/10	MT	AGGIUNTO TAGLIO 25X15

[redacted]

scala: 1:2	materiale	S235 JR - LAMIERA SP 4	
	dim. finite	181x230x4	massa 1,12 kg
	trattamento		
toll. gen. UNI ISO 2768B m-k	sostituisce		sotituito da

modellato	C4
disegnato	C4
verificato	-
approvato	-
data	
model file	PLAN20N030A_FLAT

PIASTRA MOTORE ZINCATA

PLAN20N030A REV. **00** foglio N. 1 tot. fogli 2

draw file PLAN20N030A

E' vietato, a rigor di legge, riprodurre o comunicare a terzi senza autorizzazione questo disegno