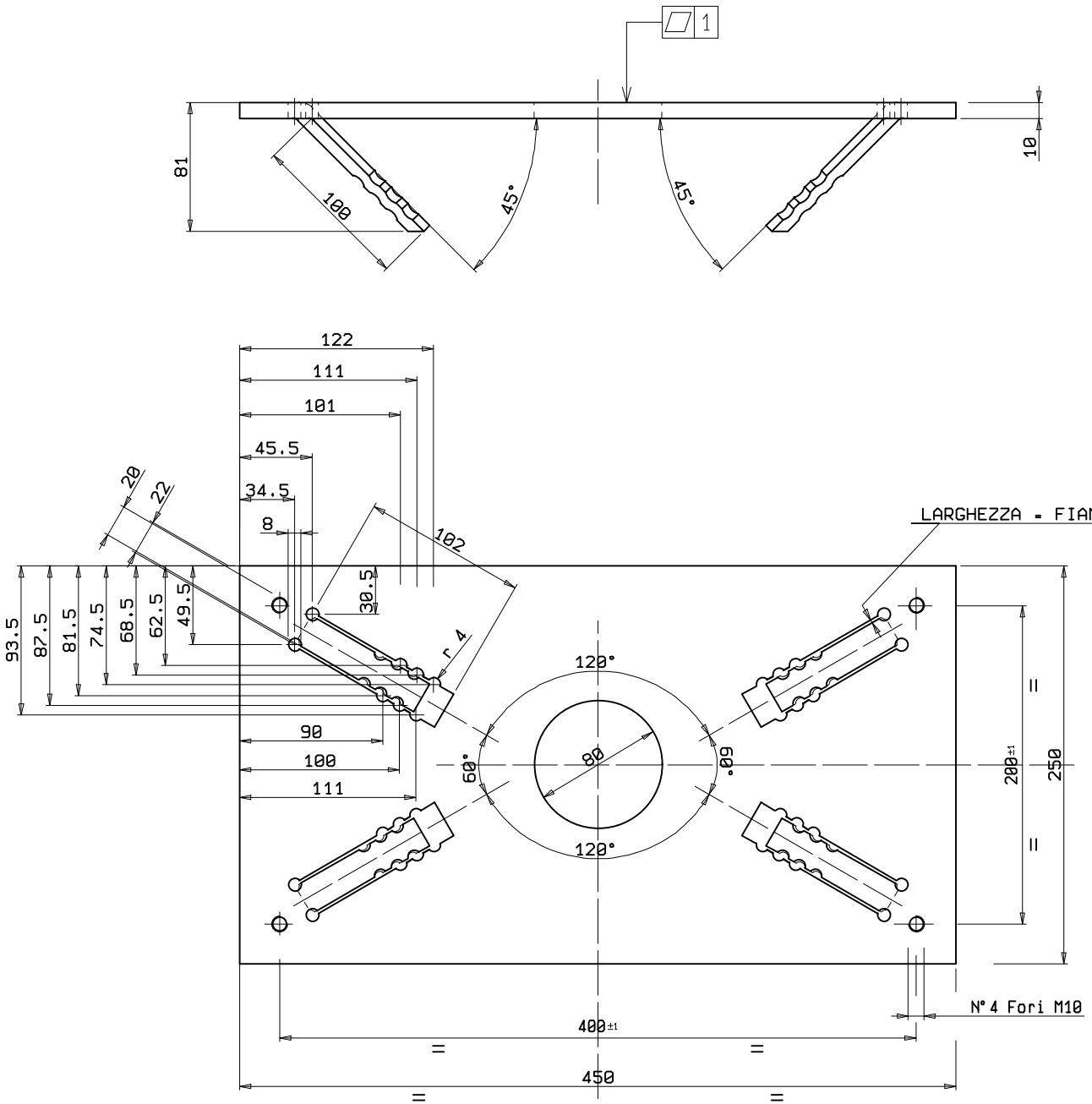

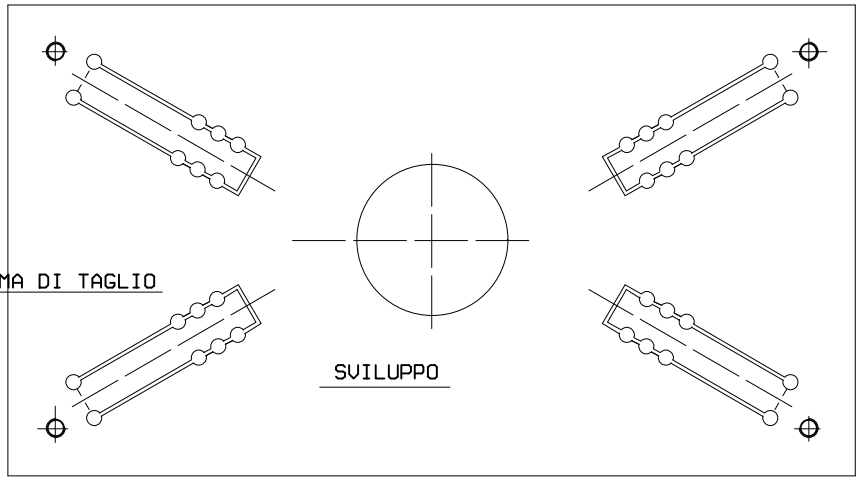

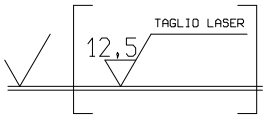

A	PIATTO 250X10X450	1	S275JR		700751	8.833
Pos.	Descrizione/Dimensioni	Q.ta'	Materiale/Stato		Codice	Q.ta' peso
Tolleranze generali ISO 2768 m H (E)	TOGLIERE BAVE	Smussi non quotati	Scala 1:2		Disegnato	Approvato
		Raggi non quotati		Data	08/10/96	
	Rugosita' UNI ISO 1302			Firma	LUCA G.	
					Supera	
					Superato da	
					Codice 290826	

C	RIDISEGNATO (TOLTO ZANCHE COD. 277516)	M1000365	20/10/2004	MARINO
B	AGGIUNTO CODICI MATERIALE	M1000193	06/09/2001	MARINO
A	MODIFICATE DIMENSIONI ZANCHE	M1000	16/03/2001	M.SAHAL
	Modifica-descrizione	COMU	Data	Firma

za autorizzazione