PROPRIETA' DELLA FRIULSIDER S.p.A. SENZA AUTORIZZAZIONE SCRITTA DELLA STESSA IL DISEGNO NON POTRA' ESSERE UTILIZZATO PER LA COSTRUZIONE DELL'OGGETTO RAPPRESENTATO NE VENIRE COMUNICATO A TERZI O RIPRODOTTO, LA SOCIETA' TUTELA I PROPRI DIRITTI A TERMINE DI LEGGE.

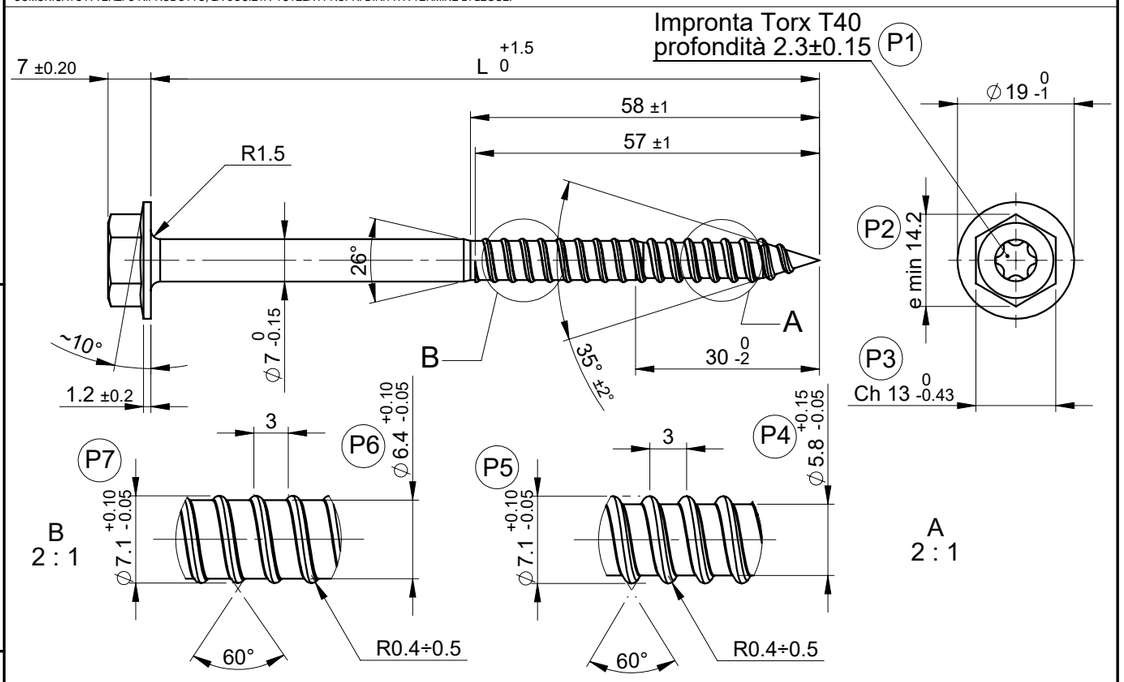

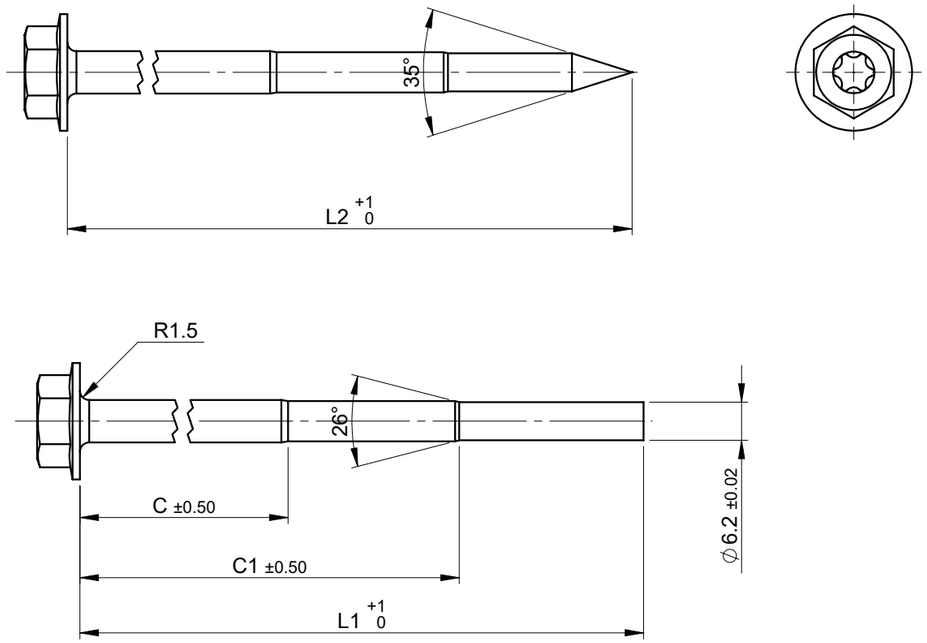

07168	Ø7x168	168	170	169	110	138	
07148	Ø7x148	148	150	149	90	118	
07128	Ø7x128	128	130	129	70	98	
07108	Ø7x108	108	110	109	50	78	
07088	Ø7x88	88	90	89	30	58	
07068	Ø7x68	68	70	69	10	38	
(. . . . .)	DENOMIN.	L	L1	L2	C	C1	S

P8 PROVA TENACITA' TESTA SU PIANO INCLINATO 10° SECONDO UNIEN ISO 898-1
Tenacity test on inclined plane 10 ° according to UNI EN 898-1

P9 PROVA TORSIONE VITE SU RIDUZIONE CENTRALE "B" >=26 Nm
Torsion test screw on central reduction "B" >= 26Nm

05149r (. . . . . .)	Vite grezza + Zinc. alta res. grigio opaco 10µm sec. sp. ST003 Raw screw + Opac gray high resistance galvanizing 10µm acc. to ST003
05149b (. . . . . .)	Vite grezza + Zincatura Bianca 5µm A2K UNI EN ISO 4042 Raw screw + White zincplating 5µm A2K UNI EN ISO 4042
05149a (. . . . . .)	Vite grezza in acciaio da stampaggio a freddo 0,17<= Cnom<=0,24 Classe min. 6.8 - Rm min 650 N/mm² Raw screw cold forming 0,17<= Cnom<=0,24 Class min. 6.8 - Rm min 650 N/mm²
CODICE/CODE	DENOMINAZIONE/DENOMINATION

TRATTAMENTO / TREATMENT: Vedi Tabella / See Table

MATERIALE / MATERIAL: Vedi Tabella / See Table

P CARATT. PRINCIPALE / MAIN CHARACTERISTIC
◯ OBBLIGO DOCUM. CARTA DI CONTROLLO / TEST CERTIFICATE MUST BE EXHIBITED
* INTERVENTI DI MODIFICA / ADJUSTMENTS

RESPONSABILITÀ	DISEGNATO	CONTROLLATO	APPROVATO	DESCRIZIONE MODIFICA
DATA	28/08/2020	28/08/2020	28/08/2020	
FIRMA	SIMONIT	NAZZI	PALMIERI	

friulsider

DENOMINAZIONE / DENOMINATION: VITE TER Ø7 per tassello X3 - Ch13 imp. Torx T40
Screw TER Ø7 for plug X3 - Ch 13 recess Torx T40

SOSTITUISCE DIS. N°

SCALA / SCALE 1:2 | Vedi Tabella / See Table | N° DISEGNO / DRAWING No. **05149007** | N° REV. / REV.No. **.01**

SIMBOLO / GRADO DI RUGOSITA': N | N3 0.1 4 micron | N4 0.2 8 micron in | N5 0.4 16 Ra | N6 0.8 32 AA CLA | N7 1.6 63 | N8 3.2 125 | N9 6.3 250 | N10 12.5 500 | N11 25 1000 | N12 50 2000

DI FORMA E POSIZIONE: oscillazione circolare 0.2

DI FORMA E POSIZIONE simmetria: <400 0.6 | 100 300 0.6 | 300 1000 0.8 | 1000 3000 1

DIMENSIONI ANGOLARI: >400 ±0°5' | 120 400 ±0°10' | 50 120 ±0°20' | 10 50 ±0°30' | <10 ±1°

SMUSSI: >6 ±1 | 3 6 ±0.5 | 0.5 3 ±0.2

DIMENSIONI LINEARI: 1000 1200 ±1.2 | 400 1000 ±0.8 | 120 400 ±0.5 | 30 120 ±0.3 | 6 30 ±0.2 | 3 6 ±0.1 | 0.5 3 ±0.1

TOLLERANZE GENERALI: UNI - ISO 2768 m - k | Valore Nominale | Scostamento Limite