	>2000-4000	>1000-2000	>400-1000	>120-400	>30-120	>6-30	0-6
	±0.2	±1.2	±0.8	±0.5	±0.3	±0.2	±0.1

Scostamenti in mm, per dimensioni senza indicazioni di tolleranza secondo UNI EN
Grado di precisione:medio.
Deviation in mm,for dimension without tolerance as per UNI EN 22768/1
Limit of accuracy:average

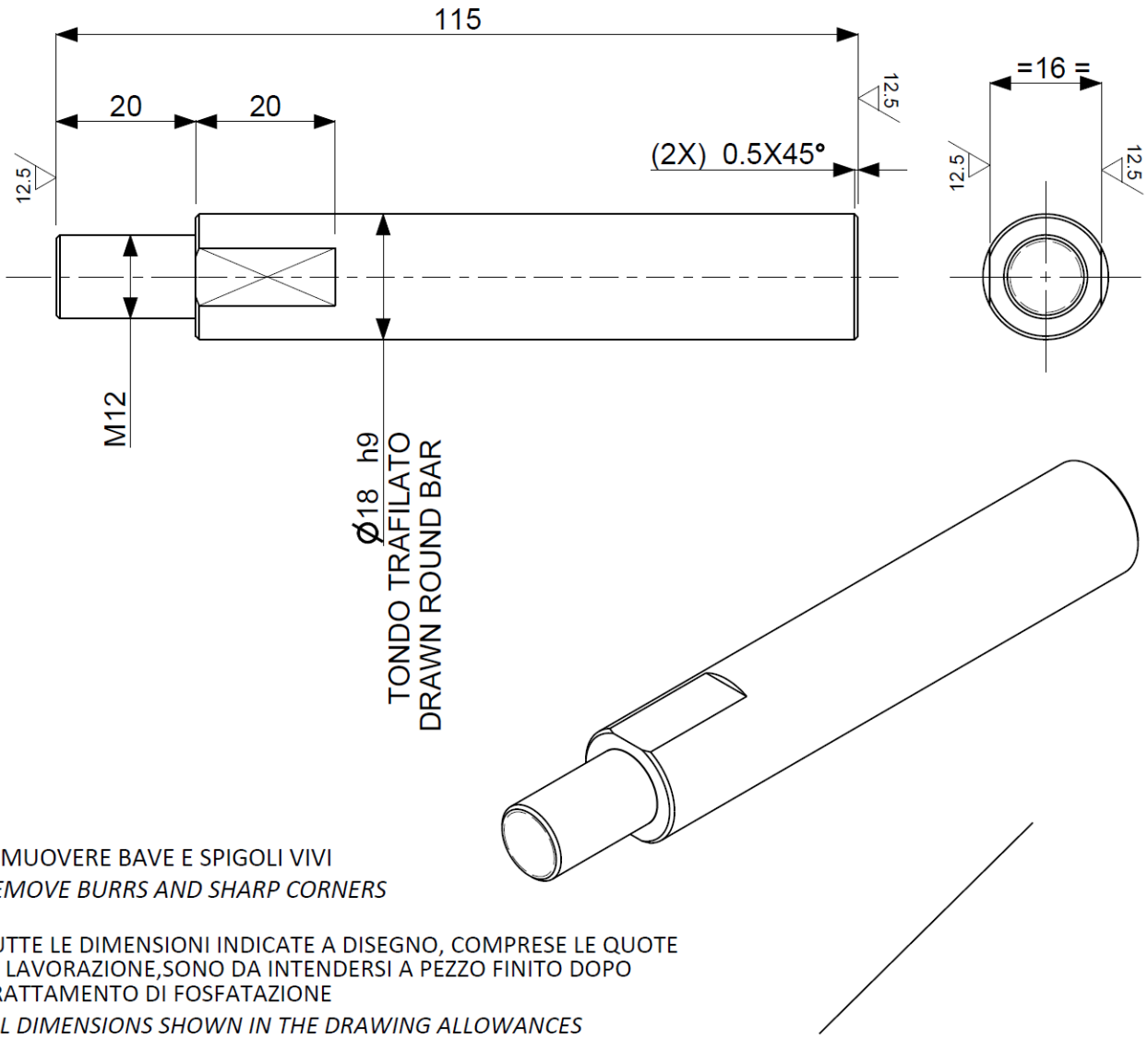

RIMUOVERE BAVE E SPIGOLI VIVI
REMOVE BURRS AND SHARP CORNERS

TUTTE LE DIMENSIONI INDICATE A DISEGNO, COMPRESE LE QUOTE DI LAVORAZIONE,SONO DA INTENDERSI A PEZZO FINITO DOPO TRATTAMENTO DI FOSFATAZIONE
ALL DIMENSIONS SHOWN IN THE DRAWING ALLOWANCES INCLUDED, REFER TO FINISHED PART AFTER PHOSPHATE COATING

FINITO CON TRATTAMENTO DI FOSFATAZIONE Mnph g 11 f ISO 9717
FINISHED WITH PHOSPHATE COATING Mnph g 11 f ISO 9717

(12.5)

REV	N°	DATA-DATE	DESCRIZIONE-DESCRIPTION
5			
4			
3			
2			
1			
0		09/05/2019	EMISSIONE - ISSUE

MATERIALE RIF. CODICE - MATERIAL REF.CODE		CODICE GREZZO - BLANK CODE	CODICE FINITO FINISCHED CODE	STATO GREZZO - BLANK STATE
S235JR UNI EN 10025	Peso:kg 0.206		***	***
***	Weight:kg 0.206	SCALA: SCALE: 1.000	DISEGNATO *DRAWN*	

PERNO SOSTEGNO TASTATRAMA

PIN

CONTROLLATO *CHECKED*

APPROVATO *APPROVED*

FORMATO: A4

N.Disegno *N.Drawing* NQP60018

Indice *Index*