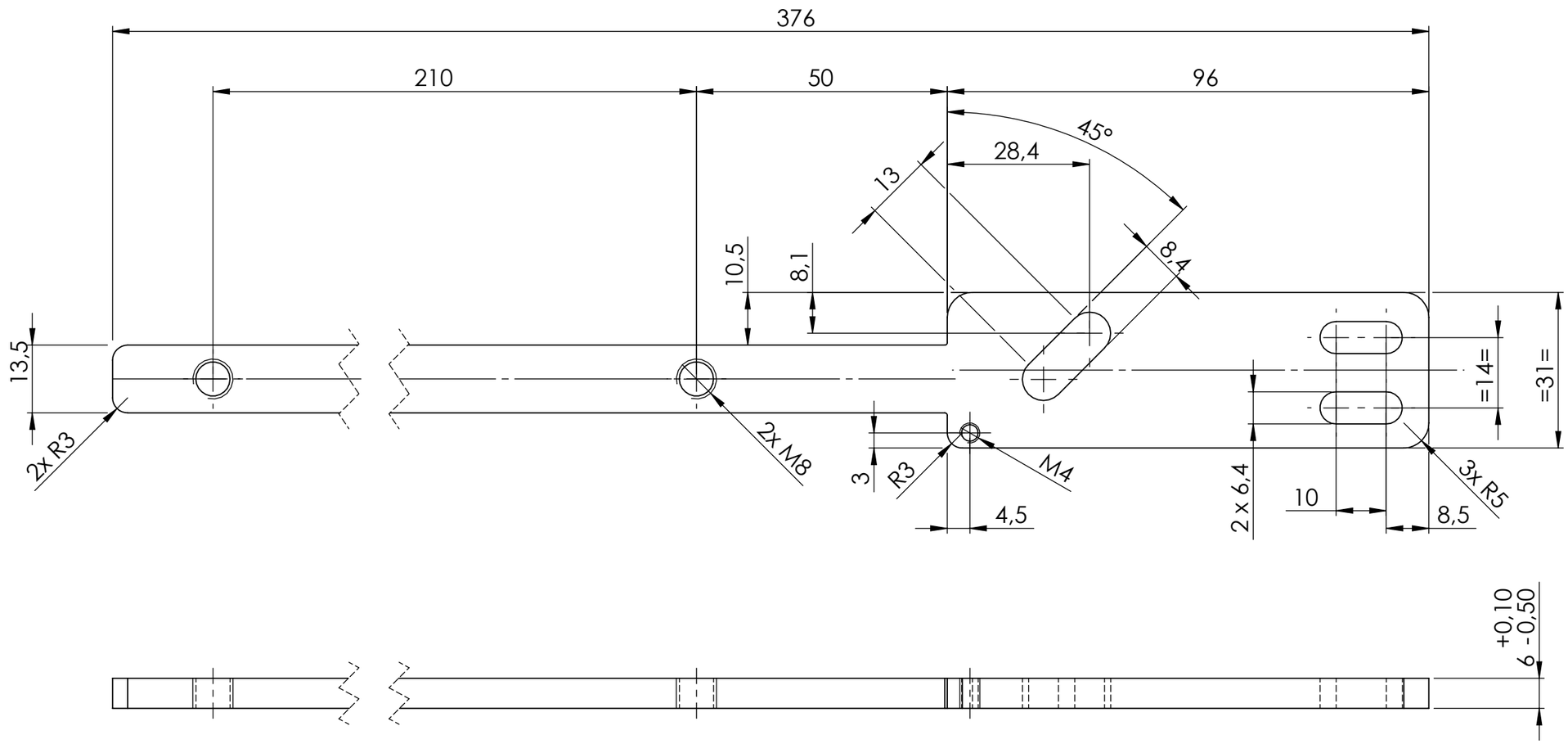

Traitement de surface/ Surface treatment
Technologie/Technology **Zingage nickel blanc/ White nickel zinc plating**
Epaisseur/ Tnickness **10<x<15 µ**
Information Les dimensions sur le plan sont données après traitement/ The drawing's dimensions are after treatment

SPECIFICATION A lire pour la réalisation To read for the realization
2014809
2016242

Ind.	Date	Modification	Modifié
C	22/02/2021	Ajout criticité + bloc spécif & traitement + modif échelle	RDE
B	25/08/2020	MODIFICATION POSITION TARAUDAGE M8 ET TAILLE OBLONG	QBO

Dessiné par :	Vérifié par :	Approuvé par :
rdeloulme	**mrevert**	**mrevert**

Echelle :	Format :	Masse:	Page:	Criticite:
1:1	**A3**	**0.29 kg**	**1 / 1**	**FC1**

Matière : S355

Tol générale : ISO 2768 - mK

Description : **SUPPORT GALET PPQ**

PORTALP — Automatic Doors & Building Access Control

Date:	Observation :	Code Article	Ind.
06/05/2020		**TOL 2005986**	**C**