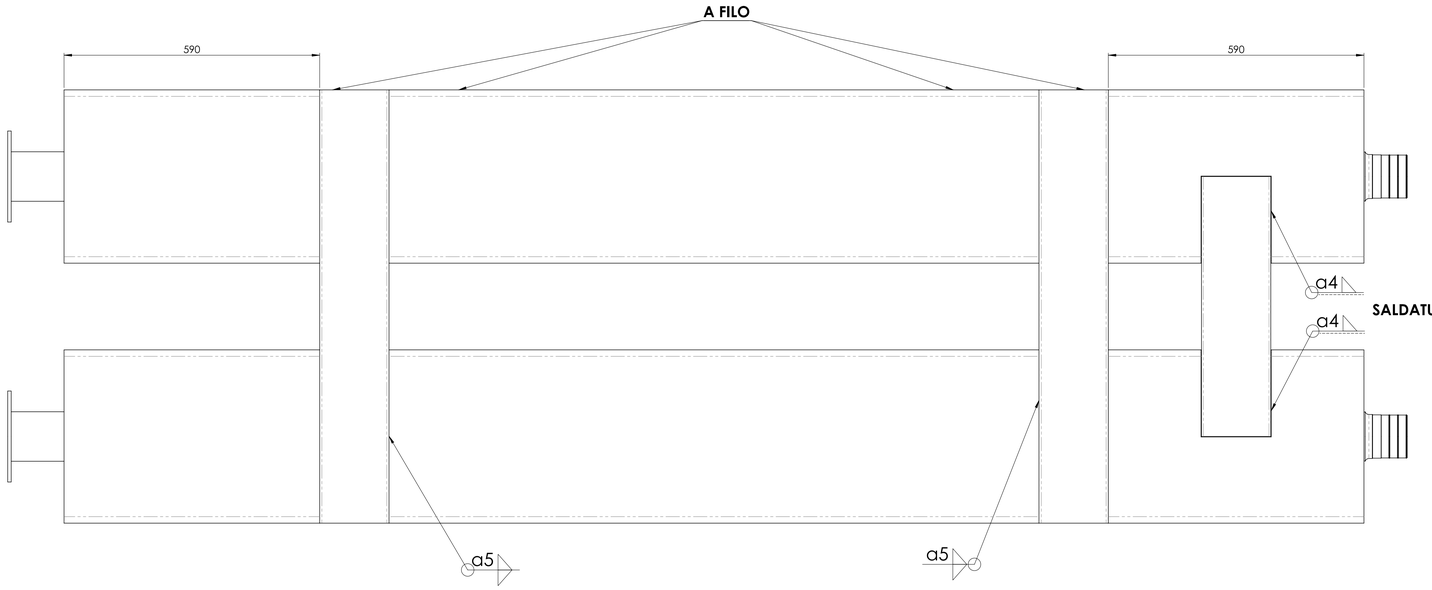

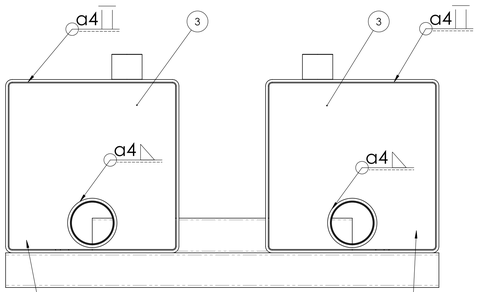

TAPPI DA SALDARE A FINE TUBO
SALDATURA A TENUTA LUNGO TUTTO IL PERIMETRO

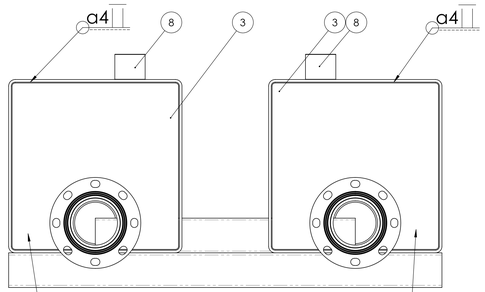

TAPPI DA SALDARE A FINE TUBO
SALDATURA A TENUTA LUNGO TUTTO IL PERIMETRO

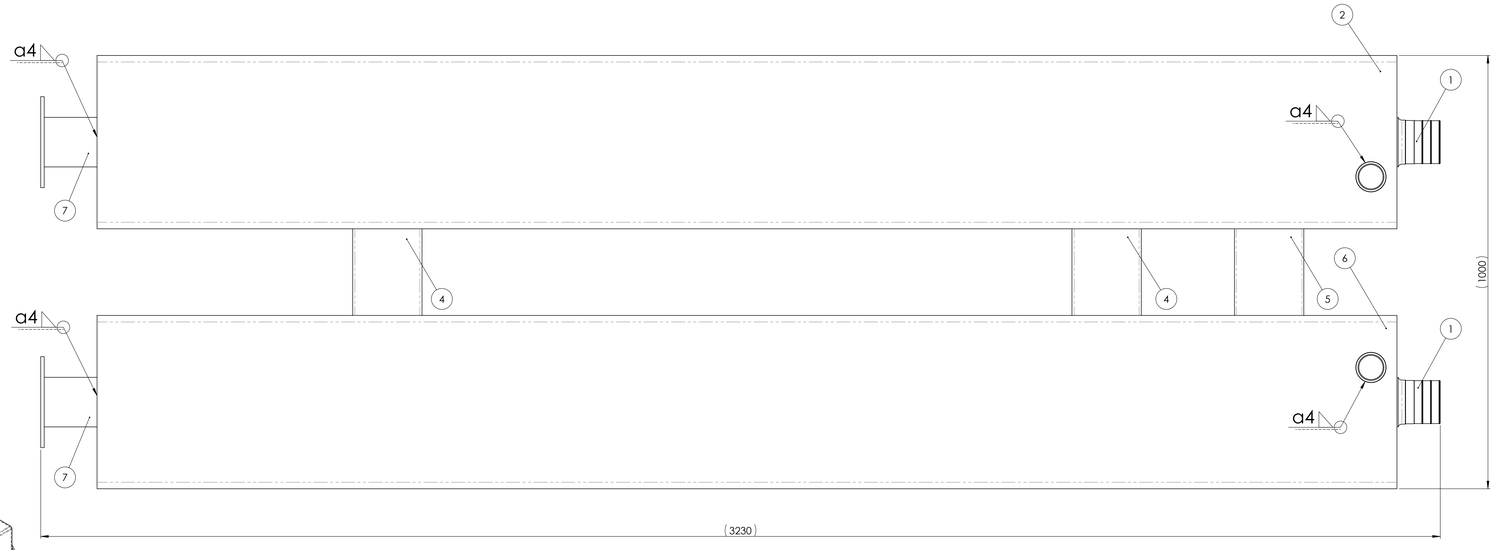

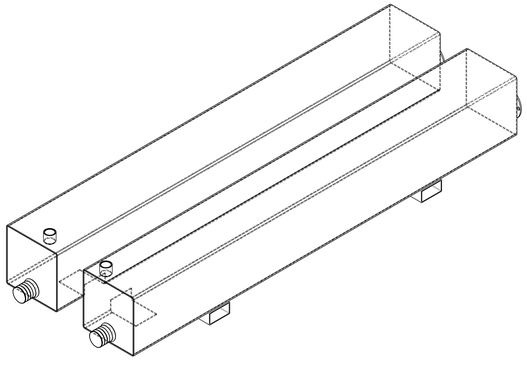

ATTENZIONE!: ESEGUIRE TUTTE SALDATURE A TENUTA
PROTEGGERE I FILETTI DEI MANICOTTI CON DELLE GHIERE
FILETTATE PRIMA DI MANDARE IN ZINCATURA

POS.	CODICE	DESCRIZIONE	Q.TA'	MATERIALE	PESO
1	36.739.01905	PORTAGOMMA A304 SBORDATO Ø 101.6 - 114.3 - Lz. 95 PROFILO SEGHETTATO *1	2	Aisi304	0.52
2	A810250910	Tubo quadro x serbatoio centr/post dx	1	S235J0(Fe360)	216.19
3	A810250911	Tappo x collegamento tubi serbatoio	4	S235J0(Fe360)	6.49
4	A810250913	Traverso unione tubi serbatoio	2	S235J0(Fe360)	17.83
5	A810250924	Tubo collegamento serbatoi	1	S235J0(Fe360)	6.51
6	A810250926	Tubo quadro x serbatoio centr/post sx	1	S235J0(Fe360)	216.19
7	A810250930	Asm collettore flangiato A304 x prol	2	1.4301(Aisi304)	3.44
8	A810250932	Manicotto A304 2" G V542	2	1.4301(Aisi304)	0.64

SVILUPPO LAMIERA VALIDO SOLO PER CAPPELLOTTO S.p.a. CALCOLATO CON Ri=0,1 mm, **DXF** SOLO INDICATIVO

CAPPELLOTTO

Codice: A810250915 | Rev. A | Data 22-09-2022 | Dis. fpezzutto | Appr. fpezzutto

A0 | Scala 1:5

Descrizione
Asm tubo serbatoio post

Peso **509.7**

Materiale **S235J0(Fe360)**

Sottogr.

Fasi di lavorazione
10 - Saldatura
40 - Zincatura elettr. nera + sigillatura

Codice mat. prima

Stato fornitura materiale

Nota

Per Quote prive di tolleranza :
- **Con Particolari in carpenteria con superficiale di rivetture**
  UNI EN 22768-mK / ISO 2768-mK
- **Con Particolari ricavati da foglio-piego lamiera**
  UNI EN 22768-vL / ISO 2768-vL

Controllare con strumento tarato le quote cerchiate

Indice	Descrizione della modifica	Nome	Data
A	EMISSIONE	fpezzutto	22-09-2022

PROPRIETA' RISERVATA DELLE OFFICINE CAPPELLOTTO S.p.a. Vietata la riproduzione o comunicazione a terzi il contenuto del presente disegno

Staz. e direttorio disegno: G:\A-Disegni o Commessa\A810\25 Attrezzature\

fpezzutto 05-10-2022