Codice	Descrizione	Q.tà
05L0351843E_001	LAMIERA PIEGATA	1

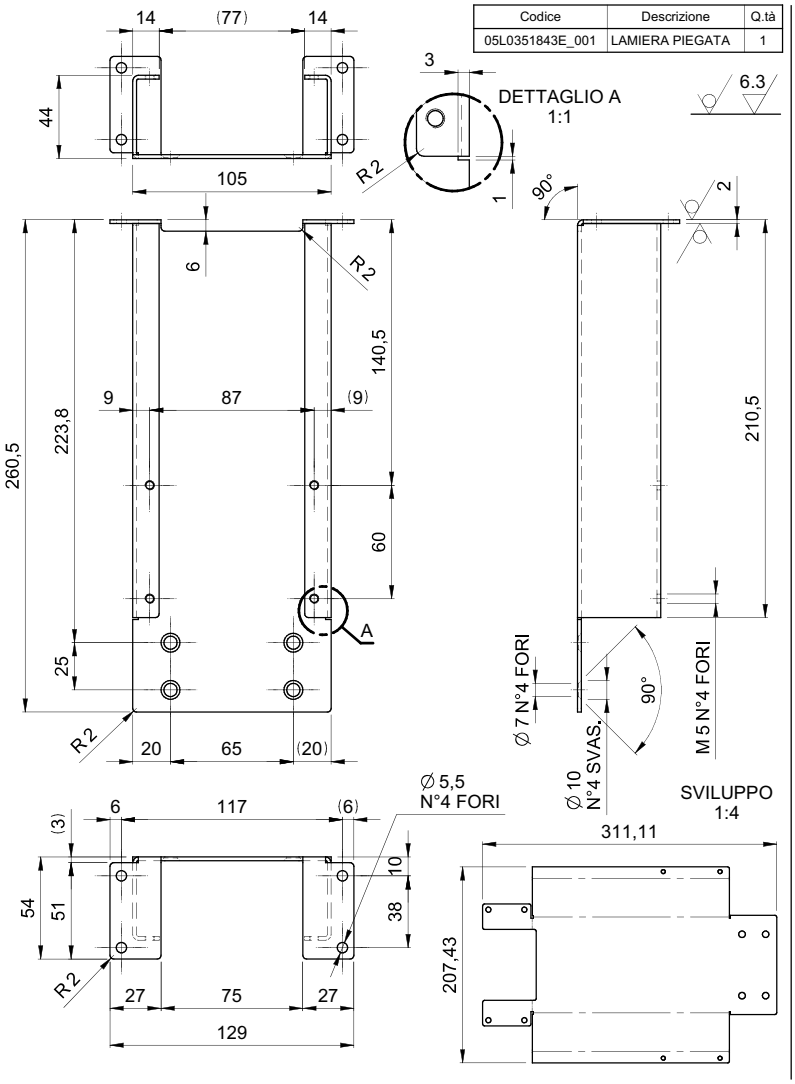

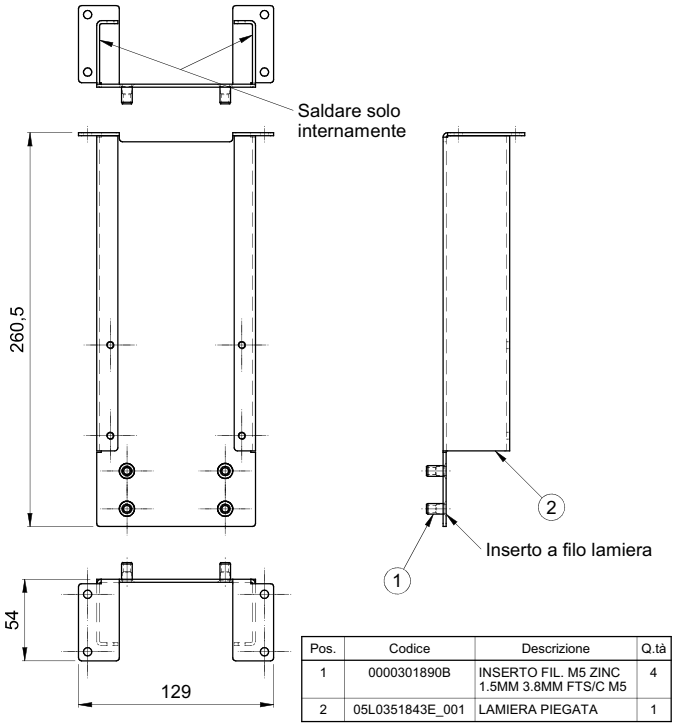

Pos.	Codice	Descrizione	Q.tà
1	0000301890B	INSERTO FIL. M5 ZINC 1.5MM 3.8MM FTS/C M5	4
2	05L0351843E_001	LAMIERA PIEGATA	1

Rev	Data / Date	Firma / Signature	Descrizione ultima modifica / Last change description	N° Modifica / Change ID

Caratteristiche tecniche non evidenziate secondo istruzione operativa SCM GROUP : IO 23/1DTG
Specifications not shown according to SCM GROUP operation instruction : IO 23/1DTG
Strutture saldate secondo specifica SCM / Welded according to SCM specific : ST232DTG
Fusioni secondo specifica SCM / Mergers second SCM specific : ST232DTG

Quote senza indicazione di tolleranza, grado di precisione Shares without indication of tolerance, accuracy **SCM Specifica ST2310DTG**

	Firma / Signature	Data / Date	Rugosita' / Roughness' 6,3		
Ultimo rilascio Latest release					
Controllato Checker			CF3 0 0	Peso grezzo/Raw weight (kg)	
Disegnato Designed	F.Bianchi	18/11/2016	Smussi / chamfer 0.5x45°	Massa / Mass (kg) 0,814	

Verniciatura / Painting (SCM specific ST231DTG) **VER000**
Superfice / Surface (m²)
Trattamento Superficiale / Surface Treatment (SCM specific ST234DTG) **Zincatura Elettrolitica**
Trattamento Termico / Heat Treatment (SCM specific ST234DTG)
Ricavare da o Stato di fornitura / Based on or State of supply
Materiale / Material (SCM specific ST235DTG) **Vedi Tabella**

Denominazione / Item Name
STAFFA ATTACCO CATENA 260,5 DX E SX

Scala / Scale	Codice / Item ID	Rev	Status	Tav. N. di N.
1:2,5	05L0351843E	00		1/1

DERLO COMUNQUE NOTO A TERZI SENZA LA NOSTRA PREVENTIVA APPROVAZIONE. / THIS DRAWING IS SCM-PROPERTY, COPYRIGHTED MATERIAL DISCLOSURE TO THIRD PARTIES WITHOUT OUR AUTHORISATION IS EXPLICITLY FORBIDDEN.