NOT VALID FOR SERIAL PRODUCTION

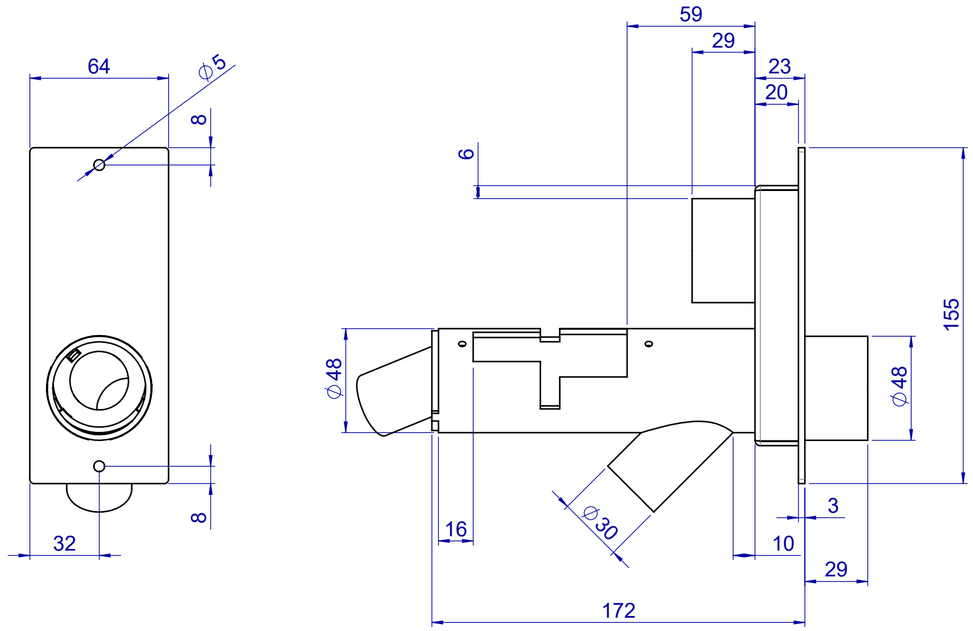

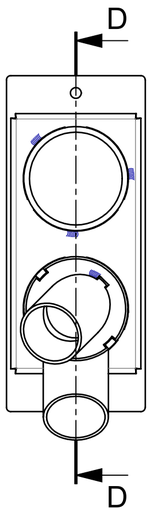

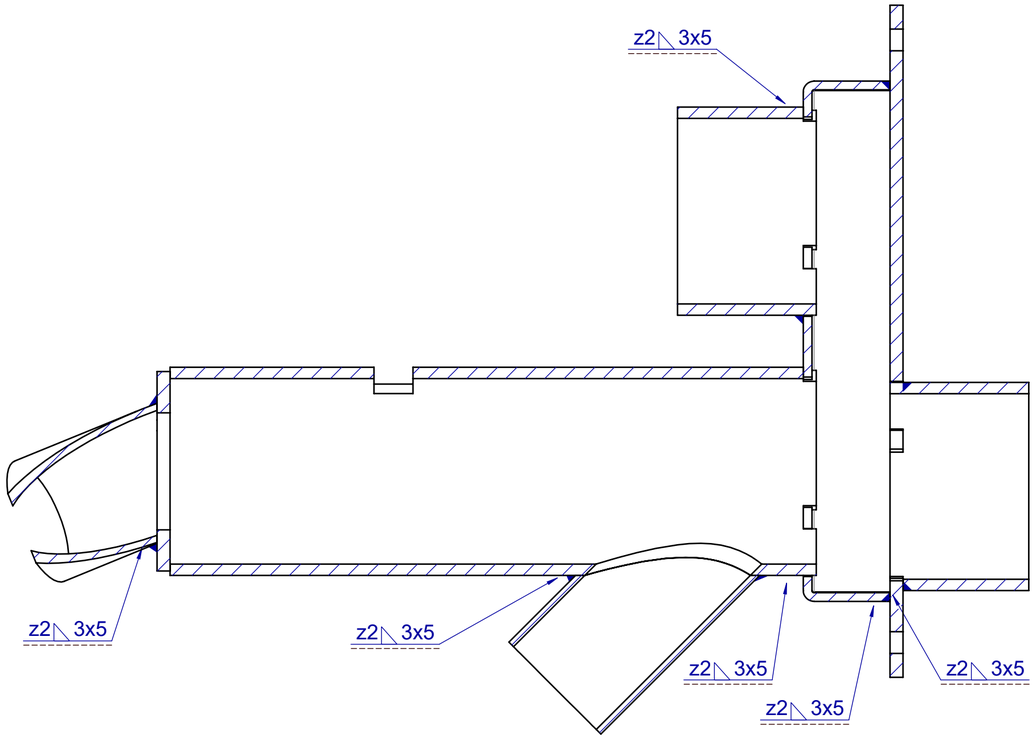

SECTION D-D
SCALE 1 : 1

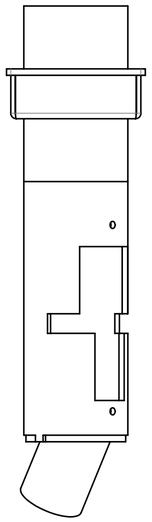

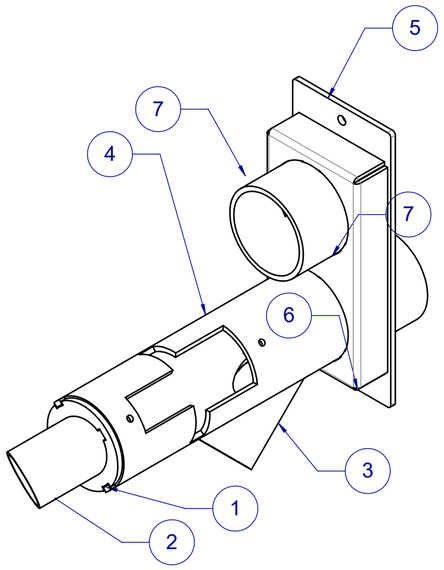

IL COMPONENTE DOPO LA VERNICIATURA DEVE
ESSERE SILICONATO LUNGO TUTTO IL PERIMETRO,
UTILIZZARE SILICONE NERO ALTA TEMPERATURA
LA SCATOLA VA CONSIDERATA A TENUTA

		P.TUBO ASPIRAZIONE CORE	TR.ZINCATURA BIANCA	913
COD. PROTOTIPO COD. TRATT.SUPER.		DESCRIZIONE	TINTA	COD.TRATT.
Rif.Specifica MCZ n°SF028				
7		95D2215607	P.TRONCHETTO TUBO D.30	2
6		95D2215609	P.FLANGIA TUBO ARIA COMBURENTE QUAD	1
5		95D2215610	P.FLANGIA TUBO ARIA COMBURENTE QUAD	1
4		95D2215611	P.TUBO ARIA CORE	1
3	1602010700	95D2113925	APPENDICE TUBO ARIA Ø 18	1
2	1602010600	95D2113926	TRONCHETTO TUBO D.30	1
1	1402205610	95D2113927	TAMPONAZ.TUBO ARIA	1
Posiz.	Codice Definitivo	Codice Provvisorio	Descrizione	Quantità

DATA	REV.	DESCRIZIONE DELLA MODIFICA	MID NR.	DISEGN. DA:	APPROV. DA:
		EMISSIONE	YY-NNN	Muccignato	

CODICE.....:

COD. PROTOTIPO...: 95D2215418

DESCRIZIONE: P.TUBO ASPIRAZIONE CORE

COD. SALDATO:
COD. PIEGA...:
COD. TRAPANO:
CODICE TAGLIO:
CODICE BASE.:
ID TECNICO....: T2217932

MCZ GROUP

Documento di proprietà della MCZ GROUP spa. Tutti i diritti riservati.

MATERIALE: 160-Acciaio Tubi Componenti
SPESSORE: /10
SUP.VER.[m²]:
PESO [Kg]...: 0.996
TOLL. GEN...: UNI EN 22768-mk
SPEC. TECNICA: 99247 ved. cap. 4-5
SCALA: 1:2
FORM. A2
FOGLIO 1/1