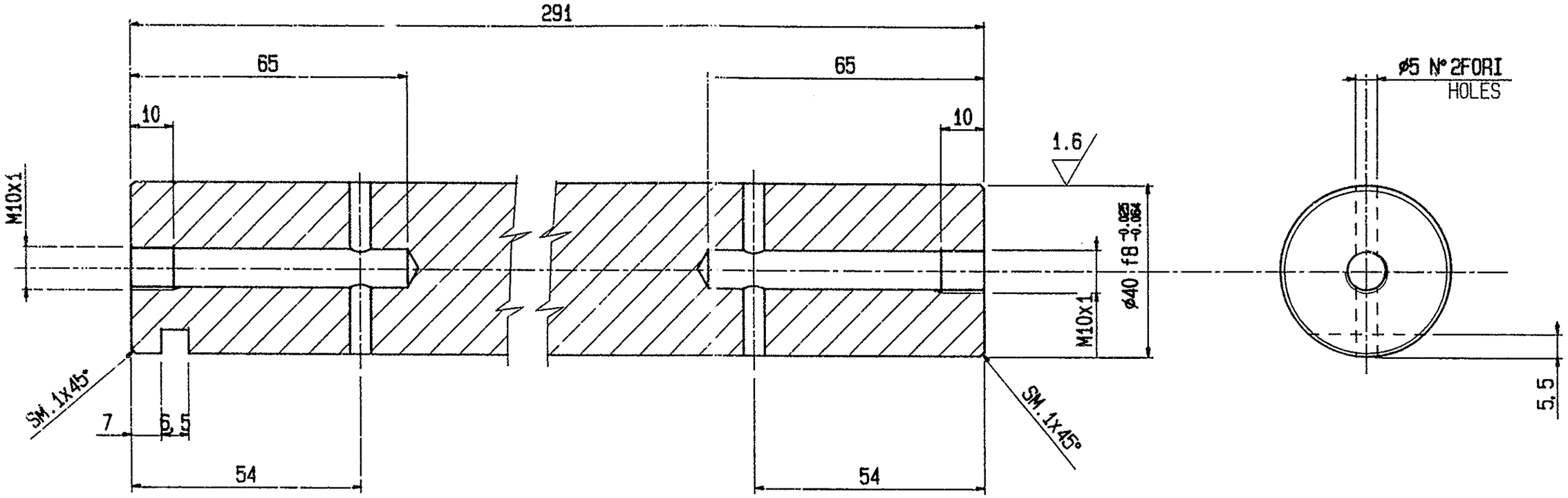

FINITURE 6.3 [1.6 -]

RIMUOVERE GLI SPIGOLI VIVI

325

INDICE	DESCRIZIONE	DATA	VISTO

TOLLERANZE GENERALI PER SUPERFICI LAVORATE			MATERIALE 42CrMo4 UNI 7845	PESO DEL PEZZO FINITO Kg
FORI H 13	ALTRE QUOTE Js 13	MADREVITI 6H	TRATT.TERMICO BONIFICATO	2.8
ALBERI h 13	ANGOLI ± 1°	VITI 6g	TRATT. SUPERFICIALE FOSFATATO	

DESCRIZIONE / DESCRIPTION 1600 MT. EXTRUSION PRESS

GR. CARICATORE BILLETTE BILLET LOADER

PERNO PIN

DANIELIBREDA

DISEG.	DATA	N. DIS. DI RIF.	
STUDIO TIME	06-95		
CONTR. COSTA	DATA 6/95	N. DISEGNO 4.800124.R	FOGLIO 1 1
VISTO	DATA		

QUESTO DISEGNO E' DI PROPRIETA'DELLA BREDA DANIELI S.p.A. MILANO-LA QUALE NE VIETA LA COPIA, LA RIPRODUZIONE E LA CESSIONE A TERZI A NORMA DI LEGGE.

SCALA 1:1

INDICE MODIFICA

MICROFILMATO

INDICE	DESCRIZIONE	DATA	VISTO