REV	ZONA	DESCRIZIONE	DATA	APPROVATO
01		COMPLETAMENTO E CONTROLLO	06-09-2018	N.Disconzi
02	B3	AGGIUNTO Ø127.5	08-02-2019	N.Disconzi

Tabella fori			
FORO	X	Y	DESCRIZIONE
A1	-45.053	-31.547	Ø11 Pass. ⌴Ø17↧10
A2	49.847	-23.244	
A3	-49.847	23.244	
A4	45.053	31.547	
B1	0	34	⌴Ø7↧2+M6x1↧10/110∨90°

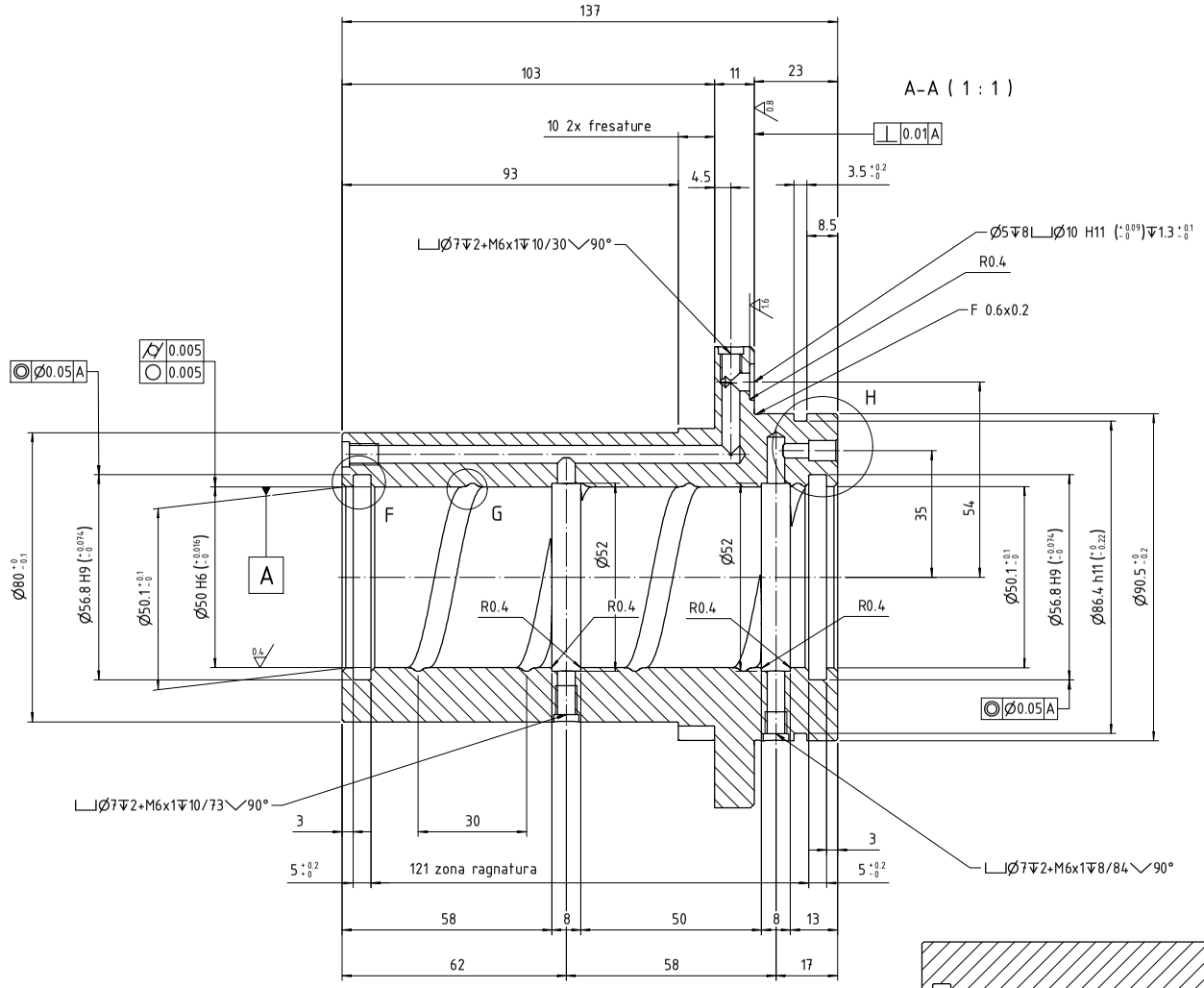

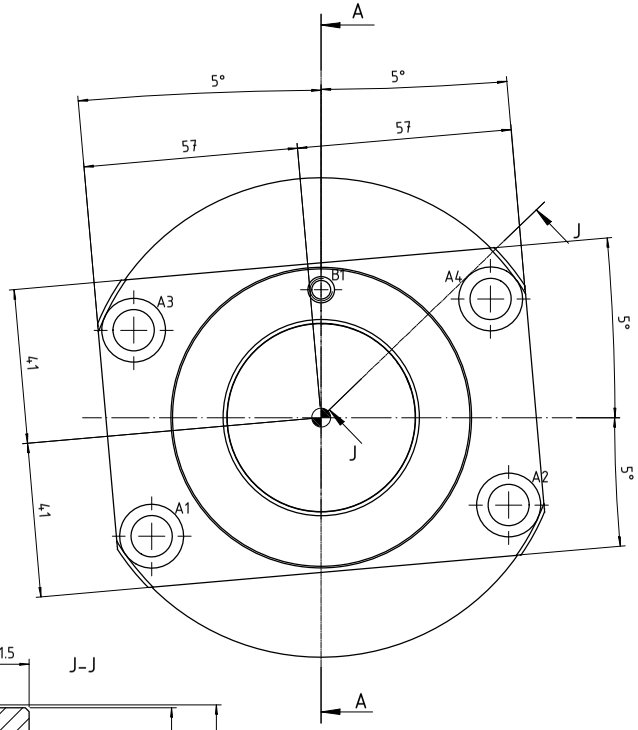

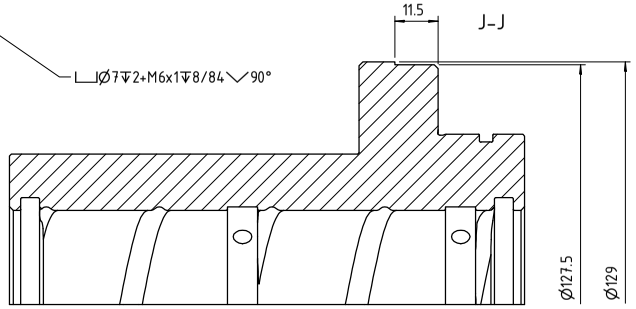

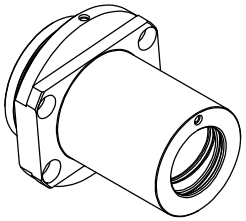

H (2 : 1)

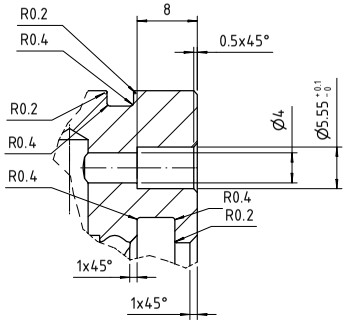

F (2 : 1)

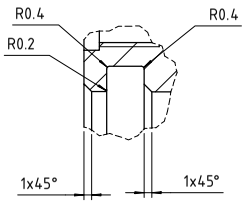

G (2 : 1)

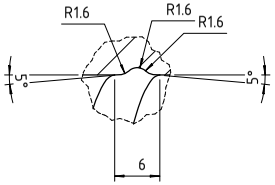

- Generale forature 6.3 ⌖ Ø0.1
- Togliere gli spigoli vivi
- Smussi non quotati 0.5x45°
- Raggi non quotati R0.4

3.2 (1.6 0.8 0.4)

Dimens. lineari UNI ISO 2768/1-m	Quote lineari fino a: 6	30	120	400	1000	2000	4000	oltre: 4000
	± 0.1	± 0.2	± 0.3	± 0.5	± 0.8	± 1.2	± 2	± 3

Toll. geometriche UNI ISO 2768/2-H

Smussi e raccordi non quotati si intendono sm 1 e r=1

Trattamento	Note T.T.	Durezza	Grado di lavorazione	Massa
DISTENSIONE-BRUNITURA				4.24 kg

Materiale	Particolare	Indice di revisione
G250 UNI EN 1561	BUSSOLA DI GUIDA	Rev.: 02

	Firma	Data	Scala	Foglio n.
Dis.	N.Disconzi	31/07/2018		1 / 1
Ver.	N.Disconzi	27/07/2012	Fusione/Saldato cod.	Dis. n. 11781020