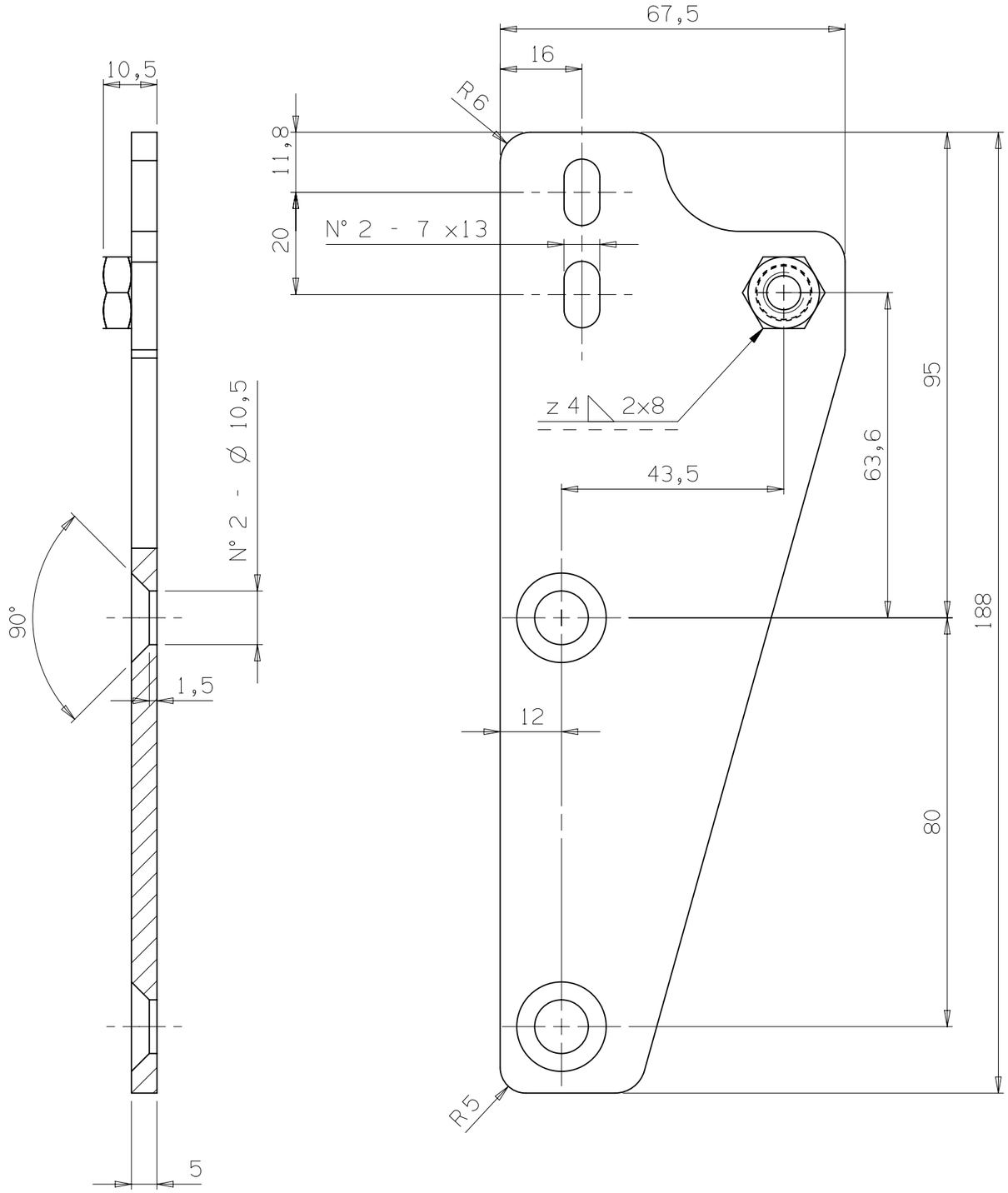

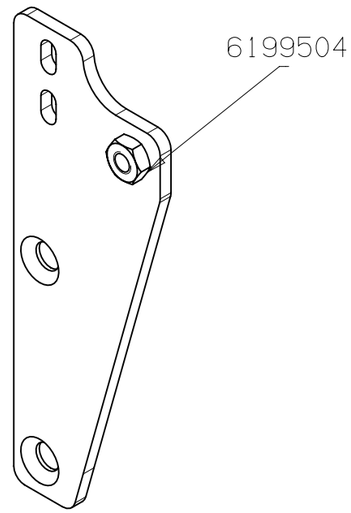

PART NAME	REV	DESCRIPTION	QTY
6199504	00	Dado a saldare M8 DIN 929	1

Zincatura secondo capitolato A. Carraro 87350002

Zinc coat as A. Carraro specification 87350002

TIPO	Q.tà	N°	DESCRIZIONE MODIFICA	Modificato	Data
073	1				

12,5

TOLLERANZE GENERALI/*GENERAL TOLERANCES* : **ALBERI**/*SHAFTS* h13 **FORI**/*HOLES* H13
DIMENSIONI LINEARI/*LINEAR DIMENSIONS* : <6±0.1 6÷30±0.2 30÷120±0.5 120÷315±0.8 315÷1000±1.2
DIMENSIONI ANGOLARI/*ANGULAR DIMENSIONS* : ±30' **INTERASSI**/*PITCH* : ±0.5 **FILETTATURE**/*THREADS* : 6H 6g

TRATTAMENTI TERMICI O SUPERFICIALI / *HEAT TREATMENT OR COATINGS*
1
2
3
Profondità (mm)/*Depth* -
Durezza Sup. (HRC)/*Skin Hardness* -
Res. a Cuore (kg/mm²)/*Core Resistance* -

UNI 936 A3 | **SCALA**/*SCALE* 1:1 | **MASSA (kg)**/*MASS* | **MATERIALE** / *MATERIAL* - | **STATO GREZZO** / *ROUGH* | **TRATT. GREZZO** / *ROUGH TREAT.*

Il presente disegno è esclusiva proprietà della ditta ANTONIO CARRARO SpA. Ne è vietata la riproduzione o la divulgazione a terzi senza autorizzazione scritta.
This drawing is exclusive property of Antonio Carraro SpA. It is forbidden the reproduction or divulgation to outside parties/third parties without written authorization.

DISEGNATO / *DRAWN* F. Gazzola | **DATA** / *DATE* 12-Nov-2021 | **Sostituisce il** *Replaces* | **Note**

APPROVATO / *APPROVED* | **DATA** / *DATE* | **Sostituito dal** *Replaced by*

ANTONIO CARRARO **R&D**

DENOMINAZIONE / TITLE
RIGA SUPPORTO FILTRO

GRUPPO/*GROUP* -

CODICE GREZZO/*ROUGH No.*

CODICE DISEGNO / PART No. 3 4941 481

REV. 00