PROPRIETA' DELLA FRIULSIDER S.p.A. SENZA AUTORIZZAZIONE SCRITTA DELLA STESSA IL DISEGNO NON POTRA' ESSERE UTILIZZATO PER LA COSTRUZIONE DELL'OGGETTO RAPPRESENTATO NE VENIRE COMUNICATO A TERZI O RIPRODOTTO, LA SOCIETA' TUTELA I PROPRI DIRITTI A TERMINE DI LEGGE.

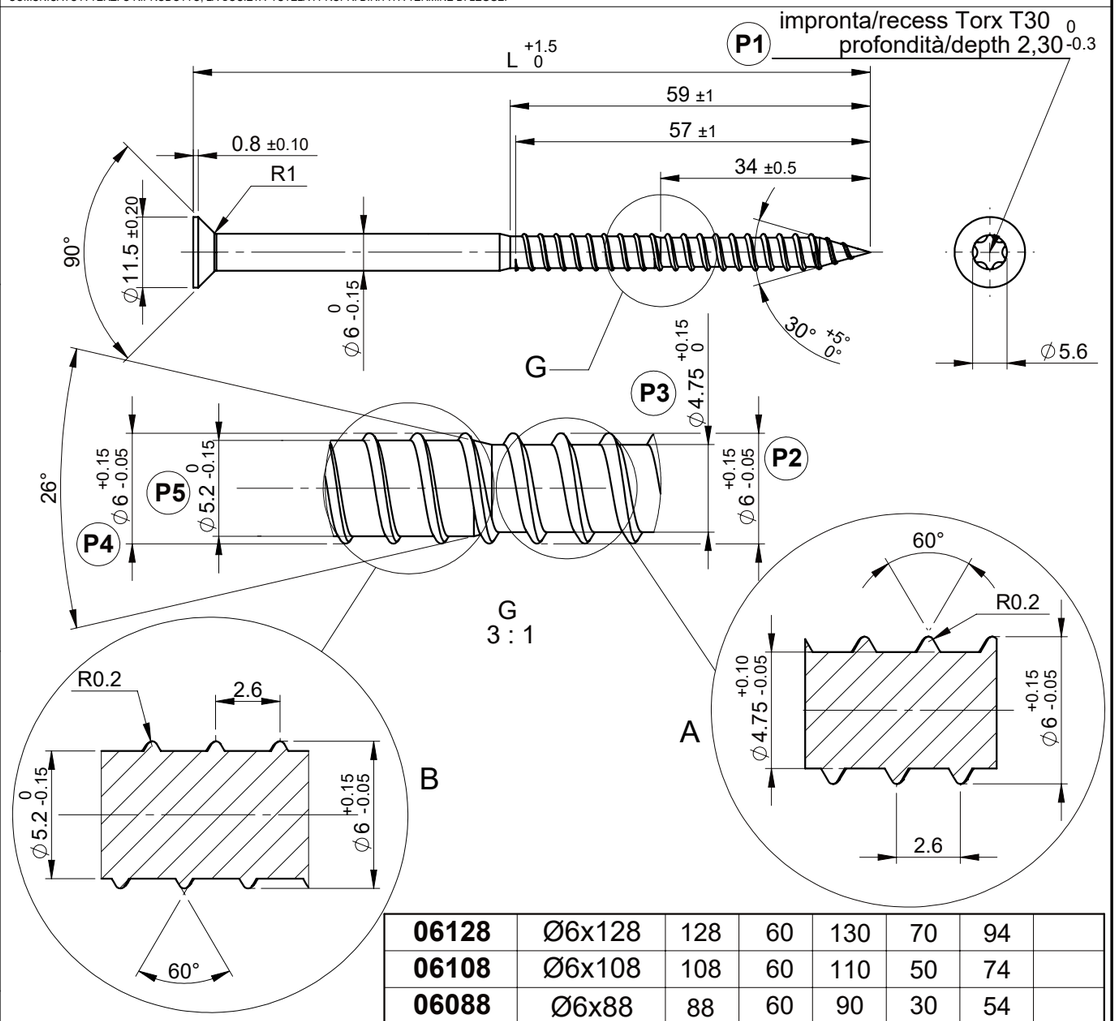

06128	Ø6x128	128	60	130	70	94	
06108	Ø6x108	108	60	110	50	74	
06088	Ø6x88	88	60	90	30	54	
06068	Ø6x68	68	60	70	10	34	
(. . . .)	Denomin.	L	L1	L2	C	C1	S

P6 PROVA TORSIONE VITE SU RIDUZIONE CENTRALE "B" >= 13Nm
Torsion test screw on central reduction "B" >= 13 Nm

05768r (. . . .)	Vite grezza + Zincatura alta resistenza grigio opaco 10 µm secondo specifica ST003 Raw screew + Opac gray hight resistance galvanizing 10 µm - acc. to ST003
05768b (. . . .)	Vite grezza + Zincatura bianca 5 µm A2K UNI EN ISO 4042 Raw screew + White zincplated 5 µm A2K UNI EN ISO 4042
05768a (. . . .)	Vite grezza acc. da st. freddo C.nom<=0,15 - Classe min. 6.8 - Rm 600 N/mm² min Cold forming steel raw screw C.nom<=0,15 - Min Class 6.8 - Rm 600 N/mm² min
CODE	DENOMINAZIONE

TRATTAMENTO / TREATMENT: Vedi Tabella / See Table

MATERIALE / MATERIAL: Vedi tabella/See Table

P CARATT. PRINCIPALE / MAIN CHARACTERISTIC
OBBLIGO DOCUM. CARTA DI CONTROLLO / TEST CERTIFICATE MUST BE EXHIBITED
* INTERVENTI DI MODIFICA / ADJUSTMENTS

RESPONSABILITÀ	DISEGNATO	CONTROLLATO	APPROVATO	DESCRIZIONE MODIFICA
DATA	19/03/2019	19/03/2019	19/03/2019	modificato materiale, era classe 5.8
FIRMA	G.Simonit	M.Cernoia	M.Franzoso	

friulsider FM

DENOMINAZIONE / DENOMINATION: Vite TPS Ø6 per tassello X3 - TORX T30
Screw TPS Ø6 for plug X3 - recess TORX T30

SOSTITUISCE DIS. N°

SCALA / SCALE: 1:1

CODICE: Vedi tabella/See Table

N° DISEGNO / DRAWING No.: **05768006**

N° REV. / REV.No.: **.01**

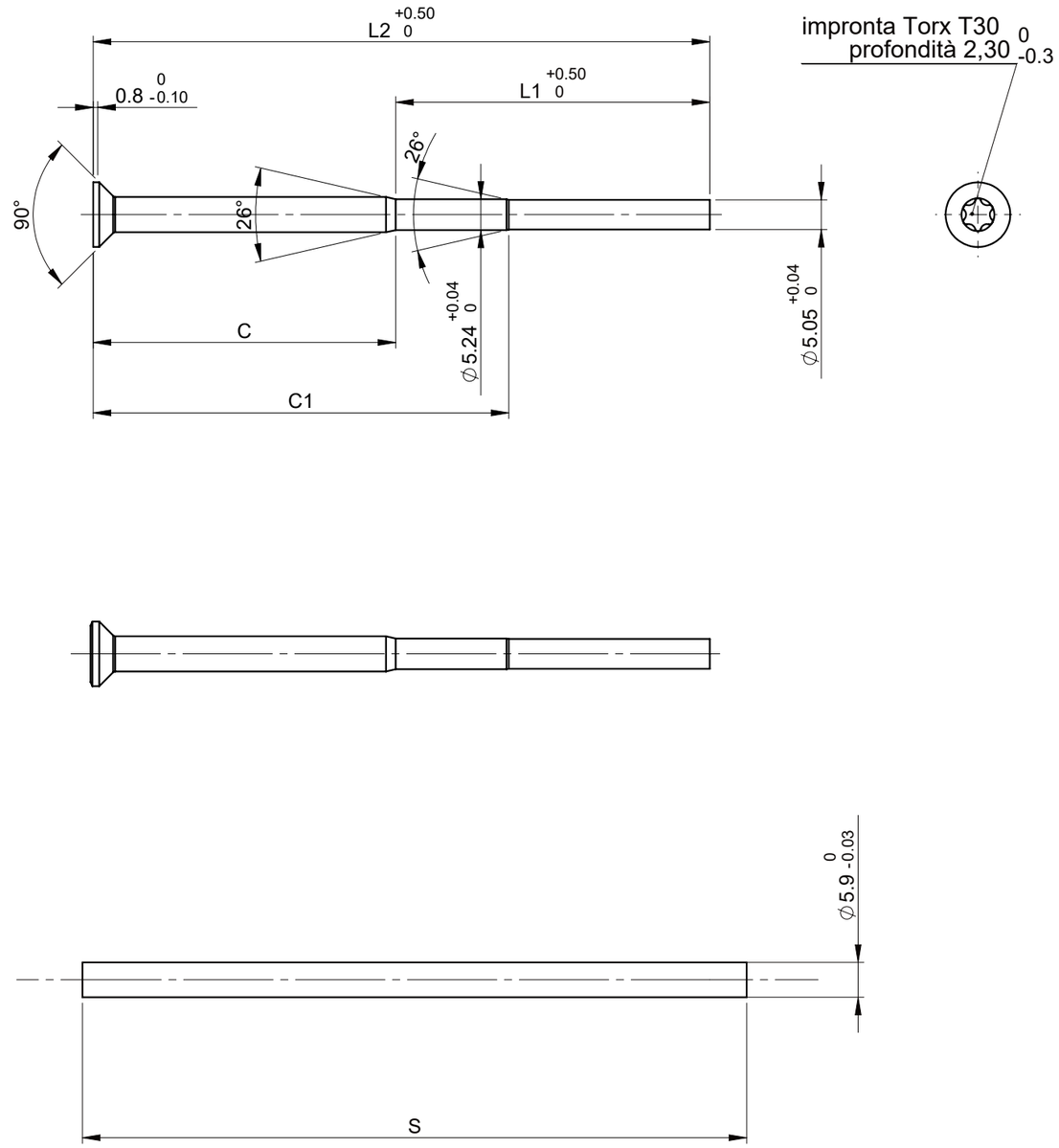

SIMBOLO / GRADO DI RUGOSITA': N... / Ra micron / AA CLA micron in: N3 0.1 4; N4 0.2 8; N5 0.4 16; N6 0.8 32; N7 1.6 63; N8 3.2 125; N9 6.3 250; N10 12.5 500; N11 25 1000; N12 50 2000

DI FORMA E POSIZIONE: oscillazione circolare 0.2

DI FORMA E POSIZIONE simmetria: 100 300 0.6; 300 1000 0.8; 1000 3000 1

DIMENSIONI ANGOLARI: <10 ±1°; 10 50 ±0°30'; 50 120 ±0°20'; 120 400 ±0°10'; >400 ±0°5'

SMUSSI: 0.5 3 ±0.2; 3 6 ±0.5; >6 ±1

DIMENSIONI LINEARI: 0.5 3 ±0.1; 3 6 ±0.1; 6 30 ±0.2; 30 120 ±0.3; 120 400 ±0.5; 400 1000 ±0.8; 1000 1200 ±1.2

TOLLERANZE GENERALI: UNI - ISO 2768 m - k; Valore Nominale / Scostamento Limite