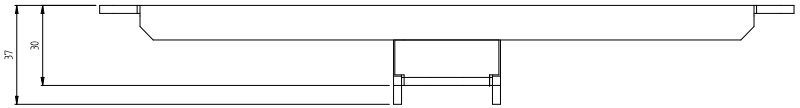


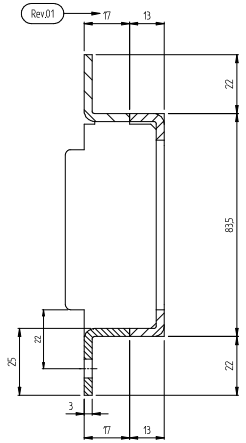


SEZIONE A-A

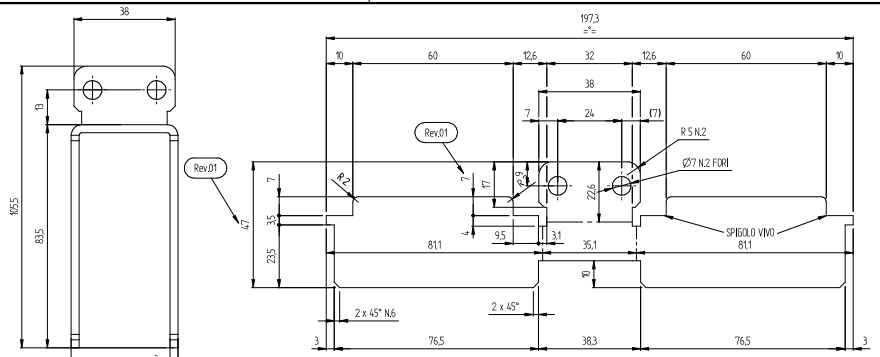


SVILUPPO LAMIERA_001
1:1

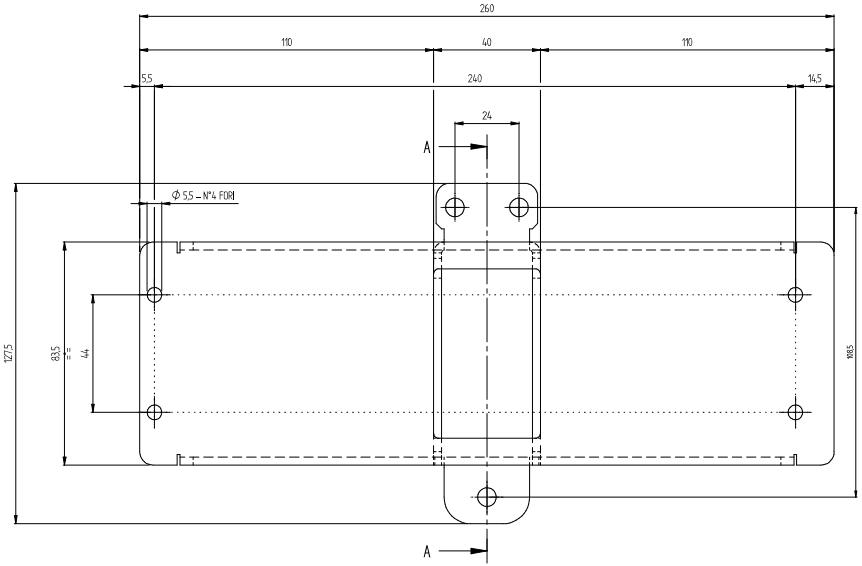


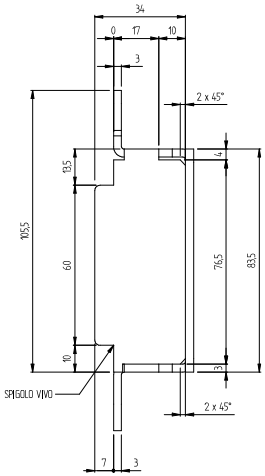


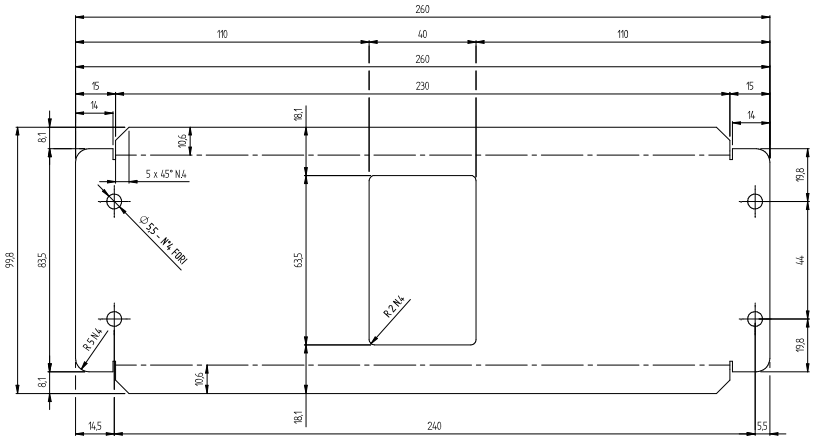


SVILUPPO LAMIERA_002
1:1

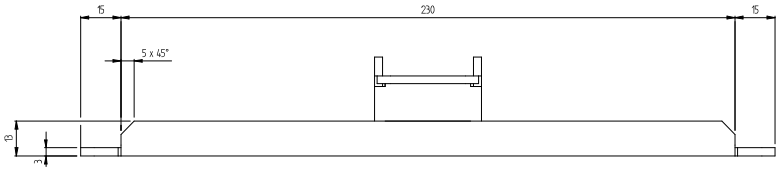


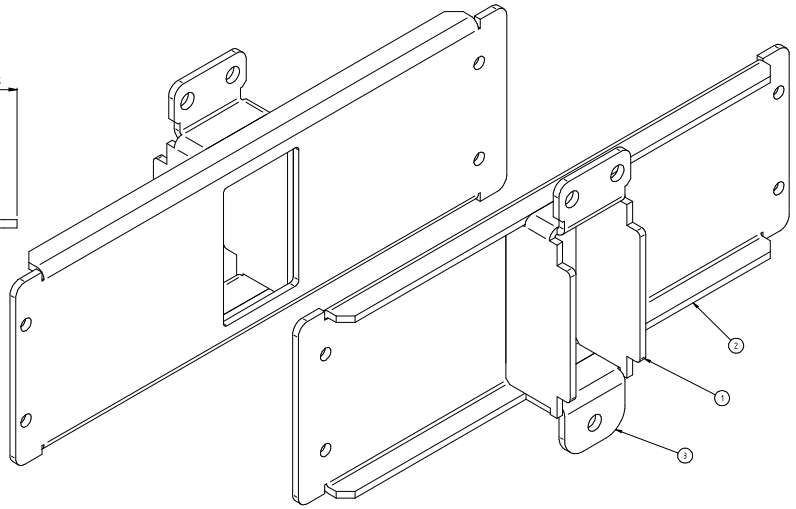


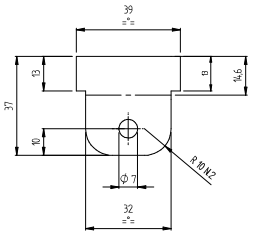


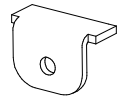

SVILUPPO LAMIERA_003
1:1

| Pos. | Materiale | Grezzo | Peso | Q.tà. | Numero documento |
|---|---|---|---|---|---|
| 1 | FE 360 B | LAMIERA SP.2 47X197,3 | 0,15 | 1 | 05L0512142B_001 |
| 2 | FE 360 B | LAMIERA SP.2 99,8X260 | 0,55 | 1 | 05L0512142B_002 |
| 3 | FE 360 B | LAMIERA SP.2 37X39 | 0,03 | 1 | 05L0512142B_003 |

| N° | Data | Disegnatore | Descrizione Modifica | Prop.Mod.Ver. |
|---|---|---|---|---|
| 01 | 19/09/2019 | Baldi F | MODIFICATE QUOTE INDICATE SU LAMIERA_001 | |

| | | | |
|---|---|---|---|
| Disegnato | | Controllato | |
| Data | 21/01/2019 | | |
| Firma | Baldi F | | |
| Rugosità Ra µm | | | |
| Quote senza indicazione di tolleranza, grado di precisione | cL - UNI EN 22768/1-2 | | |
| Strutture saldate secondo specifica DMS 90L0187108B | | | |
| Peso grezzo (kg) | | Normatura secondo specifica DMS 90L0187110L | TSV001 |
| Peso finito (kg) | 0,722 | Trattamento superficiale | ZINCATURA ELETTROLITJBIANCA (CMS SPEC.90L0187113F) |
| Modello N. | | Trattamento termico secondo specifica DMS 90L0187108F | |
| Smussi non quotati | | Grezzo | VEDI TABELLA |
| | | Scala | 1:1 |
| | | Materiale | |

Denominazione: LAMIERA SAGOMATA ATTACCO PULSANTIERA AGGIUNTIVA

Tav. N. di N. 1/1 — Codice 05L0512142B — Rev. 01

A termine di legge è rigorosamente vietato riprodurre o comunicare a terzi il contenuto del presente disegno