TOLLERANZE GENERALI : LAVORATI: foro H14 - albero h14 - Dimensioni Lineari Js14

TOLLERANZE GENERALI : GREZZI : foro H16 - albero h16 - Dimensioni Lineari Js16

Dim.Angolare ±1°-Campo toll.rotondita' da IT4 a IT11.Deve essere contenuto entro meta' della toll. Dimensionale

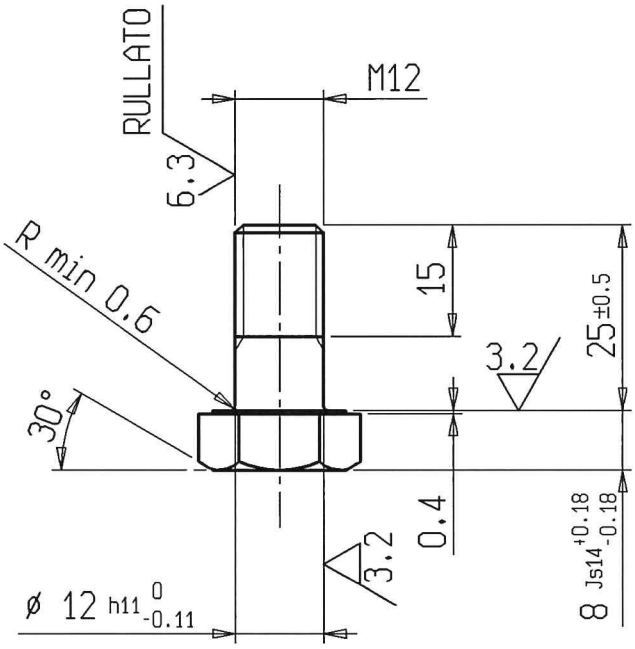

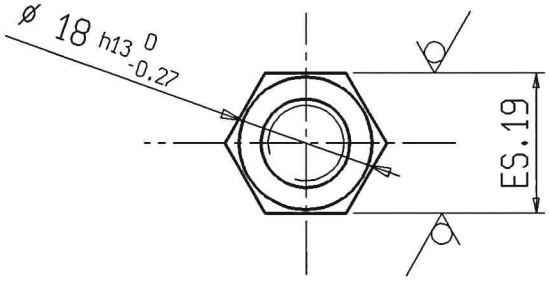

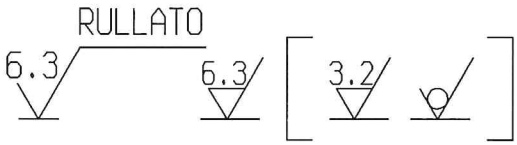

MID	Descrizione della modifica	IRD	IRP	Rif	Dis	Data	App
014193	NUOVA EDIZIONE	0	0				

Desig. Materiale: BARRA ESAG. IN C40 UNI 7231	Stato forn.: TRAFILATO-CRUDO
Codice Materiale: 4032_3470_15	Dimensioni : ESAGONO DA 19 h11
Trattam. Termico :	Durezza :
Trattam. Superfic.: Fe/Zn 8C 1A DEIDROG. UNI-ISO 4520-87 TRASPARENTE CHIARO	Sostituisce: 16720_0282_0_0

DENOMINAZIONE: VITE M 12 X 25

MACCHINE TESSILI Savio	Dis: CHIAROT_M	Data: 08/04/2003	16720_0282_1_0
	Con: CHIAROT_M	N.Foglio: 1/1	
	App: BADIALI	Scala: 1:1	

Proprieta' riservata della SAVIO MACCHINE TESSILI S.p.A. A termini di legge e' vietato riprodurre o comunicare a terzi il contenuto del presente disegno

Mod. EL/02