Leggenda trattamento superfice	
Descrizione	Definizione
1° mano di zincatura galvanica	Zinc.galvanica EN ISO 2081 Fe/Zn12A
2° mano verniciatura di colore a polvere nero	RAL9005 effetto bucciato

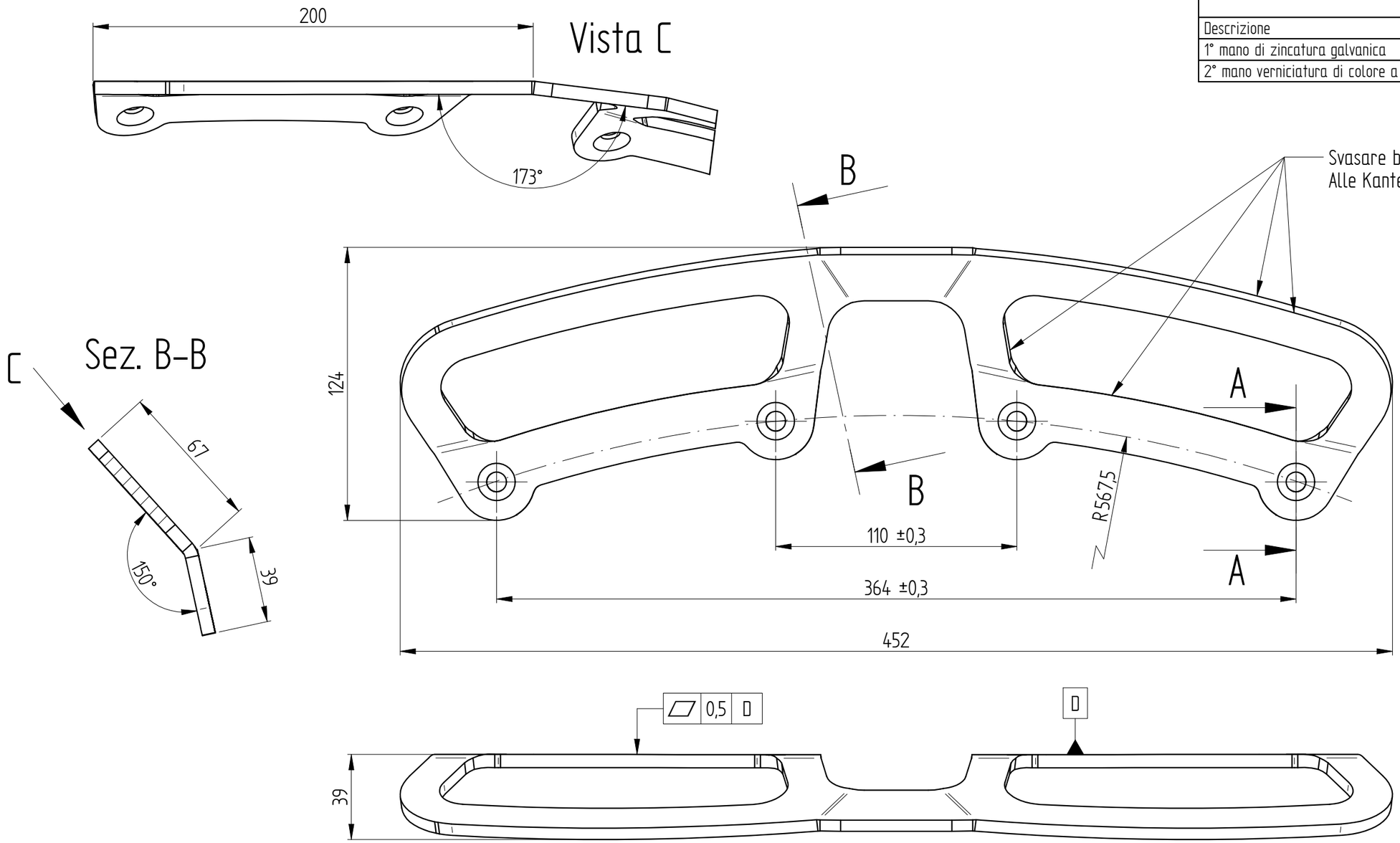

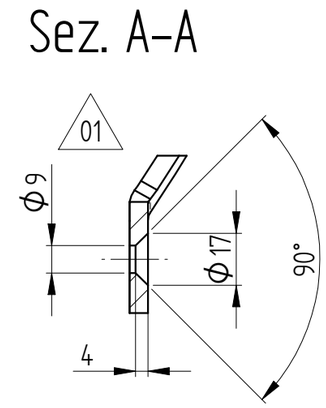

Blech / lamiera s=6,00 mm
Biegeradius / raggio di piega R=6,00 mm

Unbemaßte Biegewinkel / Angoli di piega non quotati = 90°

Rev	Descrizione	Data	Utente	Approvatore
01	Version B: Entgratung der Kanten von R=2mm auf R=1mm reduziert.	12.08.2014	Scherer	Schwalt.F
01	Oberflächenbehandlung und Bohrungsdurchmesser geändert	15.05.2014	Scherer	

Maßstab: Scala: 1 : 2	Werkstoff: Materiale: S235JR	Oberflächenbehandlung: Trattamento superfici: Vedi leggenda in allegato			Gewicht: Peso: 1.00kg
Blatt: Foglio: A3	Allgemeintoleranzen: Tolleranza generale: ISO 2768-m	Oberflächenbeschaffenheit: Naturale qualità delle superfici: EN ISO 1302	Werkstückkanten: Spigoli: ISO 13715	Form- und Lagetoleranzen: Tolleranze di forma e posizione: ISO 1101	Schweißverbindung: Saldatura: ISO 2553
Bemaßung in: Quotazione in: mm	Erstellt: Creato: Scherer	Freigabe: Approv.: Schwalt.F	Artikelkodex: Codice articolo: 70TU0190	Revision: Revisione: 01	Blatt: Pagina: 1/1
Projektion: Proiezione:	Datum: Data: 09.05.2013	Datum: Data: 09.05.2013			IDDOK ".dft" 128568 / Version: Versione: B

Artikelbeschreibung: Descrizione articolo:

Hebel Drehung TF10

Leva per brandeggio TF10

DIN 34

Weitergabe sowie Vervielfältigung dieser Unterlage, Verwendung und Mitteilung ihres Inhalts sind nicht gestattet, soweit nicht ausdrücklich zugestanden. Zuwiderhandlungen verpflichten zu Schadenersatz. Alle Rechte für den Fall der Patenterteilung oder Gebrauchmuster- Eintragung vorbehalten.
Non è permesso consegnare a terzi o riprodurre questo documento, ne utilizzare il contenuto renderlo comunque noto a terzi senza la nostra autorizzazione esplicita. Ogni infrazione comporta il risarcimento dei danni subiti. E fatta riserva di tutti i diritti derivati da brevetto o modelli.