Unterlagen REFERENCES	Nr. NO.	Feld SECTION	Datum DATE	geaendert CHANGED	Beschreibung der Aenderung REVISION RECORD
3D-Datensatz	00		25.05.21	E-KO/IL	AN-5449-01: Zeichnung neu erstellt;
2000/53/EG					
DIN EN ISO 14405					
ISO 13715					
VDA 232-101					
VDA 260					
VDA 2005/2006					
DIN 6930					
DIN 6935					
DIN EN 10051					
DIN EN 10204-3.1					
EN 10149					
KICO WN100					
TL 217					
VW 52000					
VW 91101					

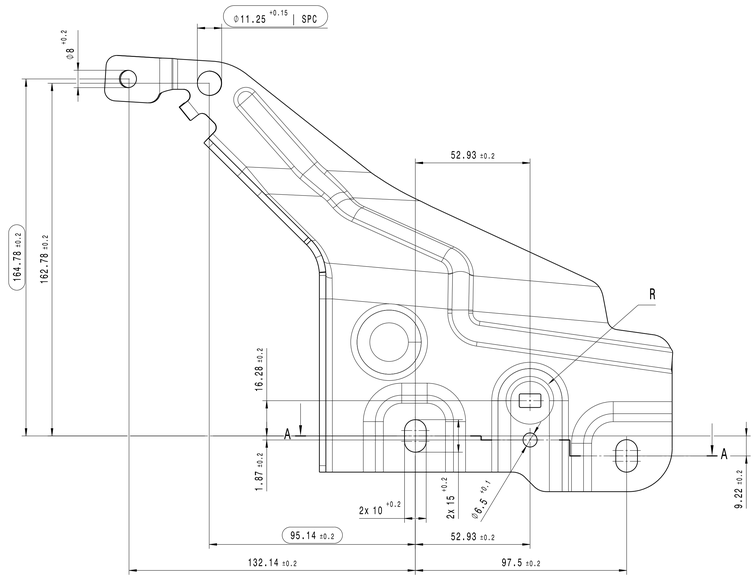

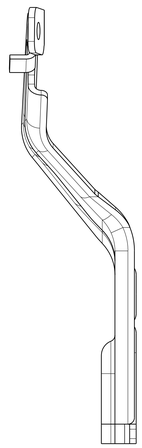

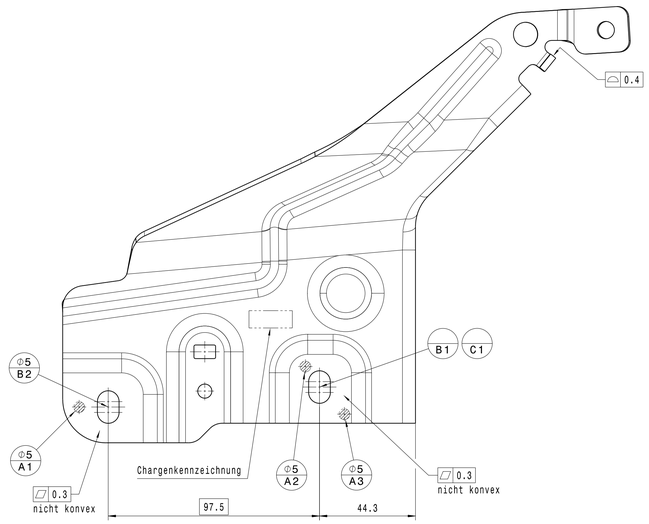

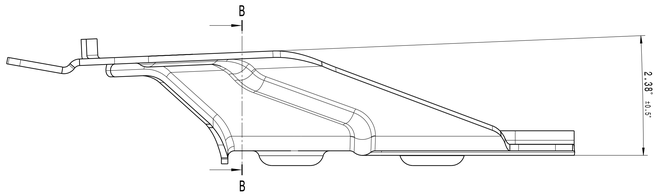

Schnitt A-A

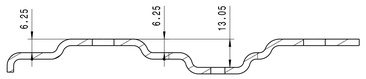

Detail R
2:1

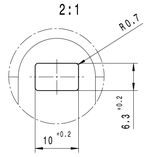

Schnitt B-B

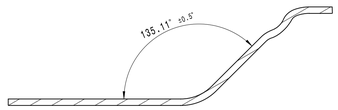

125000 SX + 125000 DX PER ANNO
LOTTI DA 12000 SX + 12000 DX MESE
PESO PEZZO COME DA CARTIGLIO
500 PEZZI IN CASSA SFUSI
SOP 2024
PRIMI PEZZI NEL 2023

URGENTE

ISO

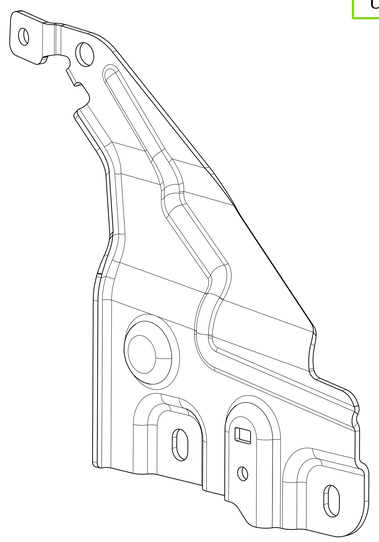

Schadstoffvermeidung nach VW 91101

Werkstoffliche Bemusterung nach VW 52000

Technische Lieferbedingungen DIN 6930-1
Abnahmeprüfzeugnis DIN EN 10204-3.1

Allgemeintoleranzen für Winkelmaße ohne Toleranz nach DIN 6935
Allgemeintoleranzen für Biegehalbmesser ohne Toleranz nach DIN 6935

Walzrichtung frei, Schnittgratrichtung frei
Schnittgrathöhe max. 5% der Blechdicke
Glattschnittanteil ≥ 30%

Bauteil und Bauteilkanten riss- und riefenfrei, frei von scharfen Kanten
und Graten und losen Flittergraten

Kennzeichnung prägend 0.2 bis 0.4 mm
Position der Chargenkennzeichnung "KW JJ" in Absprache mit der
Entwicklung

Temperatureinsatzbereich -40°C bis +120°C
Kurzzeitige Lagertemperatur 210°C / 30 min

Bemerkungen / NOTES

Oberflaechenbeschaffenheit SURFACE FINISH	Werkstueckkanten EDGE FINISH
VDA 2005, VDA 2006	ISO 13715

Allgemeintoleranz fuer Nennmaße ohne Toleranz
GENERAL TOLERANCE FOR NOMINAL DIMENSIONS WITHOUT TOLERANCE: DIN 6930-m

Alle unbemaßten Geometrien unterliegen der Allgemeintoleranz und sind dem Datensatz zu entnehmen.
UNDIMENSIONED GEOMETRY TO BE TAKEN FROM DATA RECORD WITH RESPECT TO THE GENERAL TOLERANCE.

Alle Maße gelten fuer das Fertigteil einschließlich Oberflaechenschutz.
ALL DIMENSIONS APPLY TO THE FINISHED PART INCLUDING SURFACE PROTECTION.

Umweltrichtlinien genaeß 2000/53/EG und VDA 232-101 muessen im jeweils gueltigen Stand erfuellt sein.
ENVIRONMENTAL SPECIFICATIONS ACC. TO 2000/53/EG AND VDA 232-101 MUST BE FULLFILLED IN THE CURRENT VERSION.

Bauteilkennzeichnung nach VDA 260 / PART IDENTIFICATION ACC. TO VDA 260

Maßgebend ist der deutsche Text. / ONLY THE GERMAN LANGUAGE VERSION OF THIS TEXT SHALL BE BINDING.

3D-Datensatz / 3D-DATA: AN5449001002__00__UNTERTEIL.CATPart

Bei Aufnahme auf dem Bezugssystem A/B/C gilt allgemein:
1 | A | B | C
für alle wirklichen Geometrieelemente
Ø0.4 | A | B | C
für Achsen von rotationssymetrischen Geometrieelementen
0.6
für Mittellinien und -ebenen von nicht rotationssymetrischen Geometrieelementen

© KICO GmbH
Vertraulich! Alle Rechte vorbehalten. Weitergabe oder Vervielfältigung ohne vorherige schriftliche Zustimmung der KICO GmbH untersagt.
Confidential! All rights reserved. Reproduction or distribution without prior written consent of KICO GmbH prohibited.

Das Original ist an dieser Stelle rot gestempelt!
IN THIS FIELD THE ORIGINAL IS STAMPED RED!

CAD-System / CAD-SYSTEM	CATIA V5R28	Tolerierungsgrundsatz nach / TOLERANCING PRINCIPLE ACC. TO	DIN EN ISO 14405 Ⓔ
Werkstoff / MATERIAL	1.0976 (S355 MC) n. EN 10149-2 .	Konstruktionsverantwortung / DESIGN RESPONSIBILITY: Name / NAME	Hartmann
Werkstoffbehandlung / MATERIAL TREATMENT	.	Abteilung / DEPARTMENT	E-KO
Halbzeug / SEMI FINISHED PRODUCT	Band DIN EN 10051 - 3 (=0.1)	Telefon / PHONE	-195
Oberflaechenschutz / SURFACE PROTECTION	VW 13750 Ofl - c610 n. TL 217	geprueft / CHECKED	
Gewicht / WEIGHT (kg): errechnet / CALCULATED	0.583	Freigabe / RELEASE	
gewogen / WEIGHTED	.	Projekt-Nr. / PROJECT-NO.	5449-01
Kostentraeger / COST OBJECT	544901	Register-Nr. / REGISTER-NO.	DMS
Sicherh.-Doc. / SAFETY DOC.	•	Benennung / TITLE	Unterteil .
Maßstab / SCALE	1:1 (2:1) .	KICO-Sachnummer / KICO-BASIC NUMBER: links gezeichnet / LEFTHAND DRAWN	AN 5449 01 002
		rechts gespiegelt / RIGHTHAND MIRRORED	AN 5449 51 002
Format / SIZE	A0	Blatt / SHEET	1
von / OF	1		

NUR ZUR ANFRAGE!

FM4300000