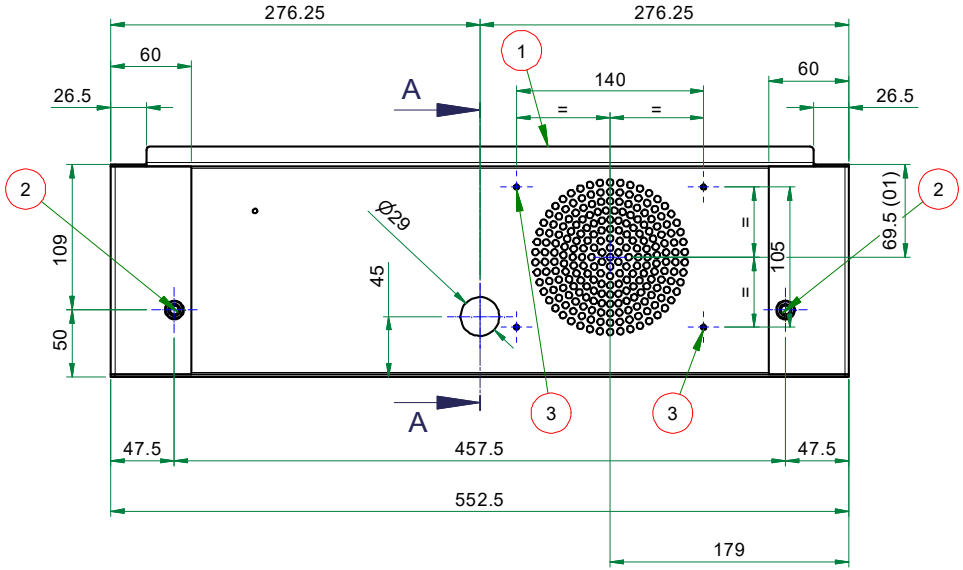

A-A (1 : 4)

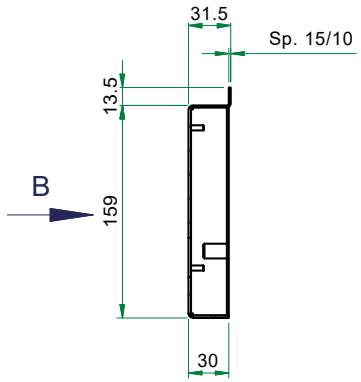

Vista da "B" (1 : 7)

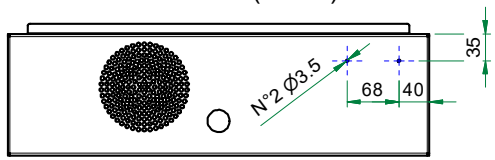

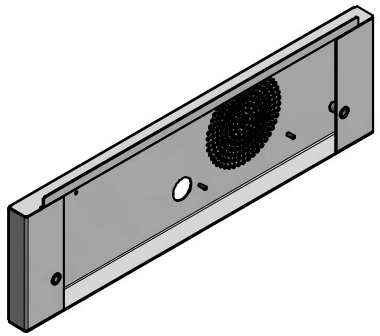

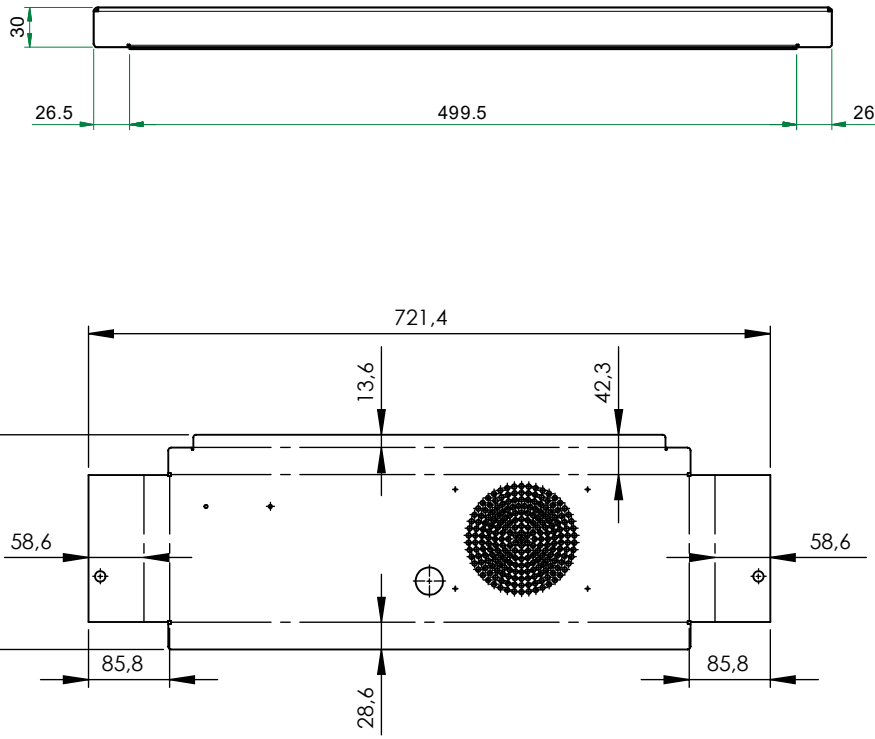

N.B.: Eliminare bave e spigoli vivi

CAVA 10-12

POS	CODICE	DENOMINAZIONE	QTÀ
3	M4 L10 Cu	BARRA M4 L=10 A SALDARE	4
2	Inserto M8	Inserto femmina a pressione M8	2
1	28086237CFZPVB	LAMIERA	1

REV.	DESCRIZIONE REVISIONE	DATA	FIRMA
01	Modificata posizione ventola per interfernza su telaio. 179 era 169, 69.5 era 74.5.	17/09/2020	-

DOCUMENTO TECNICO CONFIDENZIALE
RIPRODUZIONE E/O DISTRIBUZIONE VIETATA

DATA: 01/07/2020

SCALA: 1 : 4

A3

= QUOTA IMPORTANTE

QUOTE SENZA INDICAZIONE DI TOLLERANZA:
- LAVORAZIONI MECCANICHE : UNI EN 22768 - mK
- SALDOCARPENTERIE : ISO 13920 - AE
- GETTI : UNI ISO 8062 - CT7

MATERIALE : EN 10025 S235 JR

PESO : N/A

TRATTAMENTO TERMICO :

RIVESTIMENTO SUPERFICIALE : CATAFORESI + ZINCATURA A POLVERE + VERNICIATURA

DENOMINAZIONE :

COPERTURA POST.

CODICE ARTICOLO : 28086237CFZPVB

REV. : 01