PROPRIETA' DELLA FRIULSIDER S.p.A. SENZA AUTORIZZAZIONE SCRITTA DELLA STESSA IL DISEGNO NON POTRA' ESSERE UTILIZZATO PER LA COSTRUZIONE DELL'OGGETTO RAPPRESENTATO NE VENIRE COMUNICATO A TERZI O RIPRODOTTO, LA SOCIETA' TUTELA I PROPRI DIRITTI A TERMINE DI LEGGE.

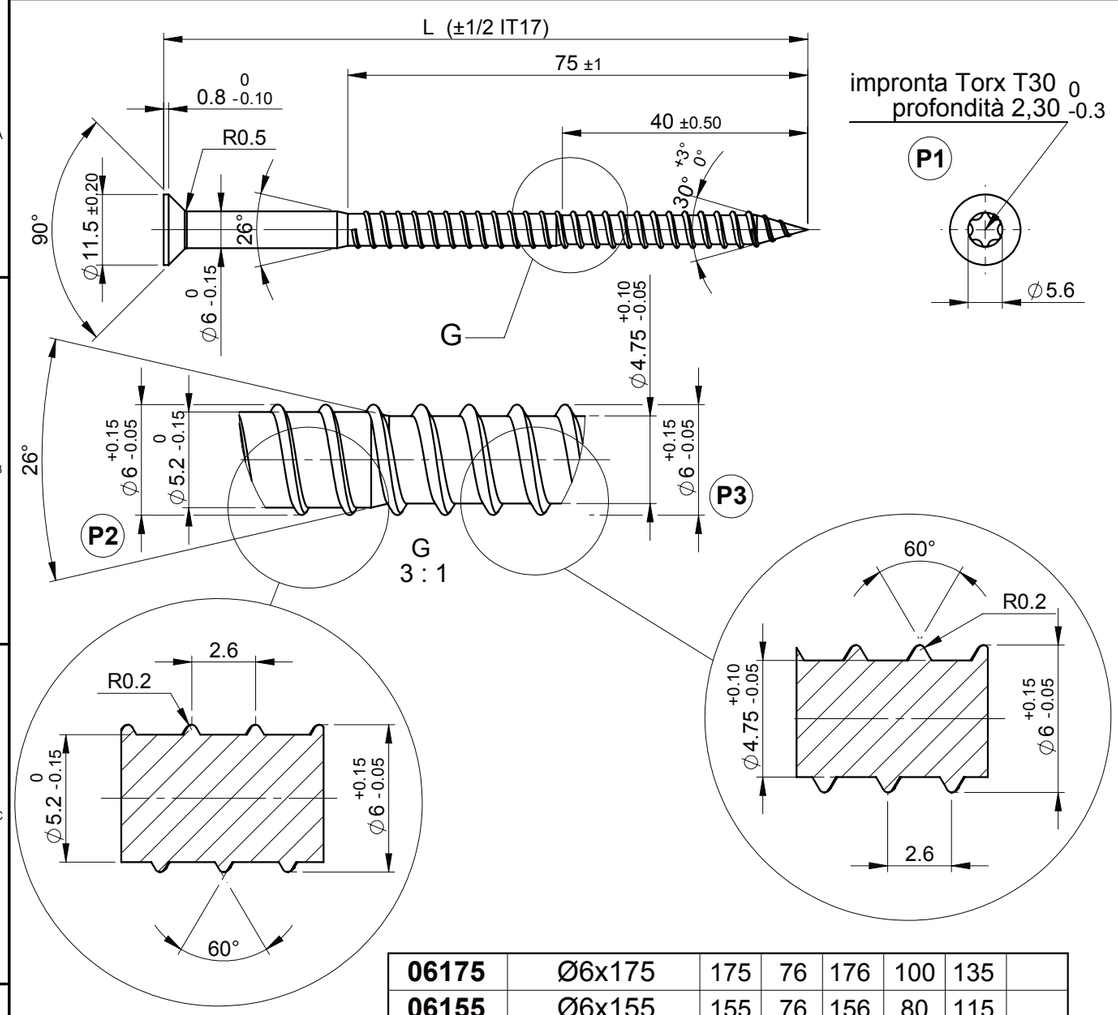

06175	Ø6x175	175	76	176	100	135	
06155	Ø6x155	155	76	156	80	115	
06125	Ø6x125	125	76	126	50	85	
06105	Ø6x105	105	76	106	30	65	
06085	Ø6x85	85	76	86	10	45	
(. . . .)	Denominazione	L	L1	L2	C	C1	S

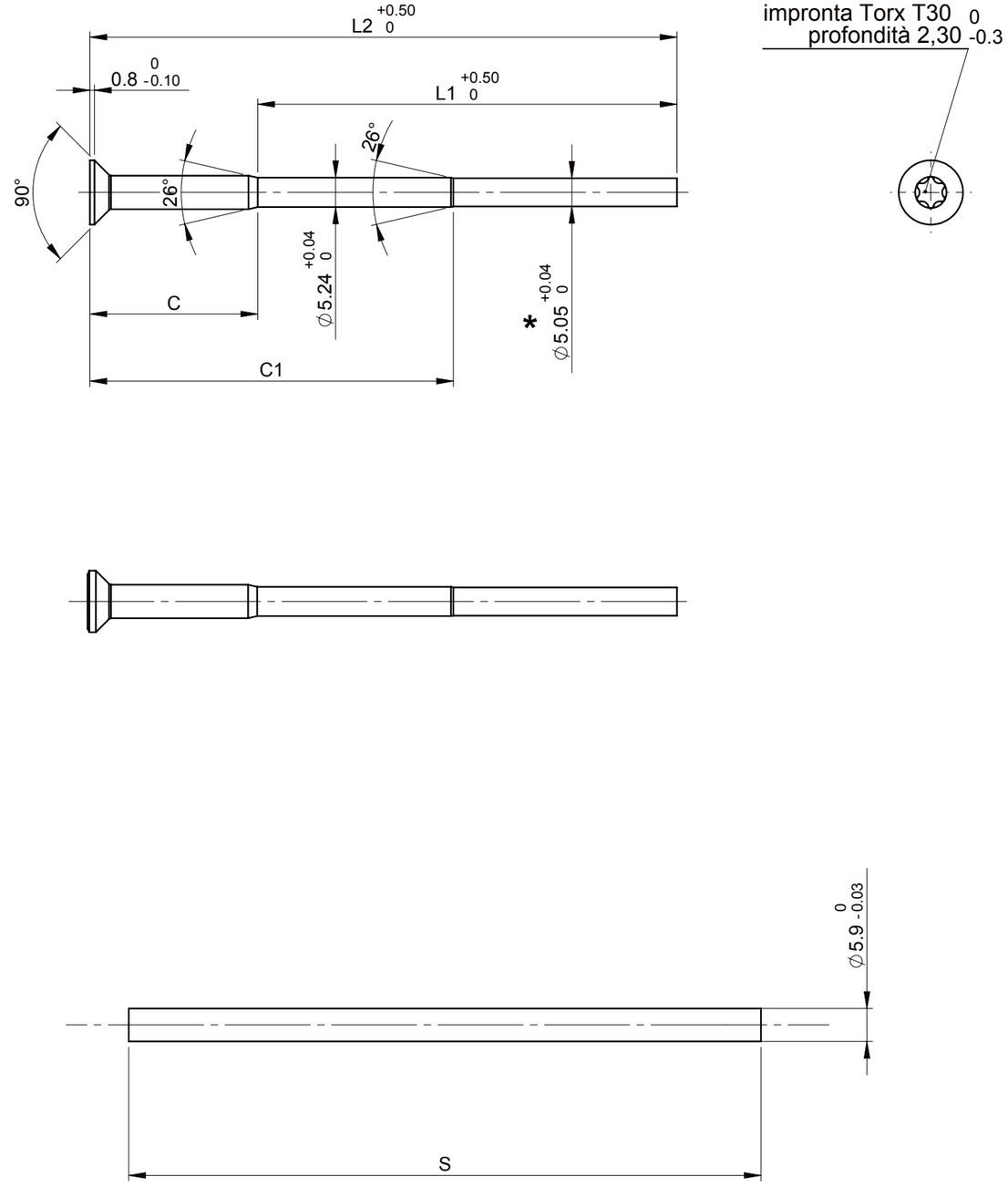

05763b(. . . .)	Vite grezza + zincatura bianca 5µm secondo specifica ST003
05763a(. . . .)	Vite grezza in acciaio da stampaggio a freddo C.nom <0,1 Rm 520N/mm² Classe minima 5.8
CODICE	DENOMINAZIONE

TRATTAMENTO / TREATMENT: Vedi Tabella / See Table

MATERIALE / MATERIAL: Acciaio al carbonio semplice

P CARATT. PRINCIPALE / MAIN CHARACTERISTIC
◯ OBBLIGO DOCUM. CARTA DI CONTROLLO / TEST CERTIFICATE MUST BE EXHIBITED
* INTERVENTI DI MODIFICA / ADJUSTMENTS

RESPONSABILITÀ	DISEGNATO	CONTROLLATO	APPROVATO	DESCRIZIONE MODIFICA
DATA	24/10/2014	24/10/2014	24/10/2014	modificato dimensione riduzione era 5.03
FIRMA	G. SIMONIT	M. CERNOIA	M.FRANZOSO	

friulsider FM ®

DENOMINAZIONE / DENOMINATION: Vite Ø6 doppia riduzione per tassello X5 impronta T30

SOSTITUISCE DIS. N°: 7331.01

SCALA / SCALE: 1:1

CODICE: Vedi tabella/See Table

N° DISEGNO / DRAWING No.: **05763006**

N° REV. / REV.No.: **.04**

N ▽

SIMBOLO / GRADO DI RUGOSITA': N3 N4 N5 N6 N7 N8 N9 N10 N11 N12 — micron 0.1 0.2 0.4 0.8 1.6 3.2 6.3 12.5 25 50 — micron in 4 8 16 32 63 125 250 500 1000 2000 — Ra AA CLA

DI FORMA E POSIZIONE: oscillazione circolare 0.2

DI FORMA E POSIZIONE simmetria: 100/300 300/1000 1000/3000 — 0.6 0.8 1

DIMENSIONI ANGOLARI: <400 >400 — 0.6 ±0°5'

DIMENSIONI ANGOLARI: 10/50 50/120 120/400 — ±0°30' ±0°20' ±0°10'

DIMENSIONI ANGOLARI: <10 — ±1°

SMUSSI: 0.5/3 3/6 >6 — ±0.2 ±0.5 ±1

DIMENSIONI LINEARI: 0.5/3 3/6 6/30 30/120 120/400 400/1000 1000/1200 — ±0.1 ±0.1 ±0.2 ±0.3 ±0.5 ±0.8 ±1.2

TOLLERANZE GENERALI: UNI - ISO 2768 m - k — Valore Nominale / Scostamento Limite