DOCUMENTO RISERVATO A TERMINI DI LEGGE : E' VIETATO RIPRODURLO, COMUNICARLO O RENDERLO ACCESSIBILE A TERZI, ETC... SENZA NOSTRA AUTORIZZAZIONE SCRITTA

DOCUMENT RESERVED FOR THE TERMS OF THE LAW: IT IS FORBIDDEN TO REPRODUCE IT, COMMUNICATE IT OR MAKE IT ACCESSIBLE TO THIRD PARTIES, ETC... WITHOUT OUR WRITTEN PERMISSION

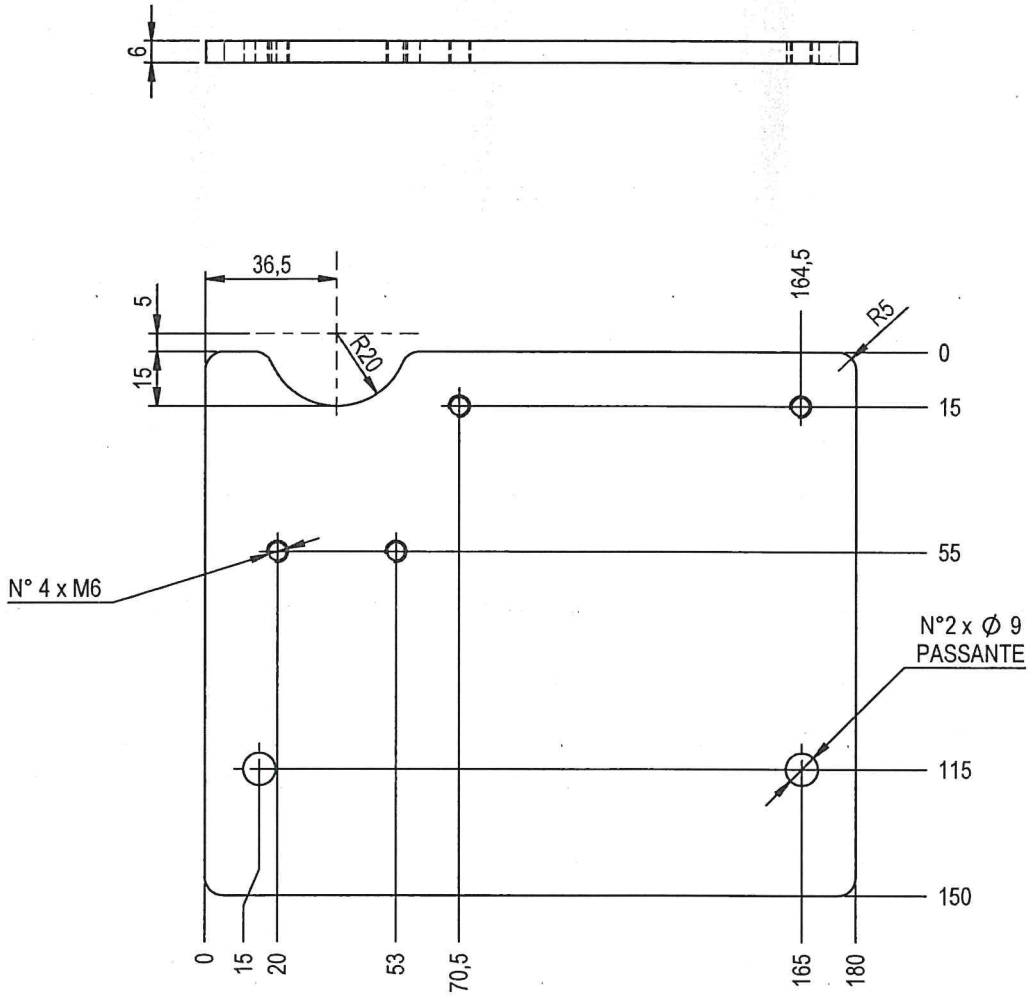

SBAVARE GLI SPIGOLI VIVI

ITEM	Q.Tà	Descrizione	Spessore lamiera	Materiale	Massa
1	1	Lamiera	6	S235JR (Fe360B)	1.233

TOLLERANZE GENER.SECONDO UNI EN 22768/1 - CLASSE MEDIA

DIMENSIONI LINEARI							DIMENSIONI ANGOLARI				
> 0,5 ÷ 6	> 6 ÷ 30	> 30 ÷120	>120 ÷400	>400 ÷1000	>1000 ÷2000	>2000 ÷4000	÷ 10	> 10 ÷ 50	> 50 ÷120	>120 ÷400	÷400
±0.10	±0.20	±0.30	±0.50	±0.80	±1.20	±2.00	±1°	±0°30'	±0°30'	±0°20'	±0°5'

REVISIONI / REVISIONS

- - 14/06/2022 -
- - -
- - -
- - -

NOTA / NOTE	NR. PEZZI / QUANTITY	DATA / DATE 09/06/2022	
NOTA / NOTE		PROGETTATO DA / DESIGNED BY	SCALA / SCALE 1:2
NOTA / NOTE	RICAVATO DAL / FROM 525202808	DISEGNATO DA / DRAWN BY FG	
TRATTAMENTO / TREATMENT [ZI] ZINCATO — HRC	PESO / WEIGHT 1.233 Kg	APPROVATO DA / APPROVED BY	FOGLIO / SHEET 1 / 1

DENOMINAZIONE / DESCRIPTION
PIASTRA FISSAG. LINEA DI ALIMENTAZ. ARIA/ACQUA

CODICE / CODE
525203154

REV / REVISION

Formato: A4