23/00419

OR. 4500928834

PZ 82

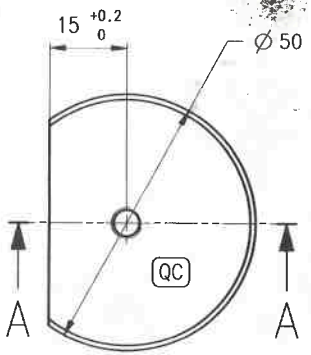

SECTION A-A
SCALE 1:1

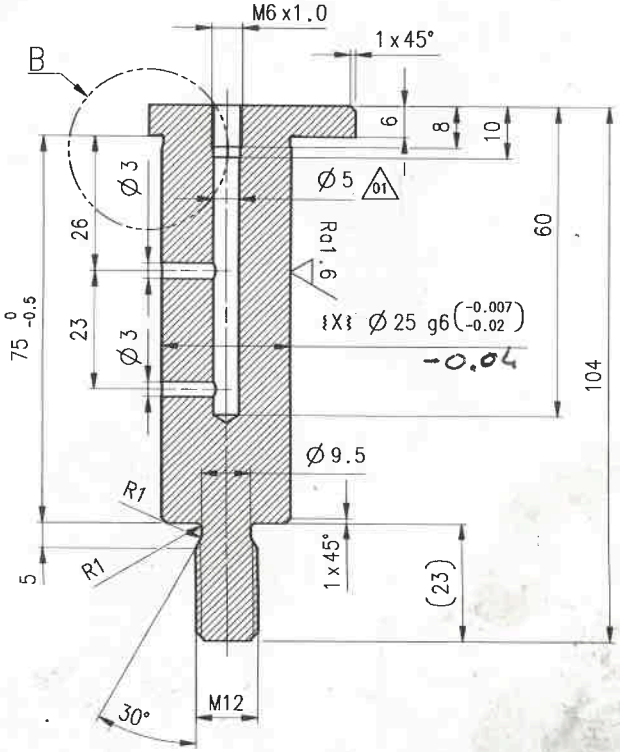

DETAIL B
SCALE 2:1

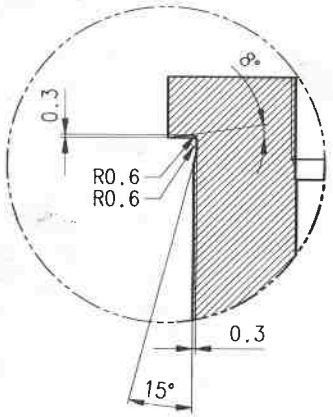

Ra3.2 (Ra1.6)

Trattamento superficiale	ZINC PLATED 15-20µm WHITE
Quota dopo trattamento superficiale	X
Lavorazione mecc. Spigoli	-0.3 ISO 13715 / +0.3 ISO 13715

SPEC.	SH10011	C 00501			
01	FORO MODIFICATO		14-Jul-2022	Insam Mirko	Unterholzner
REV.	MODIFICHE		DATA MODIFICA	MODIFICATO DA	CONTROLLATO DA

MATERIAL - SURFACE TREATMENT / MATERIALE - TRATTAMENTO SUPERFICIALE: 42CrMO4 - 1.7225 EN10083-3	DIMENSION / DIMENSIONE: D50X104	NORM / NORMA	WEIGHT / PESO: 0.374
DESCRIPTION: PIN / DESCRIZIONE: PERNO	BATTIPISTA		ISO 8015 / ISO 14405
	GENERAL TOLERANCES / TOLLERANZE GENERALI: ISO 2768-mK		
ITEM NR. / ART. DI RIF.	DATE / DATA: 20-May-2022	ITEM NUMBER / NUMERO ARTICOLO: 41498042	
D BY / CONTROLLATO DA: terholzner Markus	DESIGNED BY / DISEGNATO DA: Insam Mirko		

A3

PURC-4500928834 MAT 41498042 DRW/D105046221T/01 10006434 2023-0