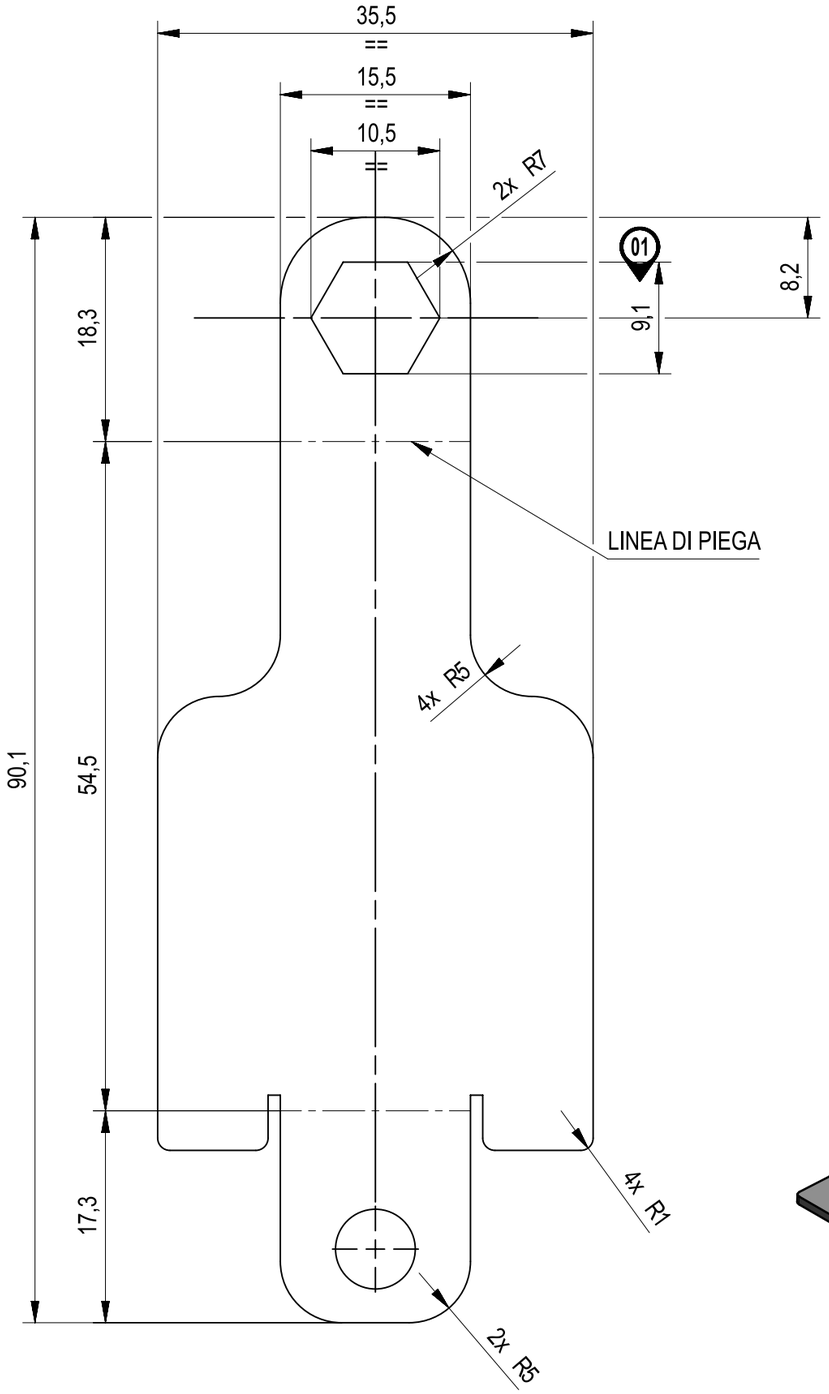

SVILUPPO

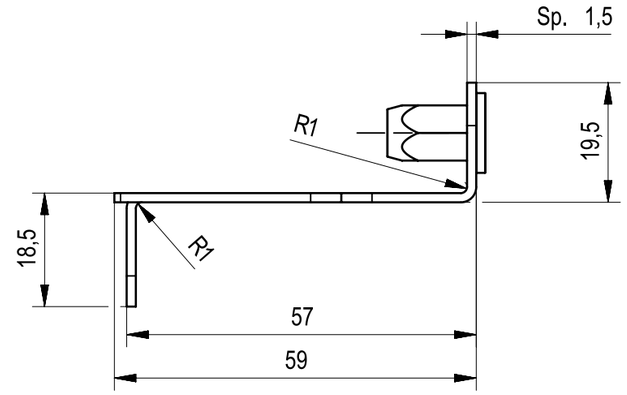

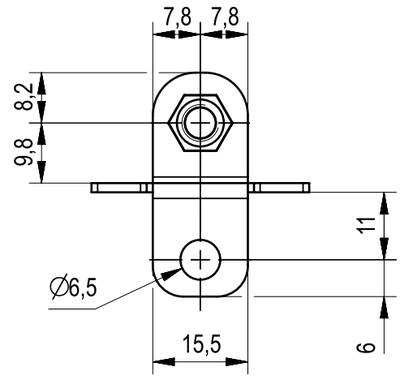

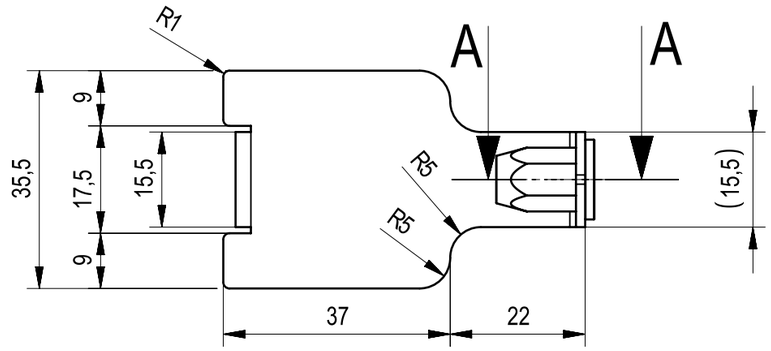

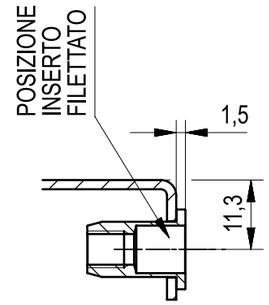

SECTION A-A

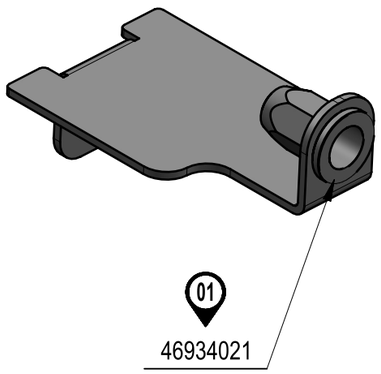

Eseguire Zincatura secondo capitolato A. Carraro 87350002

Do galvanazinc as specification A. Carraro 87350002

073A	2	01	Modificato inserto filettato e forma staffa	C.Marchiori	01-Aug-2022
TIPO	Q.tà	N°	DESCRIZIONE MODIFICA	Modificato	Data

12,5

TOLLERANZE GENERALI/*GENERAL TOLERANCES* : **ALBERI**/*SHAFTS* **h13 FORI**/*HOLES* **H13**
DIMENSIONI LINEARI/*LINEAR DIMENSIONS* : <6±0.1 6÷30±0.2 30÷120±0.5 120÷315±0.8 315÷1000±1.2
DIMENSIONI ANGOLARI/*ANGULAR DIMENSIONS* : ±30' **INTERASSI**/*PITCH* : ±0.5 **FILETTATURE**/*THREADS* : 6H 6g

TRATTAMENTI TERMICI O SUPERFICIALI / *HEAT TREATMENT OR COATINGS*	1		3	**Durezza Sup. (HRC)**/*Skin Hardness* -
	2		**Profondità (mm)**/*Depth* -	**Res. a Cuore (kg/mm²)**/*Core Resistance* -

UNI 936 A3	**SCALA**/*SCALE* 1:1	**MASSA (kg)**/*MASS*	**MATERIALE** / *MATERIAL* S235JR	**STATO GREZZO** / *ROUGH* Lamiera decapp.	**TRATT. GREZZO** / *ROUGH TREAT.*

Il presente disegno è esclusiva proprietà della ditta ANTONIO CARRARO SpA. Ne è vietata la riproduzione o la divulgazione a terzi senza autorizzazione scritta.
This drawing is exclusive property of Antonio Carraro SpA. It is forbidden the reproduction or divulgation to outside parties/third parties without written authorization.

DISEGNATO / *DRAWN* Rend	**DATA** / *DATE* 29-Jul-2021	**Sostituisce il** *Replaces*	**Note**
APPROVATO / *APPROVED*	**DATA** / *DATE*	**Sostituito dal** *Replaced by*	

ANTONIO CARRARO
R&D

DENOMINAZIONE / TITLE
LAMIERA DI FISS. SPORTELLI

GRUPPO/*GROUP* -

CODICE GREZZO/*ROUGH No.*

CODICE DISEGNO / PART No. 3 4902 210

REV. 01

46934021	00	Inserto esagonale filettato M6X16 ST A2K	1
COD.	REV	DESCRIPTION	QTY