NR.	COMPONENTE	TIPO MATERIALE	QTÀ
1	GANCIO	TUBO 50x4	1
2	FISSAGGIO	Lamiera sp 40/10	2
3	RINFORZO	PIATTO 100x10	1

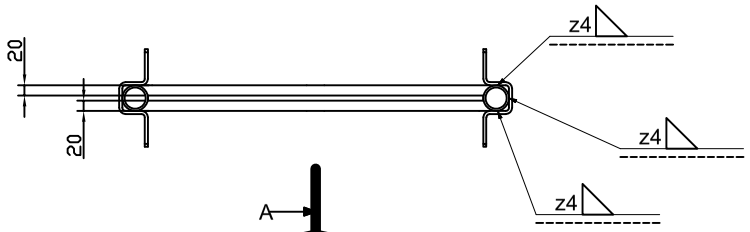

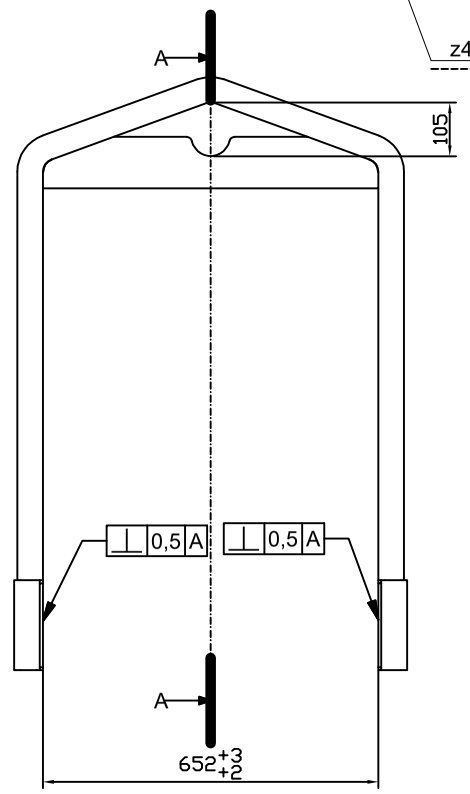

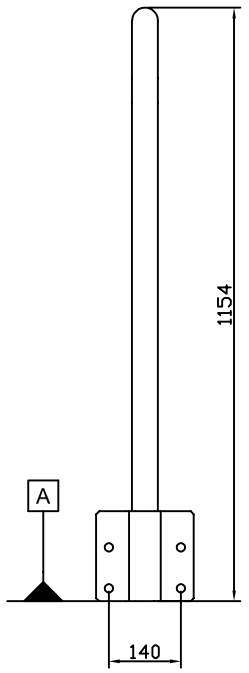

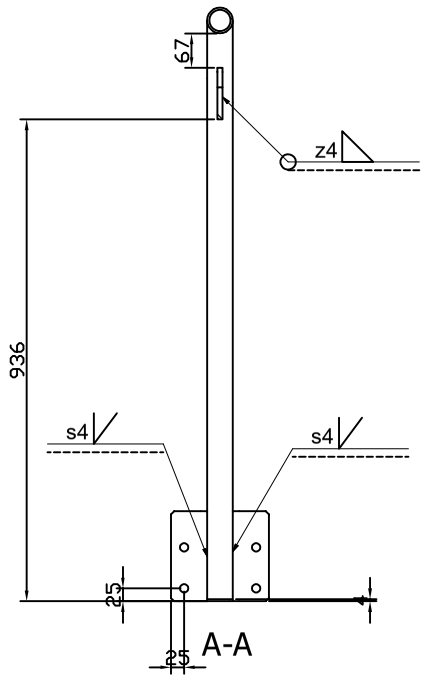

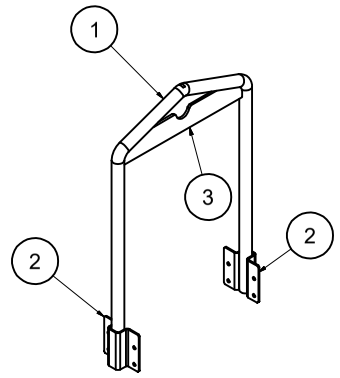

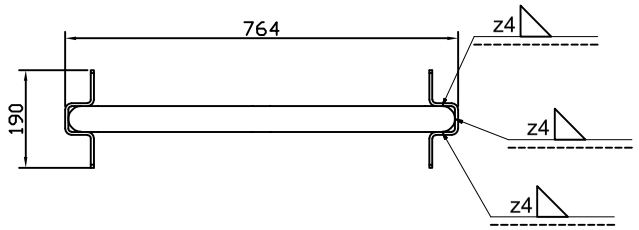

1 - GANCIO

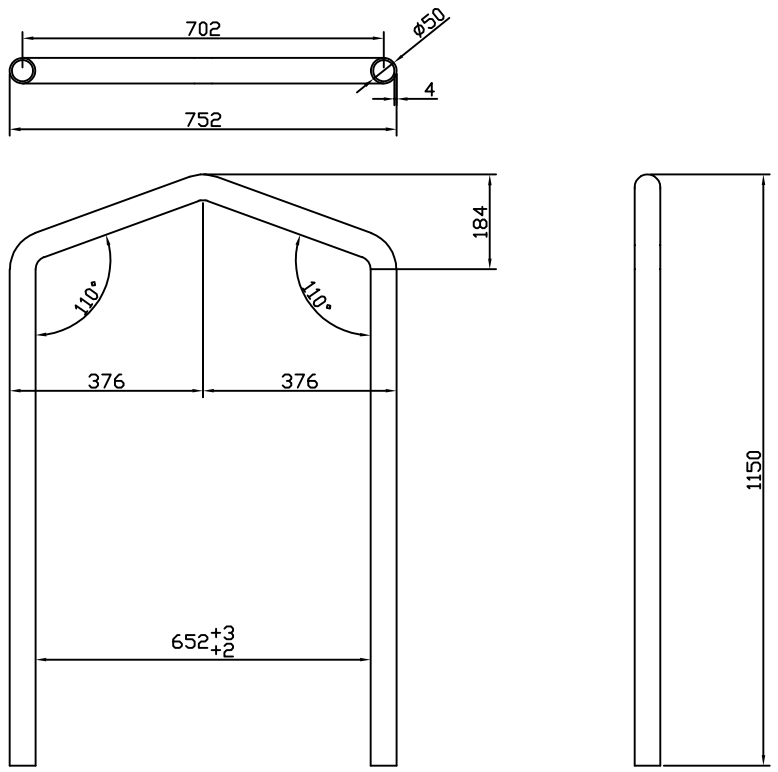

2 - FISSAGGIO

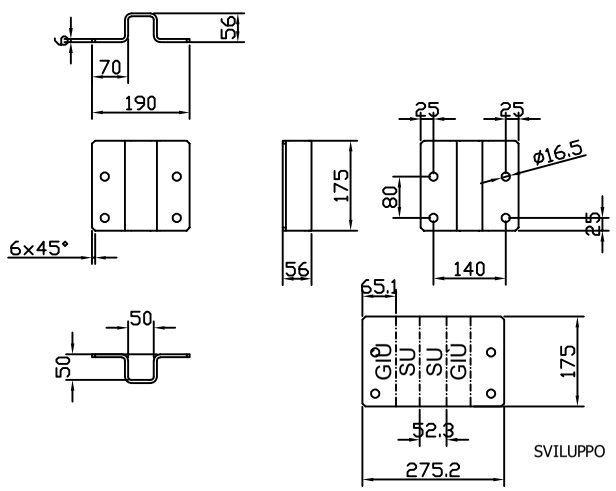

3 - RINFORZO

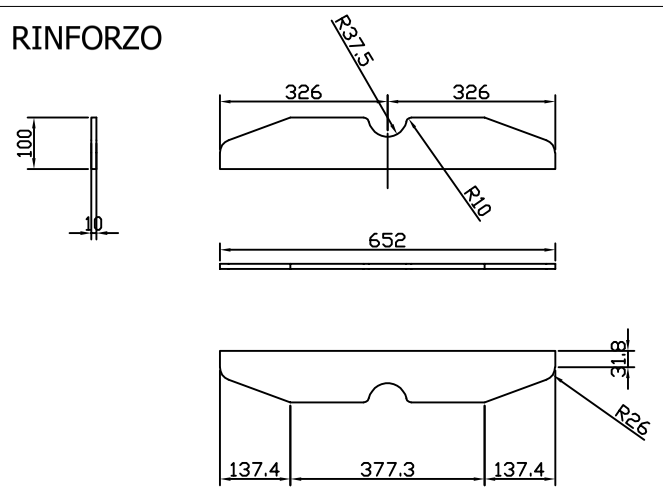

ATTENZIONE:

VERIFICARE INDICAZIONI DI SALDATURA PRIMA DI PRODURRE (PER I COMPONENTI UGUALI VIENE INDICATA LA SALDATURA DI UNO SOLO). SE RITENETE SIA NECESSARIA LA REALIZZAZIONE DI INCASTRI FRA I COMPONENTI, CON AD ESEMPIO CREAZIONE DI FORI, ASOLE E DENTINI DI RISCONTRO, QUESTI DEVONO ESSERE RIPRESI E RICHIUSI CON LA SALDATURA. SE SONO PRESENTI DADI, PERNI O MANICOTTI QUESTI DEVONO ESSERE SALDATI CON VITE O TAPPO AVVITATO E IL FILETTO VA PROTETTO PER LA FASE DI VERNICIATURA.

IN CASO DI DUBBIO, INDICAZIONE MANCANTE O PRESUMIBILMENTE ERRATA, CONTATTARE UTEC PRIMA DI PRODURRE

QUESTO ELEMENTO VERRA' UTILIZZATO COME GANCIO DI SOLLEVAMENTO (ELEMENTO STRUTTURALE).

LE SALDATURE DEVONO ESSERE CERTIFICATE ISO 3834-3.

LA SALDATURA DEVE ESSERE ESEGUITA IN PIANO (PA SECONDO LA NORMA ISO6947)

rev	data	descrizione modifica
00	15/06/2015	Prima emissione – PRELIMINARE

tipologia oggetto:	componente strutturale	smussi non quotati: xx X xx°	fattore correzione per pieghe: k = 0,54
materiale:	S355JR	lavorazione bordi: (ISO13715)	tolleranze generali: UNI22768-mK
trattamento superficiale:	☐ zincatura ☐ cataforesi ☒ verniciatura ☐ altro: _____		accettazione saldatura: UNI5817-D

ONLIS VISA

CODICE/CODE: 133020587–133020588	DISEGNO/DRAWING: N° 103000003011–PR0–00			PESO (kg): 21,5
OGGETTO/ITEM: N GANCIO SOLLEVAMENTO ZEUS 750KG	DISEGNATO DA: Ivan A.	CONTROLLATO DA: Federico P.	APPROVATO DA: Angelo C.	TAV./SHEET: 01/01
DESCRIZIONE/DESCRIPTION: VISTE				

A termini di legge ci riserviamo la proprietà di questo disegno con divieto di riprodurlo.
According to the law we reserve us the right of property. The law forbids the reproduction.
© VISA spa – VIA 1° MAGGIO, 55 – 31043 FONTANELLE TV – ITALY