Tolleranze generali per dimensioni prive di indicazione di tolleranza specifica secondo UNI EN ISO 22768/1	fine	media X	grossolana

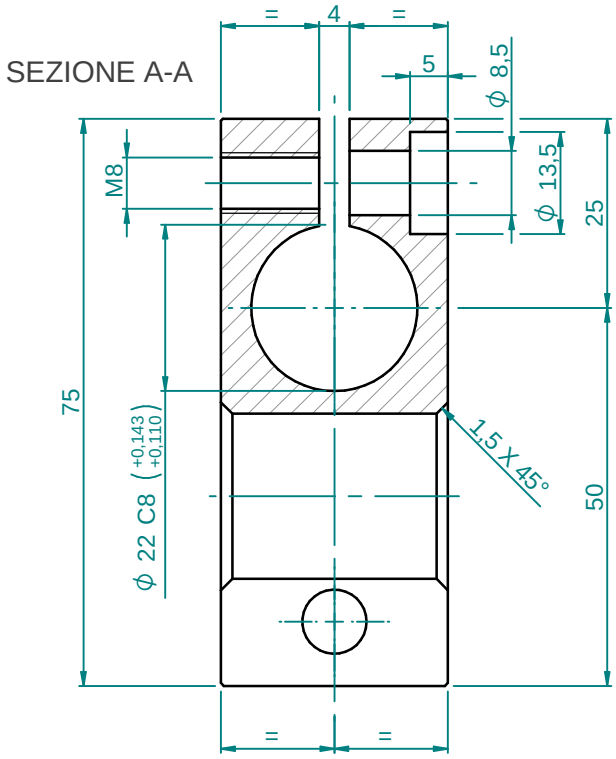

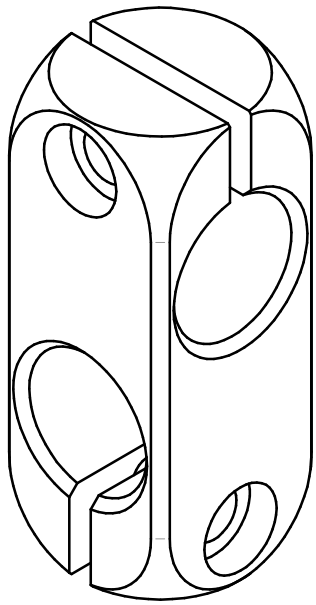

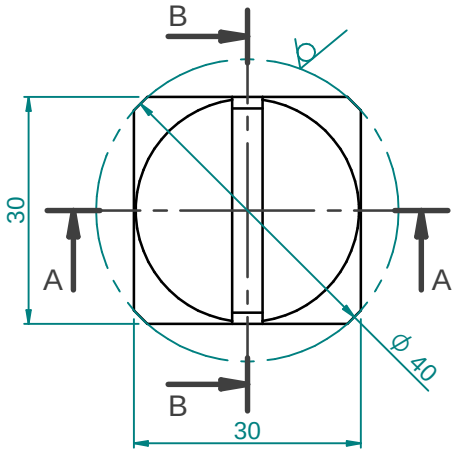

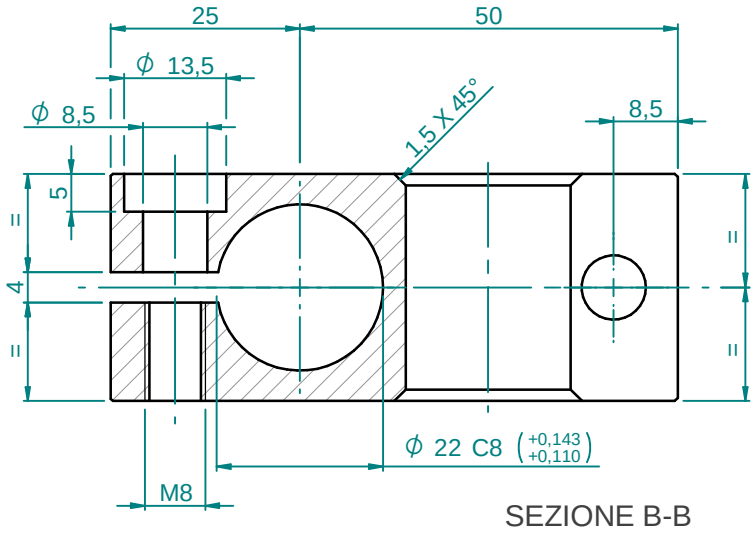

NOTA x i particolari meccanici
A fine lavorazioni smussare tutti i bordi del particolare per evitare spigoli vivi o superfici con bordi taglienti.

N° Programma:	rugosità ✓ (6.3)

n°	descrizione della modifica	data	firma

origine		materiale C40	
tratt. superf.	Nichelatura chimica		data 05/10/2022
tratt. termico			peso 0.28 kg
grezzo/mod. fonderia	Tondo Ø20 - Trafilato	raggi: R1	l. di taglio mt
sostituisce il	4.01.02.AA.002	sm non quotati 0,5x45°	disegn. Vignaga G.
scala 1:1	macchina mod.		verifica
formato A4	descrizione Morsetto fissaggio aste		
	codice P01015027		rev. 00

PECARTECH
via Trieste, 93/C
San Vendemiano
(TV) 31020 - Italia
info@pecartech.com
+39 0438.1841575

Il presente disegno è di proprietà della PECARTECH srl. A norma di legge è vietato riprodurre e comunicare a terzi il contenuto senza autorizzazione scritta dell'azienda proprietaria