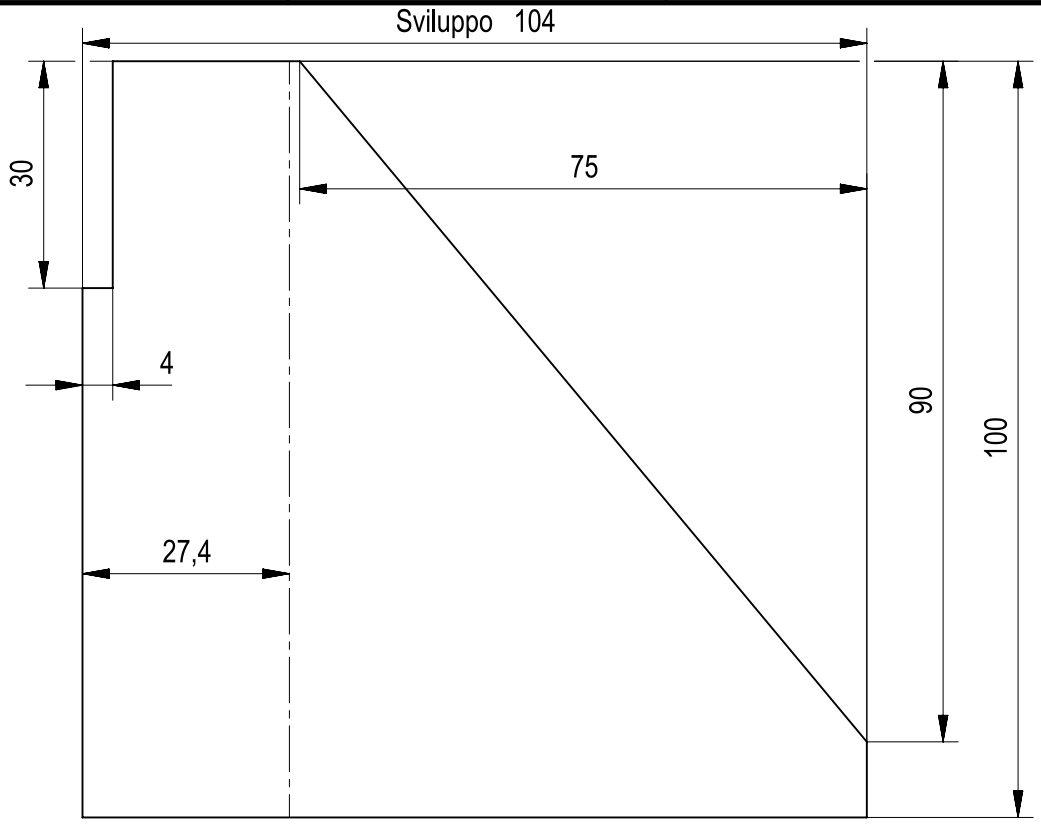

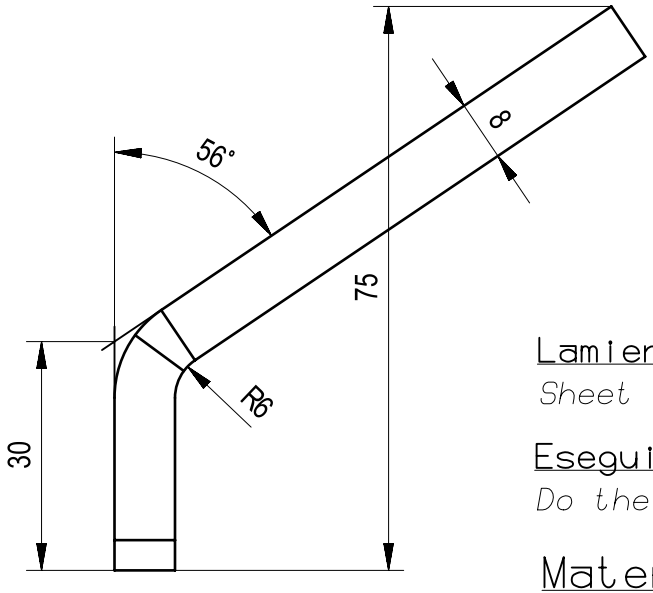

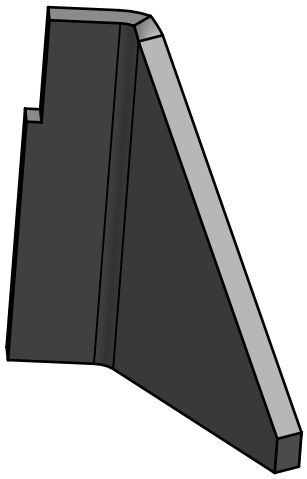

Lamiera spessore 8mm
Sheet metal thickness 8mm

Eseguire uno Dx e uno Sx
Do the right part and the left part

Materiale:S235 J0
alternativa :SSAB laser 250C

TIPO	Q.tà	N°	DESCRIZIONE MODIFICA	Modificato	Data
51-52	1+1				

TOLLERANZE GENERALI/*GENERAL TOLERANCES* : **ALBERI**/*SHAFTS* h13 **FORI**/*HOLES* H13
DIMENSIONI LINEARI/*LINEAR DIMENSIONS* : <6±0.1 6÷30±0.2 30÷120±0.5 120÷315±0.8 315÷1000±1.2
DIMENSIONI ANGOLARI/*ANGULAR DIMENSIONS* : ±30' **INTERASSI**/*PITCH* : ±0.5 **FILETTATURE**/*THREADS* : 6H 6g

TRATTAMENTI TERMICI O SUPERFICIALI / *HEAT TREATMENT OR COATINGS*	1		3		Durezza Sup. (HRC)/*Skin Hardness* -
	2		Profondità (mm)/*Depth* -		Res. a Cuore (kg/mm²)/*Core Resistance* -

UNI 936 A4	SCALA/*SCALE* 1:1	MASSA (kg)/*MASS*	MATERIALE / *MATERIAL* Vedi disegno	STATO GREZZO / *ROUGH*	TRATT. GREZZO / *ROUGH TREAT.*

Il presente disegno è esclusiva proprietà della ditta ANTONIO CARRARO SpA. Ne è vietata la riproduzione o la divulgazione a terzi senza autorizzazione scritta.
This drawing is exclusive property of Antonio Carraro SpA. It is forbidden the reproduction or divulgation to outside parties/third parties without written authorization.

DISEGNATO / *DRAWN*	DATA / *DATE*	Sostituisce il / *Replaces*	Note C. 3 5017 346/347
M. Favaro	29-Aug-2019		Dx 3 4940 290
APPROVATO / *APPROVED*	DATA / *DATE*	Sostituito dal / *Replaced by*	

ANTONIO CARRARO
R&D

DENOMINAZIONE / TITLE
Rinforzo silenth-block sx

GRUPPO/*GROUP* -

CODICE GREZZO/*ROUGH No.*

CODICE DISEGNO / PART No. 3 4940 289

REV. P00