MISURE LINEARI CON TOLLERANZE: 0.0 > 400 mm 0.00 > 60 mm
FORI CON TOLLERANZE : 0.0 > 150 mm 0.00 > 50 mm e da 0:±18mm
ALBERI CON TOLLERANZE: 0.0 > 150 mm 0.00 > 60 mm

SPAZIO CARTA:

ATTENZIONE! TUTTE LE QUOTE CON INDICAZIONE DI TOLLERANZA SONO CRITICHE.
PER IL FORNITORE: VERIFICARE TUTTE LE QUOTE COMPRESE NEI CAMPI RIPORTATI IN TABELLA E RESTITUIRE IL DISEGNO FIRMATO PER CONTROLLO ESEGUITO.

FILE: H:\STANDARD\5069\DIS-M\5069M15228.dwg

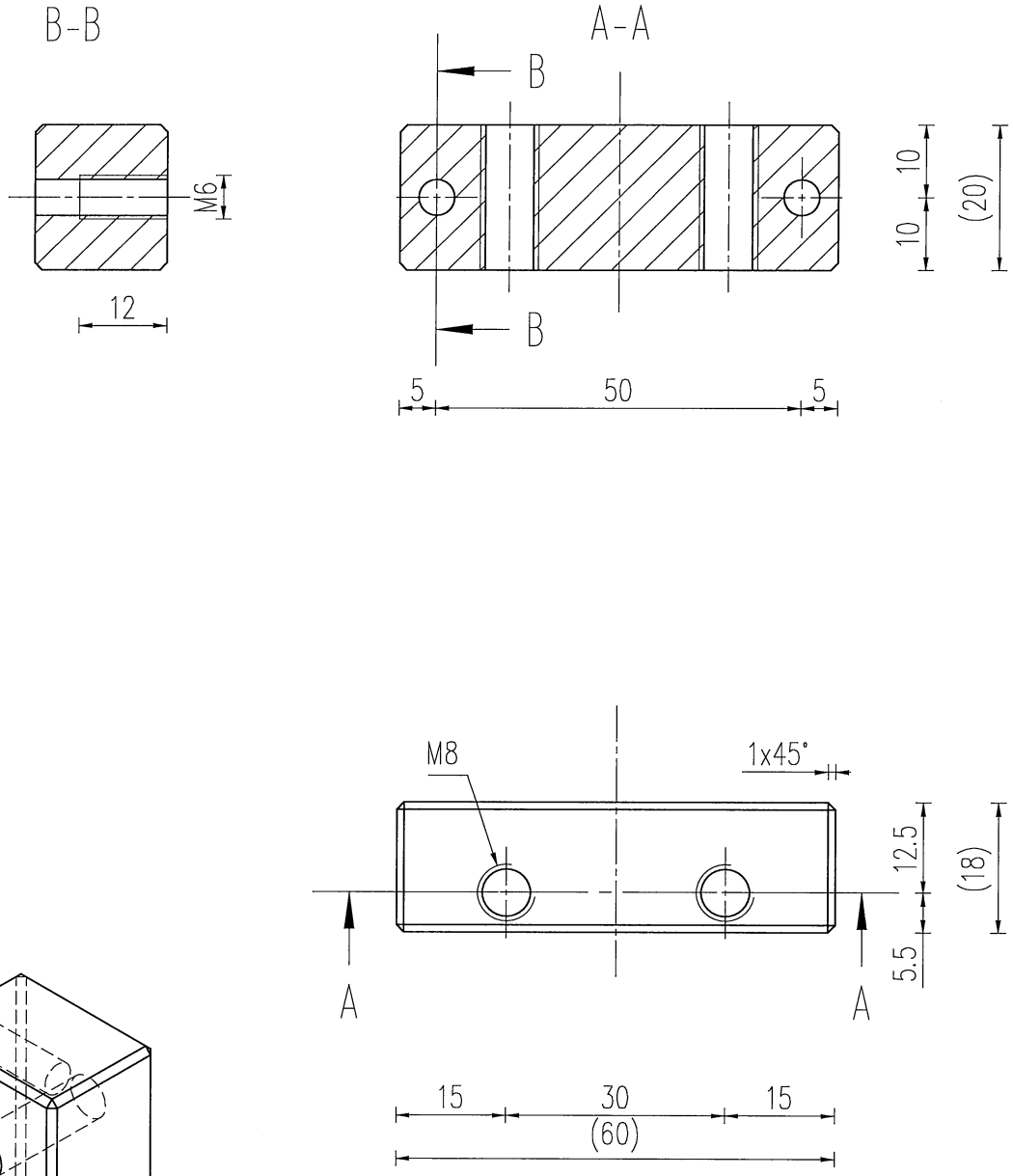

VALIDO PER:
ORDINE NR: 1025
DISTINTA NR:
CNC: ALTRO:

M076A

MATERIALE : PIATTO TRAFILATO Fe360/S235 Sp.20					
TRATT. SUPERFIC. : ZINCATURA		01	26/04/2022	B.B.	MODIFICATE DIMENSIONI TOTALI
COMM. : 5073	PEZZI: 16	REV.	DATA	FIRMA	AGGIORNAMENTI

Mechanica
Handling your future

Mechanica s.r.l. via Ungaresca, 5 - 33080 San Quirino (PN) - Italy Phone: +39 0434 916411

STATO SUPERFICI SECONDO UNI EN ISO 1302 SALVO DIVERSA INDICAZIONE ✓
TOLLERANZE GENERALI DI FORMA SECONDO UNI EN ISO 1101
QUOTE SENZA INDICAZIONE DI TOLLERANZA GRADO DI PRECISIONE m K SECONDO UNI EN 22768 1 2
ELIMINARE SPIGOLI VIVI SMUSSARE 0.5X45° MAX

CODICE	DATA
EA15069M15228	16/03/2022

FIRMA	CONTR.	APPR.
B.B.	BB	

FOGLIO	SCALA	U.M.
A4	1:1	mm

CLIENTE:

DESIGNAZIONE: MENSOLINA FISSAGGIO MAGAZZINO CORTECO

Conforme alle vigenti disposizioni di legge, il presente disegno non puo' essere riprodotto ne ceduto a terzi senza il ns. consenso.

DIS. N.: 5069M15228