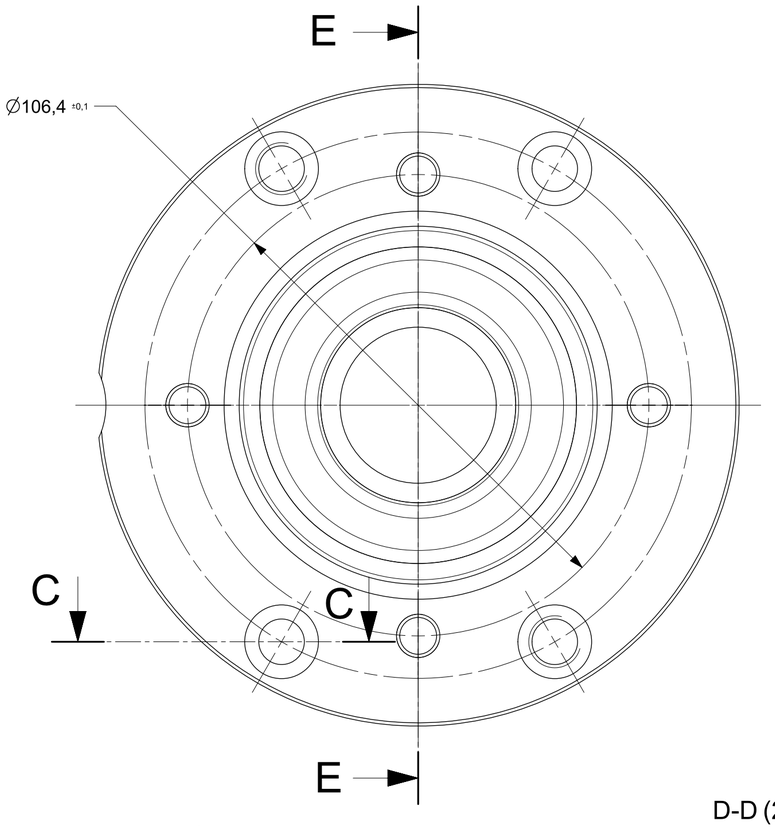

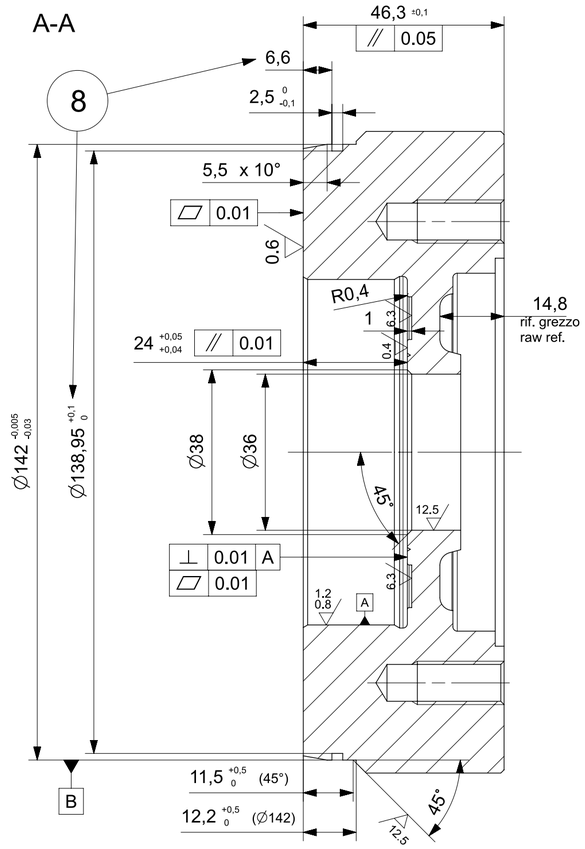

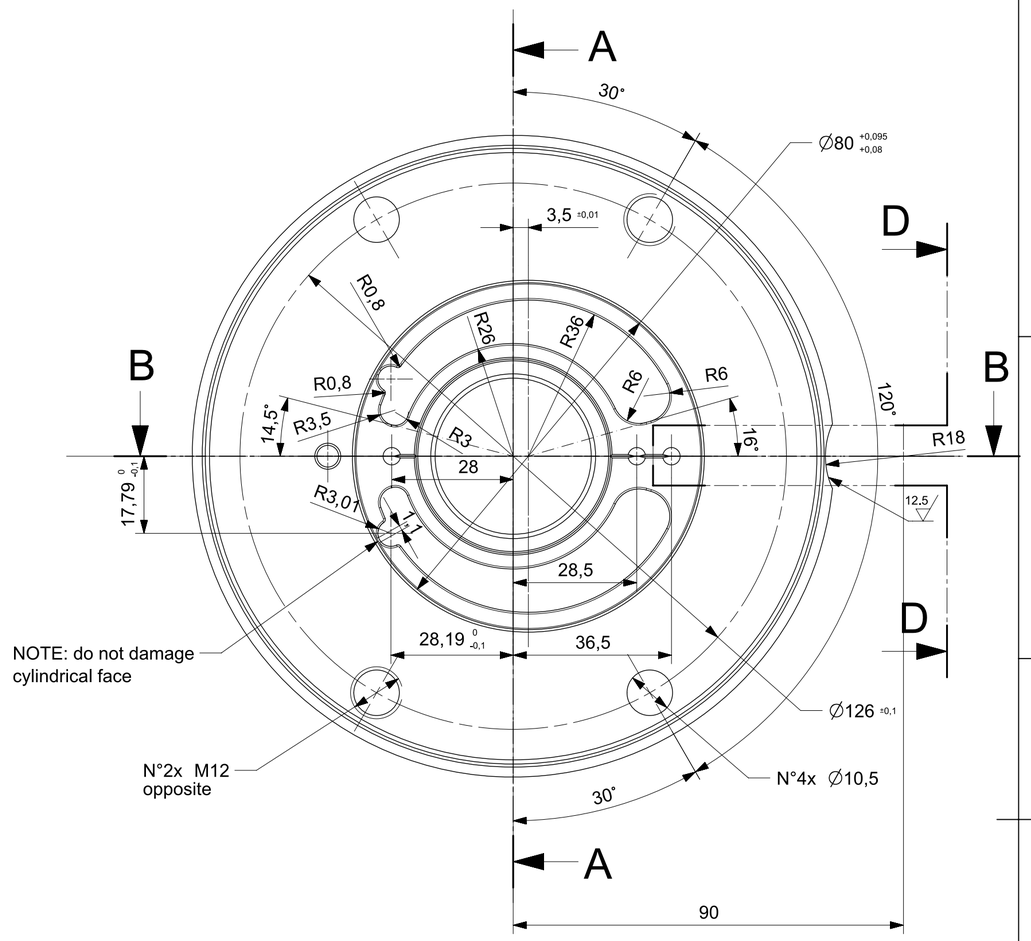

C-C

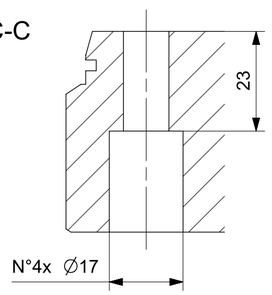

D-D (2:1)

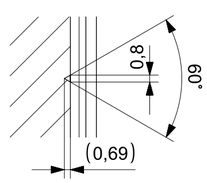

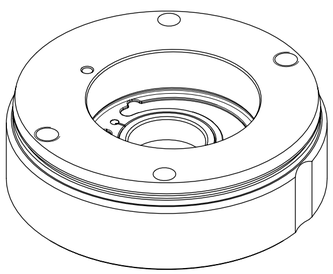

B-B

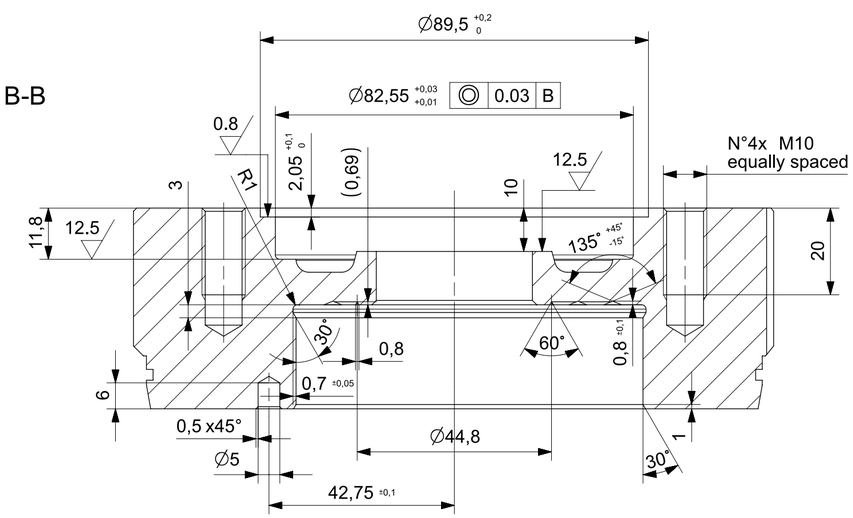

E-E (1:2)
(QUOTE DAL PIENO)

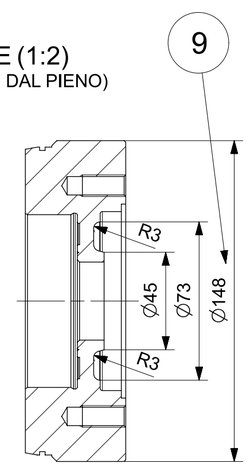

9	RDM 1056: Modified external diameter (from Ø150.3 to Ø148)	MM	12/04/21
8	RDM 966: Modified OR groove	MC	29/10/20
1-7	Refer to pdf		
REVISIONE Revision	DESCRIZIONE DELLA REVISIONE Revision Description	FIRMA Sign	DATA Date

PMP INDUSTRIES

NOTA Pezzo senza bave o spigoli vivi
NOTE Piece without burrs or sharp edges

ISO13715 -0,2 -0,1 +0,5 +0,3

Smussi non quotati/Unquoted chamfers: 1x45°
Raccordi non quotati/ Unquoted fil.: R 0.4-1

TOLL. GEN. SUPERFICI LAVORATE Gen. tol. Machined surfaces	TOLL. GEN. CARPENTERIE Gen. tol. Welded Constructions	TOLL. GEN. FUSIONI (DA GETTO) Gen. tol. Casted parts	TOLL. GEN. PARTI FORGIATE Gen. tol. Forged parts
UNI EN 22768/2 - fH	EN ISO 13920B-F	UNI EN ISO 8062 - CT9	UNI EN 10243 - gr.F

SCALA/Scale	FOGLIO/Sh.	DI / of	FORMATO/Size	CONTROLLI/ Checked	APPROVATO / Appr.
1:1 (1:2-2:1)	1	1	A2	RUT	RUT

DESCRIZIONE: Corpo
Description: Body

DATA / Date: 22/07/2015
DISEGNATO/Drawn: Sant I.
MASSA / Mass - kg: 4.2 ±5%

DESIGNAZIONE: gerotor 28cc SAE A

MATERIALE E TRATT. TERMICO PART. GREZZO / Material & Heat Treatment Raw Part
EN1561 EN-GJL-300

TRATT. TERMICO PART. LAVORATO / Heat Treatment Machined Part

PROFONDITA' TRATT. TERM./Heat Treatm. Depth DOPO LAVORAZ. MECCANICA /After Machining Proc.

DUREZZA SUPERF. / Surf. hardness

TRATT.-RIVEST. SUPERF. / Surface Treatment-Coating: Mnph g 10 f - UNI 9717

RESIST. MECCANICA / Mech. strenght

DUREZZA A CUORE / Core hardness

SOSTITUISCE / Substitutes

DISEGNO N. / Drawing Number: 260.0309 — REV. 9

1.6 / (0.4 / 0.6 / 0.8 / 1.2 0.8 / 6.3 / 12.5 /) = sup non quotate = unquoted surf.

DIS. GREZZO / Raw Mat. Dwg. 260.0177/G

LA PROPRIETA' DI QUESTO DISEGNO E' TUTELATA A TERMINI DI LEGGE. E' VIETATO RIPRODURLO E/O CEDERLO A TERZI SENZA NOSTRA AUTORIZZAZIONE SCRITTA PROPERTY OF THIS DRAWING IS PROTECTED ACCORDING TO THE LAW. IS FORBIDDEN TO REPRODUCE AND/OR DISCLOSE IT TO OTHER PARTIES WITHOUT OUR WRITTEN AUTHORISATION