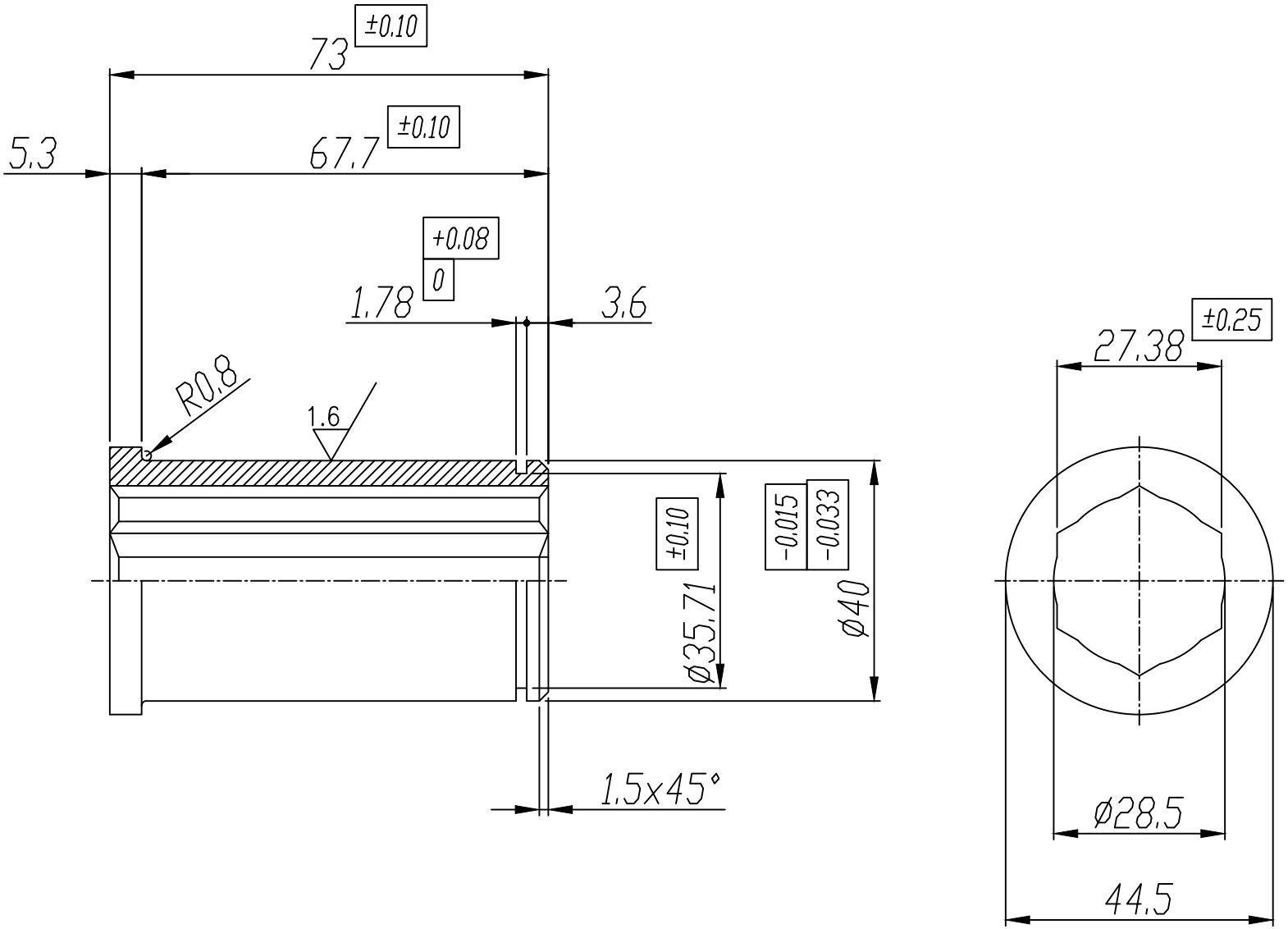

Posiz.	Denominazione	Materiale	N. Pezzi	Peso unit. finito Kg	N. Dis.	N. Codice	Note

Cliente	Materiale: C40	Grezzo	Peso grezzo Kg.	Peso finito Kg.	Scala	N. Pezzi
	Trattamento: FOSFATAZIONE	Stampo N.	Sost. il N.		Dis.: V. ROVERE	Data: 23.11.20
Connessa	Finiture	Modello N.	Sost. dal N.		Contr.	Data
roll-ven spa	DENOMINAZIONE: BUSSOLA RIDUZIONE 44.5-40/27x73				Codice N.	Copie N.
					DIS. N. 31550092	

3.2 [1.6]

TOLLERANZE GENERALI SECONDO UNI EN 22768/2 - mK

RIPRODUZIONE E TRASMISSIONE A TERZI VIETATE A TERMINI DI LEGGE - REPRODUCTION AND TRANSMISSION TO A THIRD PART IS PROHIBITED BY THE LAW