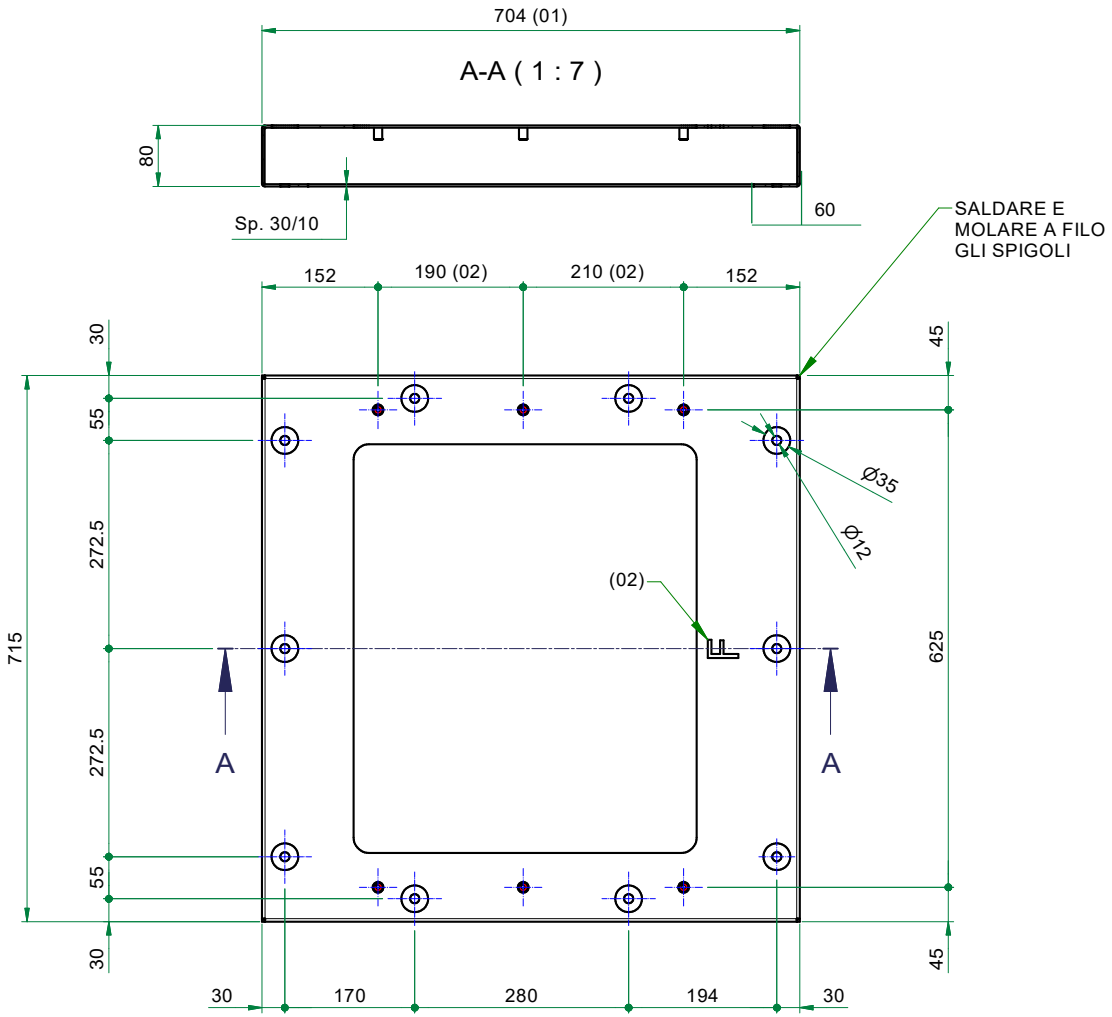

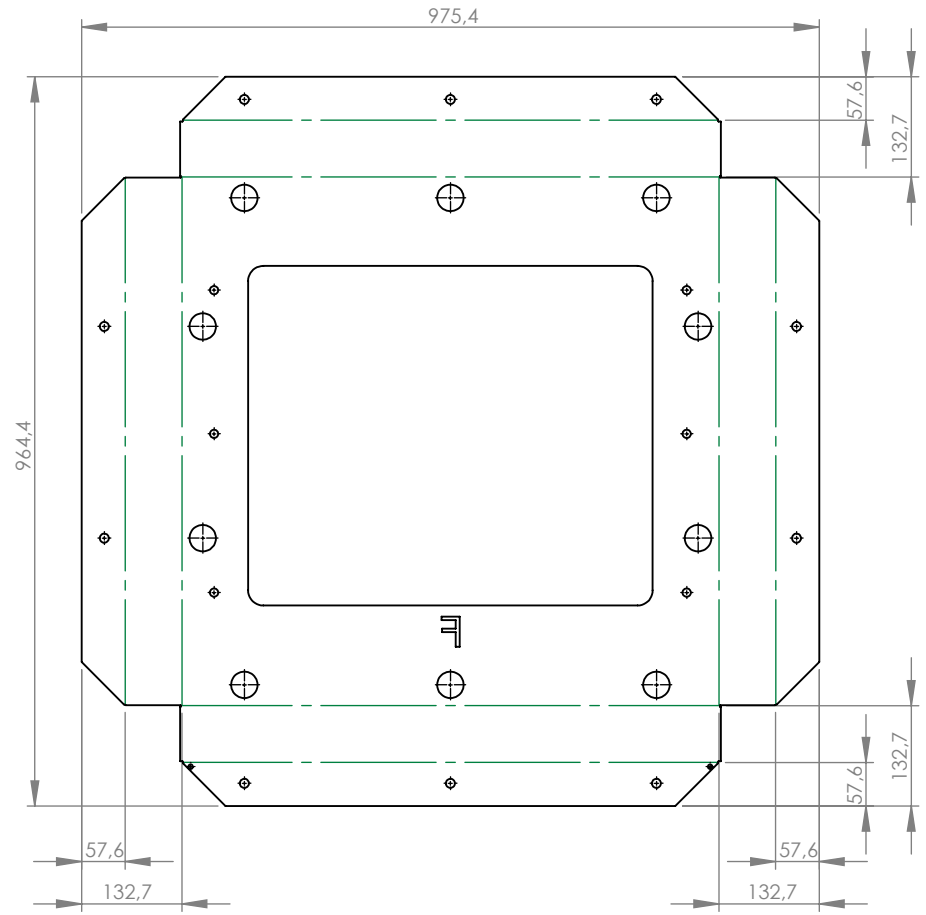

N.B.: Eliminare bave e spigoli vivi

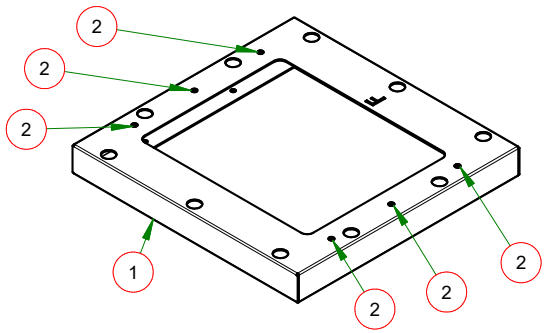

POS	CODICE	DENOMINAZIONE	QTÀ
2	Inserto M8	Inserto a pressione M8	6
1	28084903_01	Lamiera Base	1

REV.	DESCRIZIONE REVISIONE	N° BOLLA	DATA	FIRMA
02	Mod. posizione fori e aggiunta "F"	RS	29/11/2019	-
01	Quota 704 era 654.	RS	05/04/2019	-

DOCUMENTO TECNICO CONFIDENZIALE
RIPRODUZIONE E/O DISTRIBUZIONE VIETATA

DATA: 11/01/2019

SCALA: 1 : 7

A3

= QUOTA IMPORTANTE

MATERIALE: EN 10025 S235 JR

PESO: 13,14 kg

TRATTAMENTO TERMICO:

RIVESTIMENTO SUPERFICIALE:

QUOTE SENZA INDICAZIONE DI TOLLERANZA:
- LAVORAZIONI MECCANICHE: UNI EN 22768 - mK
- SALDOCARPENTERIE: ISO 13920 - AE
- GETTI: UNI ISO 8062 - CT7

DENOMINAZIONE:

LAMIERA PIEDISTALLO

CODICE ARTICOLO: 28084903CFZPVB

REV.: 02