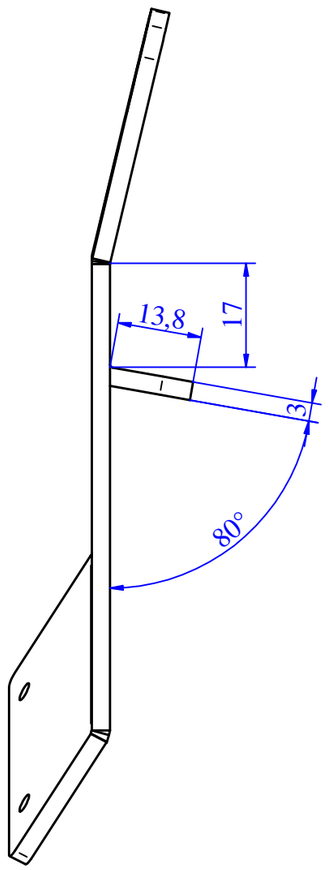

SEZIONE B-B

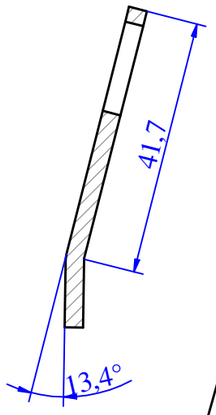

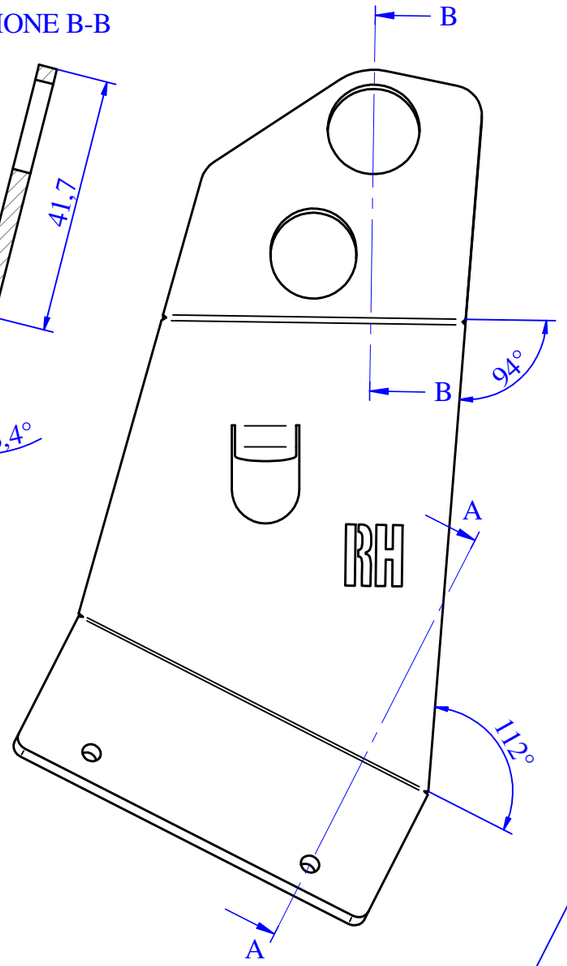

SEZIONE A-A

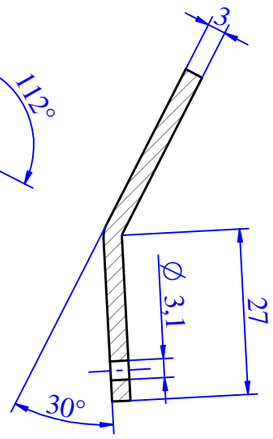

SVILUPPO INDICATIVO
FOLDED THEORICAL

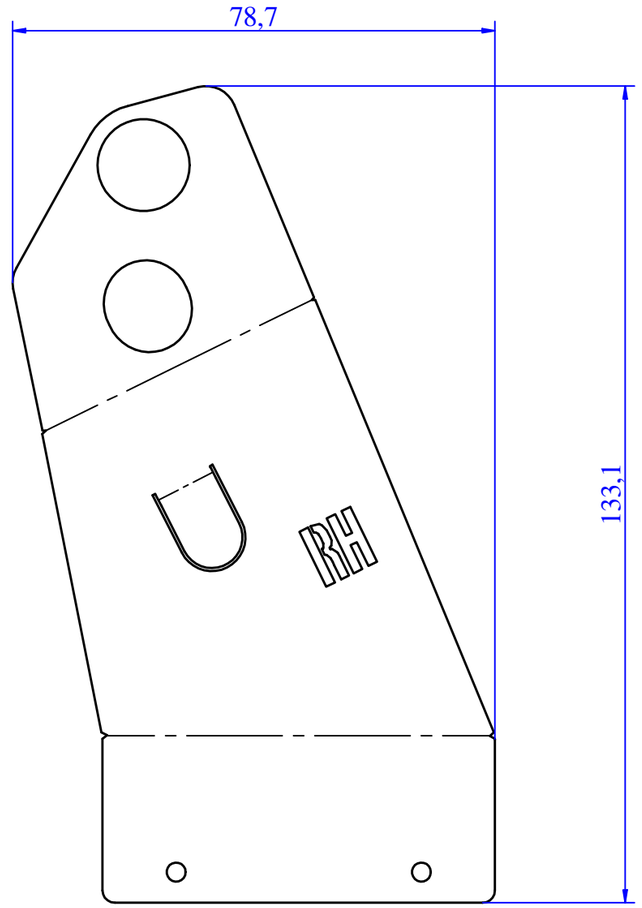

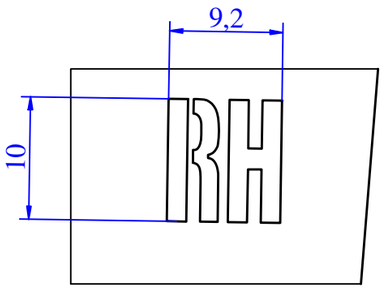

Specifiche di fornitura: i particolari devono essere puliti da qualsiasi residuo di lavorazione. Eliminare bave e spigoli da stampaggio o lavorazione, stormi generali 2°; raggi non quotati:R=1, smussi non quotati: 0.5x45°.Per ogni ulteriore specifica, contattare l'Ufficio Tecnico

Supply specifications: parts must be cleaned from any residual processing. Remove all punching burns after machining or press-forming process, draft angle 2°; fillets not quoted:R=1, chamfers not quoted: 0.5x45°. For other specifications please contact the Technical Department.

Tolleranze generali/General tolerance: UNI EN 22768/1-Media/Medium

Lunghezza e diametro / Lenght and diameter	0,00 6,00	6,00 30,00	30,00 120	120 315	315 1000	1000 2000	2000 4000	> 4000
Tolleranza/Tolerance	±0.1	±0.2	±0.3	±0.5	±0.8	±1.2	±2.0	±3.0

Tolleranze generali per angoli / General tolerance for angular

Angolo/Angular	±0° 5'

Tolleranze geometriche / General geometrical tolerances

▱ 0.3	○ 0.3	// 0.2/100	◎ 0.2
— 0.2/100			⊥ 0.2/100

Revisione Revision	N°scheda N°card	Descrizione modifica Modification detail	Disegnato da Drawn by	Approvato da Approved by	Data approvazione Approvation date
0	79-2021	Emissione disegno Drawing release			/

Codice/Code: **40232017**

Materiale/Material: S 235 UNI EN 10025 (Fe360)

Descrizione del grezzo/Blank description: Lamiera/Sheet metal

Spessore/Thickness: 30/10 /

Trattamento/Treatment: /

Finitura superficiale/ Surface finishing

Data creazione/Creation date: 03/04/2020

Disegnato da/Drawn by

Sostituisce/Replace: /

Pagina/Page: 1/1

European | Metric | A3 | Scala/Scale 1:1 | Peso Weight 0,153 kg | Perimetro Perimeter 638,67 mm