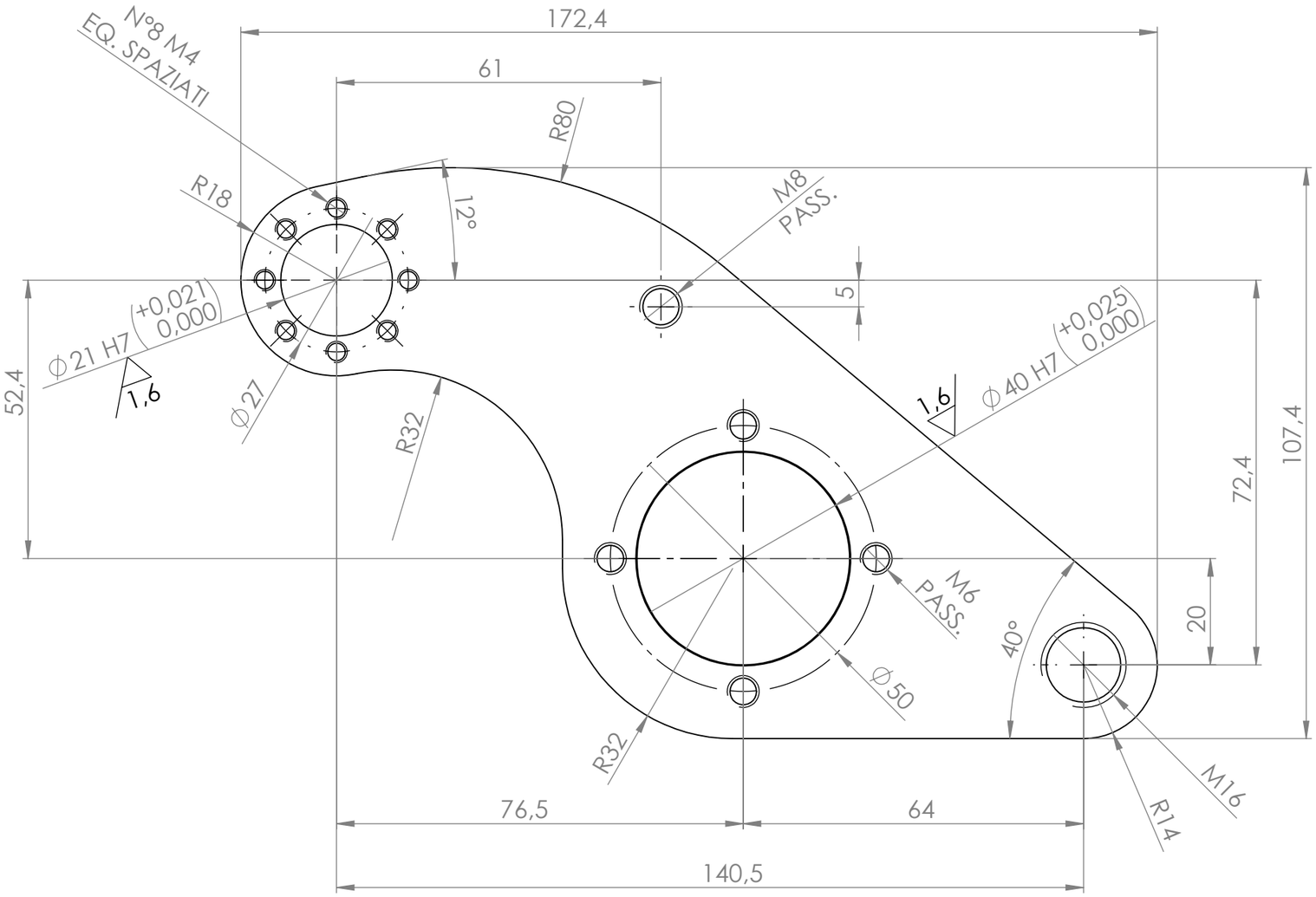

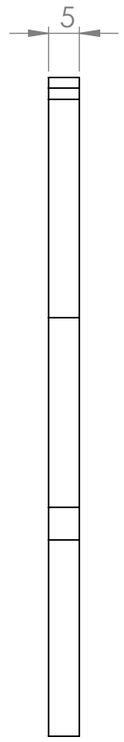

6,3 (1,6)

NOTA:
IL GREZZO DA TAGLIO LASER DA
CUI PARTIRE E' IL COD. 16120-0644-0

Specifiche di fornitura: i particolari devono essere puliti da qualsiasi residuo di lavorazione. Eliminare bave e spigoli da stampaggio o lavorazione, sformi generali 2°, raggi non quotati: R=1, smussi non quotati0.5x45°. Per ogni ulteriore specifica contattare l'ufficio tecnico.

Supply specifications: parts must be cleaned from any residual processing. Remove all punching burns after machining or press-forming process, draft angle 2°, fillets not quoted: R=1, chamfers not quoted: 0.5x45°. For other specifications please contact the hechnical Department.

Tolleranze geometriche
General geometrical tolerances

0.3	0.3	0.2	0.2
0.2/100	0.2/100	0.2/100	0.2/100

Tolleranze generali per angoli
General tolerance for angular

Angolo/Angular
±0°5'

Tolleranze generali/General tolerance: UNI EN 22768/1-Media/Medium

Lunghezza e diametro Lenght and diameter	0.00 6.00	6.00 30.00	30.00 120	120 315	315 1000	1000 2000	2000 4000	> 4000
Tolleranza/Tolerance	±0.1	±0.2	±0.3	±0.5	±0.8	±1.2	±2.0	±3.0

Revisione Revision	N°Scheda N°Card	Descrizione modifica Modification detail	Modificato da Modified by	Approvato da Approved by	Data approvazione Approvation date
0		Emissione disegno Drawing release			25/08/2023

electrozeta IMPIANTI ELETTRICI E DI AUTOMAZIONI

Codice/Code: **16020-0026-0**

Descrizione/Description: **Leva per pressore**

Metric | A3 | Scala/Scale 1:1 | Peso/Weight 0.29 **Kg** | Perimetro/Perimeter

Materiale/Material: 1.0037 (S235JR)

Data creazione/Creation date: 06/09/2023

Descrizione del grezzo/Blank description: /

Spessore/Thickness: / /

Disegnato da/Drawn by: Crovatto V.

Trattamento/Treatment: /

Sostituisce/Replace:

Finitura superficiale/Surface finishing: Zincato

Foglio/Sheet: 1/1