Tolleranze generali/General tolerance: UNI EN 22768/1-Media/Medium								
Lunghezza e diametro Lenght and diameter	0.00 6.00	6.00 30.00	30.00 120	120 315	315 1000	1000 2000	2000 4000	>4000
Tolleranza/Tolerance	±0.1	±0.2	±0.3	±0.5	±0.8	±1.2	±2.0	±3.0

Tolleranze generali per angoli General tolerance for angular	
Angolo/Angular	±0°5'

Tolleranze geometriche General geometrical tolerances		
▱ 0.3	◯ 0.3	◎ 0.2
— 0.2/100	// 0.2/100	⊥ 0.2/100

Specifiche di fornitura: i particolari devono essere puliti da qualsiasi residuo di lavorazione. Eliminare bave e spigoli da stampaggio o lavorazione, sformi generali 2°, raggi non quotati: R=1, smussi non quotati:0.5x45°.Per ogni ulteriore specifica contattare l'ufficio tecnico.

Supply specifications: parts must be cleaned from any residual processing. Remove all punching burrs after machining or press-forming proccess, draft angle 2°, fillets not quoted: R=1, chamfers not quoted: 0.5x45°. For other specifications please contact the hechnical Department.

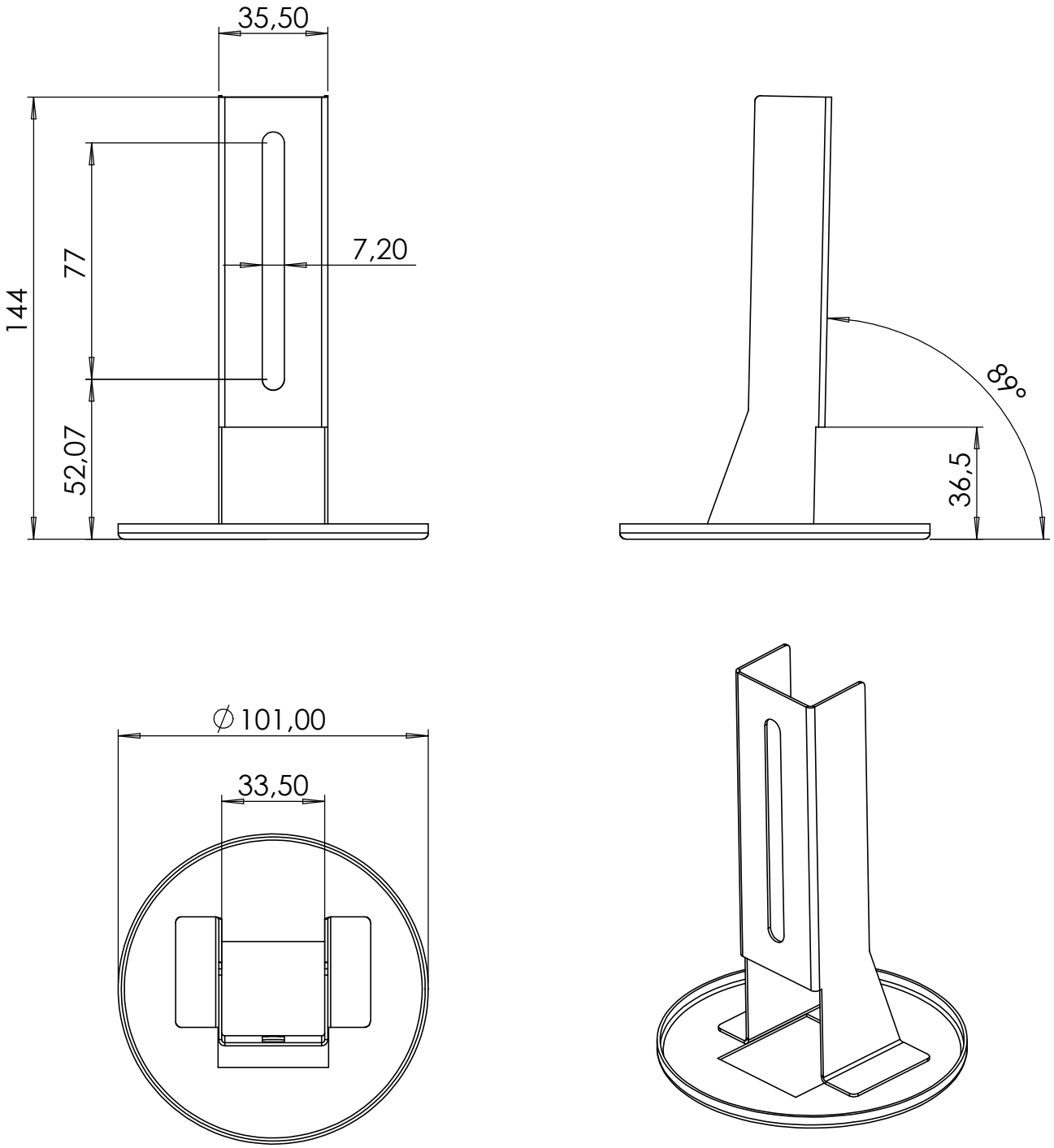

Num.	Codice	Descrizione	Qt.
1	82250304	LAM. DISCO MOBILE SEEDON	1
2	82250306	LAM. SUPPORTO APPOGGIO SEEDON	1

Revisione Revision	N°Scheda N°Card	Descrizione modifica Modification detail	Modificato da Modified by	Approvato da Approved by	Data approvazione Approvation date
0	//	EMISSIONE DISEGNO EMISSION DRAWING	Bosco G.	Andreon P.	24/05/2023

Codice/Code: **72250304**

Descrizione/Description: **ASS. APPOGGIO SEED ON**

Materiale/Material: -

Descrizione del grezzo/Blank description:

Spessore/Thickness:

Trattamento/Treatment:

Finitura superficiale/Surface finishing: CATAPHORESI

Data creazione/Creation date: 24/05/2023

Disegnato da/Drawn by: Andreon P.

Sostituisce/Replace: /

Metric	Formato/Format	Scala/Scale	Peso/Weight	Perimetro/Perimeter	Tipo/Type	Classe/Class	Foglio/Sheet
	A3	1:5	0.148 Kg		A	SS	1/1