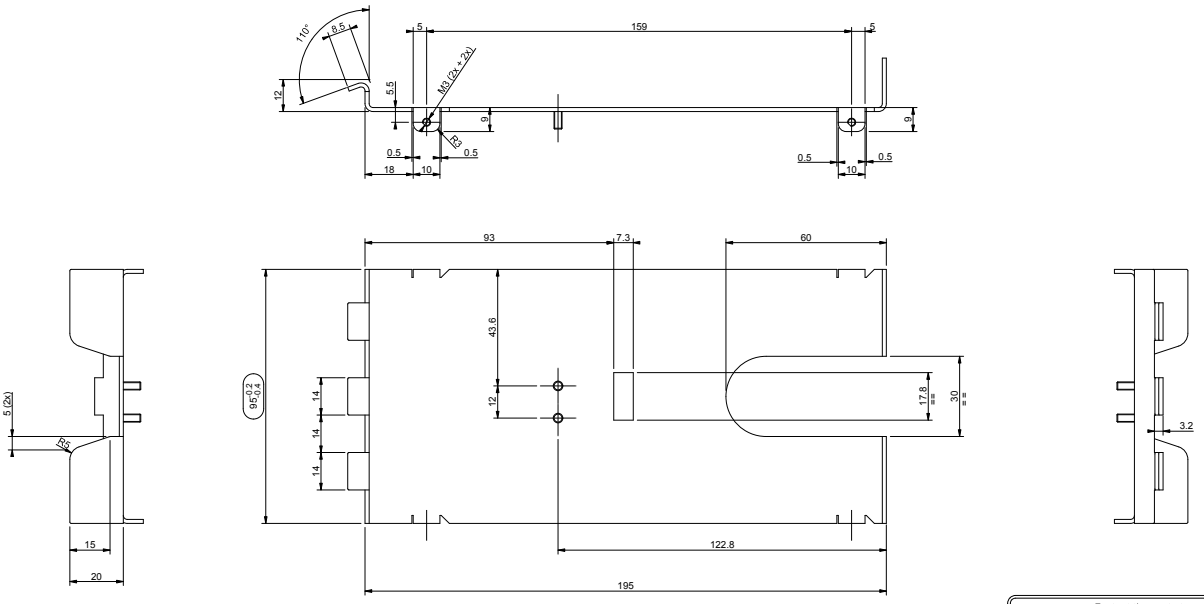

Protect the parts to avoid any scratches during the transport
PROTEGGERE I PEZZI PER EVITARE GRAFFI DURANTE IL TRASPORTO

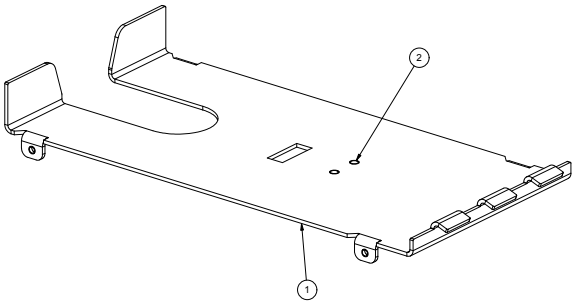

POS	QTY	Code / Codice	Denomination / Denominazione	Material - Materiale
2	2		*PRIGIONIERO A PRESSIONE M3 x 8 BBH ISO 898-1* *SELFLOCKING SCREW WITHOUT HEAD M3 x 8 BBH ISO 898-1*	
1	1	2300PTT329	*VASCHETTA SCARTI* *REJECT POCKET*	S235JR_UNI_EN_10025

9		10	
7		8	
5		6	
3		4	
1	EMISSIONE	2	

Change description / Descrizione modifica

		DATA	FIRMA
CONT. DIM. TOT.			
CONT. DIM. PAR.		DATA	FIRMA

NOTE:

Traditional Machining	±0.05	±0.10	±0.15	±0.20	±0.30	from / da 0.49 up to / fino a 1.00 mm	±0.05	UNI EN 22768/1 m Angular tolerance Tolleranze angolari
Sheet Metal up to 2 mm (included)	±0.05	±0.10	±0.15	±0.20	±0.30	from / da 1.01 up to / fino a 1.80 mm	±0.08	
Sheet Metal from 2 up to 8 mm	±0.10	±0.20	±0.30	±0.50	±0.80	from / da 2.01 up to / fino a 3.00 mm	±0.11	
Moulding / Rubber Machining	±0.05	±0.10	±0.20	±0.60		from / da 3.01 up to / fino a 5.00 mm	±0.15	UNI EN 22768/2 H Geometrical tolerance Tolleranze geometriche
Tecnology / Tecnologia	from 0 mm up to 6 mm	from 6 mm up to 30 mm	from 30 mm up to 120 mm	from 120 mm up to 400 mm	from 400 mm up to 1000 mm	Sheet metal's thickness / Spessore lamiera		

olerance / Tolleranze Generali (mm)

Fogli	1	di	1

Tecnology / Tecnologia METAL UP TO 2 mm	Lifecycle state / Ciclo di vita Rilasciato	PRS 47	Scale / Scala 1:1
ermical treatment / Trattamento termico	RoHS II - 2011/65/UE REQUESTED	Ver. 1	Firma / Signature
face treatment / Trattamento superficiale taforesis industrial painting	Color / Colore BLACK	Modified by / Modificato da Daniele Zironi	Modify date / Data modifica 20-May-2015
Material / Materiale	Weight / Peso Kg 0.218	Designer / Disegnatore Daniele Zironi	Spare part / Ricambio FALSO

Denomination / Denominazione
BNK OUTPUT POCKET
VASCHETTA USCITA BNK

Drawing Code / Codice Disegno
2300PTT329

Revision
1

Drawing size / Formato disegno
A2

CONFIDENTIAL

Su questo disegno, realizzato da CIMA S.p.A. gravano i diritti di proprietà intellettuale. A CIMA S.p.A. Pertanto non è vietata la riproduzione e la comunicazione a terzi, a senza di legge e salvo autorizzazione concordata e scritta di CIMA S.p.A.
CIMA S.p.A. are entitled of the intellectual property rights to the drawing made by CIMA S.p.A. All rights reserved and disclosure to Third Parties forbidden, under the laws and unless authorization agreed upon in writing by CIMA S.p.A.