A-A (1 : 2.5)

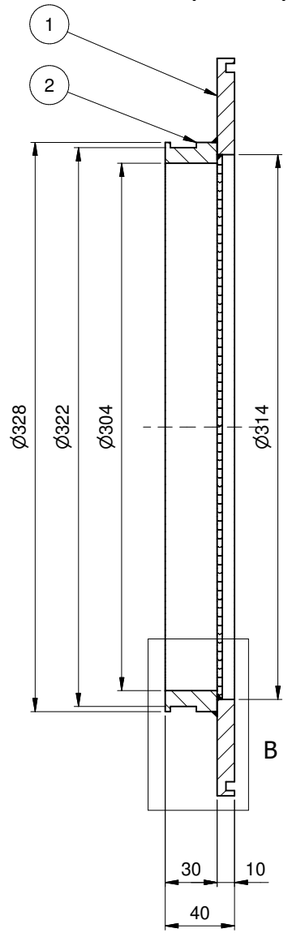

B (1 : 1)

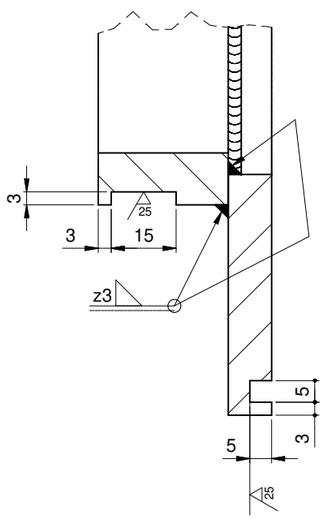

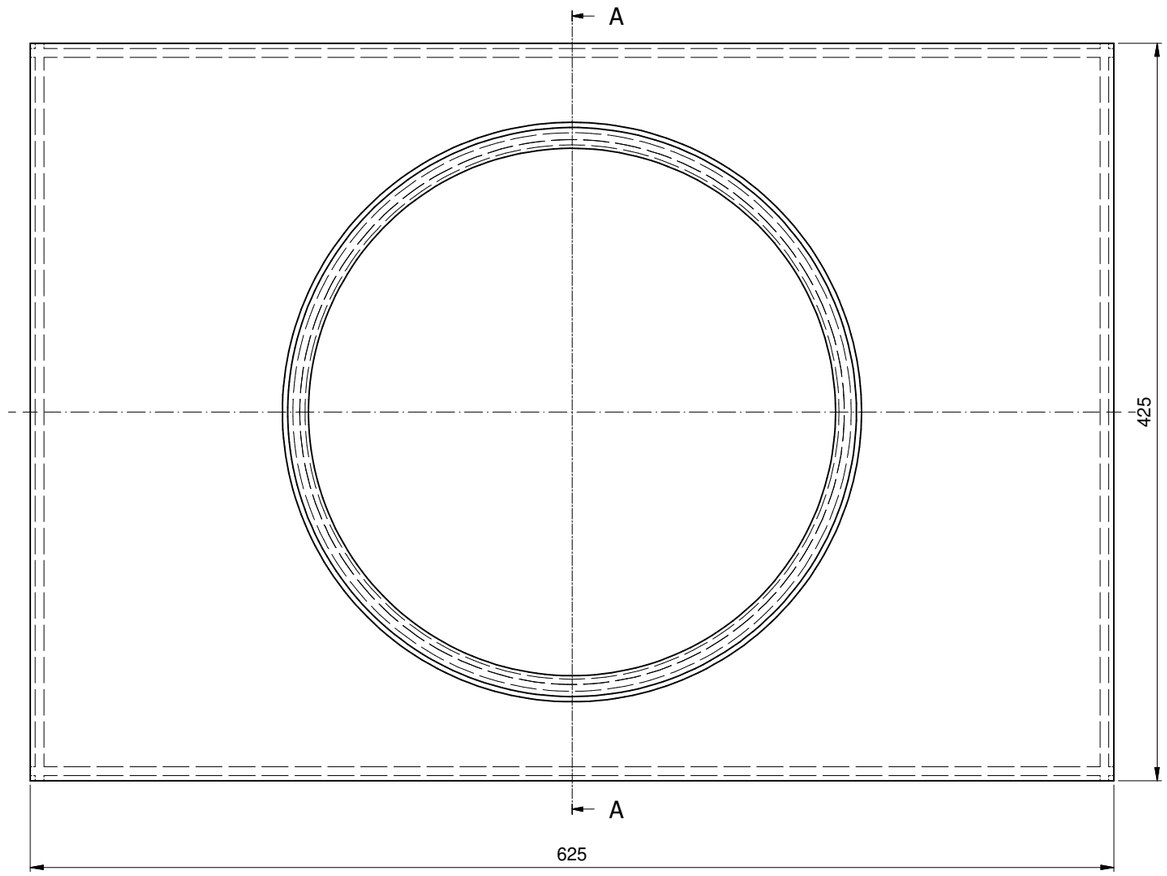

Piastra protetta con zincatura a caldo sp. ≥ 100 µm (≥700 gr/m2)

POS	QTÀ	DESCRIZIONE - DIMENSIONI	MATERIALE	CODICE	REV
2	1	Anello accessorio ø328x30	S275JR EN 10025	D398004543	0
1	1	Parapolvere metallico 625x425x10	S275JR EN 10025	D398004542	0

FIPMEC www.fipmec.it

RUGOSITÀ Rz (µm) | SCALA 1:2,5 | Formato A2

DESCRIZIONE: Parapolvere metallico 625x425x40

TRATTAMENTO TERMICO E/O SUPERFICIALE: Zincatura a caldo ≥100 µm

	DISEGNATO	APPROVATO
DATA	25/07/2022	25/07/2022
FIRMA	T.G.	M.B.

MATERIALE: - | PESO (kg): 16,9 kg | DISEGNO: D391003401 | REV.: 0

Quote senza indicazione di tolleranza: grado di precisione medio UNI EN 22768.
Tolleranze di forma e posizione secondo UNI 7226.
Tutti gli spigoli devono essere esenti da bave.
Tolleranze taglio alla fiamma secondo IS 10.02.
Tolleranze non specificate diametri fori ciechi e passanti da 1 a 50 mm $^{-0.2}_{-0.1}$, da 50 a 70 $^{+0.4}_{0}$ mm.
Tolleranze profondità fori ciechi: $^{+2}_{0}$ mm.

Documento di proprietà FIP MEC srl. La società tutelerà i propri diritti da esso derivanti, in sede civile e penale a termini di legge.

FIPMEC ATTIVITÀ DI AUTOCONTROLLO

FASE	OPERATORE	DATA CONTROLLO	VERIFICA CQ FIP mec	DATA VERIFICA	NOTE
Tornitura					
Fresatura					
Foratura					
Saldatura					