Specifiche di fornitura: i particolari devono essere puliti da qualsiasi residuo di lavorazione. Eliminare bave e spigoli da stampaggio o lavorazione, sformi generali 2°, raggi non quotati: R=1, smussi non quotati0.5x45°. Per ogni ulteriore specifica contattare l'ufficio tecnico.

Supply specifications: parts must be cleaned from any residual processing. Remove all punching burns after machining or press-forming process, draft angle 2°, fillets not quoted: R=1, chamfers not quoted: 0.5x45°. For other specifications please contact the hechnical Department.

Tolleranze geometriche
General geometrical tolerances

▱ 0.3	○ 0.3	◎ 0.2	
— 0.2/100	// 0.2/100	⊥ 0.2/100	

Tolleranze generali per angoli
General tolerance for angular

Angolo/Angular
±0°5'

Tolleranze generali/General tolerance: UNI EN 22768/1-Media/Medium

Lunghezza e diametro / Lenght and diameter	0.00 6.00	6.00 30.00	30.00 120	120 315	315 1000	1000 2000	2000 4000	> 4000
Tolleranza/Tolerance	±0.1	±0.2	±0.3	±0.5	±0.8	±1.2	±2.0	±3.0

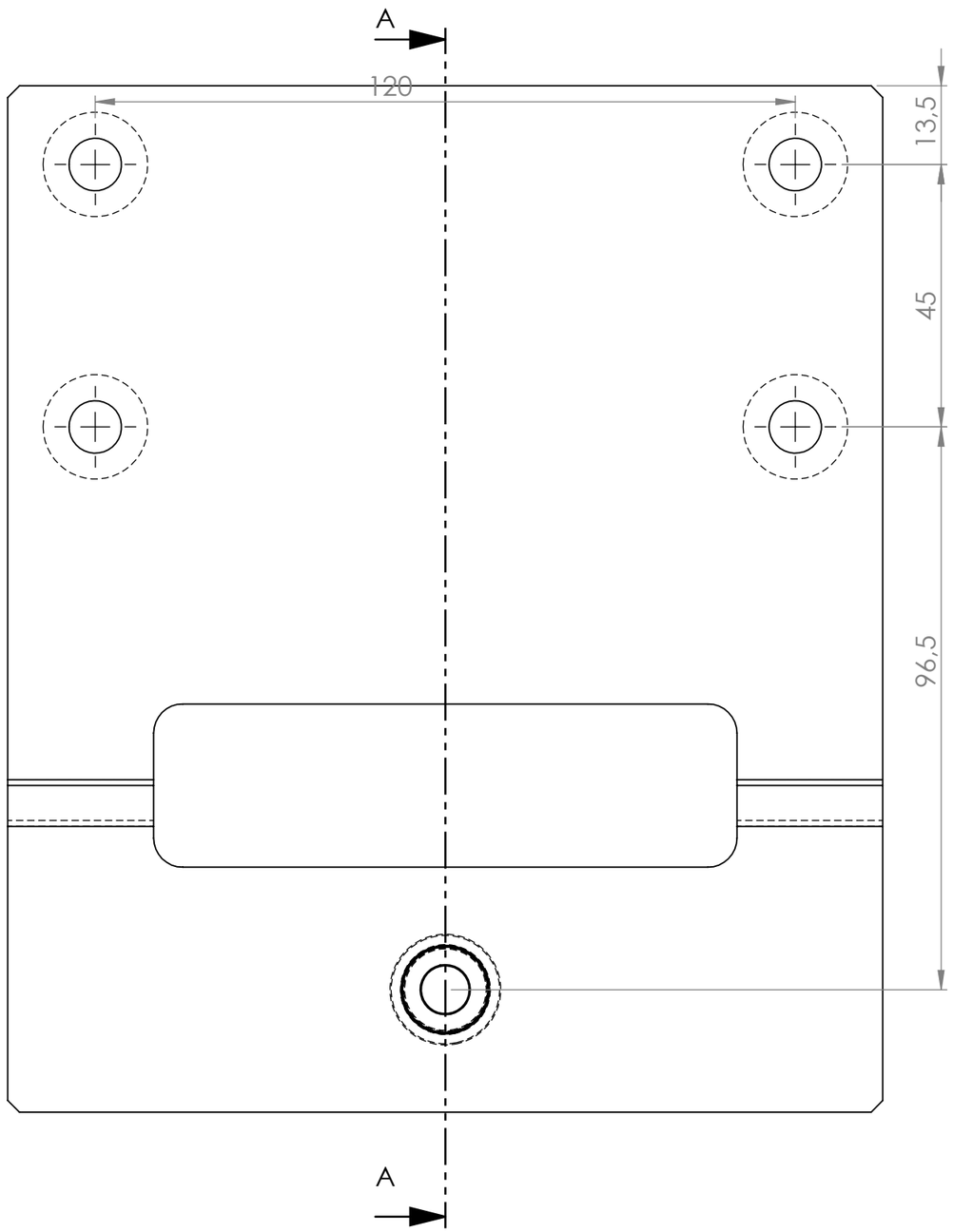

SEZIONE A-A
SCALA 1 : 1

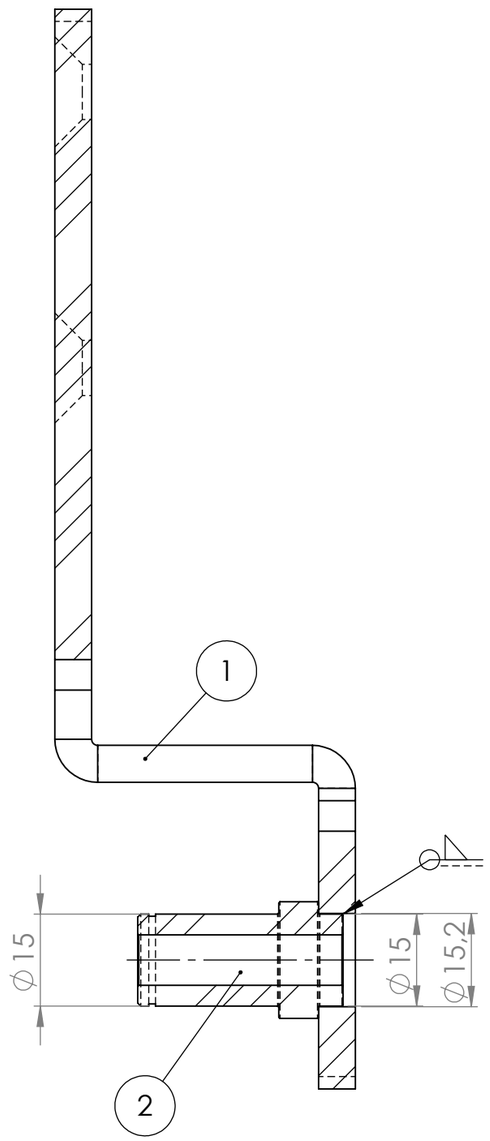

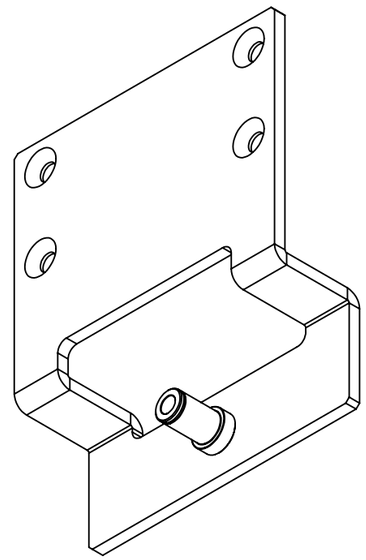

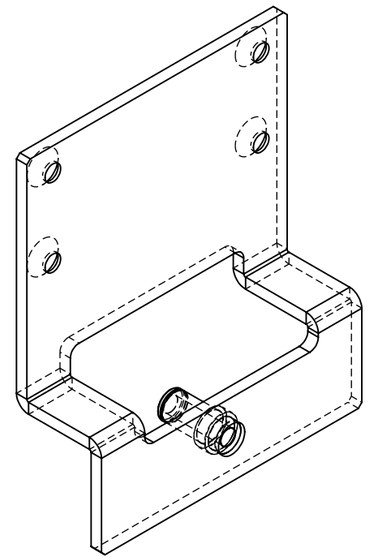

Num. articolo	Num. parte	Titolo	Quantità
1	16130-0146-0	Lam. Supp per accompagnam. Rad.	1
2	16210-0029-0	Albero accompagn. Radici	1

Revisione Revision	N°Scheda N°Card	Descrizione modifica Modification detail	Modificato da Modified by	Approvato da Approved by	Data approvazione Approvation date
0	/				31/08/2023

electrozeta IMPIANTI ELETTRICI E DI AUTOMAZIONI

Codice/Code: **15120-0060-0**

Descrizione/Description: **Assieme staffa accompagn. Radici**

Metric | A3 | Scala/Scale 1:2 | Peso/Weight 1.20 Kg | Perimetro/Perimeter

Materiale/Material: /

Descrizione del grezzo/Blank description: /

Spessore/Thickness: /

Trattamento/Treatment:

Finitura superficiale/Surface finishing:

Data creazione/Creation date: 31/08/2023

Disegnato da/Drawn by: Crovatto V.

Sostituisce/Replace: /

Foglio/Sheet: 1/1