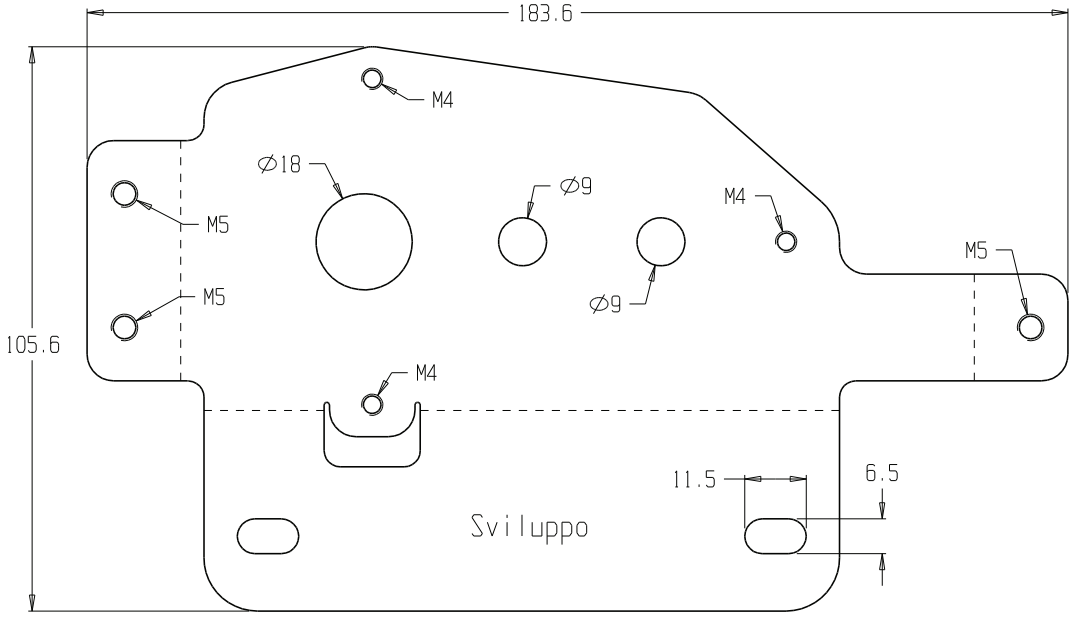

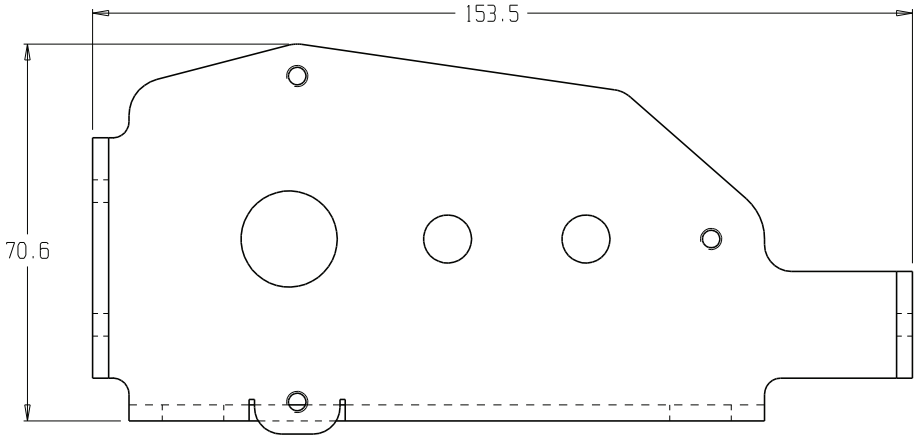

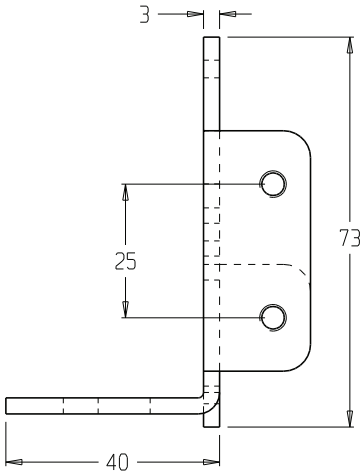

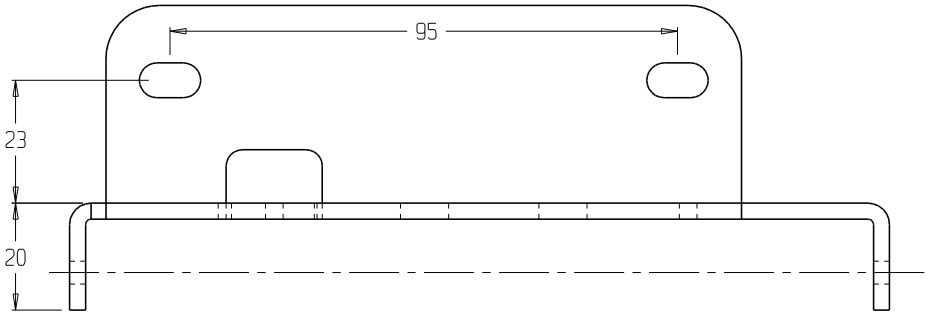

Peinetro di taglio: 834 mm
Peso netto: 0.3 kg

ID.MOD.	DATA	DESCRIZIONE MODIFICA	ESEGUITO DA
/10	.	.	.

TOLLERANZE GENERALI

CORDONI DI SALDATURA da + 0 % a + 25 %

PARTI LAVORATE

≤20	20<200	200÷800	>800	MIS.ANG
± 0.2	± 0.5	± 1	± 1.5	± 30'

PARTI DI CARPENTERIA

< 200	200÷600	> 600	MIS.ANG.
± 1	± 2	± 3	± 30'

UNITA' : [mm] | A3 | SCALE 1 : 1

Data 12/11/19
Disegnato da MARCHESAN
Data .
Verificato da .
Data .
Approvato da .

Prodotto: TEREX FUCHS

Descrizione: STAFFA SUPPORTO ATTUATORE

Materiale: lam. dec. sp.3mm

Trattamento Superficiale: ZINCATURA BIANCA

NO. Pcs.: 1

DWG NO.: 222465

ID.MOD.: / /

FILE = CODICE

SENZA IL NOSTRO PERMESSO, QUESTO DISEGNO NON PUO' ESSERE NE COPIATO, NE COMUNICATO A TERZI. | THIS DRAWING CANNOT BE COPIED, NO TRASMITTED TO A THIRD PARTY WITHOUT OUR PERMISSION.