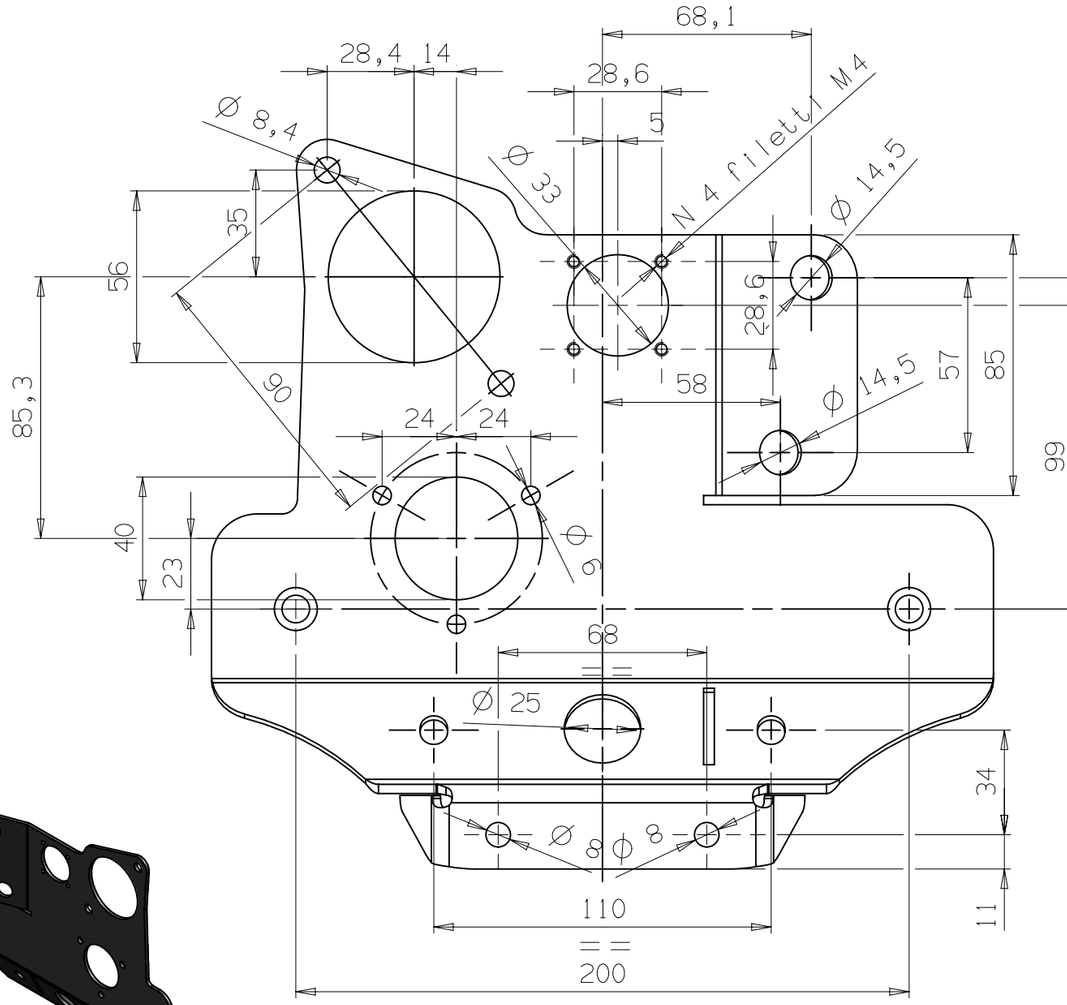

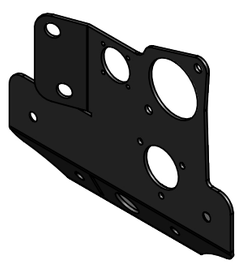

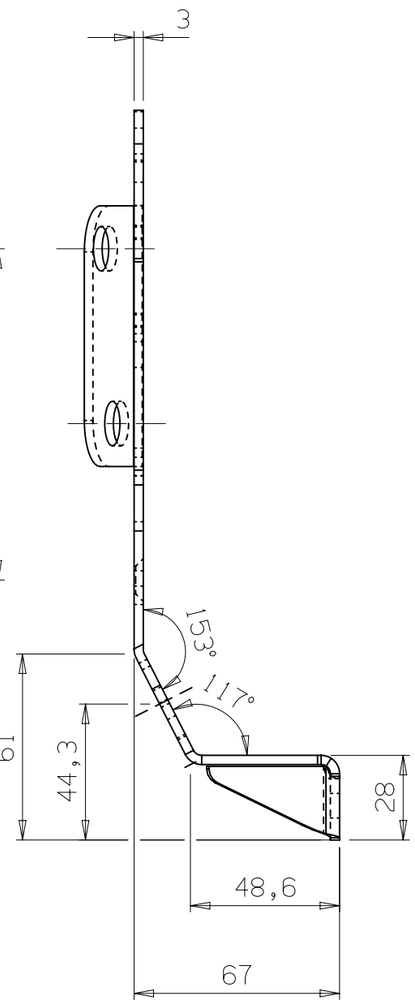

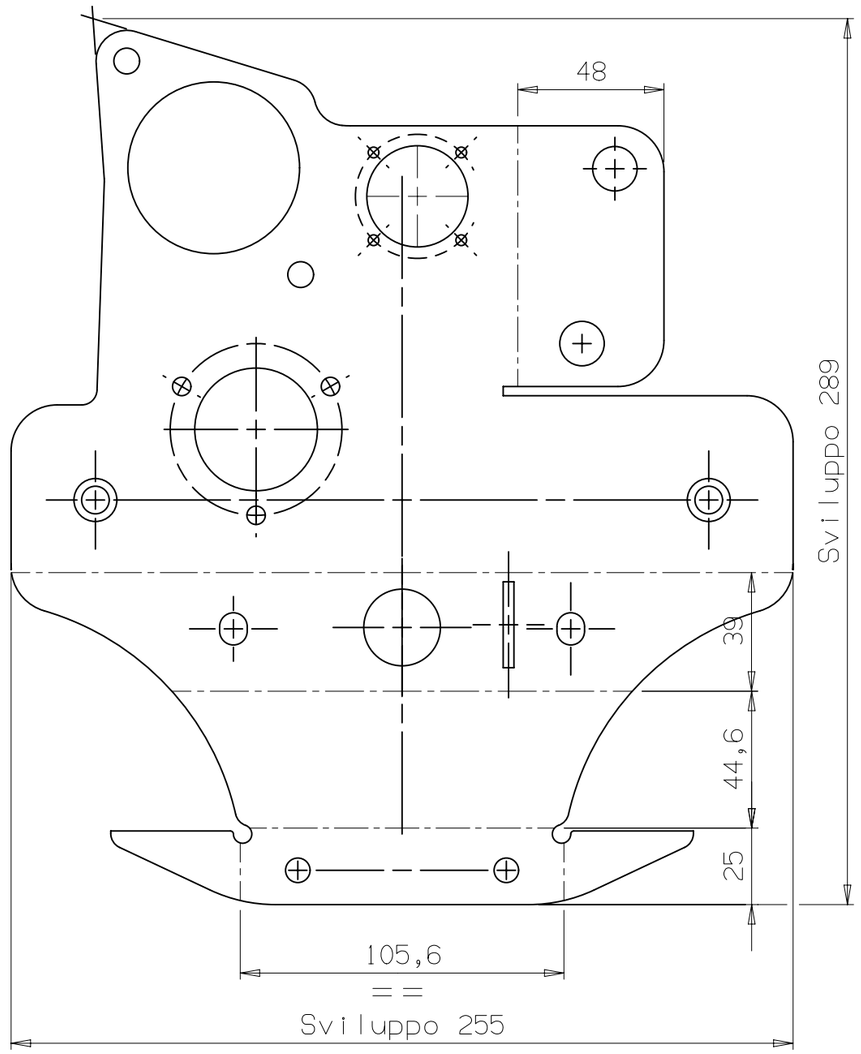

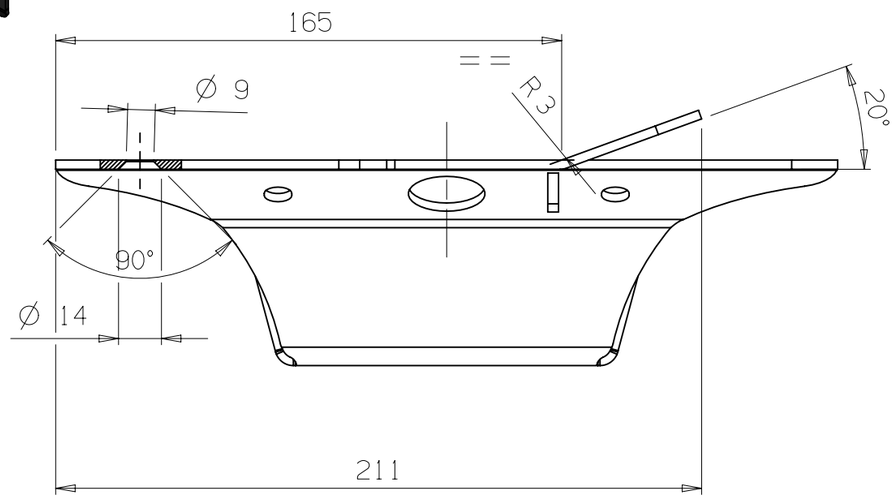

Lamiera spessore 3mm

Sheet metal thickness3mm

A3/00	1				
TIPO	Q.tà	N°	DESCRIZIONE MODIFICA	Modificato	Data

TOLLERANZE GENERALI/*GENERAL TOLERANCES* : ALBERI/*SHAFTS* h13 FORI/*HOLES* H13
DIMENSIONI LINEARI/*LINEAR DIMENSIONS* : <6±0.1 6÷30±0.2 30÷120±0.5 120÷315±0.8 315÷1000±1.2
DIMENSIONI ANGOLARI/*ANGULAR DIMENSIONS* : ±30' INTERASSI/*PITCH* : ±0.5 FILETTATURE/*THREADS* : 6H 6g

TRATTAMENTI TERMICI O SUPERFICIALI / *HEAT TREATMENT OR COATINGS*	1		3		Durezza Sup. (HRC)/*Skin Hardness* -
	2		Profondità (mm)/*Depth* -		Res. a Cuore (kg/mm²)/*Core Resistance* -

UNI 936 A3	SCALA/*SCALE* 1:2	MASSA (kg)/*MASS*	MATERIALE / *MATERIAL* S235JR	STATO GREZZO / *ROUGH*	TRATT. GREZZO / *ROUGH TREAT.*
			DISEGNATO / *DRAWN* A. Bresolato	DATA / *DATE* 24-May-2023	Sostituisce il *Replaces*
			APPROVATO / *APPROVED*	DATA / *DATE*	Sostituito dal *Replaced by*

Note C 34942700

Il presente disegno è esclusiva proprietà della ditta ANTONIO CARRARO SpA. Ne è vietata la riproduzione o la divulgazione a terzi senza autorizzazione scritta.
This drawing is exclusive property of Antonio Carraro SpA. It is forbidden the reproduction or divulgation to outside parties/third parties without written authorization.

ANTONIO CARRARO
R&D

DENOMINAZIONE / TITLE
Supporto prese idra. e elettr.

GRUPPO/*GROUP* -

CODICE GREZZO/*ROUGH No.*

CODICE DISEGNO / PART No. 3 4942 701

REV. 00