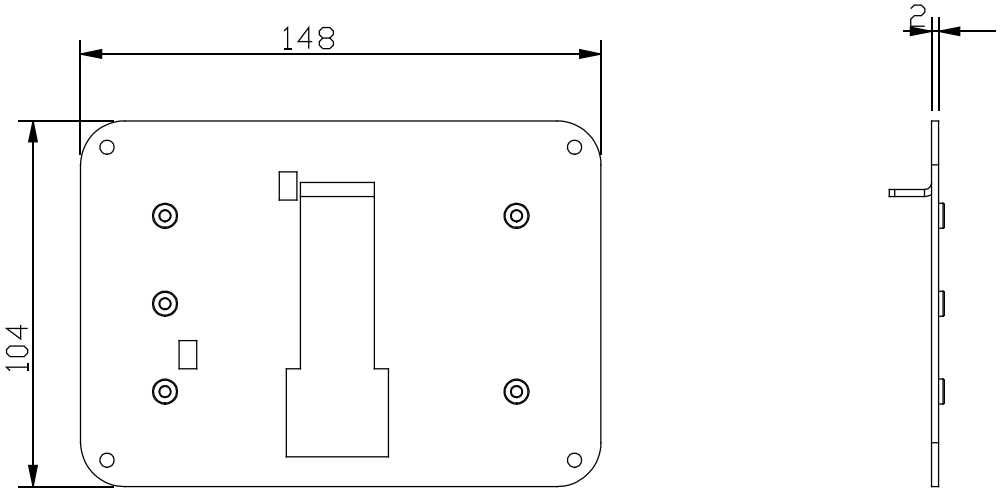

NOTA DI VERNICIATURA:
ESEGUIRE TRATTAMENTO DI CATAFORESI E
A SEGUIRE VERNICIARE
UTILIZZANDO POLVERE INTERPON D1036
SW310F GRIS 150 SABLE'

PROTEGGERE LE FILETTATURE DALLA VERNICIATURA

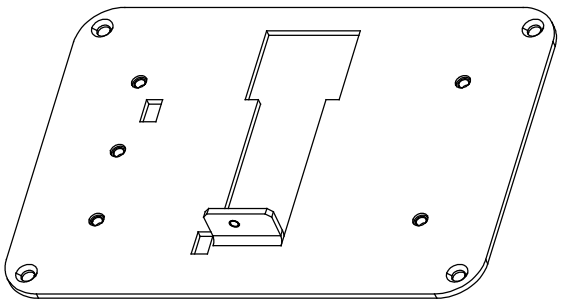

Edizione	Cl.Mod.	Descrizione modifica	Data	Firma
A	04	MODIFICHE A 2160A00Y	7.06.21	EICHER
B	02	MODIFICHE A 2160A00Y	22.07.21	EICHER
	-	-	-	-
	-	-	-	-

Quote del lato più corto	>3 ≤6	>6 ≤30	>30 ≤120	>120
Tolleranze generali per quote angolari	'1~	'30'	'20'	'10'

Grado di precisione	≤6	>6 ≤30	>30 ≤120	>120 ≤315	>315 ≤1000	>1000 ≤2000	>2000 ≤4000	>4000
Grossolano	'0.2	'0.5	'0.8	'1.2	'2	'3	'4	'5
Medio	'0.1	'0.2	'0.3	'0.5	'0.8	'1.2	'2	'3
Preciso	'0.05	'0.1	'0.15	'0.2	'0.3	'0.5	-	-

Tolleranze generali per quote lineari

posiz.	codice	fase/pref.	descrizione	quantità	note
1	2160A00Z		COPERC. 104.5 H 148.5 L TFT 5" 2 SP FE.ASS	1	0.081

Dis. EICHER — Data 15.1.21
Contr. S.SINESI — Data 15.1.21

DESCRIZIONE
COPERC. 104.5 H 148.5 L TFT 5" 2 SP FE.VERN

Materiale

Trattamento iale: NICIATURA
Toll. gen. Grado: MEDIO
Massa kg: 0.081
Scala: 1:2
DISEGNO n.: 2160A010
Ed. Classe: B02
A4
Foglio 1 di 1
File: 2160A010
Sostituisce il
Sostituito dal