Num. articolo	Num. parte	Descrizione	Materiale	Quantità
1	S11744_00_1		15/10 FE	1
2	S11744_00_2		15/10 FE	1
3	S11744_00_3		15/10 FE	1
4	M5X10	PERNO A SALD	ZIN	3
5	M5X20	PERNO A SALD	ZIN	9

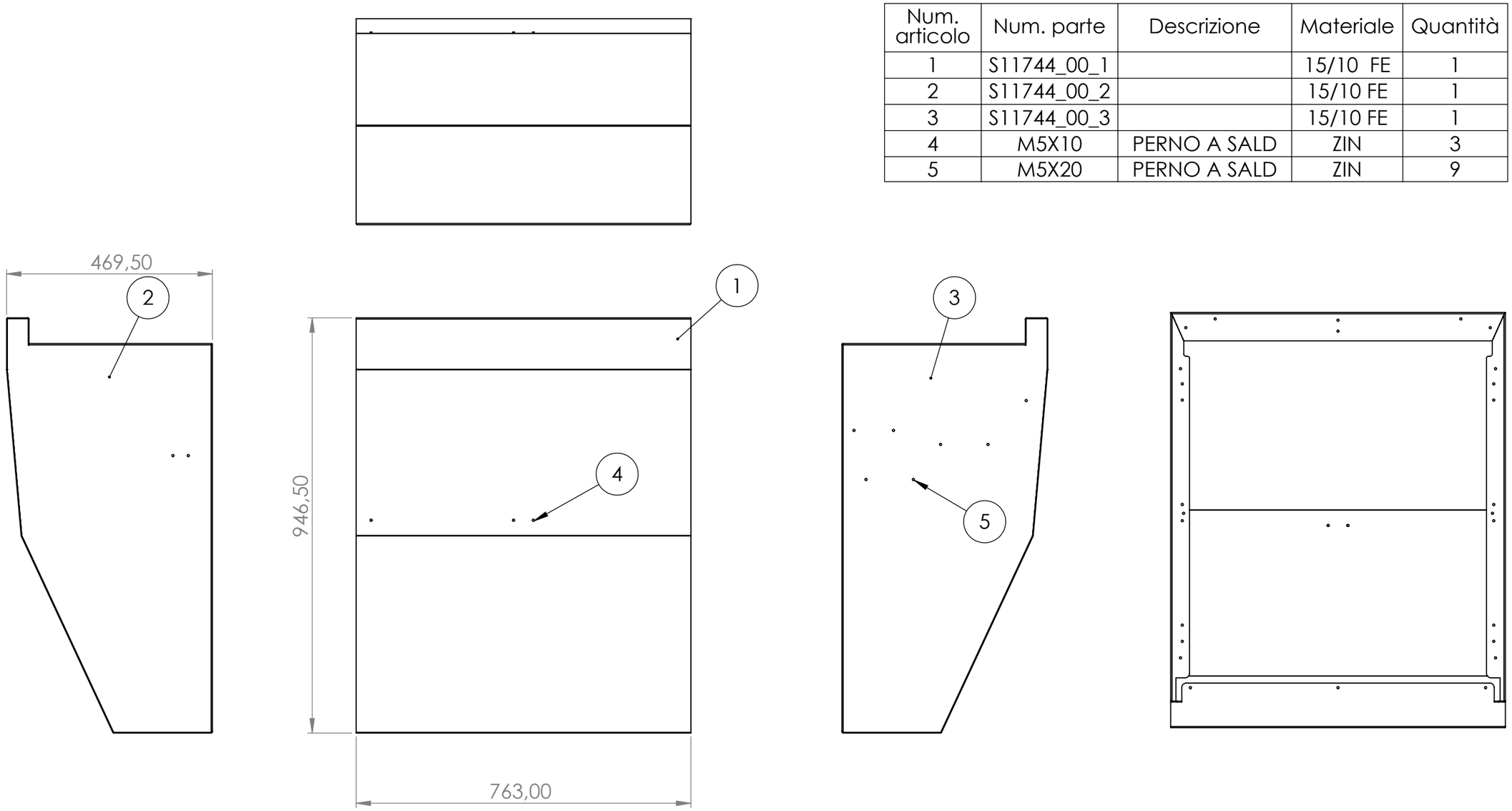

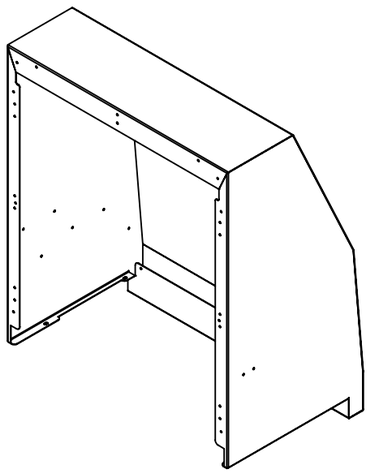

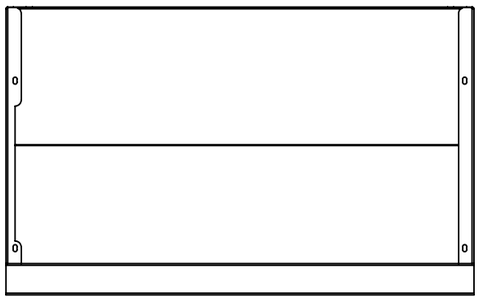

SE NON SPECIFICATO: QUOTE IN MILLIMETRI FINITURA SUPERFICIE: TOLLERANZE: LINEARE: ANGOLARE:	FINITURA:			INTERRUZIONE BORDI NETTI	NON SCALARE DISEGNO	REVISIONE
	NOME	FIRMA	DATA		TITOLO:	
DISEG.						
VERIF.						
APPR.						
FABB.						
Qual.				MATERIALE:	N. DISEGNO S11744_01	A3
				PESO:	SCALA:1:10	FOGLIO 1 DI 1