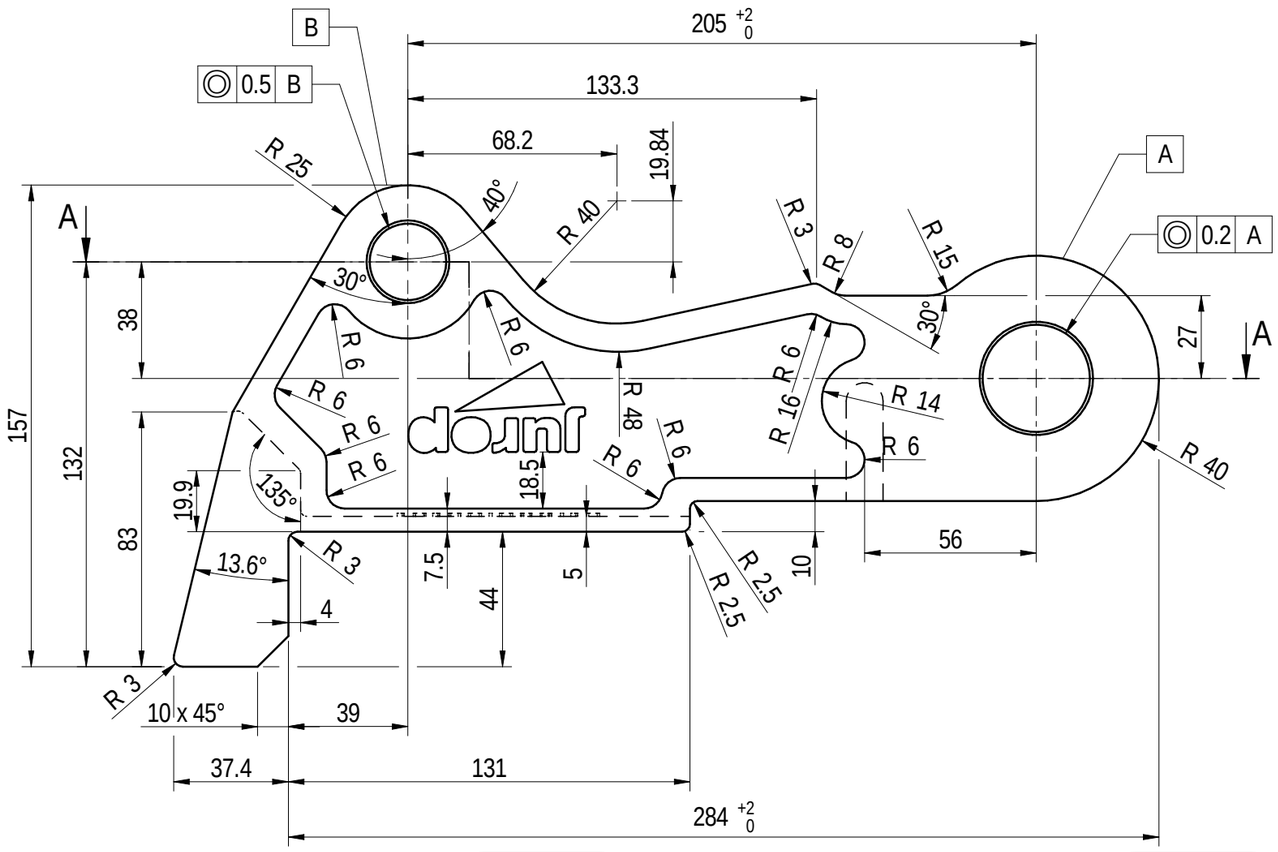

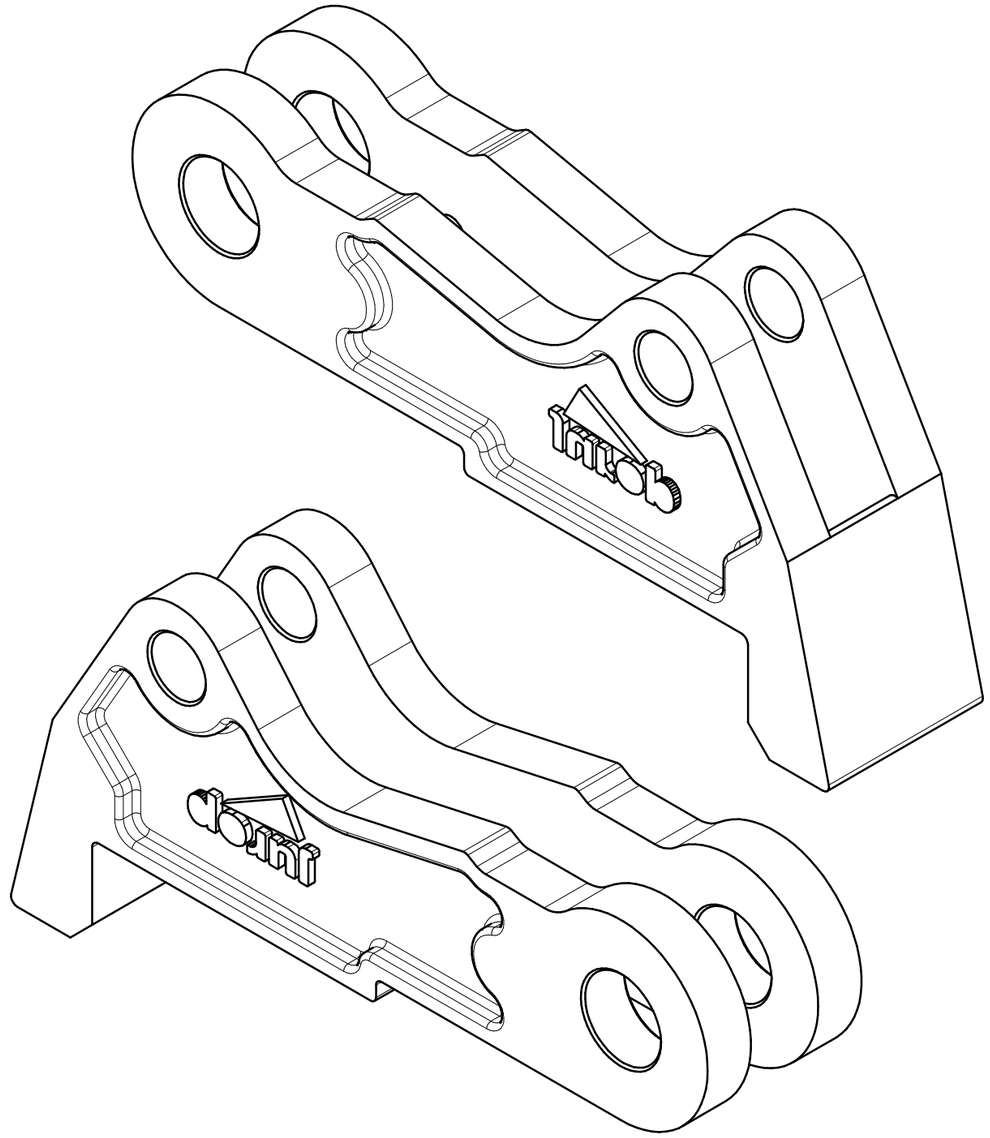

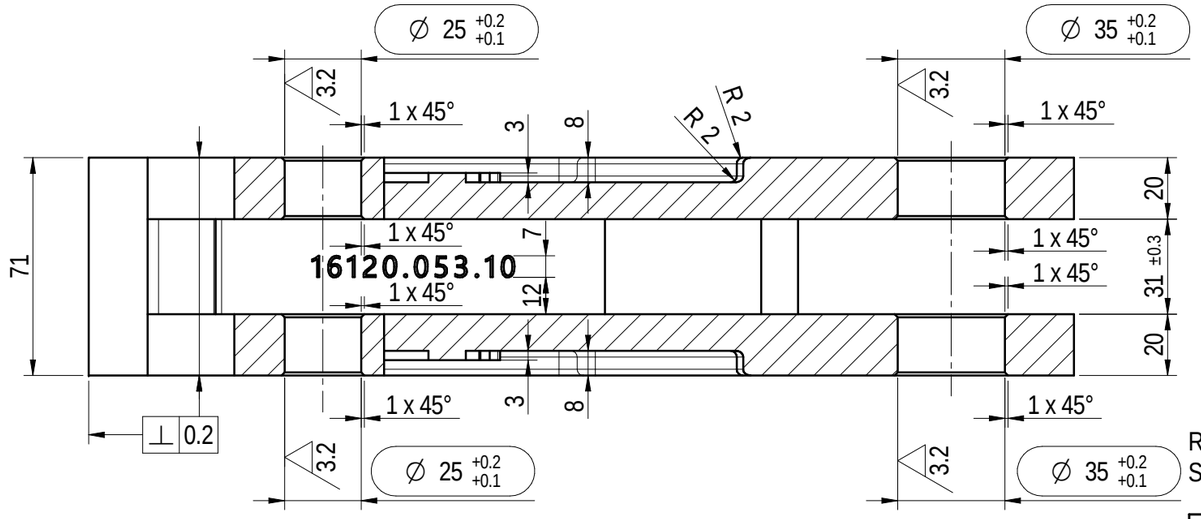

A-A

RACCORDI NON QUOTATI: R = 1mm
SPIGOLI NON QUOTATI: Sm 1 x 45°

√(3.2)

PARTICOLARE ESENTE DA BAVE E DA SPIGOLI VIVI

jurop
33082 Azzano Decimo, PN, ITALY

EDM	DESCRIZIONE DELLA MODIFICA	DATA	FIRMA
1	DISEGNO SOLIDEDGE	01/02/2021	CIGAGNA

Tolleranze secondo EN ISO 8015
Quote senza indicazione di tolleranza EN ISO 13920-BF ed EN ISO 22768-mK
Per pezzi di carpenteria EN ISO 22768-v
Smussi non quotati 0.5x45°

	DISEGNATO	CONTROLLATO	APPROVATO	VER. NORME
DATA	04/02/2013	01/02/2021	01/02/2021	-
FIRMA	ARMELLIN	CIGAGNA	POZZEBON	-

MATERIALE: ACCIAIO AL CARBONIO
TRATTAMENTO TERMICO:
PROTEZIONE SUPERFICIALE:

TITOLO: STAFFA PER CHIUSURA IDRAUL.FEG70

PESO NETTO	FORMATO	SCALA	COMMESSA	CODICE	VERSIONE
KG. 6,8	A3H	1:2		1612005310	1

Questo disegno è di esclusiva proprietà della ditta Jurop la quale ne vieta la riproduzione e la divulgazione a norma di legge