Tolleranze generali/General tolerance: UNI EN 22768/1-Media/Medium								
Lunghezza e diametro Lenght and diameter	0.00 6.00	6.00 30.00	30.00 120	120 315	315 1000	1000 2000	2000 4000	> 4000
Tolleranza/Tolerance	±0.1	±0.2	±0.3	±0.5	±0.8	±1.2	±2.0	±3.0

Tolleranze generali per angoli General tolerance for angular	
Angolo/Angular	±0°.5'

Tolleranze geometriche General geometrical tolerances		
▱ 0.3	○ 0.3	◎ 0.2
— 0.2/100	// 0.2/100	⊥ 0.2/100

Specifiche di fornitura: i particolari devono essere puliti da qualsiasi residuo di lavorazione. Eliminare bave e spigoli da stampaggio o lavorazione, sformi generali 2°, raggi non quotati: R=1, smussi non quotati: 0.5x45°.Per ogni ulteriore specifica, contattare l'Ufficio Tecnico

Supply specifications: parts must be cleaned from any residual processing. Remove all punching burrs after machining or press-forming process, draft angle 2°, fillets not quoted: R=1, chamfers not quoted: 0.5x45°. For other specifications please contact the Technical Department.

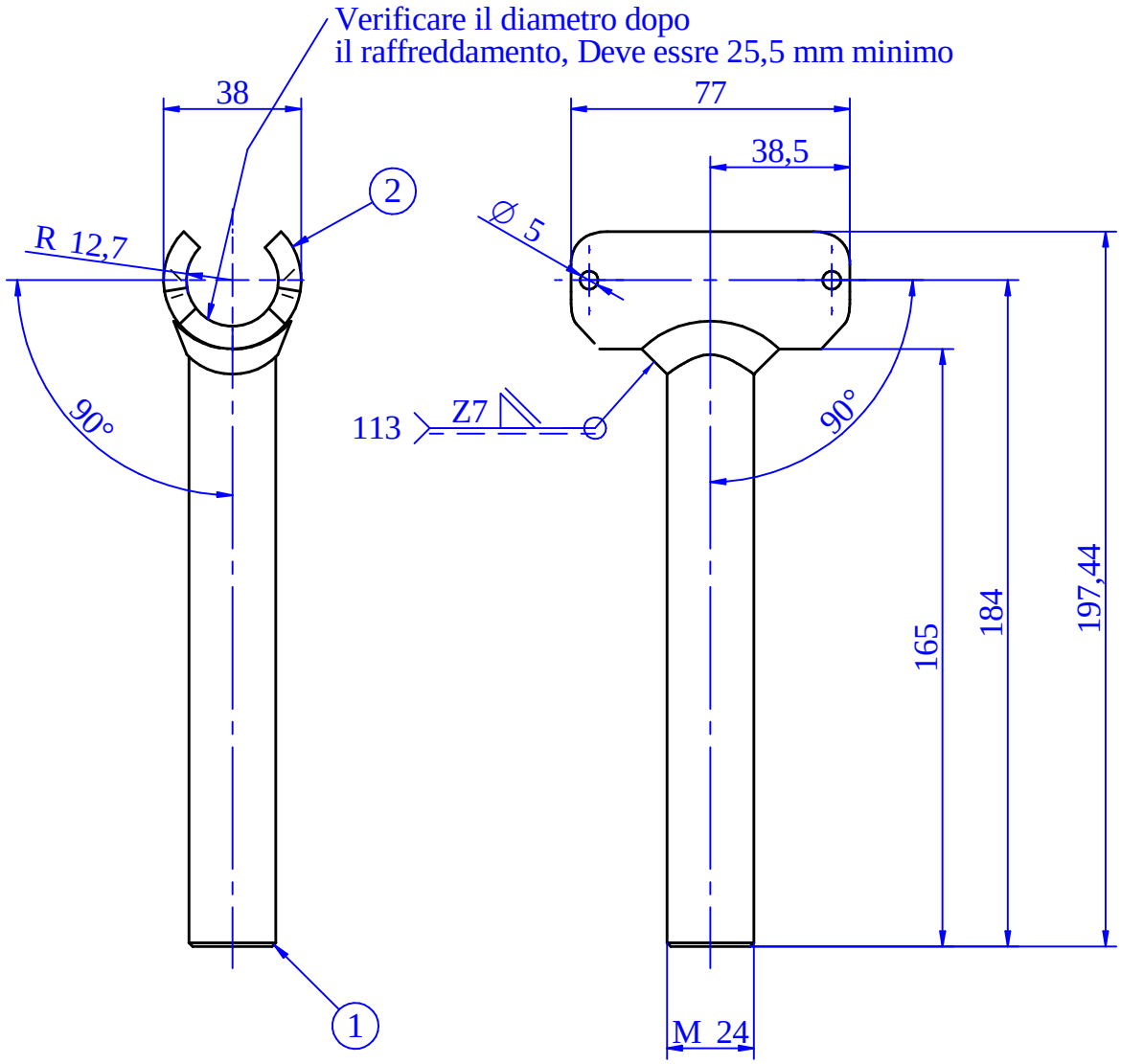

NOTE:Vernicare a cataforesi acrilica 15µm÷25µm

Utilizzare filo di saldatura SG3 - DIN 8559 - Saldature come DIN 8570A

Pos.	Codice	Q.tà	Descrizione	Description
2	40462014	1	TUBO	TUBE
1	40462016	1	BARRA FILETTATA M24	THREADED BAR M24

Revisione Revision	N°scheda N°card	Descrizione modifica Modification detail	Disegnato da Drawn by	Approvato da Approved by	Data approvazione Approvation date
0	79-2016	Emissione disegno Drawing release	Gobbato R.	Bragatto E.	19/07/17

MaterMacc
Z.I. Ponte Rosso S. Vito al Tagliamento (PN) ITALY

THIS DRAWING IS PROPERTY OF COMPANY NAME AND PROTECTED IN ACCORDANCE WHIT PREVALING LAW

Codice/Code: **30462014**

Descrizione/Description: **ASS.SPINTA FILETTATA M24**
ASS.PUSH THREADED M24

European | Metric | A4 | Scala/Scale 20:20 | Peso/Weight 0,842 kg | Perimetro/Perimeter /

Materiale/Material:

Descrizione del grezzo/Blank description: /

Spessore/Thickness: / /

Trattamento/Treatment: /

Finitura superficiale/ Surface finishing: Nero/Black RAL9005 (Pantone Black)

Data creazione/Creation date: 20/02/2017

Disegnato da/Drawn by: Gobbato R.

Sostituisce/Replace: /