Pandolfo Alluminio	Cod.Cliente 5608	Art. H 1686	REV 0
	Dis.Cliente KB009200	Dis. N. 8-1686-14081	

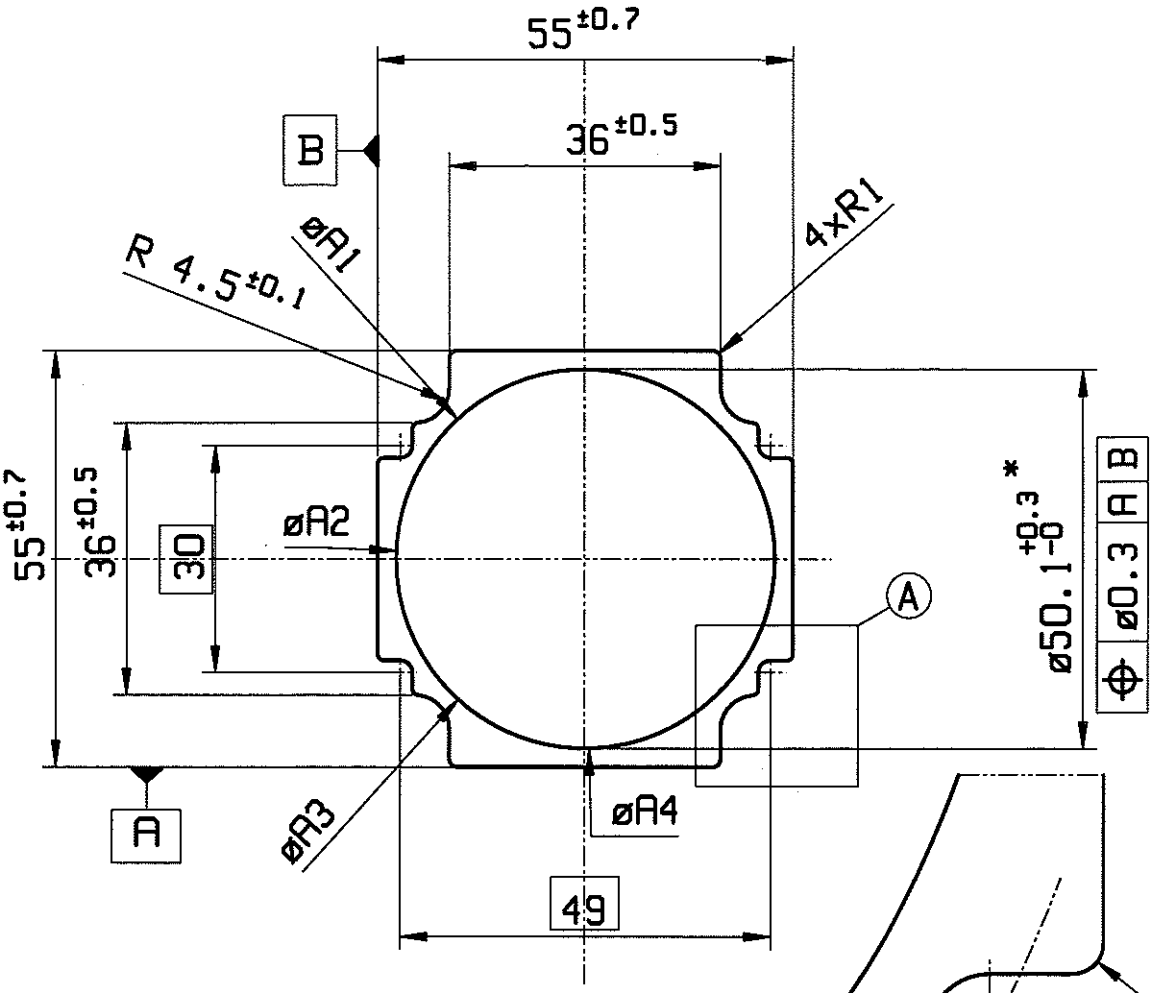

* Dm=(øA1+øA2+øA3+øA4)/4

IL PROFILO NON PRESENTA SUPERFICIE IN VISTA

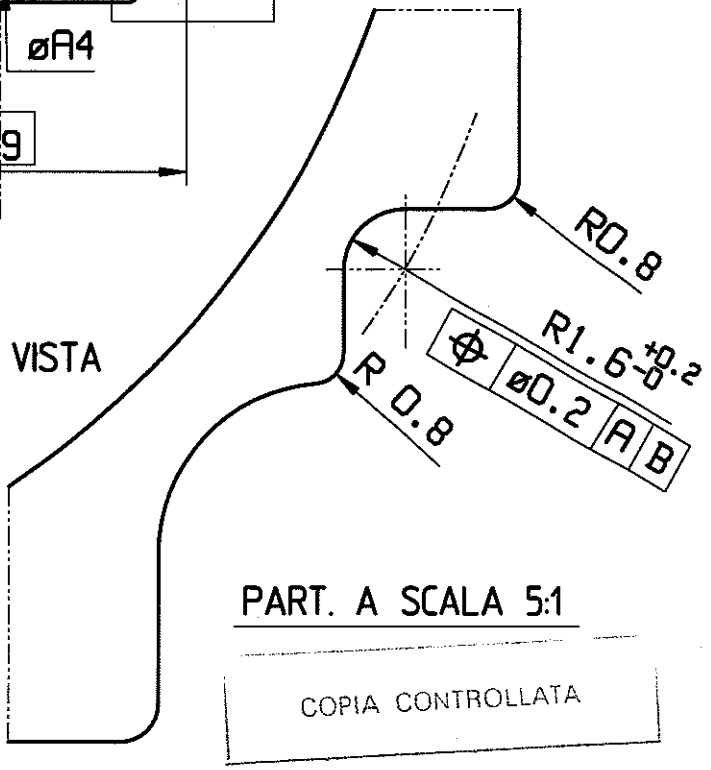

PART. A SCALA 5:1

COPIA CONTROLLATA

N.	Descrizione modifiche	Firma	Data

I PROFILI TUBOLARI VENGONO ESTRUSI CON MATRICI A PONTE

TOLLERANZE NON INDICATE UNI 3879

Tipo : CAVO	Categoria : C
Peso medio 1.690 kg/m	ø circ. : 70 mm
Lega : 6060	Trattamento : T5
Per.tot. : 363 mm	CL. FIN. GREZZO
Per.est. : 205 mm	Per.in vista _ _ _
Spigoli non quotati	Scala : 1:1-5:1

• R 0.5 mm | ○ R 1 mm | □ R mm | Jx cm⁴

LAVORAZIONI

ROX 8.2 | CT 3 | Rivestimento pelabile : _____ mm

RICAVATO DA PROFILO :

FINITURA :

NOTE :

SEGNI DI RICONOSCIMENTO mm 0.25 x 90° N P

Accoppia a scatto /a infilare con :

Data 30-10-2002 | Dis. SARTO | Ver. SARTO | REV 0