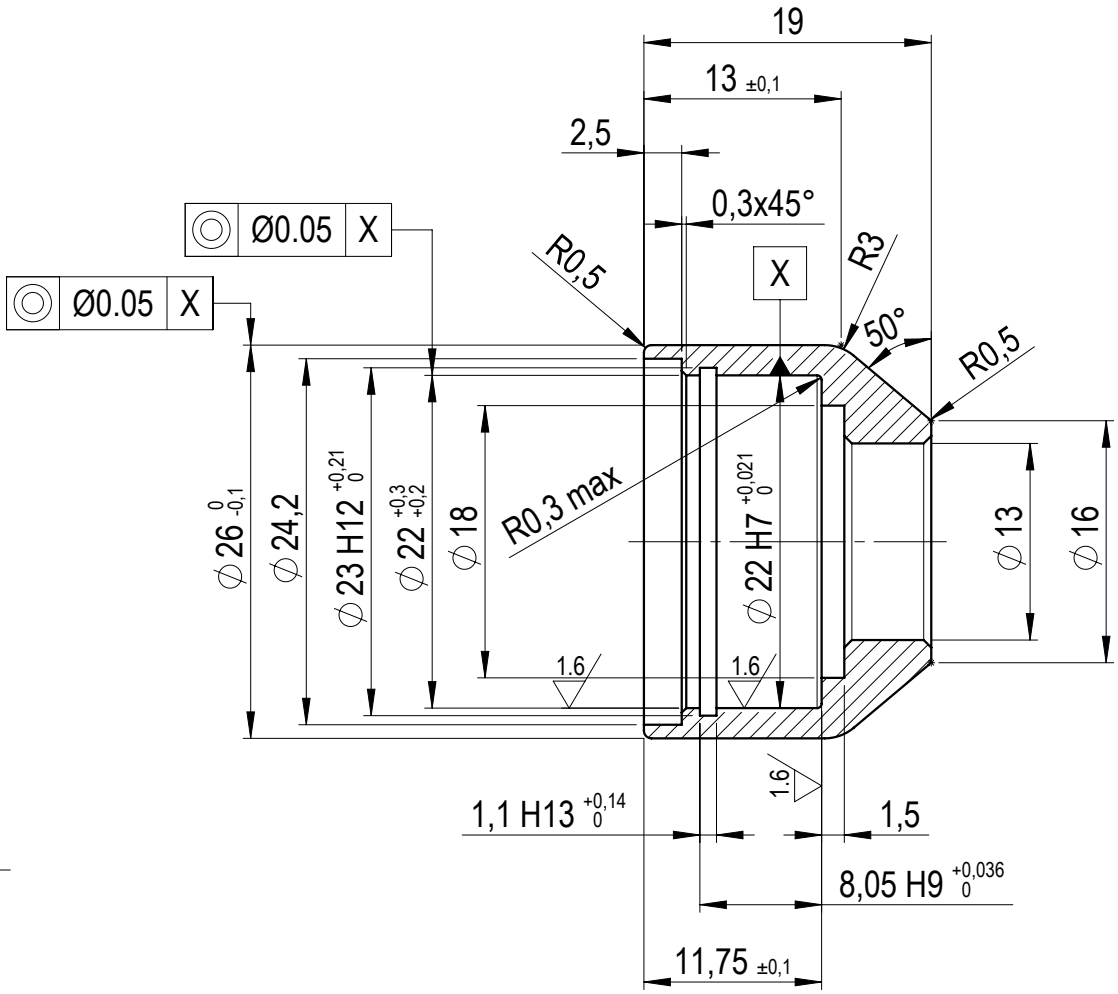

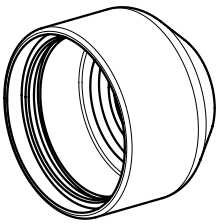

- Eliminare gli spigoli vivi
- Il pezzo deve essere privo di bave
- Smussi non quotati: 0.5x45° (n.2)

MATERIALE	TRATTAMENTO TERMICO	Q.TA' MACCHINA	PESO	SCALA
11SMnPb37 - Acc. traf. Ø28 h11 (Cod. 34032-2257-51)		1	gr. 26	2:1
TRATTAMENTO SUPERFICIALE	DUREZZA	GRUPPO DI APPARTENENZA		A4
Zincatura bianca (Fe/Zn 8 A)		Reflex-A-W-DR		FOGLIO 1 DI 1

REV.	DISEGNATO	CONTROLLATO	APPROVATO	MAD	DATA
00					24/10/19

DENOMINAZIONE

Contropunta SX per tubetto Di=17.5 Reflex-A-W-DR

DESCRIZIONE ULTIMA MODIFICA

TOLLERANZE GENERALI

Toll.Gen. secondo UNI EN 22768/2 - mK

RUGOSITA'

3.2 (1.6)

PROPRIETA' RISERVATA
A termini di legge e' vietato riprodurre comunicare a terzi il contenuto del presente disegno

DISEGNO N

62800-0369-19