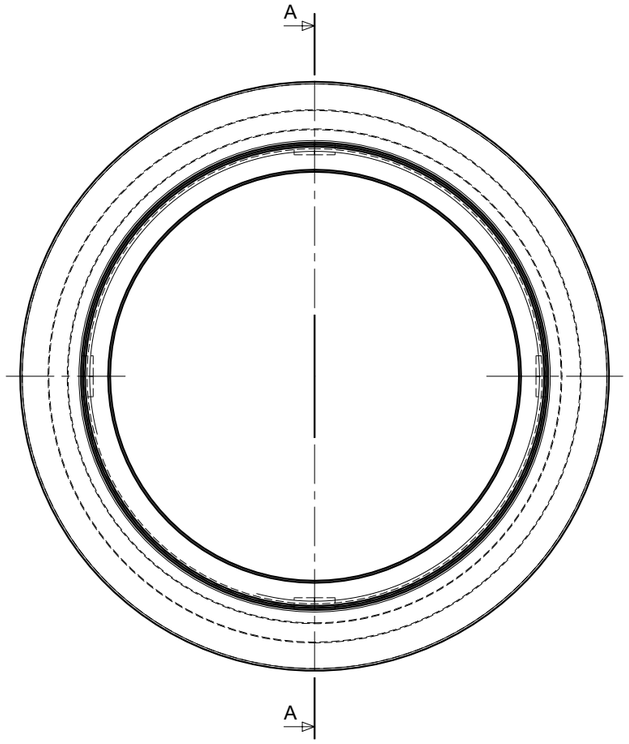


SEZIONE A-A

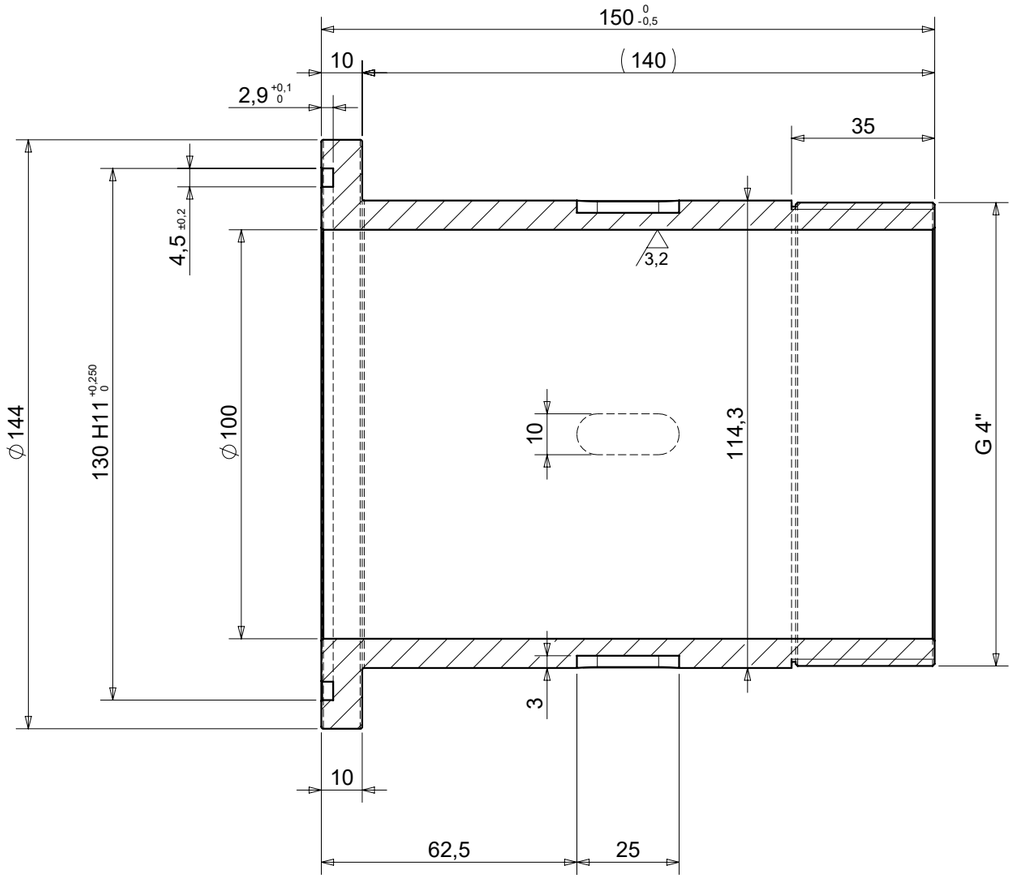


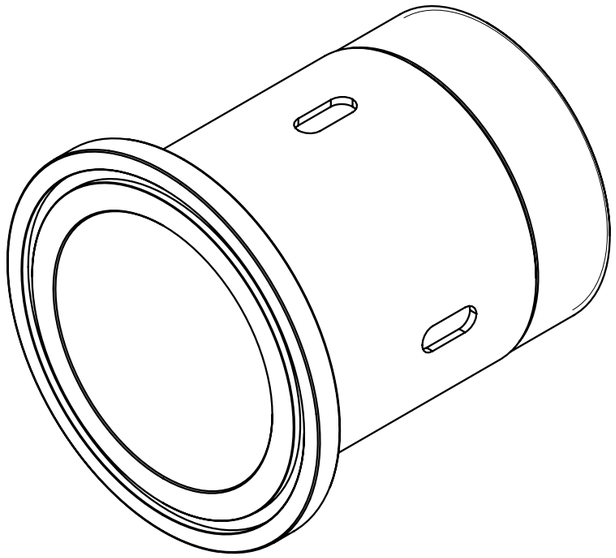

| N. REV REV.NO | DATA DATE | DISEGNATORE DRAW BY | DESCRIZIONE DESCRIPTION |
|---|---|---|---|
| | | | |
| | | | |
| 01 | 09/09/2021 | M.Z. | TOLTA NOTA SU FILETTO. ERA:TENERE FILETTO SCARSO 0.02mm |

| >0,5a3 | >3a6 | >6a30 | >30a120 | >120a400 | >400a1000 | >1000a2000 | >2000a4000 | TOLL. GENERALI UN- EN 22768/2-mK | SMUSSO SPIGOLI NON QUOTATI = Unquoted bevels... 0,5x45° |
|---|---|---|---|---|---|---|---|---|---|
| ±0,1 | ±0,1 | ±0,2 | ±0,3 | ±0,5 | ±0,8 | ±1,2 | ±2 | | RAGGI NON QUOTATI R = Unquoted radius... 0,5 |

| FOGLIO SHEET | PEZZI PIECES | DATA CREAZIONE CREATED DATE | DATA ULTIMA MOD. LAST MOD. DATE | DISEGNATORE DRAW BY | MATERIALE-MATERIAL | TRATTAMENTO TERMICO E SUPERFICIALE HEAT AND SURFACE TREATMENT |
|---|---|---|---|---|---|---|
| 1 | | 13-02-2010 | 06-03-2020 | S.T. | S275JR (Fe430B) - 1.0044 | NICHELATURA |

turello COSEANO-UDINE-ITALY

| FORMATO-SIZE | SCALA-SCALE | PESO-WEIGHT | COMMESSA-ORDER | RICAVATO DA: |
|---|---|---|---|---|
| A3 | 1:1.5 | kg 3.2 | - | |

Questo disegno è di proprietà della Turello srl Non può essere usato o ricopiato se non espressamente autorizzati e deve essere restituito dopo ogni uso.

This drawing is the property of Turello srl and may not be used or copied except as expressly authorized by it and must be sent back after any use.

TITOLO-TITLE

**RACCORDO**

**G 4" - DN 100 PN16 FE- NIC.**

DISEGNO N.- DWG N.

**4T.004863.RC.M03**