Rev.	Mod.	Descrizione	Data	Controllo	Rev.	Mod.	Descrizione	Data	Controllo

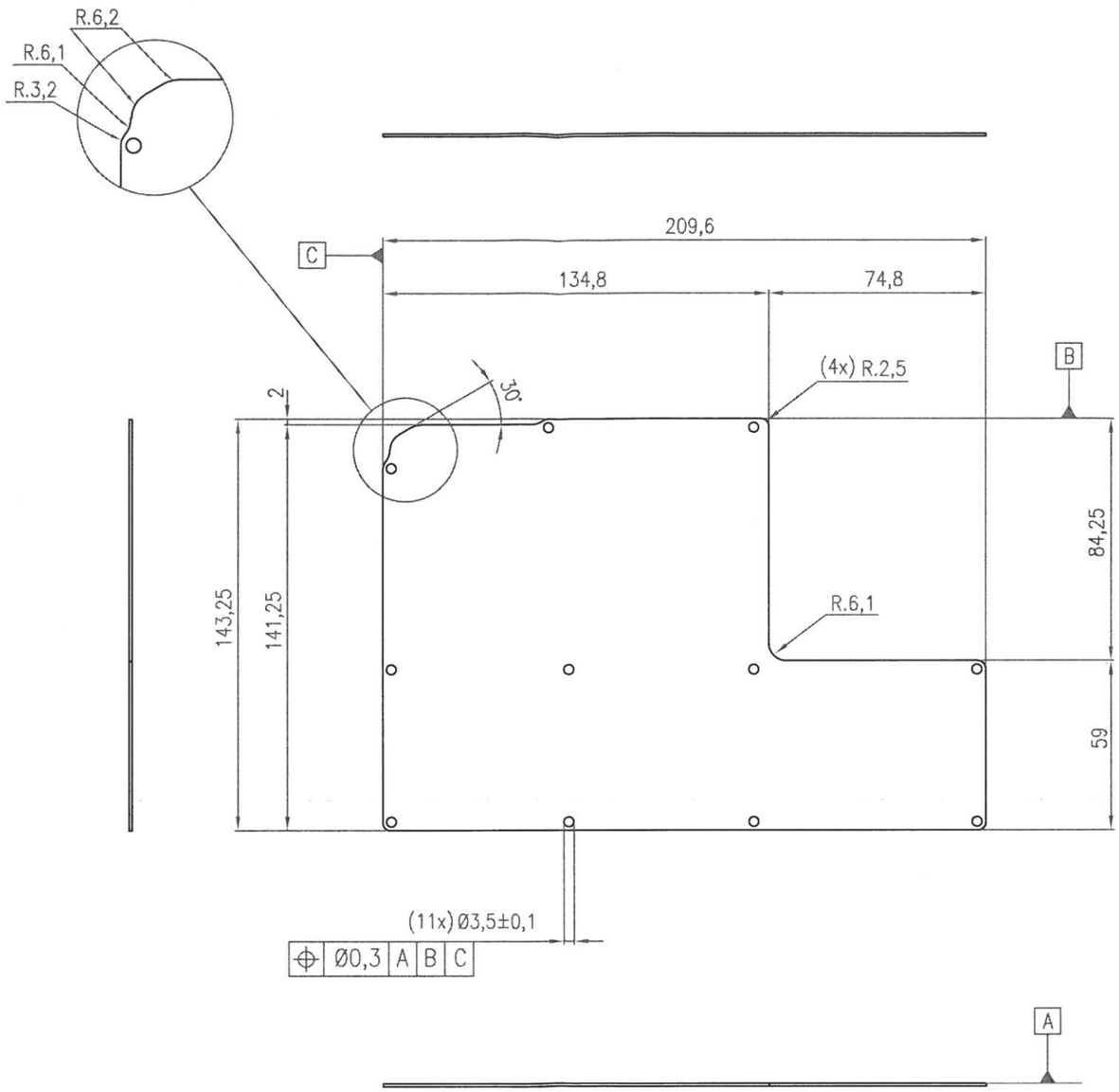

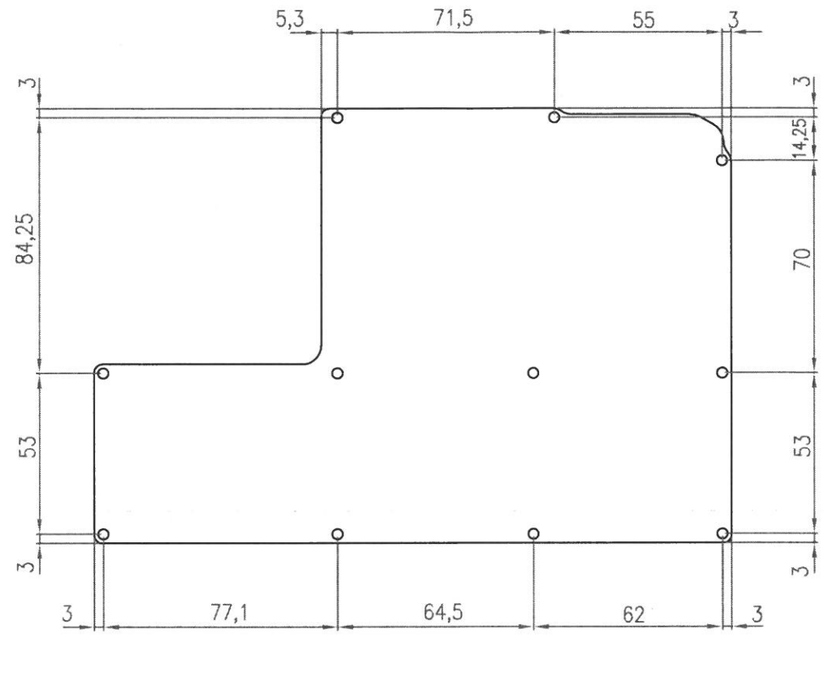

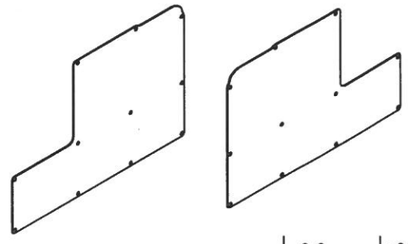

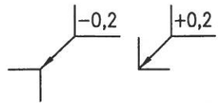

CROMATAZIONE INCOLORE Cr III
✳ Cromatazione sec. specifica cliente 10586-MZYM3330002
Cromatazione SURTEC 650 ChromitAL TCP
secondo MIL-DTL-5541F Tipo II Classe 1A

Tolleranze generali per tutte le superfici piane e curve:
⌓ 0,3 A B C

Tolleranze generali per tutti i fori:
⌖ Ø0,3 A B C

3,2 ▽ Particolare esente da bave e ammaccature, movimentare con cura

ACQ	CQ	Documenti richiesti	Conservazione (Finito)	Quote di controllo	Piano campionamento/livello collaudo-accettazione/finale		
X	X	Prima campionatura	X Identificazione	Quote critiche ⬭	LdC I – ordinario AQL 0,4		10% lotto: registrare dato visto/data
		Elaborazioni statistiche	Soffiaggio	Quote con tolleranze <0,1	LdC S4 – ridotto AQL 0,4		
		Attestato conformità 2.1	Lavaggio	Quote con tolleranze >0,1–raggi–smussi–forma e posizione		n° 5 pz./lotto	1 pz. turno: registrare visto/data
		Attestato controllo 2.3/3.1	Protezione ossido	Controlli specifici: AQL...			
X		Attest./Cert. materia prima	Certificati pulizia	MI031: Scatola IM00000022; Separatore IM00000012 n°2/sc.; Sacchetto IM00000144 n°1/pz.		Pz. tot: 40	Peso pz. finito:

Materia prima/alternativa: EN AW6082 – T6	Cert. 2.2 chim./mecc.	X Cert. 3.1 chim./mecc.	Cert. UL.		
Tratt. termico:	Attest. conformità 2.1	Cert. 3.1 profondità	Cert. 3.1 durezza		
Tratt. superficiale: Cromatazione SURTEC 650 ✳	X Attest. conformità 2.1	Cert. 3.1 profondità	Cert. 3.1 durezza	Disegnatore:	M.Martin

Cod. origine: 13043-SDDM3500150/2EN Rev.C	Codice interno:	Approvato:	
Denominazione: COPERCHIO	3851064	Data:	15/11/2016
Classe: X A C		Scala: /	Tavola 1/1

| TOLL. GENERALI UNI EN 22768/1 | | PER DIMENSIONI LINEARI | | | | | | | | |