Nach dem Schweißen darf auf dieser Fläche kein Schweißgut überstehen!

## B-B

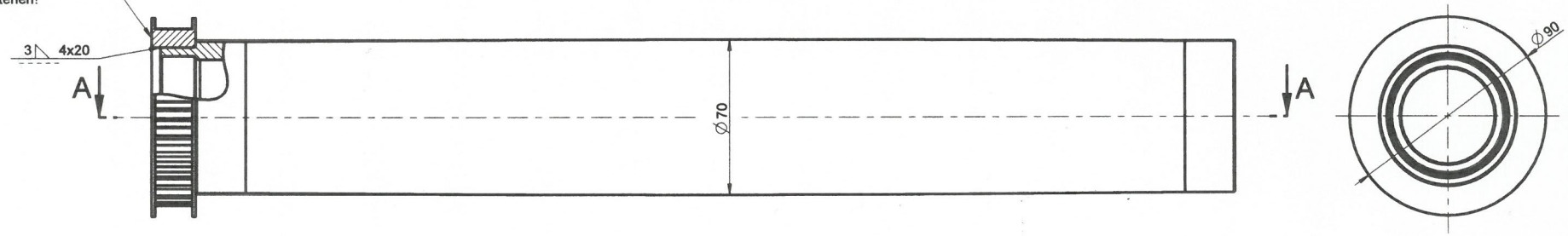


## A-A

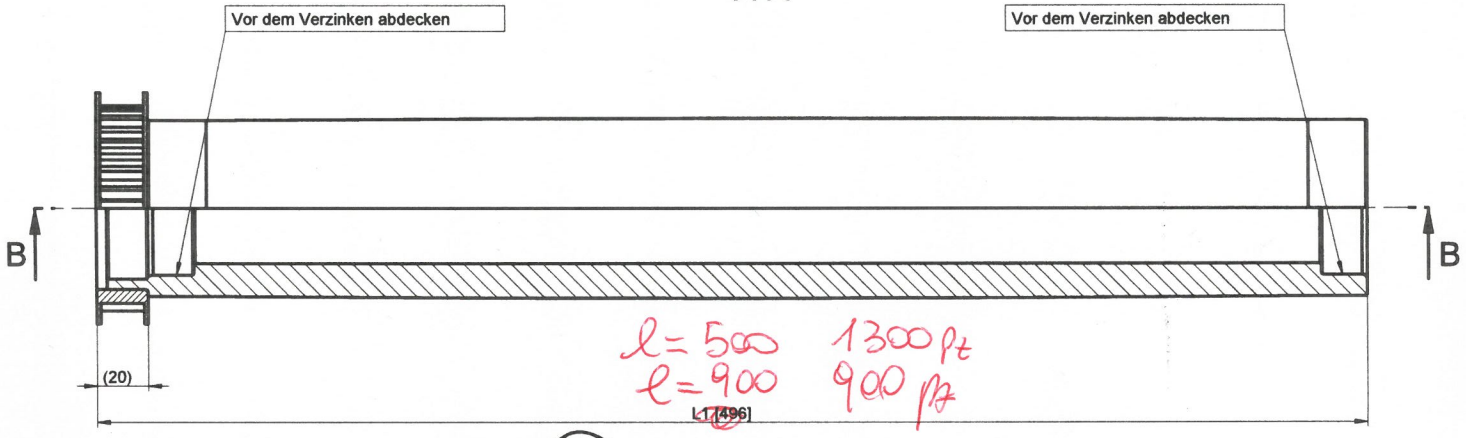


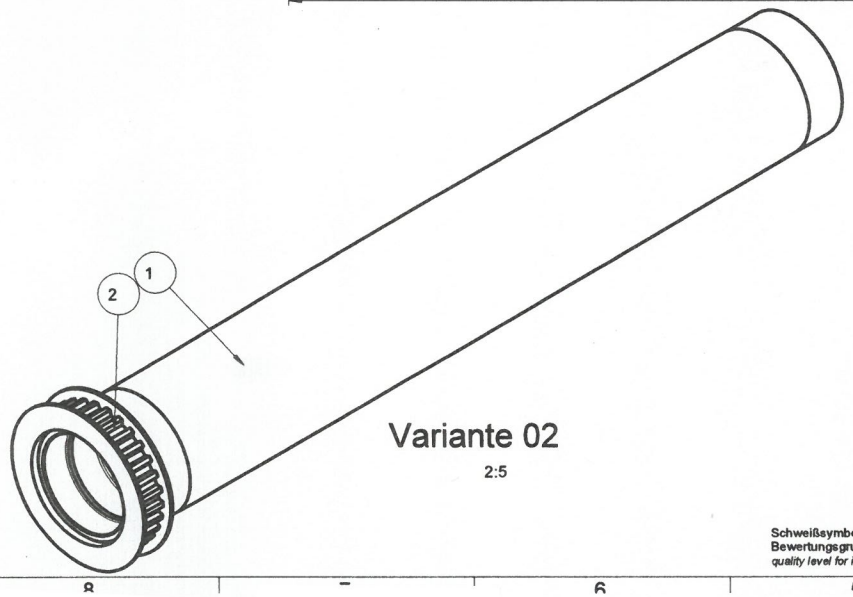


Variante 02

2:5

Maße in Klammern [ ] gelten für Eingabeparameter:

NB1=450 ... Nennbreite 1

L1=NB1+46

Variante 02

Variante 03 siehe Seite 2.

| Pos. / item No. | Stk. / qty. | Benennung / description (German) | Ident Nr. / article No. | Stücklisten Nr. / parts list No. | Variante / varient | Zeichnung Nr. / drawing No. | EVK | Modellname / model name |
|---|---|---|---|---|---|---|---|---|
| 2 | 1 | ZRS 8M-32S-12 ZE004436-B | 1600122 | SL005034 | . | ZE004436 | E | |
| 1 | 1 | STR_GF_UMMT Umlenkwalze Rohr | . | SL107144 | . | ZE089842 | N | |

| Index | Änderung / change description | Datum / date | Bearb. / edited | Gepr. / checked |
|---|---|---|---|---|
| -e | Bemassung verschoben | 2015-07-02 | | |

| Allgemeintoleranzen / general tolerances | KNAPP Werksnorm / KNAPP standard | Identnummer / article No. | Oberfläche / surface area | Masse / mass |
|---|---|---|---|---|
| ISO 2768-mK | - | . | 199716 mm² | 8.9 kg |

| | Datum / date | Name |
|---|---|---|
| Modell. / modelled | 2011-07-15 | |
| Gez. / drawn | 2011-07-15 | |
| Gepr. / checked | 2011-07-15 | |

| Endzustand / surface treatment | Maßstab / scale | Blattformat DIN / sheet format DIN |
|---|---|---|
| VERZINKT (zinc plated) | 1:2 | A3 |

| Benennung ERP / description ERP | Stücklisten Nr. / parts list No. | Zeichnung Nr. / drawing No. | ZE-Index / drawing revision | EV Kennung / spare-part ID | Blatt / sheet |
|---|---|---|---|---|---|
| STR_GF_UMMT Umlenkwalze -s | SL107148 | ZE089846 | -e | N | 1 (2) |

Allgem. Benennung / general description

Modellname / model name

Schweißsymbole / welding symbols : DIN EN 2255
Bewertungsgruppe von Unregelmäßigkeiten / quality level for imperfections : EN ISO 5817-C