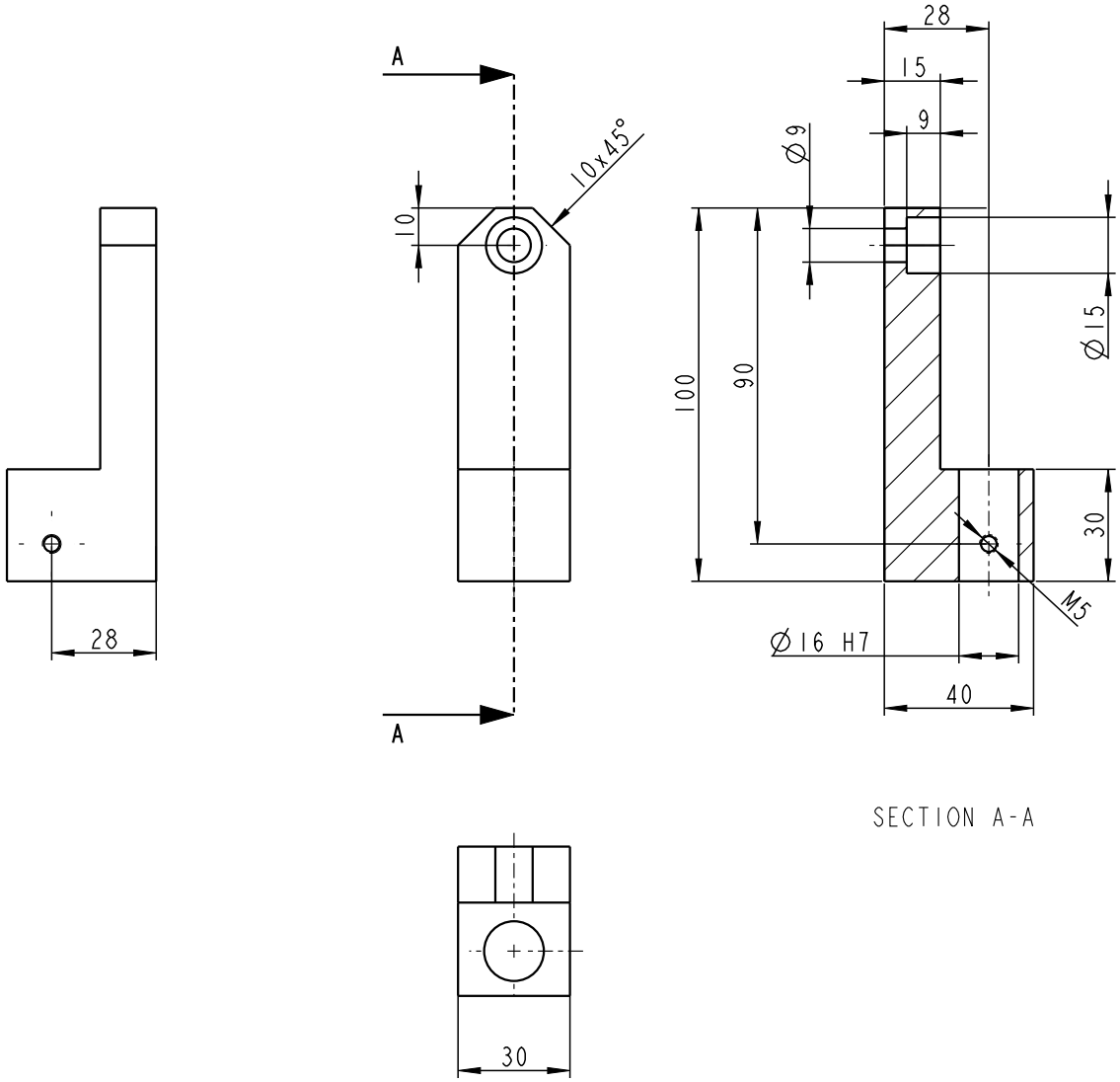

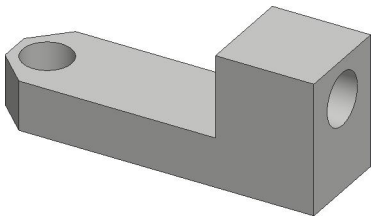

Index Version	Änderungsdatum Change Date	Geändert von Changed By	Initiiert von initiated by	Änderungsbeschreibung Change Description	Position Location
-	-	-	-	-	-
B	-----	-----	-----	-----	A/1

Werkstoff Material	3.2315 (ALMGS11)	Rohteil Blank	
Gewicht Mass	0.156 kg	Behandlung Treatment	anodised nature 0,02mm
Maßstab Scale	1:2	Freimaßtoleranz Untoleranced dimensions	DIN/ISO 2768
Genauigkeitsgrad Degree of accuracy	mK (middle)	Oberflaeche Surface treatment	1.6
Werkstueckkanten Work piece edges	ISO13715 -0,3 +0,3		

	Datum / Date	Name
Entworfen designed by	2022.07.20	Kontschitsch
Gezeichnet Drawn by	2022.07.20	Kontschitsch
Geprüft Checked by	-	

NITTOKU Design the Next

Dateiname Filename: 21129-001-2702-003.drw

Benennung / Naming

Clamping Block

Zeichn.Nr. / Draw.Nr.

21129-001-2702-003 A

Format Size: A4

Blatt Sheet: 1 von of 1

Drawing subject to copyright. This document is the property of Nittoku Europe GmbH. It may not be used, reproduced, disturbed, published and exhibited without the express consent of the owner.// Zeichnung urheberrechtlich geschuetzt. Diese Unterlage ist Eigentum der Firma Nittoku Europe GmbH. Jede Verwertung, Vervielfaeltigung, Verbreitung, Veroeffentlichung und Vorfuehrung darf nur mit ausdrueckicher Zustimmung der Eigentuemer erfolgen.