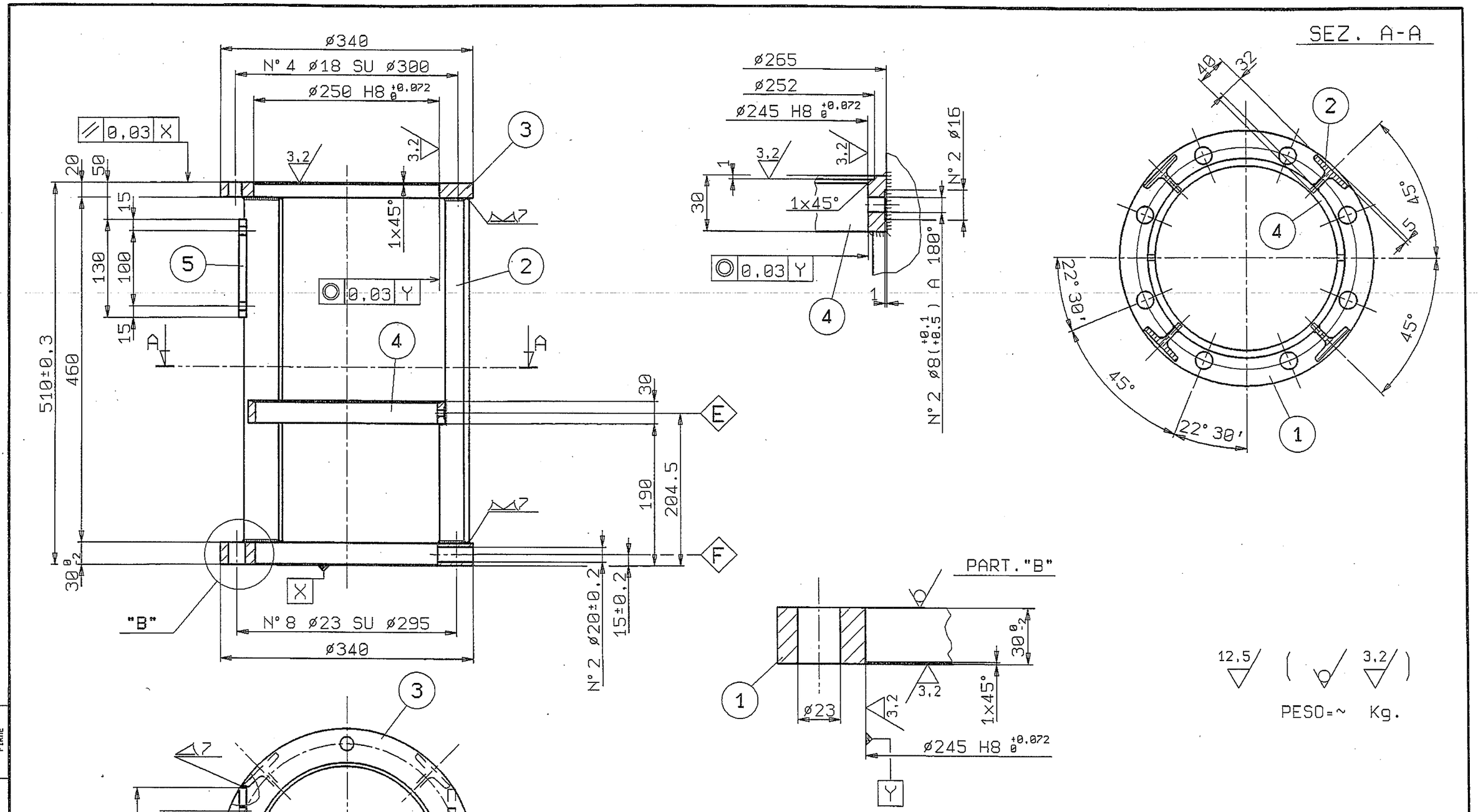

POS.	PEZZI	DENOMINAZIONE / BENENNUNG	MATERIALE / WERKSTOFF	COLL. / ABNAHME	DISEGNO NO. / ZEICHN. NO.
5	2	PIATTO	Fe 430.B UNI 7070		
4	1	ANELLO	Fe 430.B UNI 7070		
3	1	FLANGIA SUPERIORE	Fe 430.B UNI 7070		
2	4	NERVATURA RIC.DA T 60x60 UNI 5785	Fe 430.B UNI 7070		
1	1	FLANGIA INFERIORE	Fe 430.B UNI 7070		

VISTI		DATE
DIS.	A.SCHEDA	15.06.95
CONTR.		16-6-95
APPR.		

TITOLO **LANTERNA**

LANTERNE - GEAR STOOL

SCALA: MASS-STASS 1:5

DISEGNO NO. / ZEICHN. Nr. 8.4.833.03

REV.

TYCON

30027 S. DONA' DI PIAVE - VENEZIA - ITALY

QUESTO DISEGNO E' PROPRIETA' RISERVATA E NON DEVE ESSERE COPIATO, RIPRODOTTO O MOSTRATO A TERZI SENZA AUTORIZZAZIONE SCRITTA DELLA TYCON

FIRME | MODIFICHE | DATA | BARRA