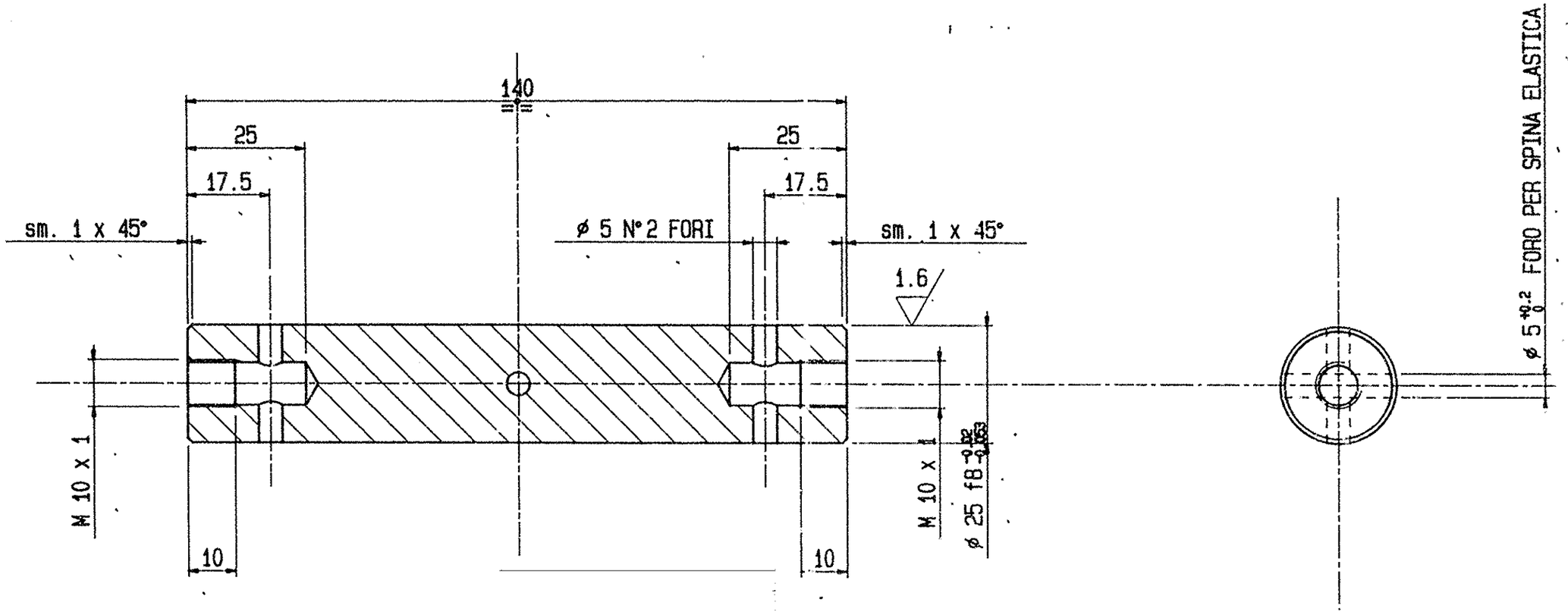

FINITURE 6.3 [1.6]

RIMUOVERE GLI SPIGOLI VIVI

339

INDICE	DESCRIZIONE	DATA	VISTO

TOLLERANZE GENERALI PER SUPERFICI LAVORATE			MATERIALE 42CrMo4-UNI 7845	PESO DEL PEZZO FINITO Kg
FORI H 13	ALTRE QUOTE Js 13	MADREVITI 6H	TRATT.TERMICO BONIFICATO	0.5
ALBERI h 13	ANGOLI ± 1°	VITI 6g	TRATT. SUPERFICIALE FOSFATATO	

DESCRIZIONE
DESCRIPTION PRESSA DA 22 MN

GRUPPO CARICATORE BILLETTA

PERNO

ø 6271

DANIELIBREDA	DISEG. STUDIO TIME	DATA 12/93	N. DIS. DI RIF.	
	CONTR. COSTA	DATA 12/93	N. DISEGNO 002800131586	FOGLIO 1 1
	VISTO	DATA		

QUESTO DISEGNO E' DI PROPRIETA'DELLA BREDA DANIELI S.p.A. MILANO-LA QUALE NE VIETA LA COPIA, LA RIPRODUZIONE E LA CESSIONE A TERZI A NORMA DI LEGGE.

SCALA 1:1

INDICE MODIFICA

MICROFILMATO

INDICE	DESCRIZIONE	DATA	VISTO