Volumen / Volume : 605896,293 mm3
Masse / Material mass : 4756,286 g

Änderungen / changes				
Index Rev.	Anzahl no.	Änderungsnummer change no.	Datum date	Name name
-		361-02465	02.05.2023	Benkert

>> valid << - 01/S

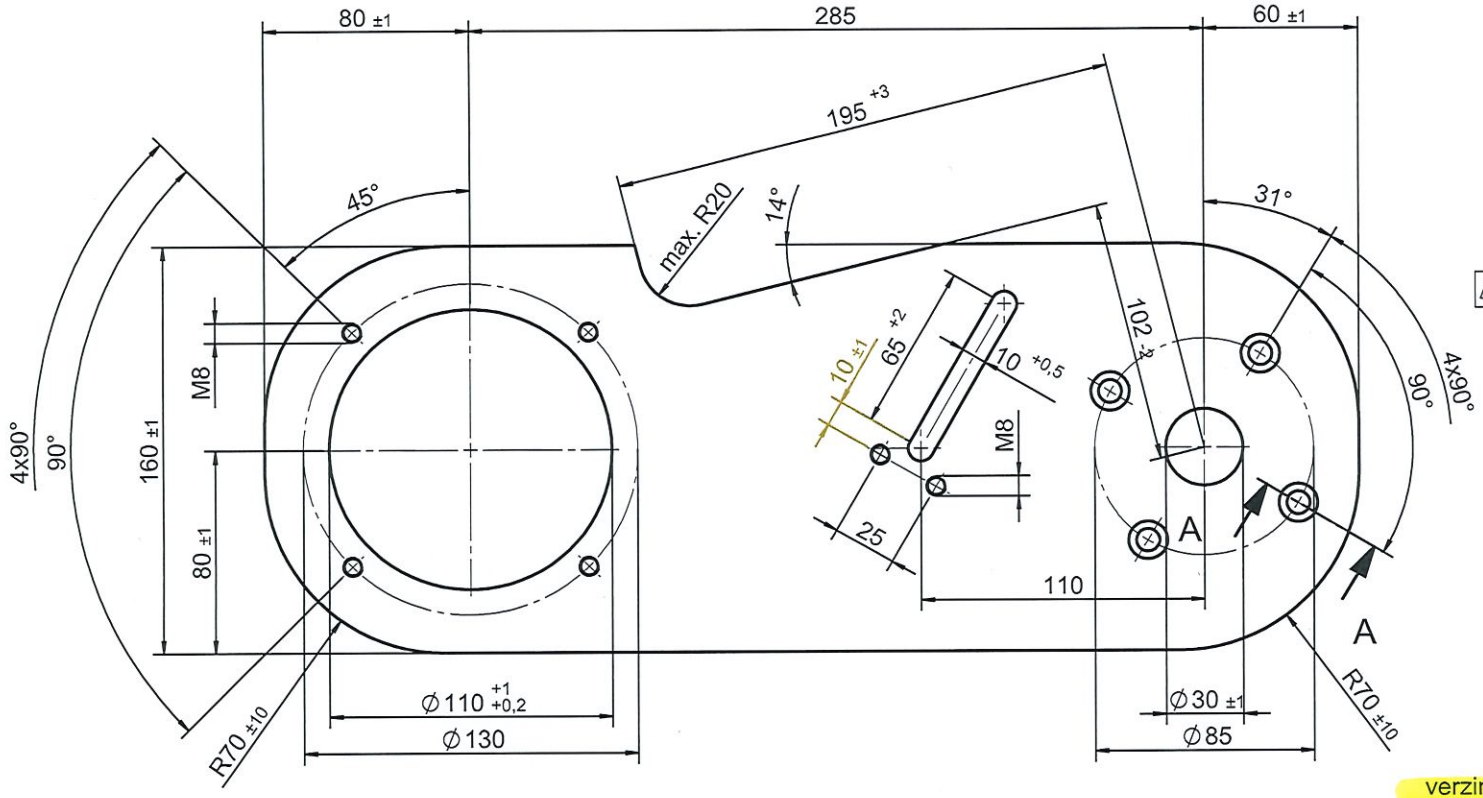

LOTTO
25/50 Pz

Ra 12,5

verzinkt blauchromatiert / zinc bluish chromated
Galvanischer Überzug / Electrodeposited coating
ISO°2081 - Fe/ZN8/A

alternativ / alternativ

Brüniert / Black oxide coated
Überzug
DIN 50938 - Fe/B//T4

Ros s.r.l.
Via Crosera, 42 - Zona Industriale
33082 AZZANO DECIMO (PN)
Tel. 0434 633318 r.a. - Fax 0434 640639
C.F. e P. IVA 01278530934

A-A 1 : 1

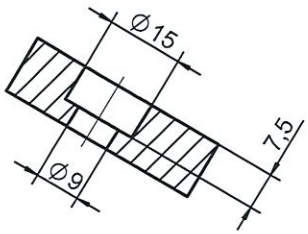

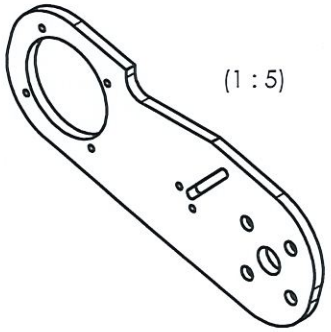

(1 : 5)

DIN ISO 1302	roh	Ra 100	Ra 16	Ra 6,3	Ra 2,5	Ra 1	Ra 0,4
Hinweisbuchstabe code letters							

Allgemeintoleranzen Tolerances unless otherwise stated	Baugruppe / assembly	Wortangabe / note	Stempel / stamp
☒ ISO 2768 - mK ☐ DIN 6930 - m ☐ DIN 16742 -	Kantenzustand Edge finish ISO 13715 ±0,2 ±0,2		
Werkstoff material S235 JR (1.0037)		Maßstab scale 1:2	Meld.-Nr. indic. no. 361-02465
Halbzeug/semi-finished product	Datum/date / Name/name	Benennung / designation	
	erstellt created 02.05.2023 Benkert	Halter/Motor MUW	
	geprüft checked 02.05.2023 Benkert	Holder/motor MUW	
	Zchng-Nr. drawg no. 361-008.881	Ind. Rev. -	Blatt page 1 von of 1
Rohteil raw part	Ursprung origin 361-008.542	Ersatz für repl.for	Ersetzt durch repl. by

Weitergabe sowie Vervielfältigung dieses Dokuments, Verwertung und Mitteilung seines Inhalts sind verboten, soweit nicht ausdrücklich gestattet. Zuwiderhandlungen verpflichten zu Schadenersatz.
Alle Rechte für den Fall der Patent-, Gebrauchsmuster- oder Designeintragung vorbehalten. The reproduction, distribution and utilization of this document as well as the communication of its contents to others without express authorization is prohibited. Offenders will be held liable for the payment of damages. All rights reserved in the event of the grant of a patent, utility model or design.
禁止在没有明确授权的情况下复制、分发和利用本文件以及将其内容披露给人。违反者将被追究赔偿损失的责任。保留取得发明、实用新型或外观设计专利权的所有权利。

A3