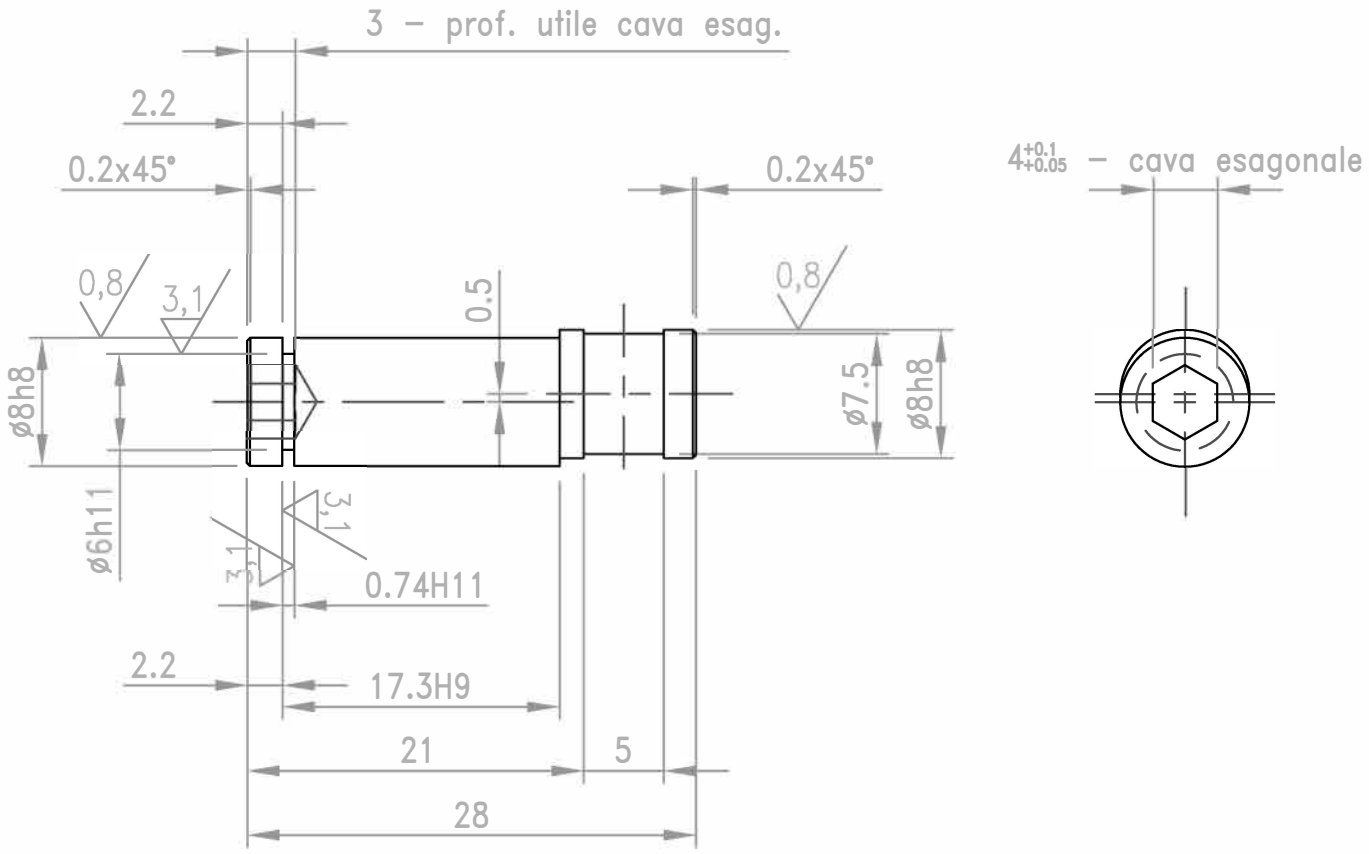

6,3 (3,1 0,8)

PROPRIETA' RISERVATA A termini di legge e' vietato riprodurre o comunicare a terzi il contenuto del presente disegno.	Dis. N. 62200.0284.19 Nome file 62202840 Sostituisce /	Denominazione Rullino di apertura aspino macchina "DRM"
TOLLERANZE GENERALI Lavorati: foro H14 – albero h14 Grezzi: foro H16 – albero h16 Dimens. lineari lavorate Js 14 Dimens. lineari grezze Js 16 Dimens. angolari +/– 1°	Mat. 35SMnPb10B Stato forn. mat. / Dim. ø10.5 h11 Trafilato N. Class. 34032.2478.09 Tratt. term. Fosfataz. al manganese Durezza / Prot. sup. /	Scala 2:1 | Data 23-02-99 | Dis. Modifiche Aggiornato il 14-04-00 Agg. cava esag. x brugola del 4 (24/09/10) Variato tratt. termico: era NS2 (04/11/10) . . .