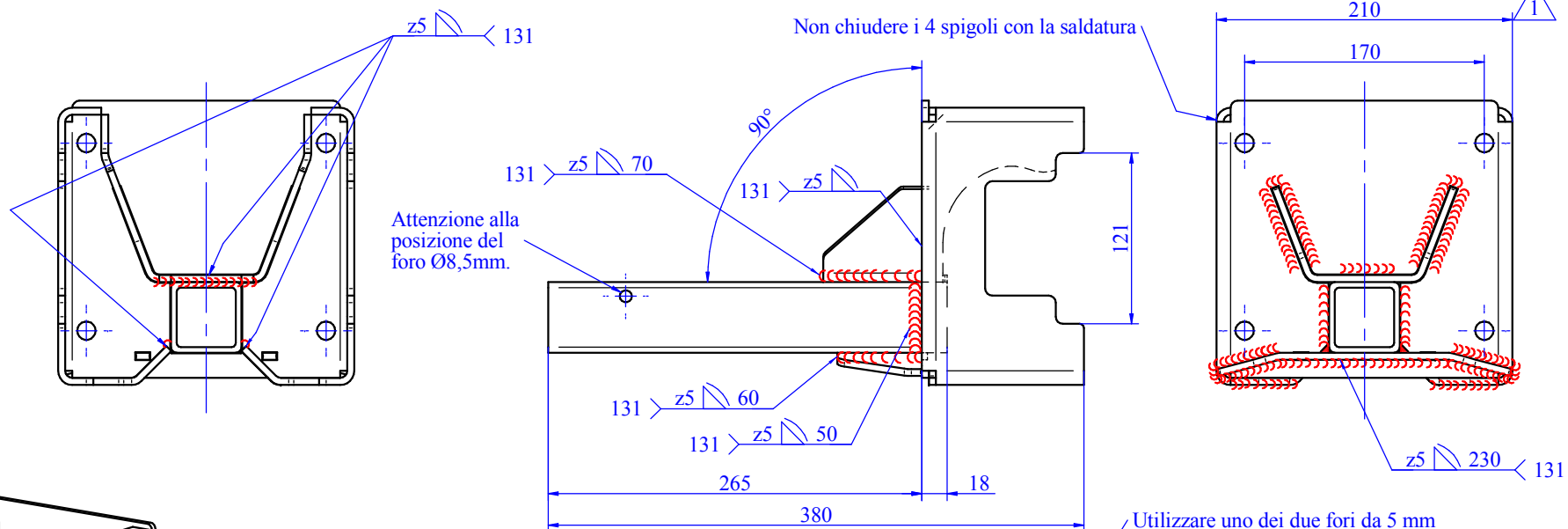

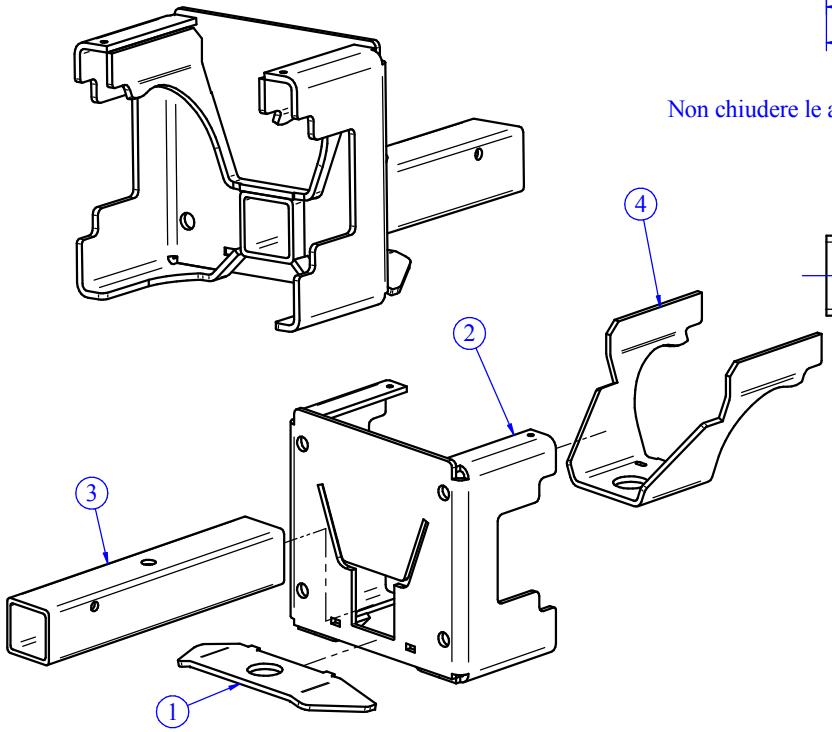

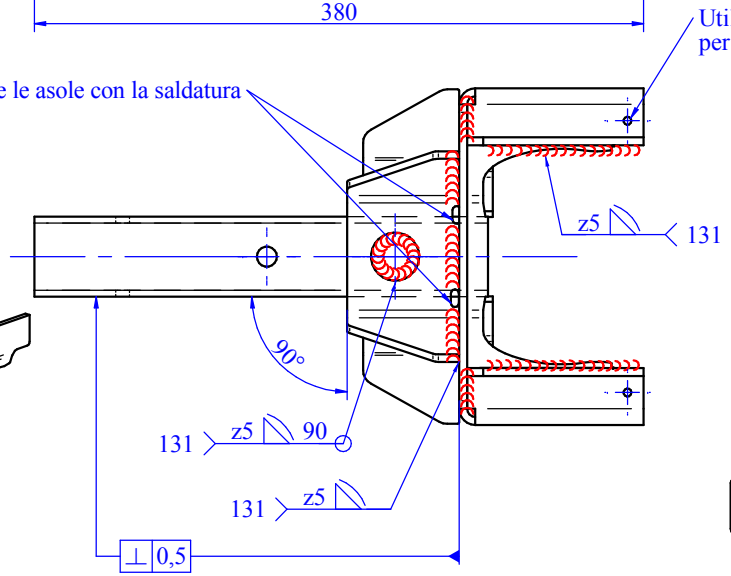

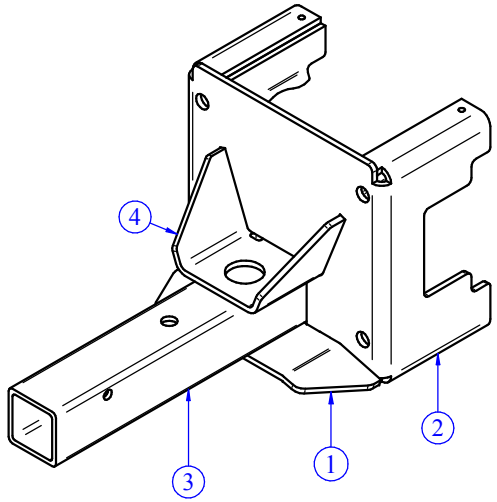

Pos.	Codice	Q.tà	Descrizione	Description
4	40207761	1	PIASTRA RINFORZO SUPPORTO SEGNAFILE	SHEET METAL REINFORCEMENT ROWS MARKER
3	40207760	1	TUBO Q50x4 L 270 SOSTEGNO SEGNAFILE TELAIO X130	TUBE Q50X4 L 270
2	40207759	1	PIASTRA SUPPORTO SEGNAFILE TELAIO X130	SHEET METAL SUPPORT ROWS MARKER
1	40207757	1	RINFORZO SUPPORTO SEGNAFILE XS TELAIO X130	SHEET METAL REINFORCEMENT ROWS MARKER XS

1	82-2021	Mod.part. 40207759. Mod.part. 40207759.	Gobbato R.	Burel F.	07/12/2021
Revisione Revision	N°scheda N°card	Descrizione modifica Modification detail	Disegnato da Drawn by	Approvato da Approved by	Data approvazione Approvation date

MaterMacc
Z.I. Ponte Rosso S. Vito al Tagliamento (PN) ITALY
THIS DRAWING IS PROPERTY OF COMPANY NAME AND PROTECTED IN ACCORDANCE WHT PREVALING LAW

Codice/Code: **30207756**

Descrizione/Description: **SUPPORTO SEGNAFILE X130**
ROWS MARKER SUPPORT X130

European | Metric | A3 | Scala/Scale 1:4 | Peso/Weight 2223,6 kg | Perimetro/Perimeter /

Materiale/Material:

Descrizione del grezzo/Blank description: Assieme saldato/Welded assembly

Spessore/Thickness: / /

Trattamento/Treatment: /

Finitura superficiale/ Surface finishing: Nero/Black RAL9005 (Pantone Black)

Data creazione/Creation date: 28/11/2019

Disegnato da/Drawn by: Gobbato R.

Sostituisce/Replace: 30207755

Pagina/Page: 1/1

Specifiche di fornitura: i particolari devono essere puliti da qualsiasi residuo di lavorazione. Eliminare bave e spigoli da stampaggio o lavorazione, sformi generali 2°, aggi non quotati R=1, smussi non quotati 0,5x45°. Per ogni ulteriore specifica, contattare l'Ufficio Tecnico

Supply specifications: parts must be cleaned from any residual processing. Remove all punching burrs after machining or press-forming process, draft angle 2°, fillets not quoted R=1, chamfers not quoted 0.5x45°. For other specifications please contact the Technical Department.

Tolleranze geometriche / General geometrical tolerances: ▱ 0,3 — 0,2/100; ○ 0,3 // 0,2/100; ◎ 0,2 ⊥ 0,2/100

Tolleranze generali per angoli / General tolerance for angular: Angolo/Angular ±0° 5'

Tolleranze generali/General tolerance: UNI EN 22768/1-Media/Medium

Lunghezza e diametro / Lenght and diameter	0,00 6,00	6,00 30,00	30,00 120	120 315	315 1000	1000 2000	2000 4000	> 4000
Tolleranza/Tolerance	±0,1	±0,2	±0,3	±0,5	±0,8	±1,2	±2,0	±3,0