DA 0.5 FINO A 3	OLTRE 3 FINO A 6	OLTRE 6 FINO A 30	OLTRE 30 FINO A 120	OLTRE 120 FINO A 400	OLTRE 400 FINO A 1000	OLTRE 1000 FINO A 2000	OLTRE 2000 FINO A 4000	DIMENSIONI LINEARI	QUOTE SENZA INDICAZIONE DI TOLLERANZA GRADO DI PRECISIONE UNI EN 22768/1:MEDIO VEDI TABELLE AI LATI	SCOST. LIMITE CAMPO LUNGHEZZE DEL LATO PIÙ CORTO DELL'ANGOLO	FINO A 10	OLTRE 10 FINO A 50	OLTRE 50 FINO A 120	OLTRE 120 FINO A 400	OLTRE 400	TOLLERANZE GEOMETRICHE GENERALI UNI EN 22768/2 CLASSE K
± 0.1	± 0.1	± 0.2	± 0.3	± 0.5	± 0.8	± 1.2	± 2				± 1°	± 0°30'	± 0°20'	± 0°10'	± 0°5'	

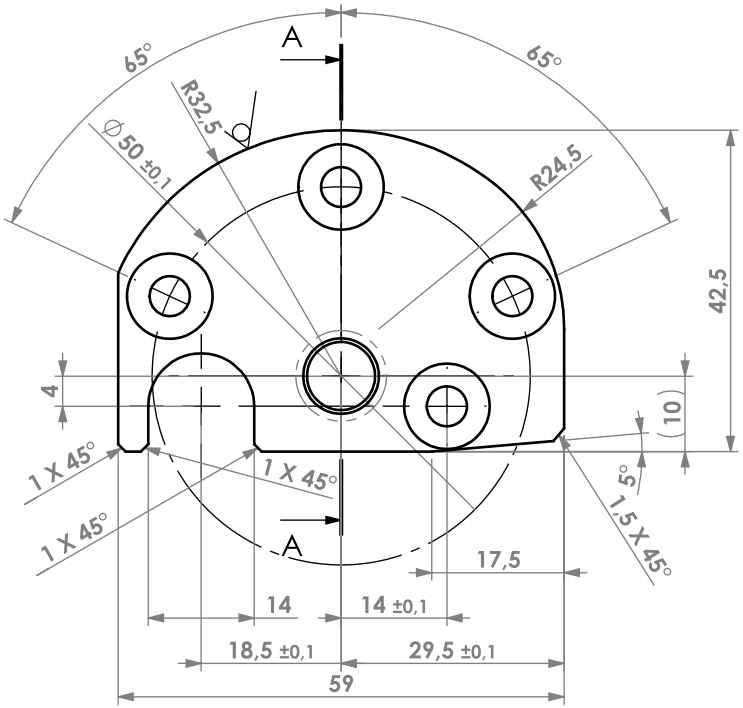

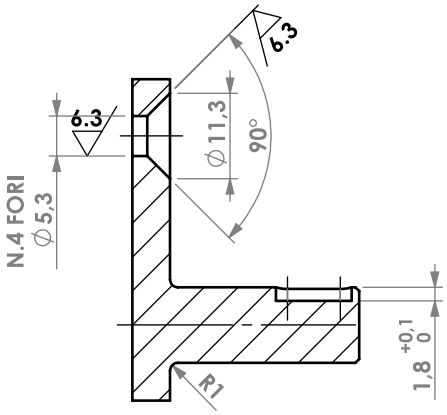

SEZIONE A-A

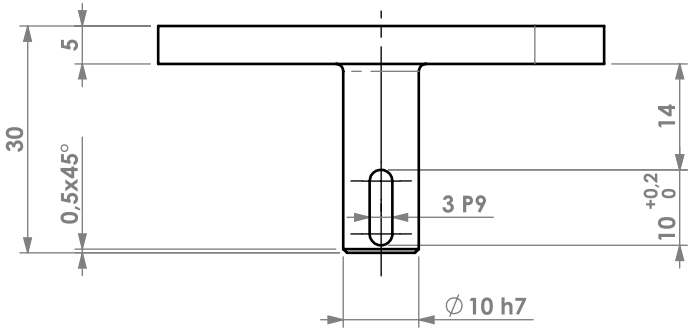

MHT srl
Approvato
Ufficio Tecnico
Data: 24-06-21

3.2 (6.3)

ESENTE DA BAVE

CONDIZIONI GENERALI DI FORNITURA: VEDI DOC. CGF01

A	TRASFORMATO R15 IN R24.5	18/03/2021	NB	AM	
ESTENS. CODICE	MODIFICHE ED AGGIUNTE	DATA	DISEGN.	APPROV.	

SUP. m^2	PESO kg	APPROVATO
	0.09	AM
DATA	DISEGNATORE	SCALA (A4)
08/09/2020	NB	1:1

TRATTAMENTO: NICHEL.CHIMICA Sp 8 µm HRC 50 UNI ISO 4527

MATERIALE: TONDO Ø 65 ACCIAIO C40 UNI EN 10277-2 RETTIFIC. h7

DENOMINAZIONE: GUANCIA ESTERNA TAMBURO 2 VENTOSE APERTURA ALETTE

CODICE MAT.: PC40R0065

CODICE

TKT 0701829.A