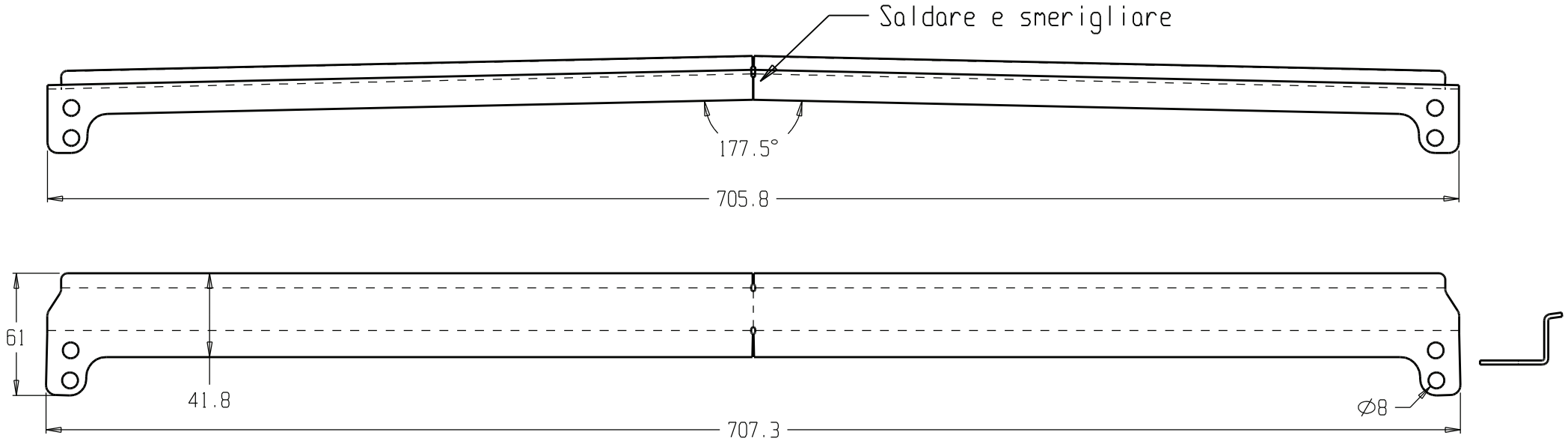

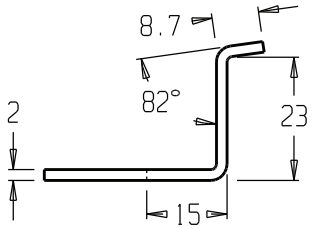

Dettaglio sezione
scala doppia

ID.MOD.	DATA	DESCRIZIONE MODIFICA	ESEGUITO DA
/10	.	.	.

TOLLERANZE GENERALI				
CORDONI DI SALDATURA da + 0 % a + 25 %				
PARTI LAVORATE				
≤20	20<200	200÷800	>800	MIS.ANG
± 0.2	± 0.5	± 1	± 1.5	± 30'
PARTI DI CARPENTERIA				
< 200	200÷600	> 600	MIS.ANG.	
± 1	± 2	± 3	± 30'	
UNITA' :[mm]		A4	SCALE 3:1	

Data 28/09/16
Disegnato da MARCHESAN
Data .
Verificato da .
Data .
Approvato da .

Prodotto
TEREX FUCHS

Descrizione
SUPPORTO CENTRALE TETTO

Materiale: lam. dec. sp.2mm
Trattamento Superficiale: zincatura bianca .
NO. Pcs.: 1
DWG NO.: 222063 .
ID.MOD.: / /
FILE = CODICE

SENZA IL NOSTRO PERMESSO, QUESTO DISEGNO NON PUO' ESSERE NE COPIATO, NE COMUNICATO A TERZI. | THIS DRAWING CANNOT BE COPIED, NO TRASMITTED TO A THIRD PARTY WITHOUT OUR PERMISSION.