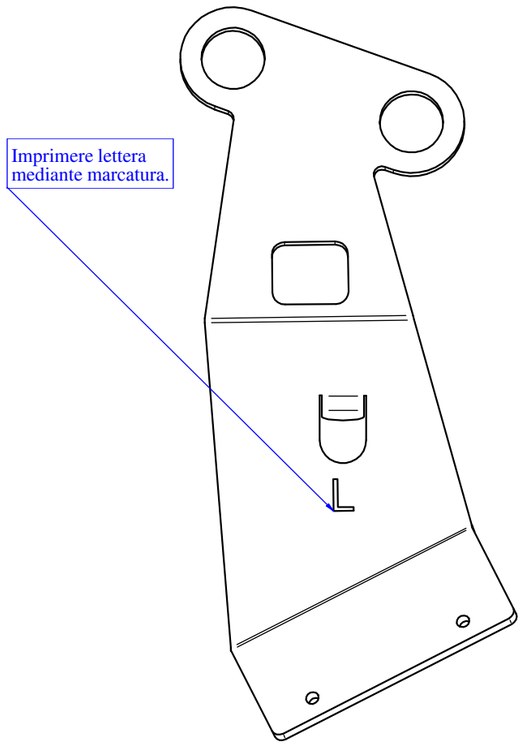

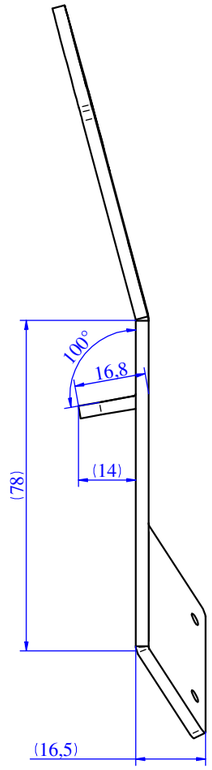

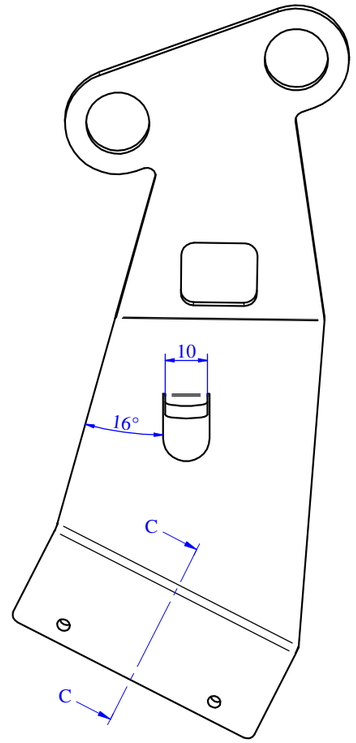

SEZIONE C-C

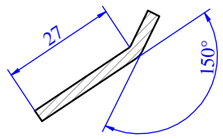

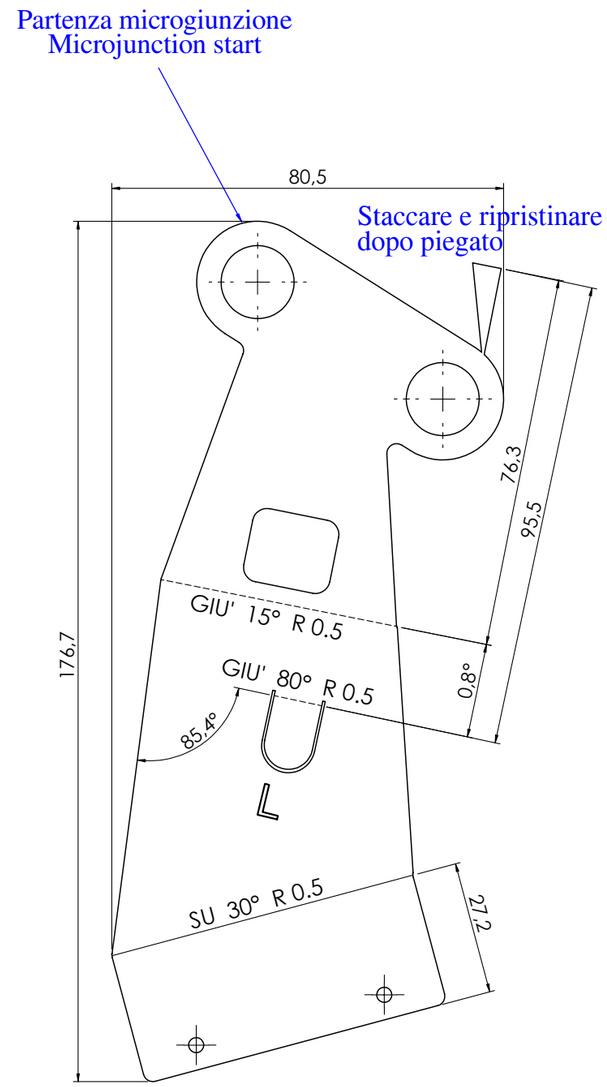

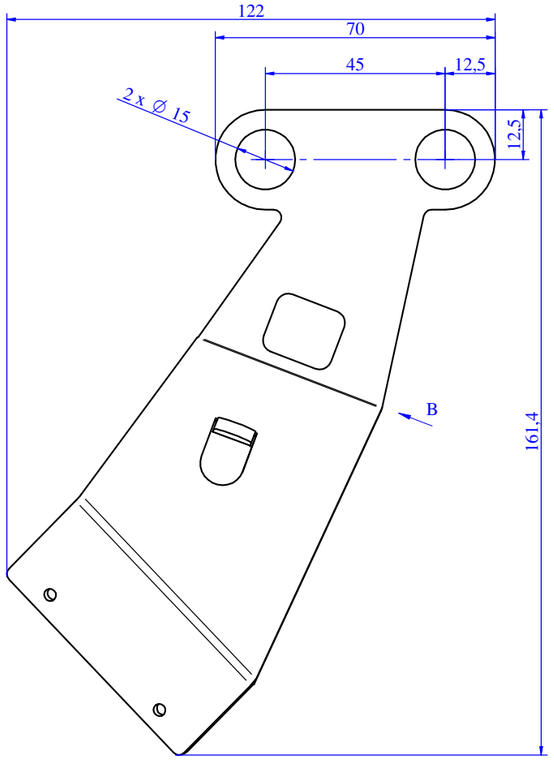

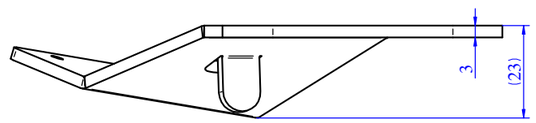

VISTA B
(perpendicular
to the fold line)

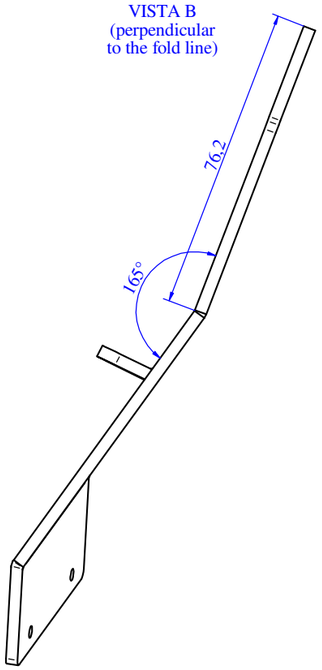

CAVA 16

PARTICOLARE SENZA BAVE E BORDI TAGLIENTI
COMPONENT WITHOUT BURRS AND SHARP EDGE

Revisione Revision	N°scheda N°card	Descrizione modifica Modification detail	Disegnato da Drawn by	Approvato da Approved by	Data approvazione Approvation date
0	42-2022				18//07/2022

Codice/Code: **40232073**	Materiale/Material: S 235 UNI EN 10025 (Fe360)		Data creazione/Creation date: 15/07/2022
Descrizione/Description:	Descrizione del grezzo/Blank description: Lamiera/Sheet metal	Spessore/Thickness: 30/10 /	Disegnato da/Drawn by:
	Trattamento/Treatment: /		Sostituisce/Replace: /
	Finitura superficiale/ Surface finishing: cataforesi acrilica RAL9005		Pagina/Page: 1/2

European | Metric | A3 | Scala/Scale 1:1 | Peso Weight 0,189 kg | Perimetro Perimeter 718,10 mm

Specifiche di fornitura: i particolari devono essere puliti da qualsiasi residuo di lavorazione. Eliminare bave e spigoli da stampaggio o lavorazione, stormi generali 2°, raggi non quotati:R=1, smussi non quotati: 0.5x45°. Per ogni ulteriore specifica, contattare l'Ufficio Tecnico

Supply specifications: parts must be cleaned from any residual processing. Remove all punching burrs after machining or press-forming process, draft angle 2°, fillets not quoted:R=1, chamfers not quoted: 0.5x45°. For other specifications please contact the Technical Department.

Tolleranze geometriche / General geometrical tolerances: ▱ 0.3; ○ 0.3; ◎ 0.2; —0.2/100; // 0.2/100; ⊥ 0.2/100

Tolleranze general per angoli / General tolerance for angular: Angolo/Angular ±0°.5'

Tolleranze generali/General tolerance: UNI EN 22768/1-Media/Medium

Lunghezza e diametro / Lenght and diameter	0,00 6,00	6,00 30,00	30,00 120	120 315	315 1000	1000 2000	2000 4000	> 4000
Tolleranza/Tolerance	±0.1	±0.2	±0.3	±0.5	±0.8	±1.2	±2.0	±3.0