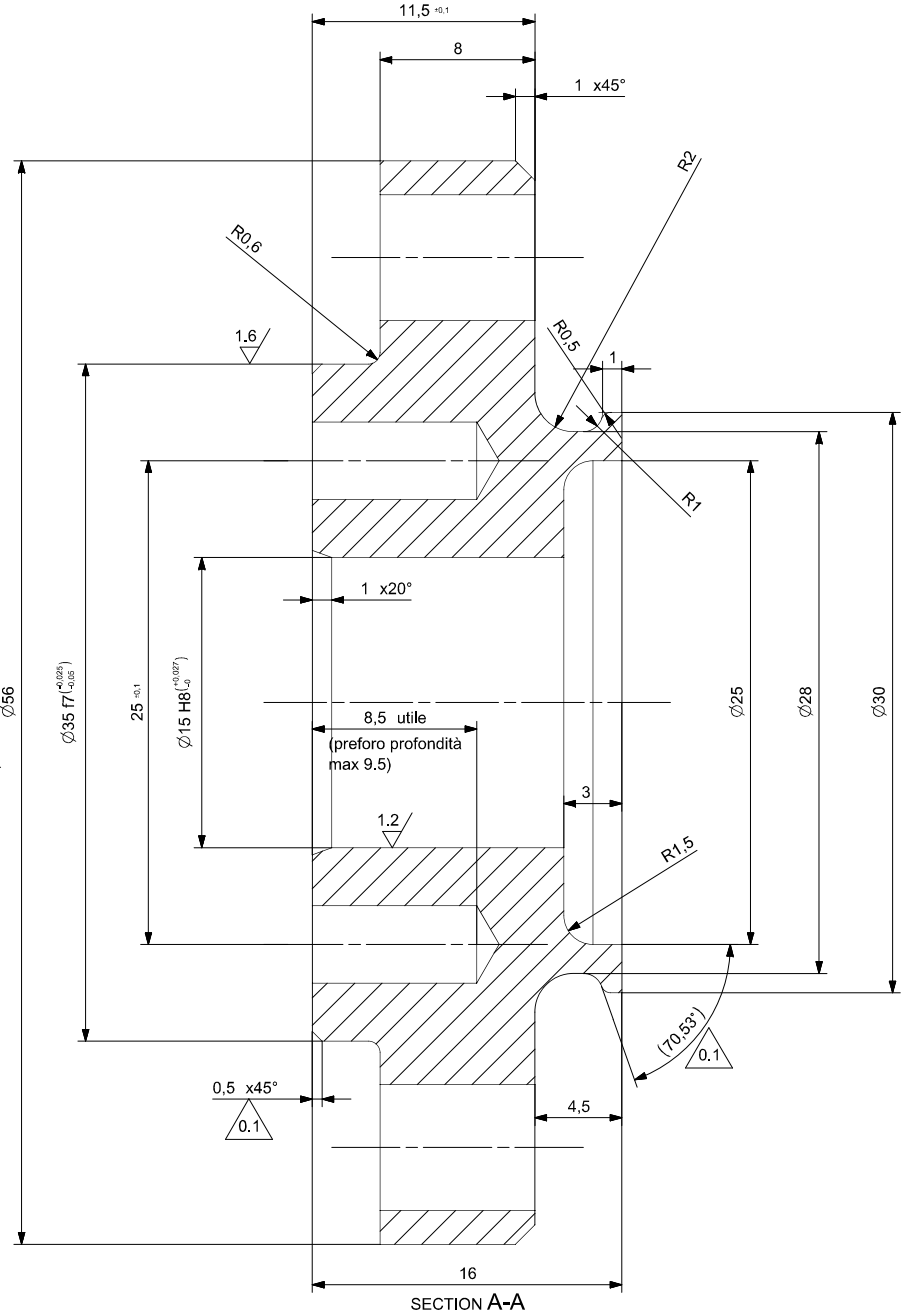


SECTION A-A

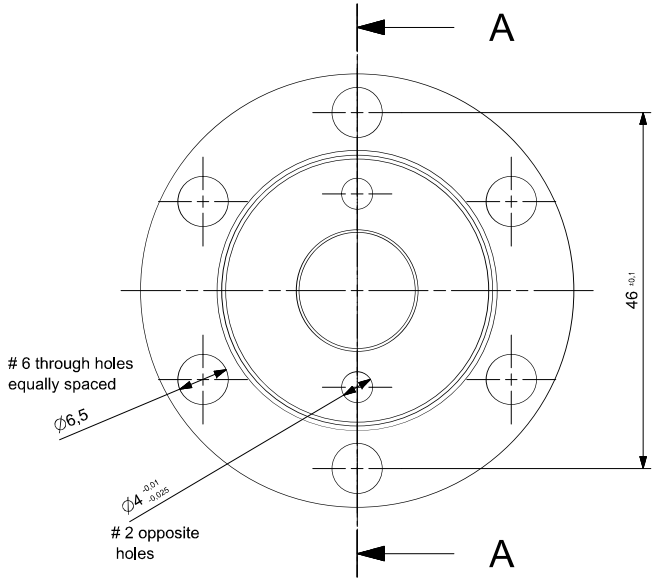


| | | | |
|---|---|---|---|
| MATERIALE / Material<br>-S355JR (Fe 510) | | | |
| TRATT. TERMICO / Heat Treatment<br>- | | | |
| PROFONDITA' TRATT. TERM. / Heat Treatm. Depth<br>DOPO LAVORAZ. MECCANICA / After Machining Proc.<br>- - | | DUREZZA SUPERF. / Surf. hardness<br>- | TRATT.-RIVEST. SUPERF. / Surface Treatment-Coating<br>-ZINCATURA GIALLA O GIALLO IRIDESCENTE |
| RESIST. MECCANICA / Mech. strenght<br>- | DUREZZA A CUORE / Core hardness<br>- | SOSTITUISCE / Substitutes<br>- | DISEGNO N. / Drawing Number<br>381.0181 — REV. 0 |
| 3.2 (1.2 1.6) = Superior = Non-Specified = Required surfaces | | DIS. GREZZO / Raw Mat. Dwg.<br>- | |

LA PROPRIETA' DI QUESTO DISEGNO E' TUTELATA A TERMINI DI LEGGE, E' VIETATO RIPRODURLO E/O CEDERLO A TERZI SENZA NOSTRA AUTORIZZAZIONE SCRITTA PROPERTY OF THIS DRAWING IS PROTECTED ACCORDING TO THE LAW, IS FORBIDDEN TO REPRODUCE AND/OR DISCLOSE IT TO OTHER PARTIES WITHOUT OUR WRITTEN AUTHORIZATION