Rev.	Descrizione	Data	Disegnatore	Approvata da
2	Aggiornamento tolleranze/ inserita saldatura	16/05/2023	G.Cavallo	D.D'Abrusco

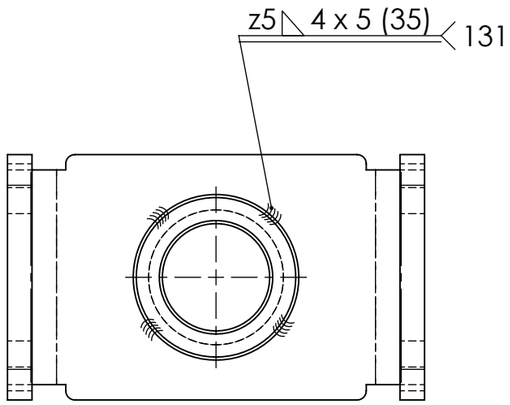

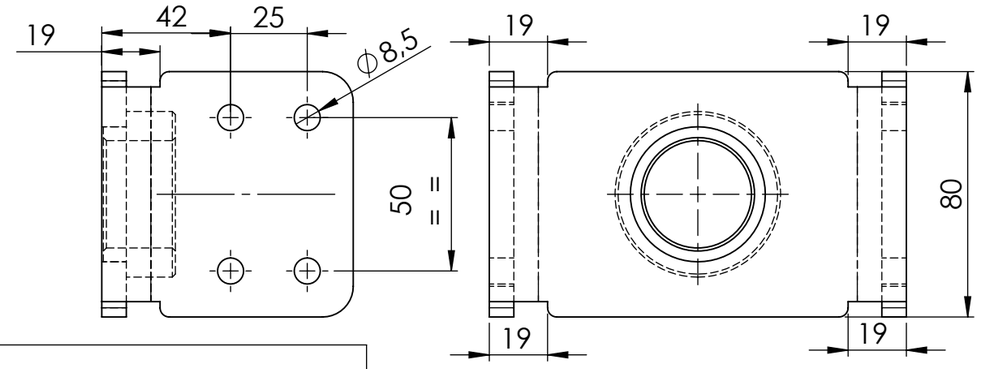

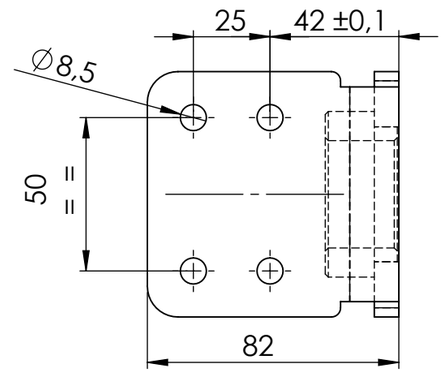

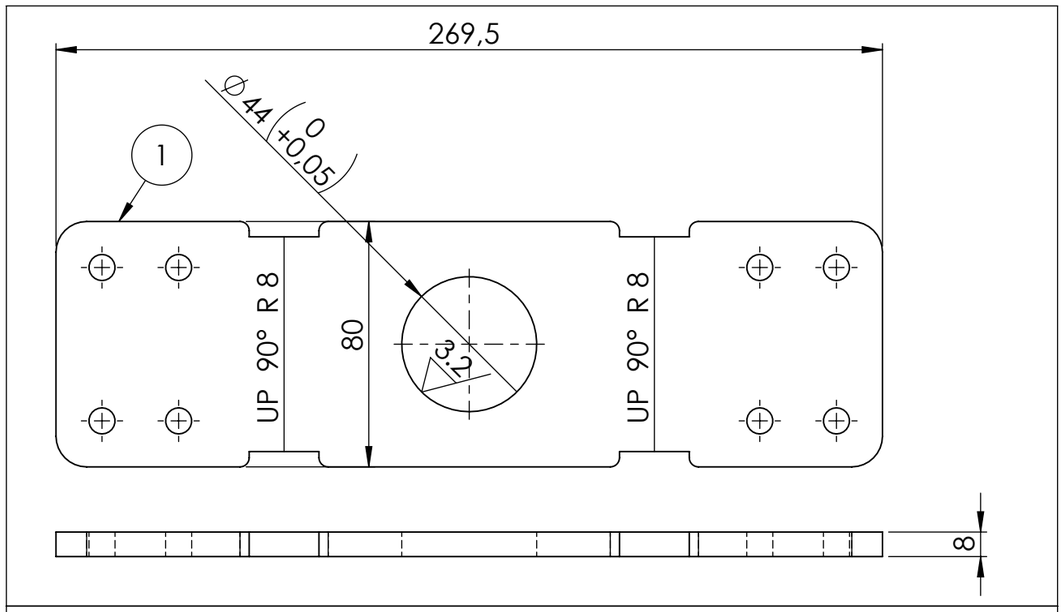

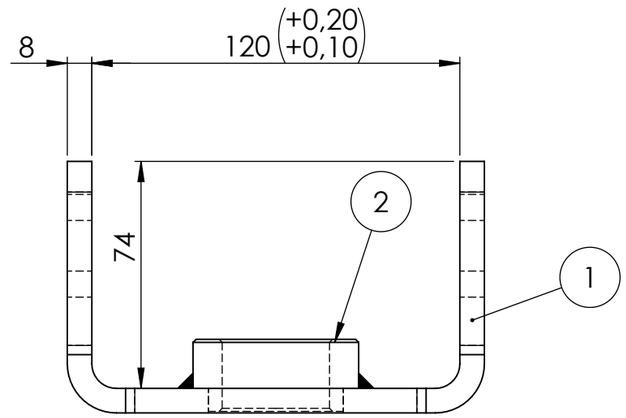

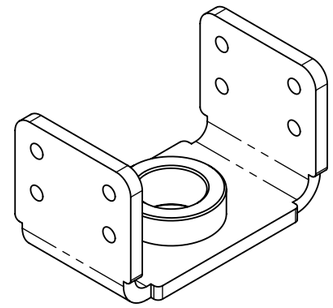

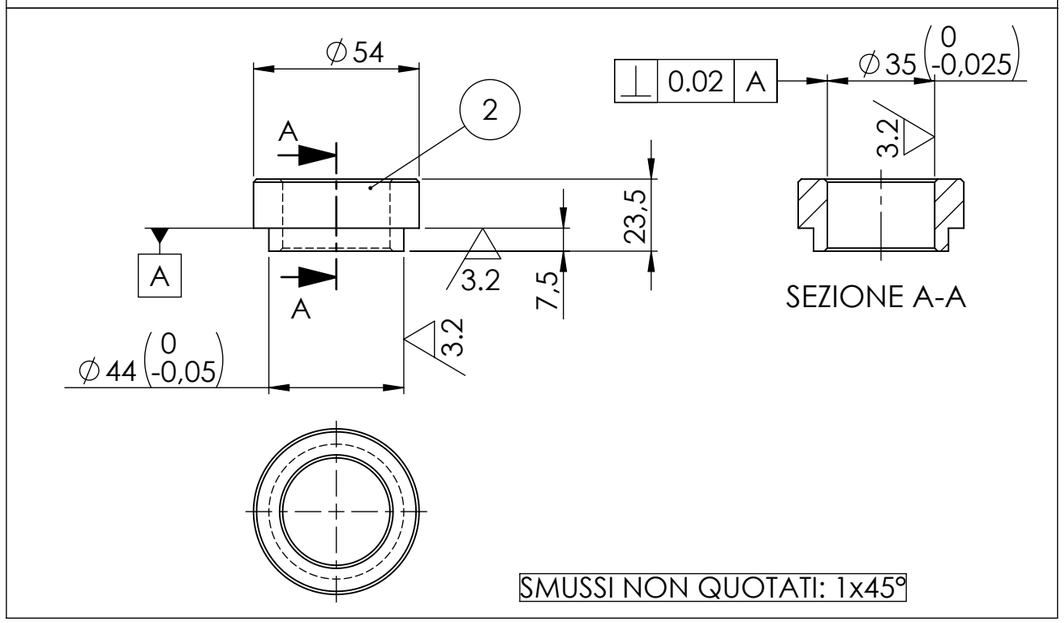

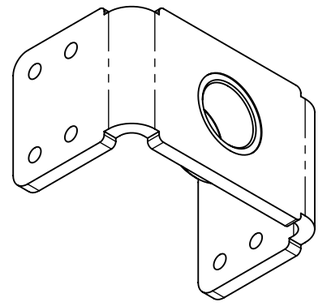

NB: LE LAMIERE DEVONO ESSERE SBAVATE,OVVERO I PROFILI DEVONO ESSERE PRIVI DI TAGLIENTE.

Trattamento: fosfatazione al manganese

ATTENZIONE: LE TOLLERANZE DEVONO ESSERE VERIFICATE ANCHE DOPO IL TRATTAMENTO SUPERFICIALE.

SMUSSI NON QUOTATI: 1x45°

POS.	CODICE	DESCRIZIONE	LUNGH.	LARG.	Q.TA	PESO
	PL3000F2080	Lamiera in ferro Fe37 decappato spessore 80/10	269.5	80	1	
	PD055055FN	Tondo in ferro Fe37 trafilato diametro 55 mm	27		1	

Grado di lavoraz. 6.3 (3.2)

Modifiche | Data | DATA_REV | MOD_REV

Tratt. superf.: FOSFATAZIONE

Tratt. termico: -

Disegnatore: M. Malvasi

Controllato: E. Ribecco

Scostamenti per quote senza indicazione di tolleranza

Smussi non quotati 1x45°

Carpenteria: Angoli ±30'					
>300	0–100	>100–500	>500–2000	>2000–5000	>5000
±0,80	±0,50	±0,80	±1.5	±2	±3

Data: 30-09-2022

Formato: A3

Denominazione: M24 Carrier Hook Support sheet metal

Scala: 1:2

Peso: 1.4Kg

Nr. disegno: OCM5103168

Rev.: 2

Ros s.r.l.
Via Crosera, 42 - Zona Industriale
33082 AZZANO DECIMO (PN)
Tel. 0434 633318 r.a. - Fax 0434 640639
C.F. e P. IVA 01278530934

CONFIDENTIAL