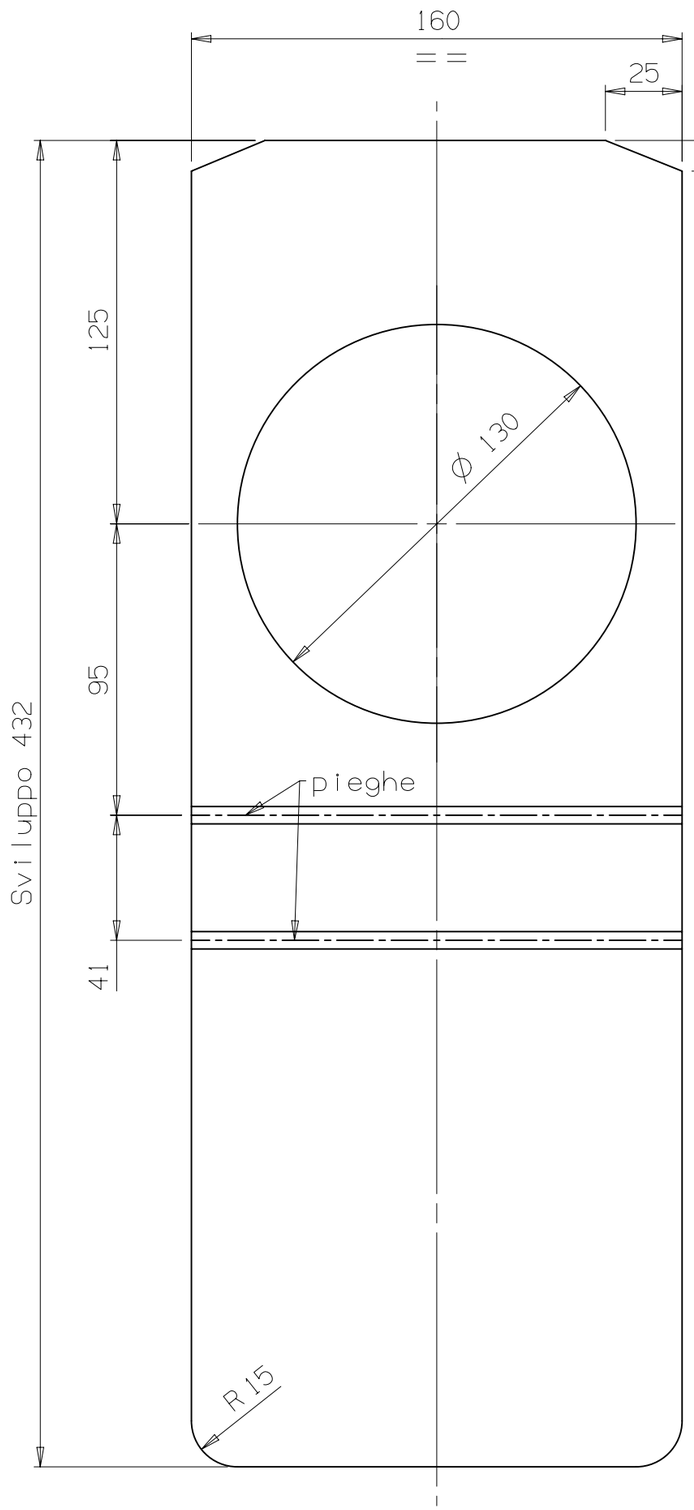

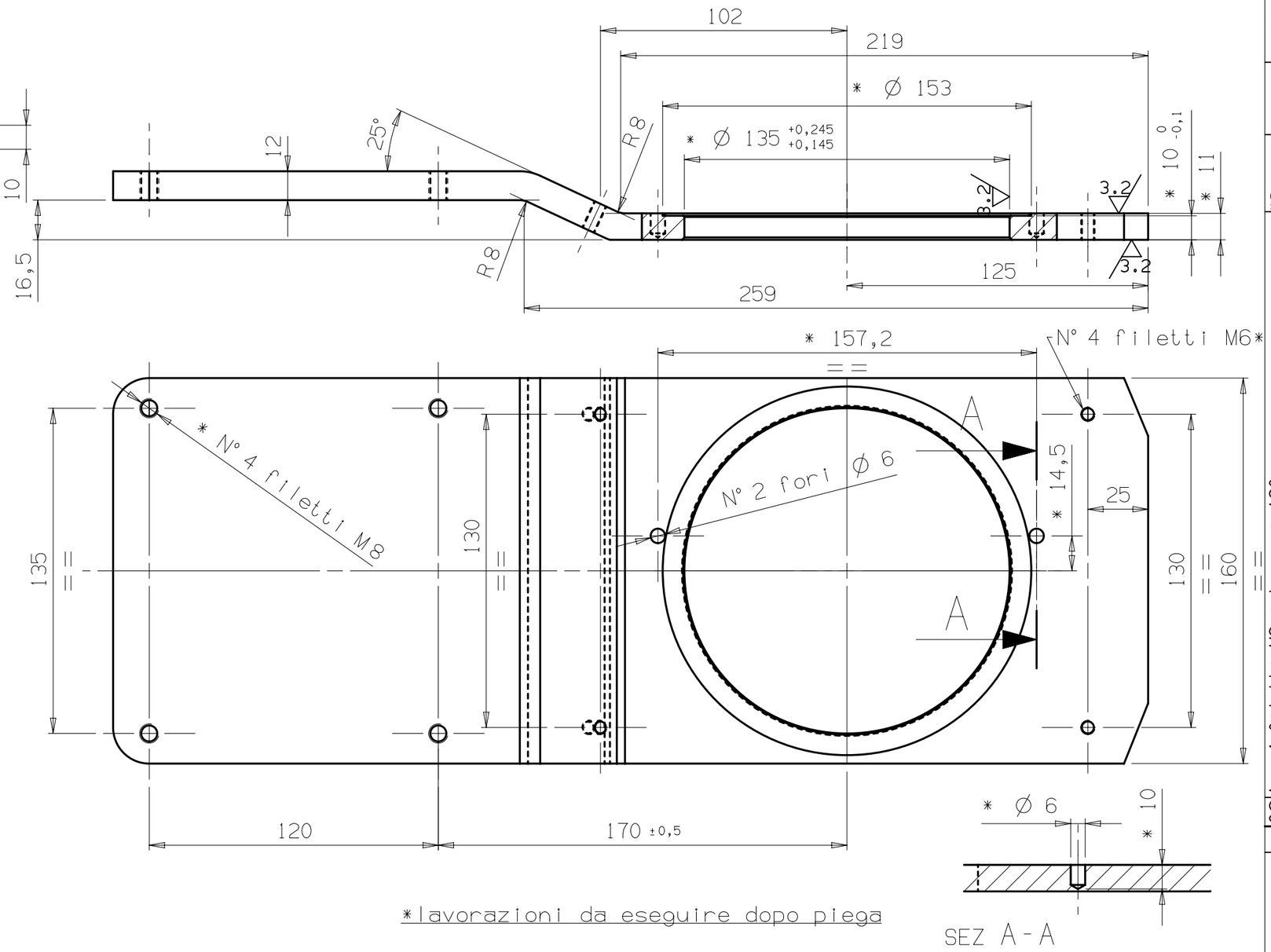

*lavorazioni da eseguire dopo piega

Lamiera spessore 12mm

Sheet metal thickness 12mm

Q.ne	TIPO	DESCRIZIONE MODIFICA	Modificato	Approvato	Data
02	Agg.4 filetti M6,interassi 130		M.Favaro		07/06/2011
01	Quote 170,sviluppo 432 erano 145 e 407		M.Favaro		07/09/2010
1	30				

TOLLERANZE GENERALI/*GENERAL TOLERANCES* : ALBERI/*SHAFTS* h13 FORI/*HOLES* H13
DIMENSIONI LINEARI/*LINEAR DIMENSIONS* :<6±0.1 6÷30±0.2 30÷120±0.5 120÷315±0.8 315÷1000±1.2
DIMENSIONI ANGOLARI/*ANGULAR DIMENSIONS* :±30' INTERASSI/*PITCH* :±0.5 FILETTATURE/*THREADS* :6H 6g

TRATTAMENTI TERMICI O SUPERFICIALI *HEAT TREATMENT OR COATINGS*	1	3	Durezza Sup. (HRC)/*Skin hardness*
	2	Profondita' (mm)/*Depth*	Res. a Cuore (kg/mm²)/*Core Resistance*

UNI 936	SCALA/*SCALE*	MASSA (kg) *MASS*	MATERIALE / *MATERIAL*	STATO GREZZO / *ROUGH*	TRATT. GREZZO / *ROUGH TREAT.*
A3	1:2		S235JR	LAM.LAM.	

Il presente disegno e' esclusiva proprieta' della ditta ANTONIO CARRARO SpA. Ne e' vietata la riproduzione o la divulgazione a terzi senza autorizzazione scritta.
This drawing is exclusive property of Antonio Carraro SpA. It is forbidden the reproduction or divulgation to outside parties/third parties without written authorization.

DISEGNATO / *DRAWN* M_Favaro	31/05/2010	Sostituisce il *Replaces*	**Note** C.3 5008 118
APPROVATO / *APPROVED*		Sostituito dal *Replaced by*	

ANTONIO CARRARO R&D

DENOMINAZIONE / TITLE
Base supporto Idroguida

GRUPPO/*GROUP*

CODICE GREZZO/*ROUGH No.*

CODICE DISEGNO / PART No. 3 5008 117

INDEX No. 02