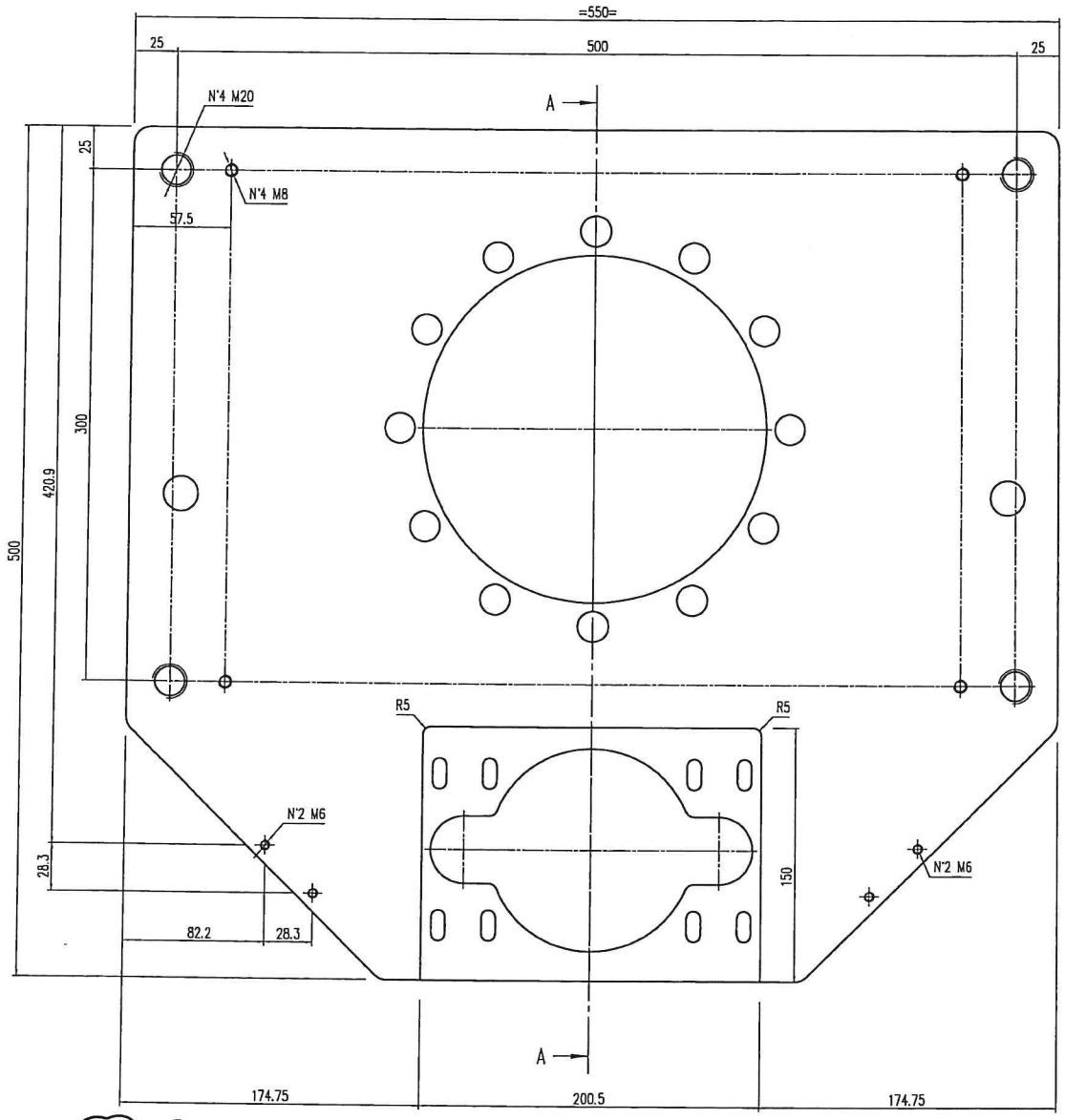

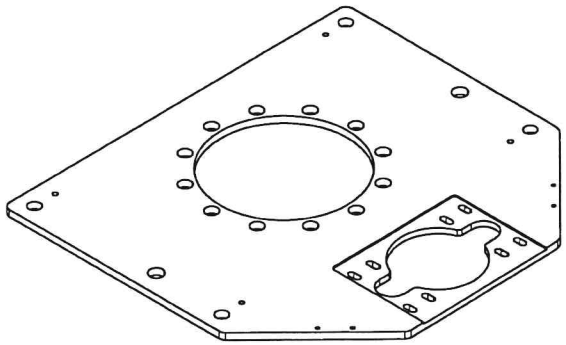

VALIDO PER:
ORDINE NR: 1175
DISTINTA NR:
CNC: ALTRO:

1x M08858A
1x M08808A

Vedi allegato

MATERIALE : RICAVARE DA EA15183M13029

TRATT. SUPERFIC. : ZINCATURA

PEZZI: 1 + 1

COMM. : 5183

REV.	DATA	FIRMA	AGGIORNAMENTI

STATO SUPERFICI SECONDO UNI EN ISO 1302 SALVO DIVERSA INDICAZIONE ✓
TOLLERANZE GENERALI DI FORMA SECONDO UNI EN ISO 1101
QUOTE SENZA INDICAZIONE DI TOLLERANZA GRADO DI PRECISIONE m K SECONDO UNI EN 22768 1 2
ELIMINARE SPIGOLI VIVI SMUSSARE 0.5X45° MAX

FIRMA	DATA
E.S.	08/03/2023
CONTR.	APPR.
FOGLIO: A2	U.M. mm
COD.: EA15183M13030	
SCALA 1:2	

CLIENTE:

DESIGNAZIONE: PIASTRA REGOLABILE FISSAGGIO RALLA DENTATA

ATTENZIONE! TUTTE LE QUOTE CON INDICAZIONE DI TOLLERANZA SONO CRITICHE.
PER IL FORNITORE: VERIFICARE TUTTE LE QUOTE COMPRESE NEI CAMPI RIPORTATI IN TABELLA E RESTITUIRE IL DISEGNO FIRMATO PER CONTROLLO ESEGUITO.

MISURE LINEARI CON TOLLERANZE: 0.0 > 400 mm 0.00 > 60 mm
FORI CON TOLLERANZE : 0.0 > 150 mm 0.00 > 50 mm e da 0÷18mm
ALBERI CON TOLLERANZE: 0.0 > 150 mm 0.00 > 60 mm

FILE: H:\5183\DIS-M\5183M13030.dwg

SPAZIO CARTA:

Conforme alle vigenti disposizioni di legge, il presente disegno non puo' essere riprodotto ne ceduto a terzi senza il ns. consenso.

DIS. N.: 5183M13030