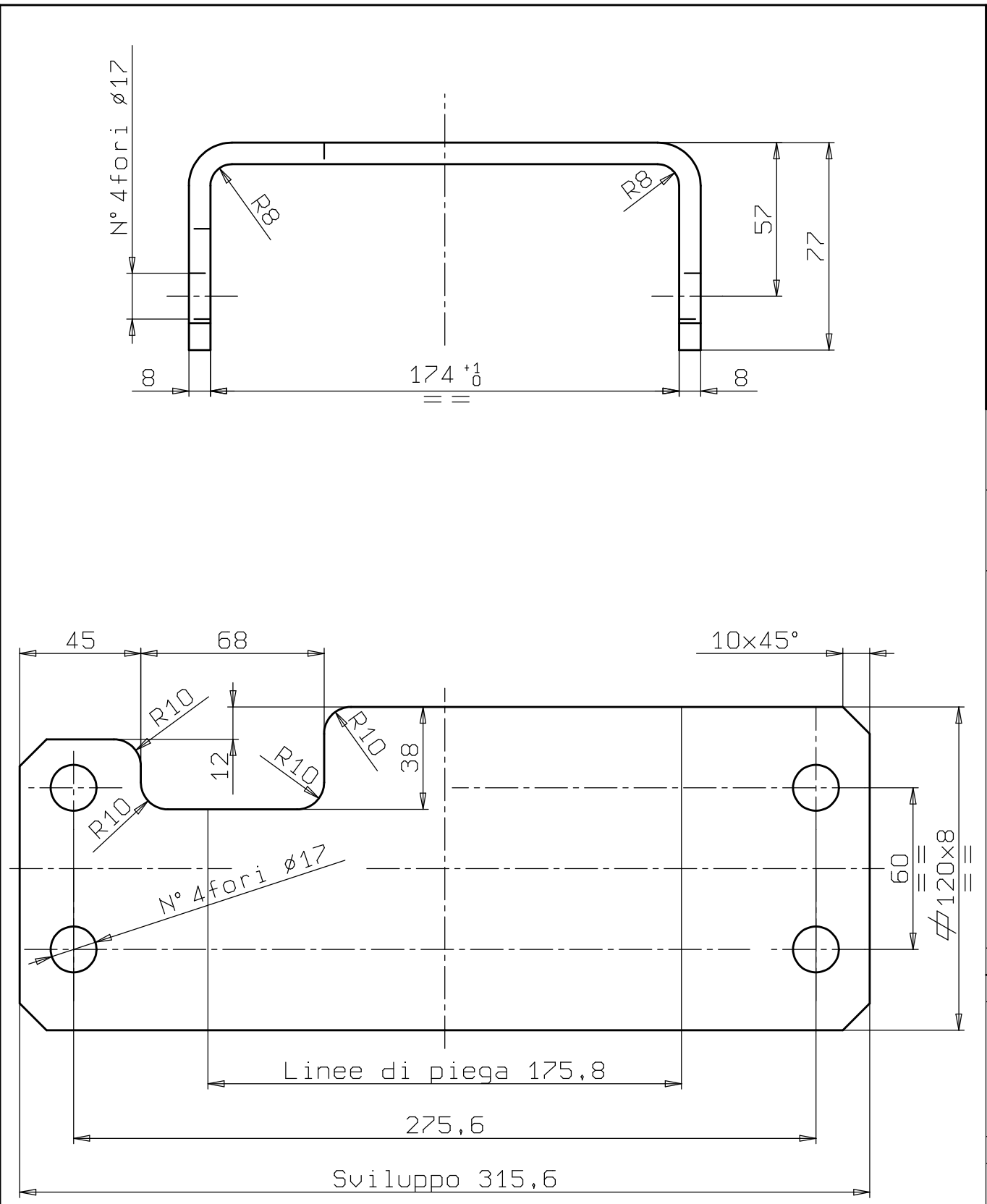

TOLL.GEN.
Alb.:h13
Fori :H13
Dim.lineari :
<6±0.1
6 ÷ 30±0.2
30÷120±0.5
120÷315±0.8
315÷1000±1.2
Angoli±30'
Interassi±0.5
Filett.6H 6g

N°	Modifiche	Firma	Data
1	Modificato scarico 68x38	Turioni	12/10/99
2			
3			

Q	Tipo	Q	Tipo
		1	94/00/63

IL PRESENTE DISEGNO E' ESCLUSIVA PROPRIETA' **ANTONIO CARRARO spa .**
NE E' VIETATA LA RIPRODUZIONE O LA DIVULGAZIONE A TERZI SENZA AUTORIZZAZIONE SCRITTA.

Scala 1:2		Materiale Fe37B UNI7070	Tratt.term. 1 / 2 / 3	C 3 5017 148
Firme	Data	Stato grez.BARRA P.LAM.	Prof. mm	
Dis.Turioni	27/03/98	Tratt.grez.	Dur.Sup. HRC	Note
Ver.		Peso Kg.	Res. a Cuore Kg/mm²	Grezzo N° 3 6218 418

ANTONIO CARRARO
UFF.TECNICO

Denominazione Cavallotto attacco parafango

Gruppo

Indice

Sost. il

Sost. dal

Disegno N°
3 4916 237