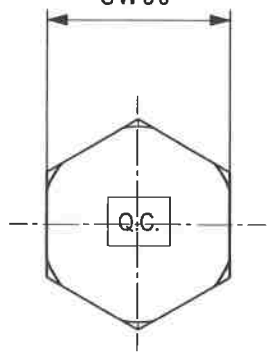

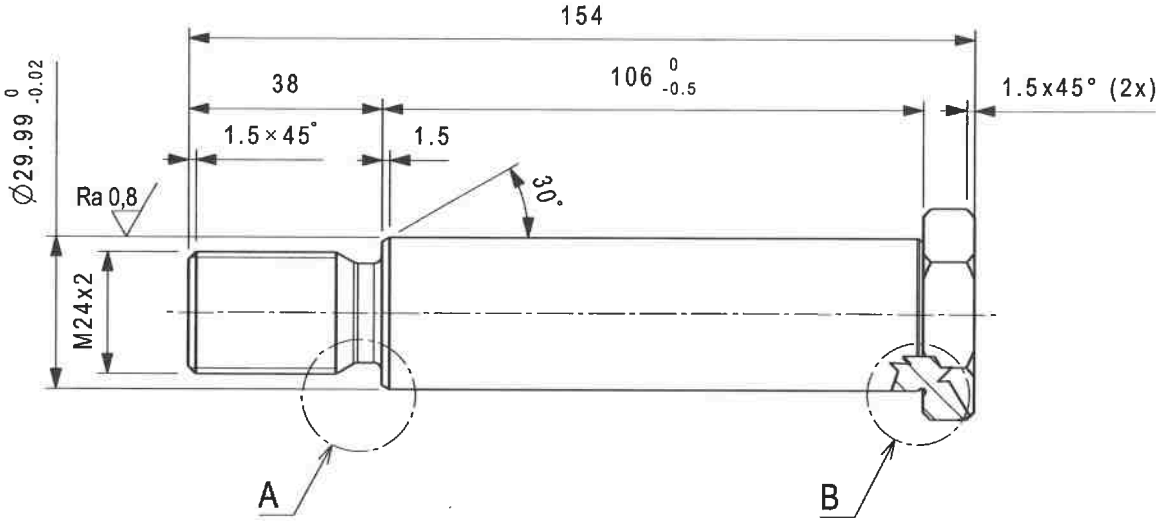

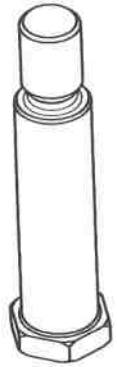

A
2:1

B
2:1

Pz 40

Alle Passmaße gültig nach Oberflächenbehandlung
All toleranced dimensions valid after surface treatment

Ra 3,2 (Ra 0,8)

Mech. Bearbeitung: Werkstueckkanten -0.3 ISO 13715 +0.3 ISO 13715
Machining: Rounded Edges

Alternative material / surface alternativ Material /Oberflaeche	Steel grade 4140 H.T. 28-32 RC / Melonite Q.P.Q

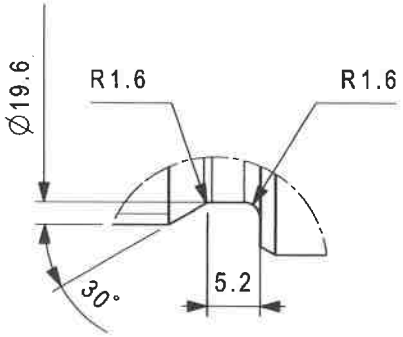

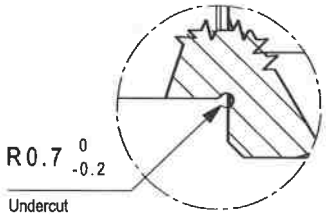

POS.	ARTIKELNUMMER		BENENNUNG							MENGE
SPEC.	SH10011	C 00501								
00										
REV.	AENDERUNG						REV NOTICE NR.	REV DATE	REV BY	GEPRUEFT VON

MATERIAL	TREATMENT / VERFAHREN	SURFACE TREATMENT / OBERFLAECHENBEHANDLUNG	WEIGHT / GEWICHT
42CrMo4 - 1.7225 EN 10083-3	+QT	zinc coating 15-20MY - BLACK	0,802kg

DESCRIPTION PIN BENENNUNG BOLZEN					SNOW GROOMER GENERAL TOLERANCES / ALLGEMEINE TOLERANZEN: ISO 2768-mK
FR ISO 128-30	SCALE / MASSSTAB 1:1	PAGES / SEITEN 1	REF.ITEM NR. / BEZUGSARTIKEL	DATE / DATUM 26/02/2015	ITEM NUMBER / ARTIKELNUMMER
		CHECKED BY / GEPRUEFT VON: Maurer Gregor		DESIGNED BY / GEZEICHNET VON: Erber Thomas	41050001

BOM:41049982 MAT: 41050001 DRW/D10075931/DE/00 I0002573 2023-11-15