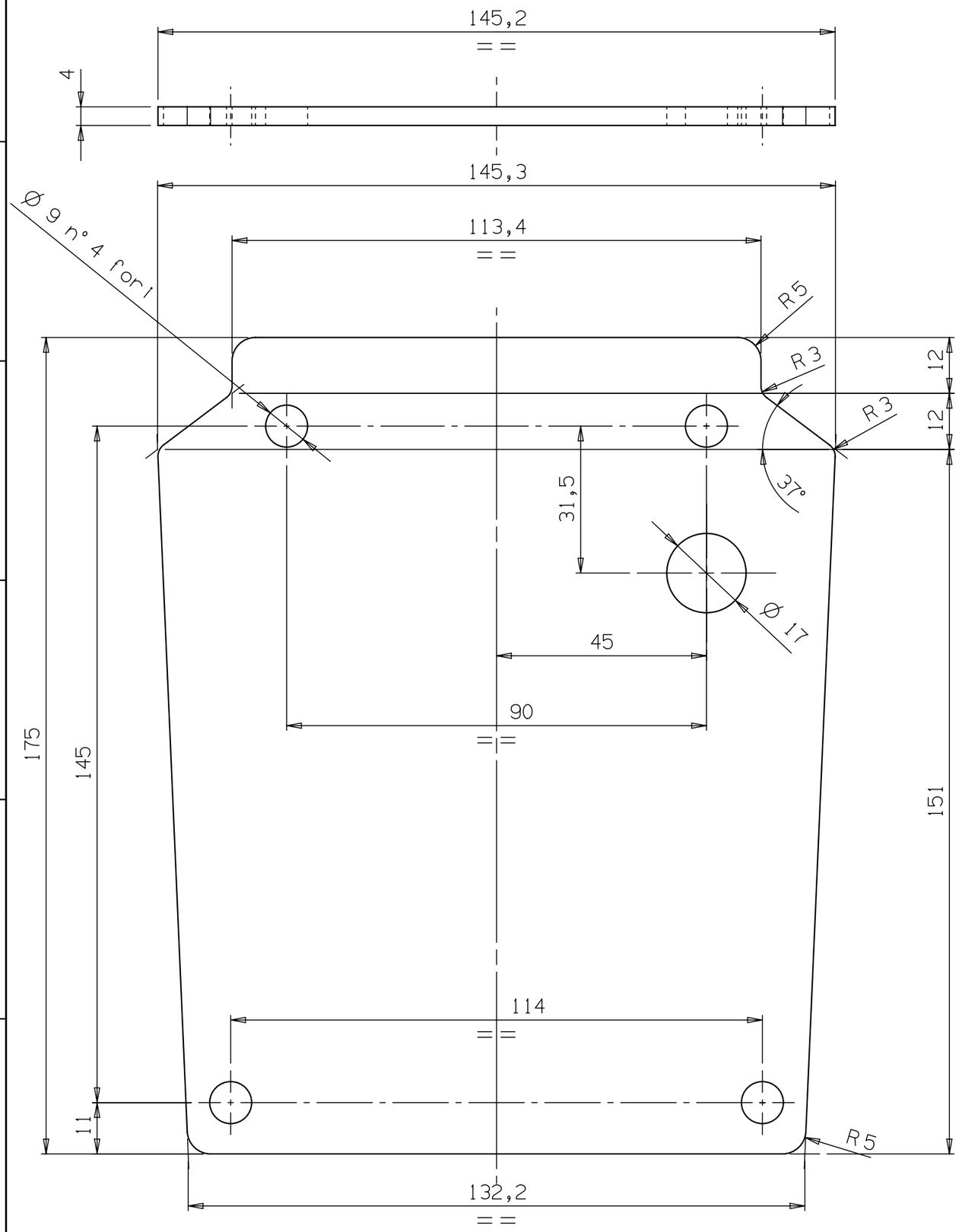

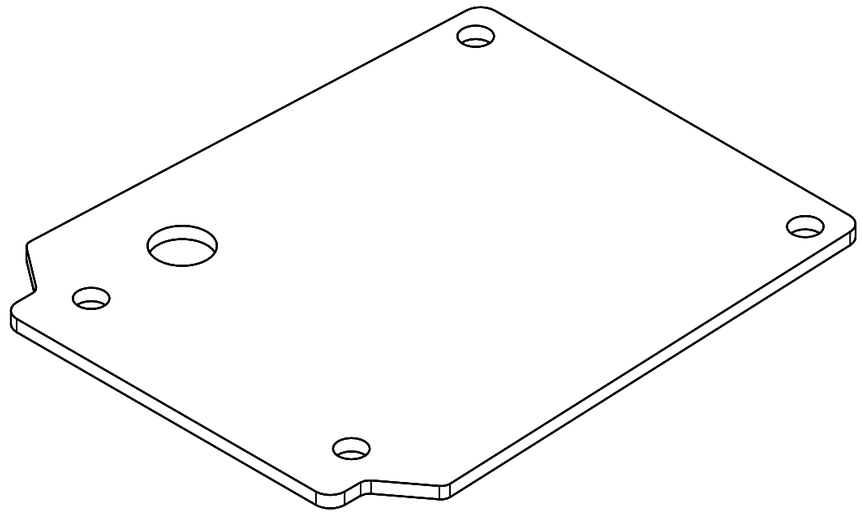

17-15	1	01	Mod. quote 132.2-145.3-113.4 erano 134.8-147.9-116
TIPO		Q.N°	DESCRIZIONE MODIFICA

	Modificato	Approvato	Data
	D. Lamon		21/06/2011

TOLLERANZE GENERALI/*GENERAL TOLERANCES* : ALBERI/*SHAFTS* h13 FORI/*HOLES* H13
DIMENSIONI LINEARI/*LINEAR DIMENSIONS* :<6±0.1 6÷30±0.2 30÷120±0.5 120÷315±0.8 315÷1000±1.2
DIMENSIONI ANGOLARI/*ANGULAR DIMENSIONS* :±30' INTERASSI/*PITCH* :±0.5 FILETTATURE/*THREADS* :6H 6g

TRATTAMENTI TERMICI O SUPERFICIALI *HEAT TREATMENT OR COATINGS*	1	3	Durezza Sup. (HRC)/*Skin hardness*
	2	Profondita' (mm)/*Depth*	Res. a Cuore (kg/mm²)/*Core Resistance*

UNI 936 A3	SCALA/*SCALE* 1:1	MASSA (kg) *MASS*	MATERIALE / *MATERIAL* S235JR	STATO GREZZO / *ROUGH*	TRATT. GREZZO / *ROUGH TREAT.*
Il presente disegno e' esclusiva proprieta' della ditta ANTONIO CARRARO SpA. Ne e' vietata la riproduzione o la divulgazione a terzi senza autorizzazione scritta. *This drawing is exclusive property of Antonio Carraro SpA. It is forbidden the reproduction or divulgation to outside parties/third parties without written authorization.*			DISEGNATO / *DRAWN* Chiarello O	03/05/2011	Sostituisce il *Replaces* **Note** C 35008119 C 35008120
			APPROVATO / *APPROVED*		Sostituito dal *Replaced by*

ANTONIO CARRARO R&D

DENOMINAZIONE / TITLE
Piastra supporto cruscotto

GRUPPO/*GROUP*

CODICE GREZZO/*ROUGH No.*

CODICE DISEGNO / PART No. 3 4937 266

INDEX No. 01