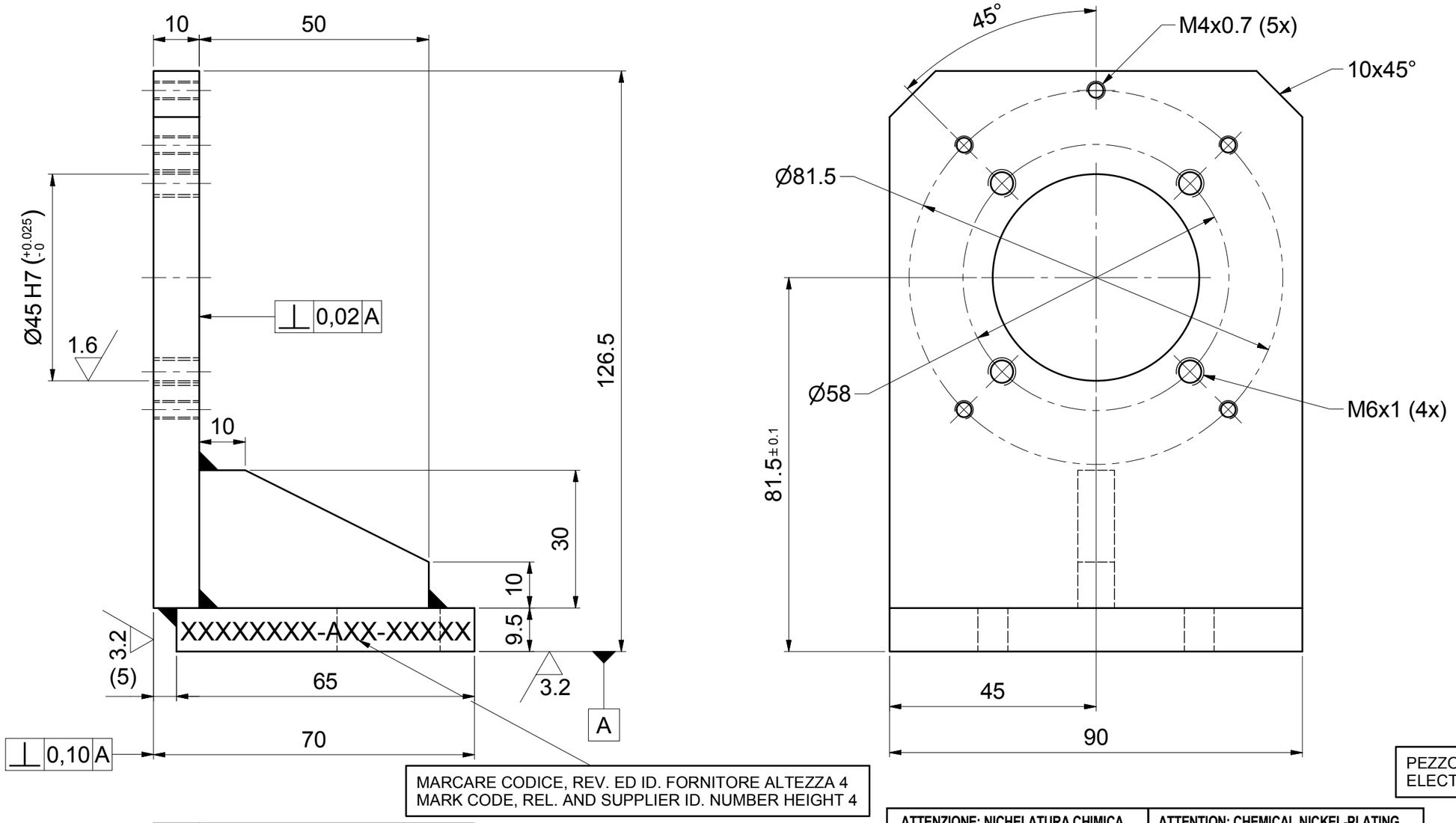

PEZZO SALDATO ELETTRICAMENTE
ELECTRICALLY WELDED PART

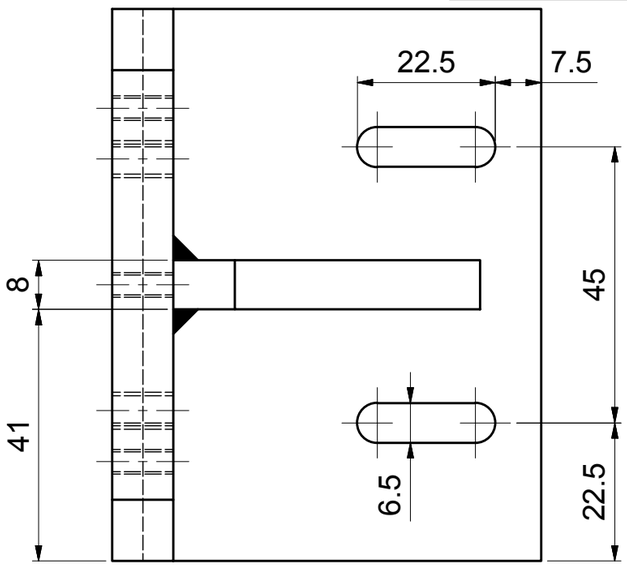

#

ATTENZIONE: NICHELATURA CHIMICA	ATTENTION: CHEMICAL NICKEL-PLATING
SPESSORE 0.01 mm	THICKNESS 0.01 mm
ESEGUIRE: FORI E CAVE +0.02 mm	EXECUTE: HOLES AND SLOTS +0.02 mm
DIAM. EST. E LUNGHEZZE -0.02 mm	EXTERNAL DIA.S AND LENGTHS -0.02 mm

6.3

DISEGNO ESEGUITO AL CAD.NON SONO AMMESSE MODIFICHE MANUALI \ CAD MADE DRAWING.MANUAL ALTERATIONS NOT ALLOWED

Tolleranze secondo UNI ISO 8015
Tolleranze di lavorazione generali secondo UNI EN 22768 - m K
Tolerances basing on UNI ISO 8015
Machining general tolerances basing on UNI EN 22768 - m K

Peso unit.\Unitary weight KG: 1,171

Scostamento assi fori di fissaggio lisci e filettati: ± 0.15 rispetto alla posizione nominale
Allowable variation of bored/reamed/threaded holes: ± 0.15 according to nominal position

FORI\HOLES: Toll. +
ALBERI\SHAFTS: Toll. -

Scala / Scale: 1:1

[X] Togliere gli spigoli vivi / Break sharp edges

Nr	Data\Date	Note\Description	Firma\Sign.
A05	20/12/16	AGGIORNATO IN IDW / IDW UPDATED	ext.design06
A04	10/12/13	MODIFICATO FINITURA (ERA BRUNITURA) / FINISHING MODIFIED (IT WAS CHEMICAL BLUEING)	ext.design3

Pezzo similare / Sim. part code
Gruppo appart. / Assembly code: 10100496

A3

	Firma\Sign.	Data\Date
Disegn. Drawn	FERASIN	30/05/1995
Contr. Check'd	SYNTHESIS A.L.	20/12/2016
Visto Apprv'd	M. REGINATO	20/12/2016

Materiale\Material: S235 UNI EN 10025\95

Finitura\Finishing: # NICHELATURA / # CHEMICAL NIKEL PLATING

EX

Stato\Pattern: TRAFILATO h11 \ DRAWN h11

Tratt. Termico\Heat Treatment

Dimensioni in millimetri se non altrimenti specificato
All dimensions are in millimeters unless otherwise specified

Codice\Commercial Code

Durezza\Hardness

spami

Denominazione\Name: SUPPORTO

CODICE\CODE: 43100604

TAV.\SHEET

Rev.\Rel.: A05

La SPAMI si riserva a termini di legge la proprieta' del presente disegno con divieto di riprodurlo o comunicarlo a terzi senza sua autorizzazione
All proprietary rights reserved by SPAMI.This drawing shall not be reproduced or in any way utilized or released without written consent by SPAMI