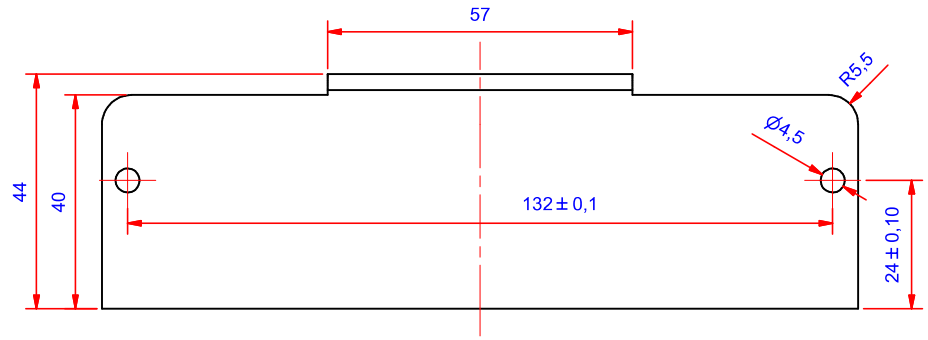

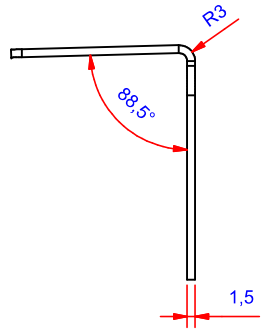

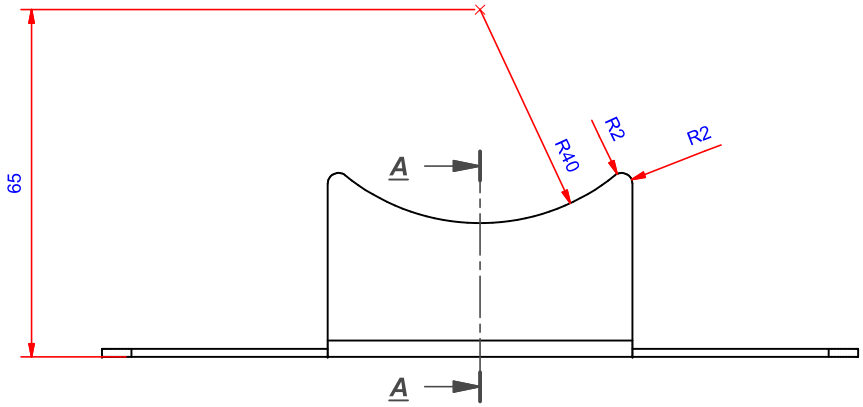

A-A (1 : 1)

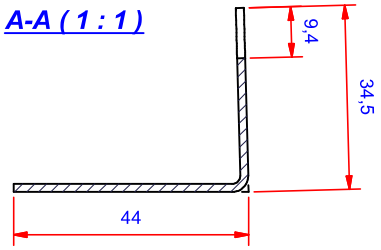

Materiale: Fe 360 (sbavato)	Trattamento/finitura: Zincatura F Zn B	Colore:	
Disegnato: ptrevisan	Controllato: A. Malausa	Tolleranze secondo UNI-EN 22768-mK per quote senza indicazione di tolleranza	Peso gr.:
Data disegno: 13/04/2012	Data controllo:		
	Descrizione: Staffa OPEN4		Scala: 1:1
			Foglio: 1 / 1
	Codice pezzo: PD0572A0000	N°Dis.: PD0572A	

Questo disegno è di proprietà riservata, ed è posto sotto la tutela della legge. E' vietata ogni riproduzione parziale o totale senza autorizzazione