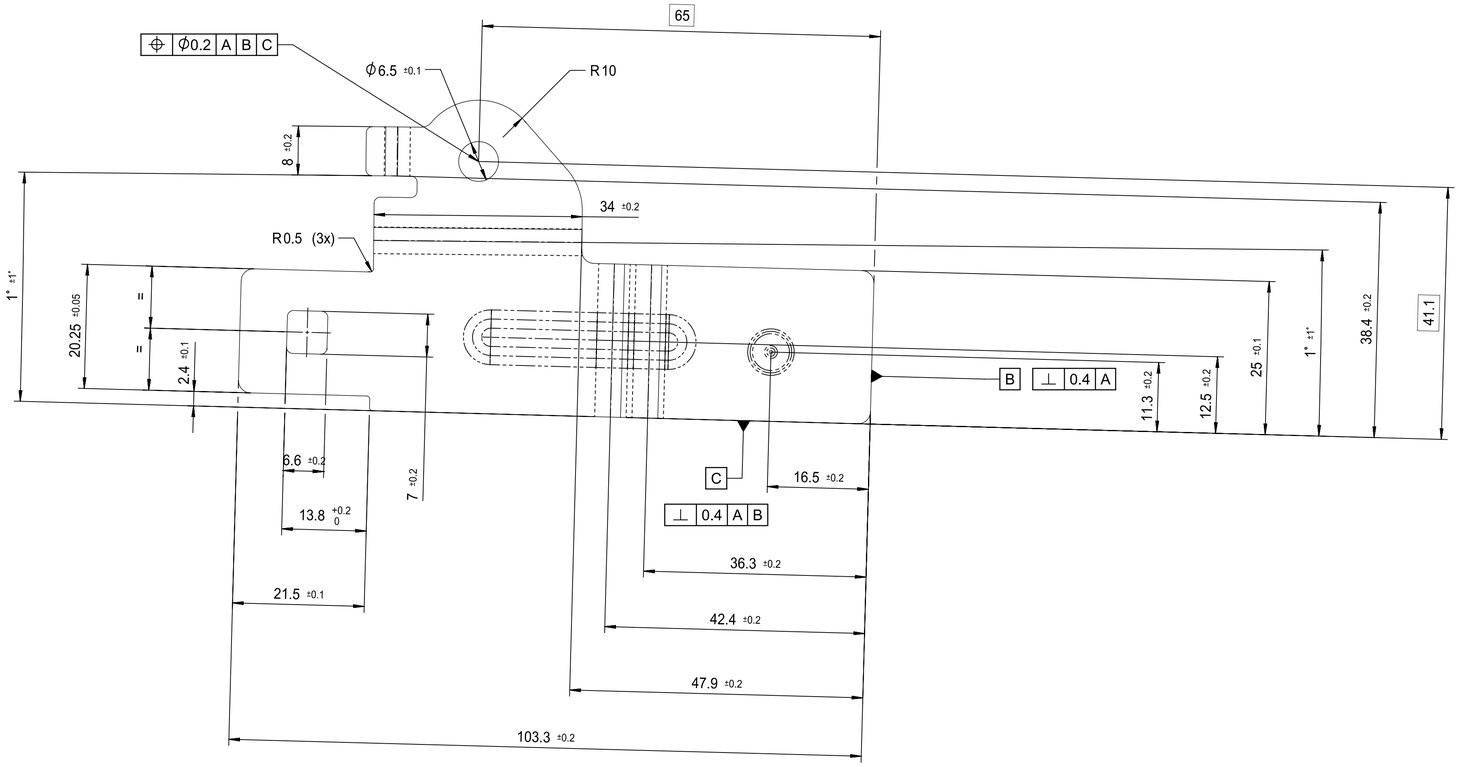

Unfolded View

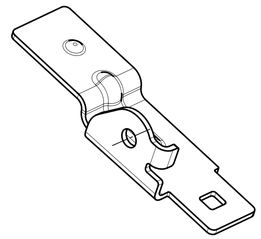

Isometric View

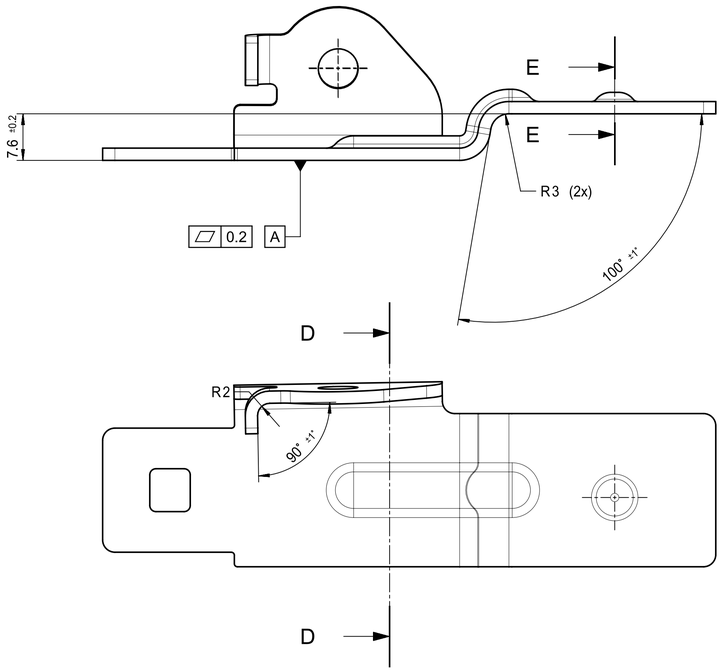

E-E

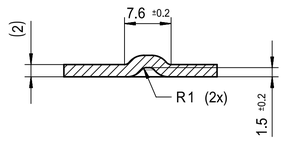

D-D

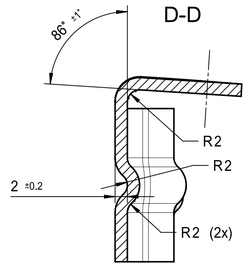

t = 2 mm ± 0.1mm

Bemerkung / Remark Fehlende Maße und Angaben nach dem 3D-Model					
	001	Creation		03.11	Moha1
	Aend.-Index / Modif.-Index	Feld / Field	Kurz - Beschreibung / Short Description	Datum / Date	Name
Zulaessige Abweichungen fuer Masse ohne Toleranzangaben nach / Allowed variations for dimensions without tolerances acc. to: DIN ISO 2768-m	Oberflaeche nach / Surface acc. to: DIN ISO 1302	Version: 001	Werkstoff / Material: Stahl S355MC	Konstr.-Gewicht / Const.-Weight: geschätzt / estimated X; gerechnet / calc.; gewogen / weigh.: 51g	
	Oberflaechenbehandlung nach / Surface treatment acc. to: DBL 8451.66	Erstverwendung / First use: -	Farbe / Color: ----		
Form-und Lagetoleranzen nach / Shape and positional tol. acc. to: DIN ISO 1101	Recycling/Masse nach / Recycling class acc. to.: R -	Ersetzt durch / Replaced by:	Part name: A6561594900		
Methode 1 / Method 1: ISO 128	Kennz. nach / Identification acc. to: -	Ersatz fuer / Replacement for: -			
Hinweis / Advice: ☐ Zusammenbau / Assembly; ☐ Baugruppe / Sub-assembly; X Einzelteil / Part	2022 / Datum / Date / Name / Abteilung / Department gez. / drawn: 03.11 Moha1 Comp.DEV gepr. / check: TT.MM. NN EK/S ges. / appr.: TT.MM. NN EK/S	Massstab / Scale: 1:1 (2:1)	Benennung: A6561594900		
Fuer diese Zeichnung behalten wir uns alle Rechte vor. All rights reserved for this drawing.			Zng.-Nr. / DWG-No.: XXXXX-X-XXX Ident / Part No.: XXXXXX Frame/Nr. / External-No.: -	Blatt / Sheet: 1/1	Format: A1