Disegno di proprietà CAFE. Riproduzione vietata a terzi senza il nostro consenso.
Lo: copia originale contenuto è fedeli conforme.

Per tolleranze dimensionali e di forma non indicate fare riferimento alla ISO 2768-m sui lavori a ISO 2768-m sui pezzi meccanici.

Per tolleranze di cose elettrici fare riferimento alla tabella contenuta nella Pro-P1PS1 Lotto revisione applicabile.

Per le tolleranze della rugosità fare riferimento alla tabella presente nella Pro-P1PS1 Lotto revisione applicabile.

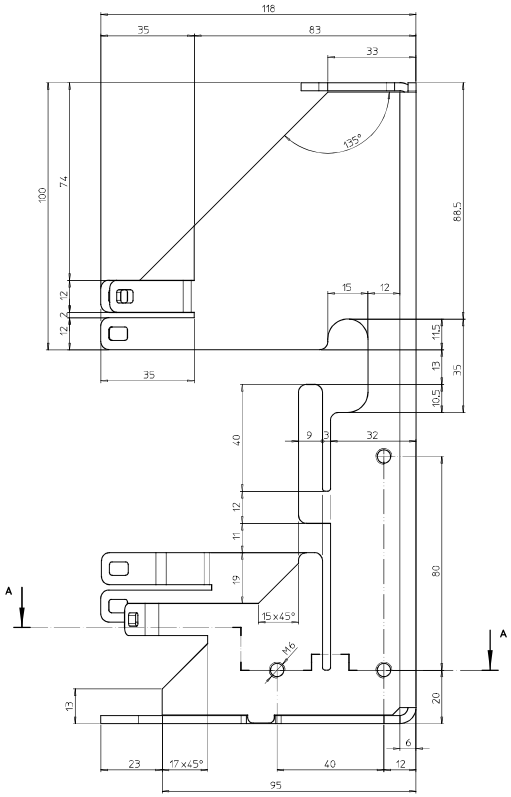

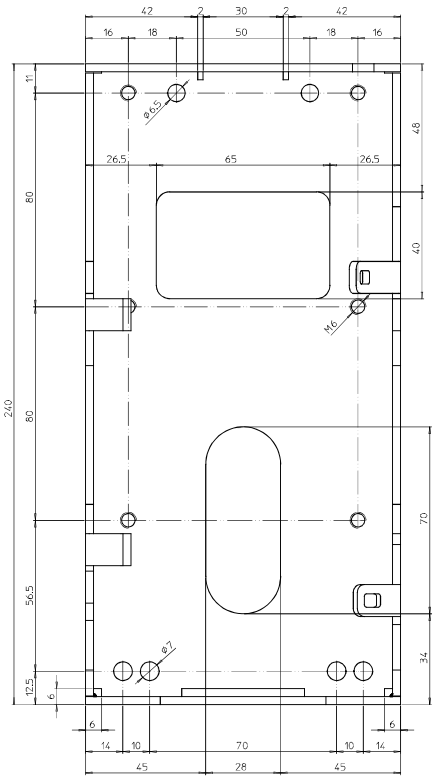

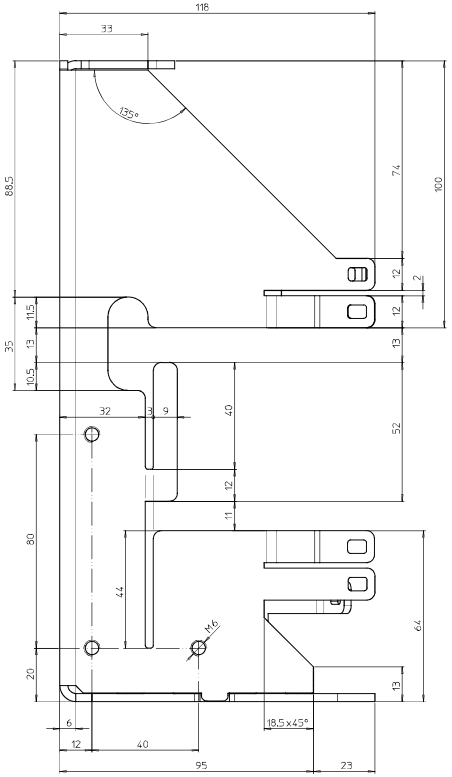

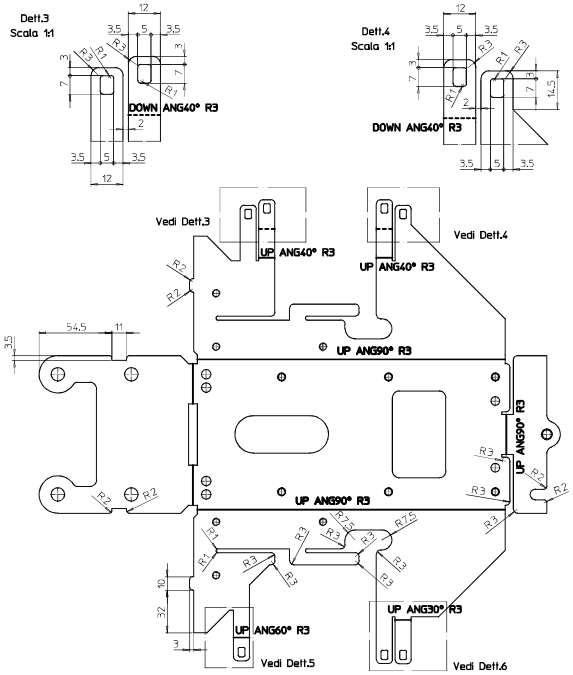

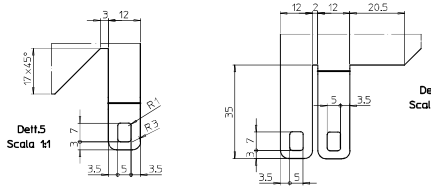

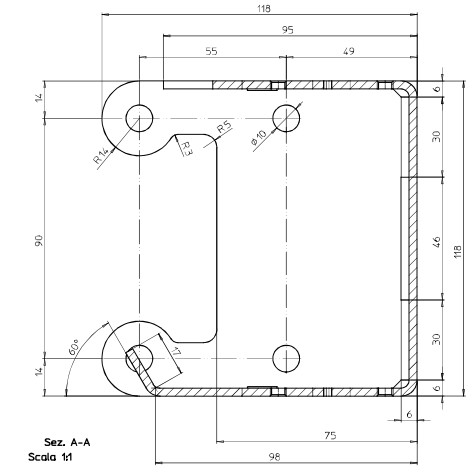

Sez. A-A
Scala 1:1

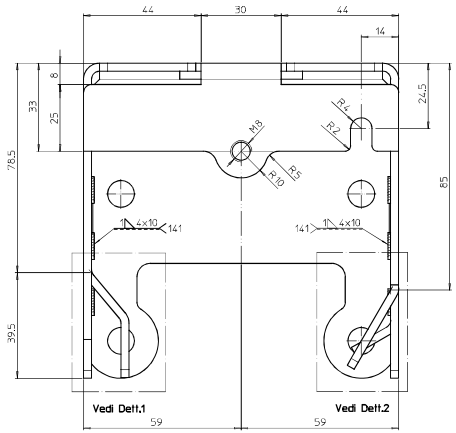

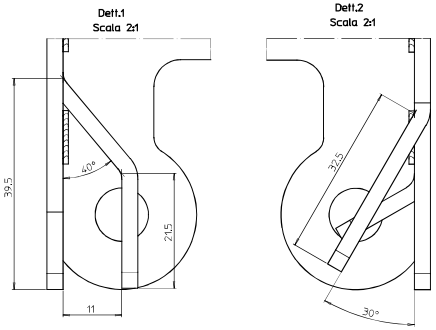

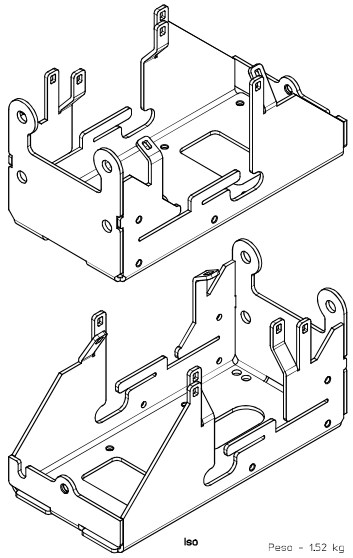

Iso

Peso = 1,52 kg

PROVVISORIO 02-05-2023

MATERIALE: Lamiera decapata S235JR UNI EN 10025 sp. 3 mm	FINITURA: Sbavato - Zincato
PIASTRA SUPPORTO MECCANISMO	DIS. N. PR0240
-	DATA 27-05-2023
-	DISEGNATO Guerra
	VISTO
	SCALA 1:1 - 1:2

REV.	DATA	DISEGNATO	VISTO
.	.	.	.
.	.	.	.
.	.	.	.
.	.	.	.

MODIFICARE E CAD A CAD