Index	Datum/Date	Zmena / Revision	Jmeno/Name
-	27.10.2023	VYDANI VYKRESU/INITIAL RELEASE	Svoboda
-	-	-	-
-	-	-	-
-	-	-	-
-	-	-	-
-	-	-	-

A-A

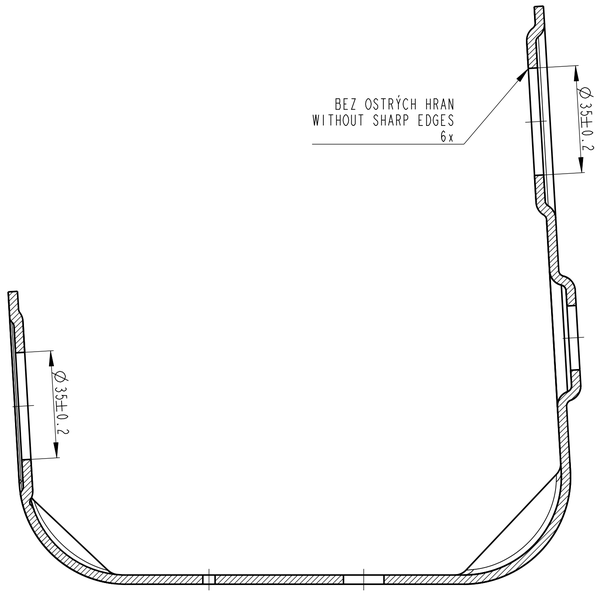

B-B

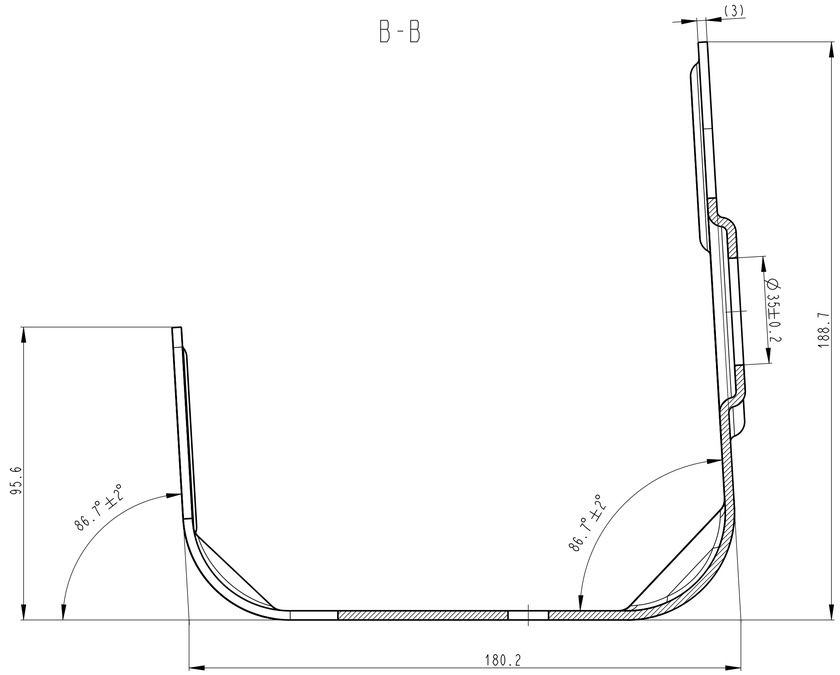

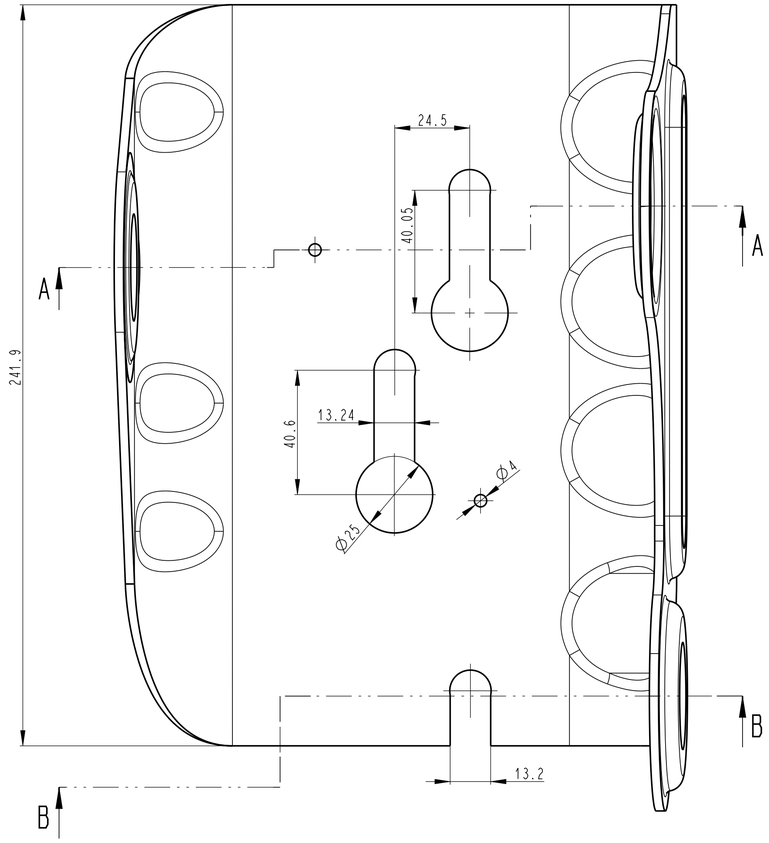

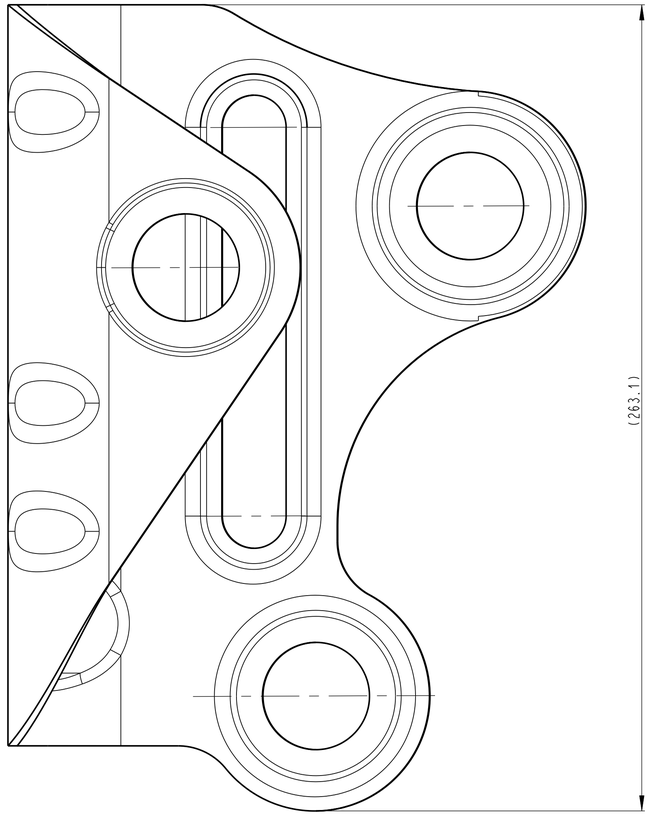

POZNAMKY / NOTES:

-INF.HMOTNOST/REF.WEIGHT: 1791.6 g
-OBJEM/VOLUME: 228.8 cm^3
-PLOCHA/AREA: 158773.5 mm^2

-POUZE PRO POPTAVKU/FOR INQUIRY PURPOSE ONLY
-KONECNY TVAR BUDE UPRESNEN BEHEM VYVOJE DILU/FINAL DESIGN WILL BE DEFINED DURING PART DEVELOPMENT

-POVRCH ZBAVEN MAZADLA,MUSI BYT KOVOVE LESKLY,CISTY BEZ OTREPU A OSTRYCH HRAN
-SURFACE FREE FROM GREASE,MUST BE METAL-BRIGHT,CLEAN WITHOUT BURRS AND SHARP EDGES

-NEZAKOTOVANE ROZMERY ZHOTOVIT DLE MODELU CISLO 20230102K04-1
-DIMENSIONS NOT OTHERWISE SPECIFIETED ARE TAKEN FROM MODEL NUMBER 20230102K04-1

-MATERIAL: S420MC

-POVRCHOVÁ ÚPRAVA-Zn/Ni 8-12µm TRANSPARENTNÍ PASIVACE S UTESNENÍM
-SURFACE TREATMENT-Zn/Ni 8-12µm TRANSPARENT PASSIVATION WITH SEALING

cislo zadani	Tabulka pozadavku na povrchovou úpravu/Table for surface treatment requirement			
1.	Základní materiál/Base material of component	Steel S420MC		
2.	Korozní ochrana/Corrosion protection	Zn/Ni 8-12 µm transparent passivation with sealing		
3.	Procesy a materiály ofé/Processes and materials acc.	Zakázáno/ Forbidden	Pozadováno/ Required	Tloustka/ Thickness (µm)
4.	Alkalické odmastení/Alkaline degreasing			
5.	Organické odmastení/Organic degreasing			
6.	Tryskání/Blasting			
7.	Pasivace vhodná pro nánosování/ Passivation for applying of bonding agent			
8.	Zinecnato-vápenatý fosfát/ZnCa Phosphating			
9.	1. vrstva Primer/1. layer Primer			
10.	2. vrstva Cover/2. layer Cover			
11.	3.vrstva Cover/3. layer Cover			
12.	Znacení povrchu/Marking of surfaces		Line	Colour
13.	Nánosovaný povrch/Coated Surface			
14.	Povolené prestriky/Overspray permitted			
15.	Povrch bez nánosu/Free of coating		without line	
16.	Hmotnost dílu/Part weight		1791.6	g
17.	Nánosovaný povrch/Coated surface			mm^2
18.	Celkový povrch/Overall surface		158773.5	mm^2
19.	Celkový objem/Overall volume		228.8	cm^3

SOP 2025
EOP 20232
VOLUMI ANNUI 50.000 PZ
LOTTI MESE 5000 PEZZI
IMBALLO IN GIBO CONTENENTI 500 PEZZI
TRATTAMENTO COME INDICATO IN TABELLA

-0.3
NETOLEROVANE HRANY DLE ISO 13715
UNSPECIFIED EDGES ACCORDING TO ISO 13715

TD/ ... KONTROLNI ROZMER DLE KONTROLNIHO PLANU
TEST DIMENSION ACCORDING TO CONTROL PLAN

Kusu Number	Nazev dilce/Title of parts Rozmer/Stock Size	Material konecny Material Finish	Material vychozi Material Basic	Poznamka/Note (Polotovar)	Format vykresu Sheet size	Cislo vykresu Drawing No.	Pozice Position
	P3						

	Jmeno/Name	Datum/Date		Jmeno/Name	Datum/Date
Poznamka/Note			Poznamka/Note		
Kreslil/Designed by	jiri.svoboda	27.10.2023	Technolog (-ist)		
Kontrol./Checked by			Schválil/Approved by		

Nazev / Title: COMP_04_BRACKET

Obecn.toler./Unspec.tol.: ISO 2768-mK
Jakost povrchu/Surf.finish: ISO 1302-Ra
Meritko/Scale: 1:1

Cislo vykresu / Drawing No.: 20230102K04-1
Poc.listu/Sheets: 1
List/Sheet No.: 1

VSECHNY ROZMERY POUZITY NA KONECNEM DILE VCETNE POVRCHOVYCH UPRAV
ALL DIMENSIONS APPLY TO THE FINISHED PART INCLUDING SURFACE PROTECTION

Tento výkres je uložen v PLM systému Easy Archive a mimo tento systém nesmí být editován. Výtisk bez označení (vodoznaku) ztrácí dokumentu o označení tisku je pouze informativní.
THIS DRAWING IS STORED IN THE EASYARCHIV PLM SYSTEM AND CAN NOT BE EDITED OUTSIDE OF THIS SYSTEM. PRINT WITHOUT LABEL (WATERMARK) OF THE DOCUMENT STATUS AND PRINT IDENTIFICATION IS INFORMATIVE ONLY.

A1 A4 Creo 3 Mold No: 1

-M - CHARAKTERISTIKY-KONTROLNI MIRY

bk_cvpdf 27.10.2023-09:24:25 jiri.svoboda