Rev.	Mod.	DESCRIZIONE	DATA	Controllo	Rev.	Mod.	DESCRIZIONE	DATA	Controllo
1	a	Mod.incl.4x; Agg.viste; Rif.disegno	16/09/2020						

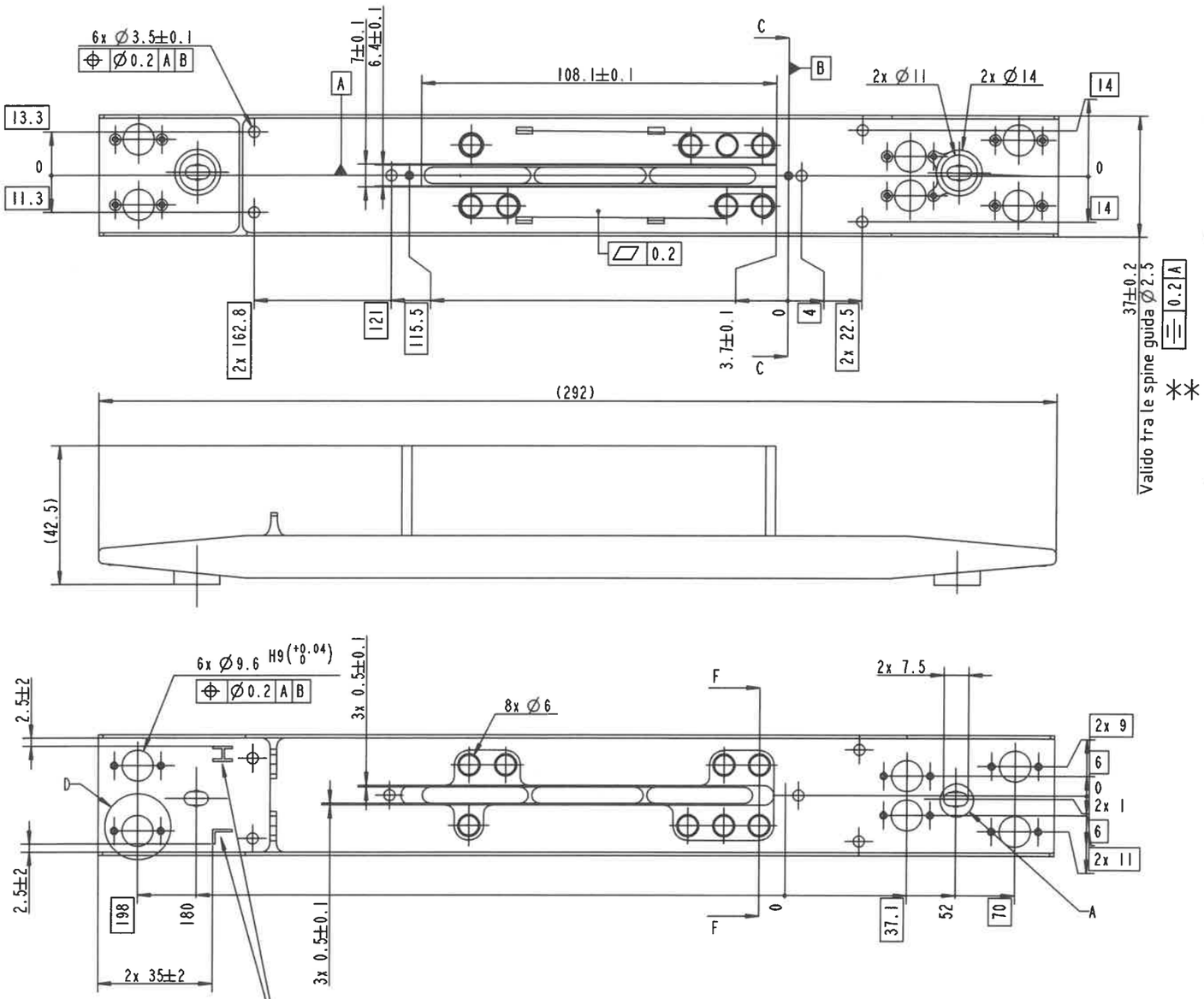

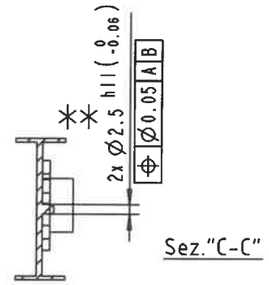

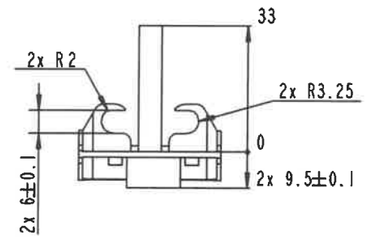

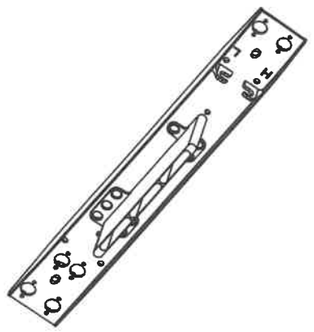

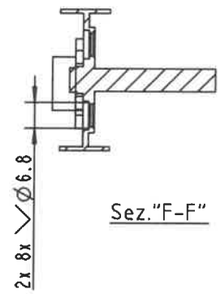

Dimensioni lineari, distanza fori e bordi con riferimento di partenza dall'origine se non diversamente specificato.

Tolleranze generali:
dimensioni lineari, distanza fori e spigoli ±0,2

MARCATURA LASER

Font di testo: ARIAL
Altezza testo: 6 mm
Testo molto visibile a 300 LUX
Distanza di controllo: 80 cm

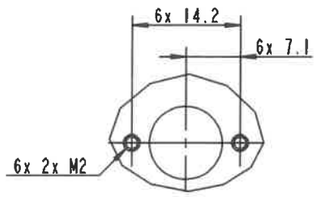

Part."D"

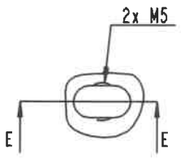

Part."A"

Sez."E-E"

* CROMATAZIONE GIALLA Cr VI
ISO 10546 CLASSE 1

2,5

Prodotto pulito, esente da bave e difettosità superficiali

-0,2 +0,2

PRODOTTO CONFORME REACH, RoHS e CONFLICT MINERALS

◇ QUOTA SICUREZZA | △ QUOTA CRITICA | ○ RIFERIMENTI SPECIFICI

MATERIA PRIMA/ALTERNATIVA: EN AW6082 – T6		CLASSE PRODOTTO	
TRATT.TERMICO:		S ☒ A	SCALA: / TAVOLA: 1/1
TRATT.SUPERFICIALE: CROMATAZIONE *		DENOMINAZIONE: SUPPORTO	
PREMEK HI-TECH PRECISION MECHANICS	Disegnatore: M.Martin	COD. ORIGINE: 13021-SESM9010002/1 EN	Rev. E
	Approvato:	CODICE INTERNO: 23851056	Rev. 1 Mod. a
	DATA: 12/10/2016		

TOLL. GENERALI DI FORMA POSIZIONE UNI EN 22768/2

GRADO	H	K	L
		X	

TOLL. GENERALI FILETTATURE UNI 3541 6g–6H

TOLL. GENERALI UNI EN 22768/1

GRADO	PER DIMENSIONI LINEARI da 0.5 a 3	da 3 a 6	da 6 a 30	da 30 a 120	da 120 a 400	da 400 a 1000	da 1000 a 2000
FINE	± 0.05	± 0.05	± 0.1	± 0.15	± 0.2	± 0.3	± 0.5
MEDIO X	± 0.1	± 0.1	± 0.2	± 0.3	± 0.5	± 0.8	± 1.2
GROSS.	± 0.2	± 0.3	± 0.5	± 0.8	± 1.2	± 2	± 3

GRADO	PER SMUSSI E RAGGI da 0.5 a 3	da 3 a 6	>6
FINE	± 0.2	± 0.5	± 1
MEDIO X	± 0.5	± 1	± 2
GROSS.	± 0.4	± 1	± 4

GRADO	PER ANGOLI in funzione della lunghezza in mm del lato più corto dell'angolo considerato. da 0 a 10	da 10 a 50	da 50 a 120	da 120 a 400
FINE	± 1°	± 0°30'	± 0°20'	± 0°10'
MEDIO X	± 1°30'	± 1°	± 0°30'	± 0°15'
GROSS.	± 2°	± 1°30'	± 1°	± 0°45'

RIFERIMENTI NORMATIVI: UNI EN 22768/1/2 | UNI ENISO 286-2:2010 | UNI ISO 1302 | UNI ISO 2859-4

Proprietà riservata della ditta PREMEK HI-TECH.
A termini di legge è vietato riprodurre o comunicare a terzi il contenuto del presente documento.