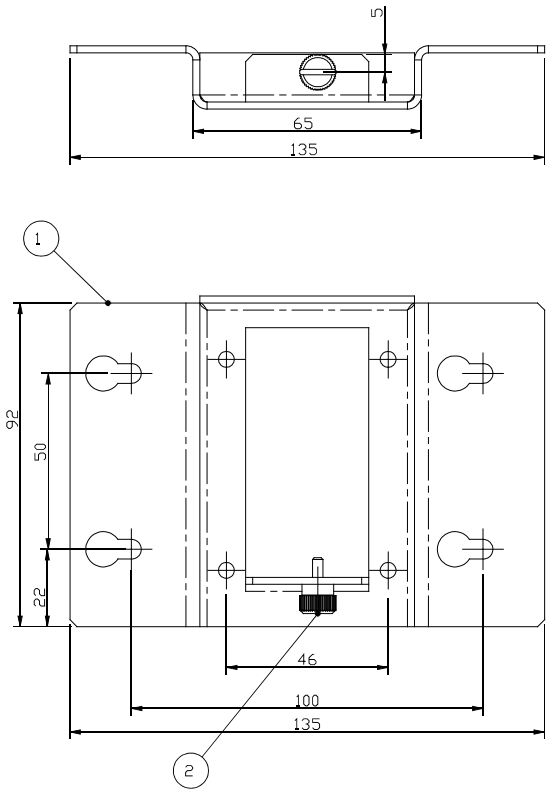

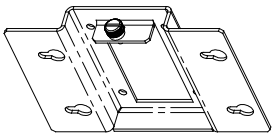

SCALA 1:2

posiz.	codice	fase/pref.	descrizione	quantità	note
2	8042A34		VITE IMPERDIBILE AUTOFISSANTE M3	1	0.005
1	2279A01E		STAFFA A MURO X FISS. IND.5" ONBOARD 2 SP FE.	1	0.183

Dis. EICHER	Contr. S.SINESI	DESCRIZIONE STAFFA A MURO X FISS. IND.5" ONBOARD 2 SP FE.ASS			
Data 20.1.21	Data 20.1.21	Materiale			
		Trattamento -	Tol. gen. Grado MEDIO	Scala 1:1	DISEGNO n. 2279A01F — Ed. Classe A06
			Massa kg 0.2		A3 — Foglio 1 di 1 — File 2279A01F
					Sostituisce il — Sostituito dal

Edizione	N.Mod.	Descrizione modifica	Data	Firma
A	06	MODIFICHE A 2279A01E	20.1.21	EICHER

Tolleranze generali per parte finita	Grado di precisione	≤6	>6 ≤30	>30 ≤120	>120 ≤315	>315 ≤1000	>1000 ≤2000	>2000 ≤4000	>4000	Quote ad lato più sfavorevole	>3 ≤6	>6 ≤30	>30 ≤120	>120
	Grossolano	±0,2	±0,5	±0,8	±1,2	±2	±3	±4	±5	Tolleranze generali per quote angolari	±1°	±30'	±20'	±10'
	Medio	±0,1	±0,2	±0,3	±0,5	±0,8	±1,2	±2	±3					
	Preciso	±0,05	±0,1	±0,15	±0,2	±0,3	±0,5	±0,8	± 1					