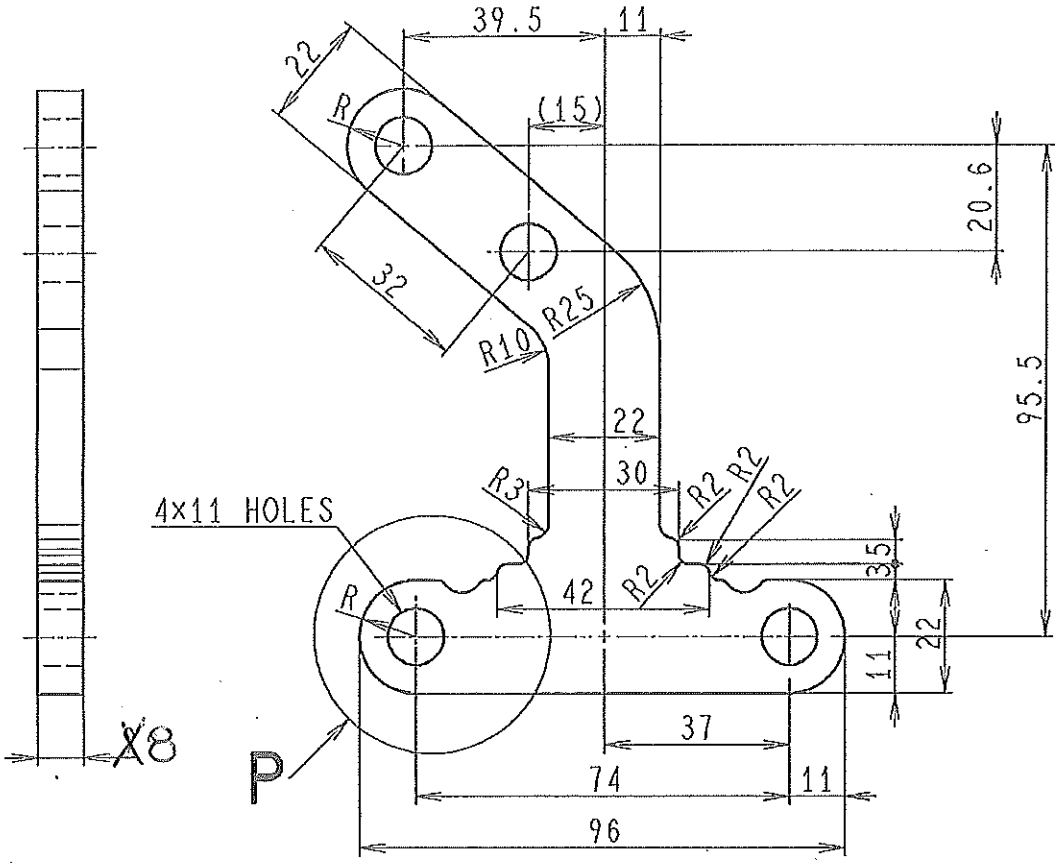

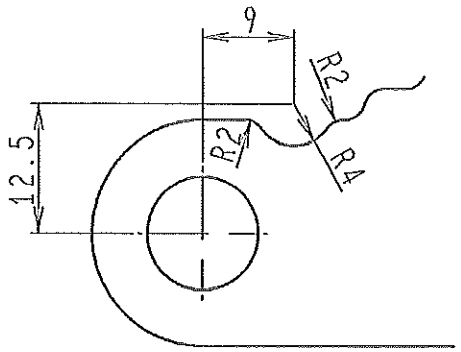

MATERIALE: FE

FINITURA: ZINCATURA BIANCA ALCALINA

LOTTO: 80 PZ/PRESSE