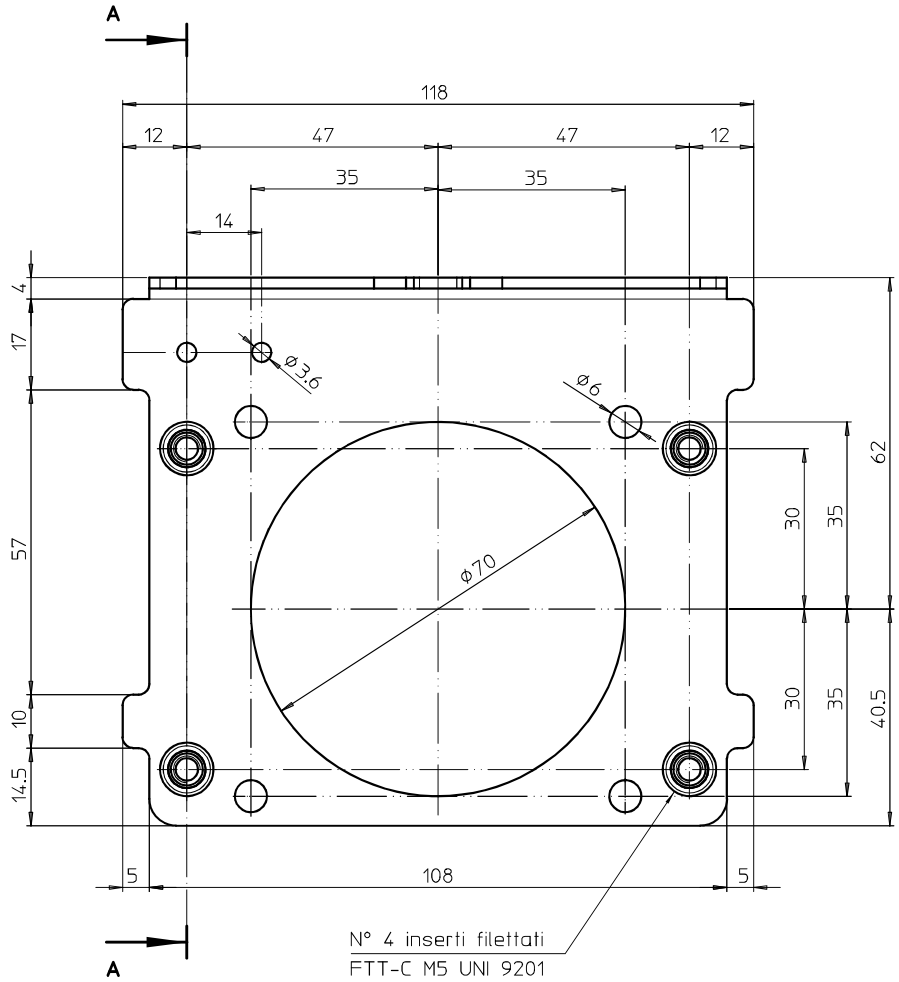


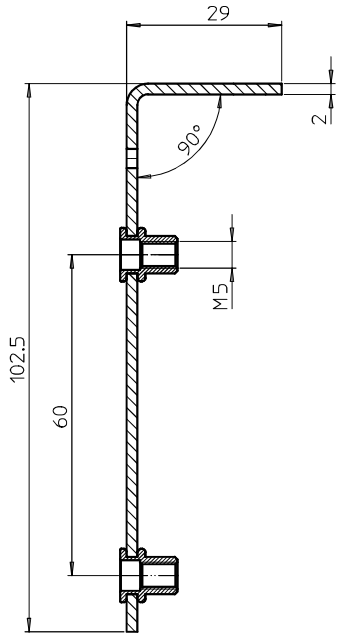


Sez. A-A

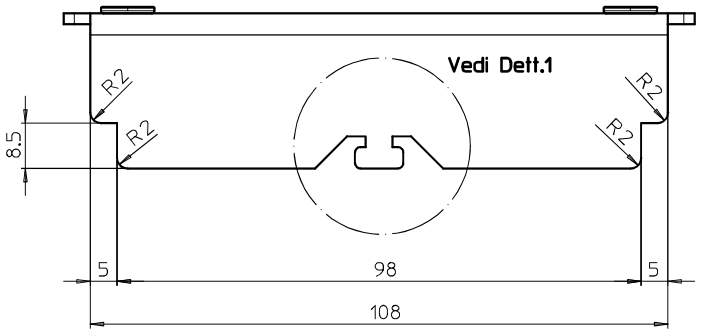


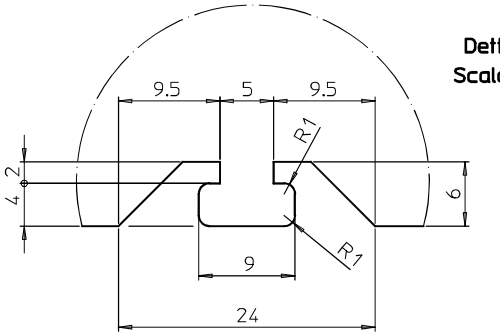


Dett.1
Scala 2:1

PROVVISORIO

Peso = 0.16 kg

| | | | |
|---|---|---|---|
| MATERIALE: Lamiera decapata S235JR UNI EN 10025 sp. 2 mm | | FINITURA: Sbavato - Zincato | |
| LTTO 100/200 PZ | STAFFA AGGANCIO FLANGIA | DIS. N. | PR0242 |
| | - | DATA | 06-12-2022 |
| | - | DISEGNATO | Guerra |
| | | VISTO | - |
| | | SCALA | 1:1 |

MODIFICABILE SOLO AL CAD

| REV. | DATA | DISEGNATO | VISTO |
|---|---|---|---|
| . | . | . | . |