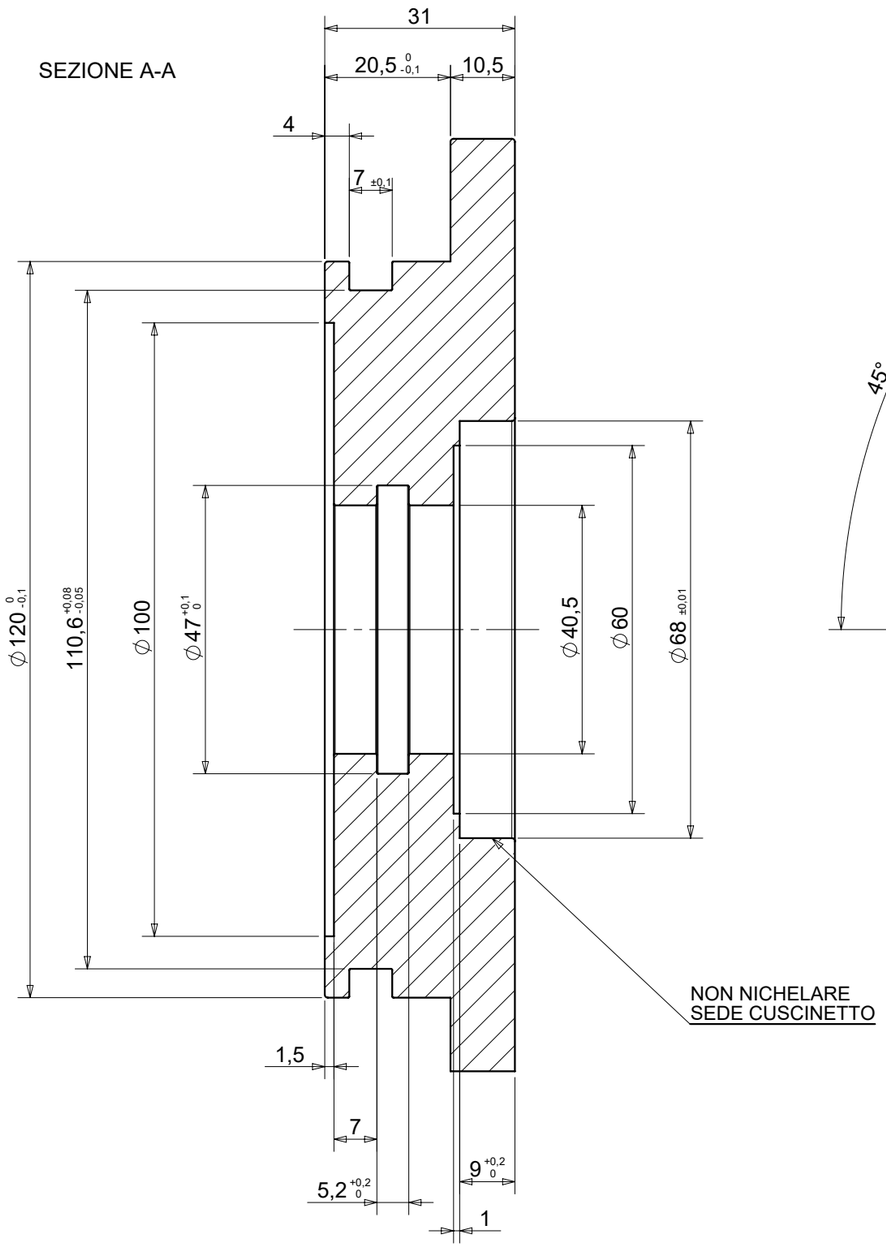

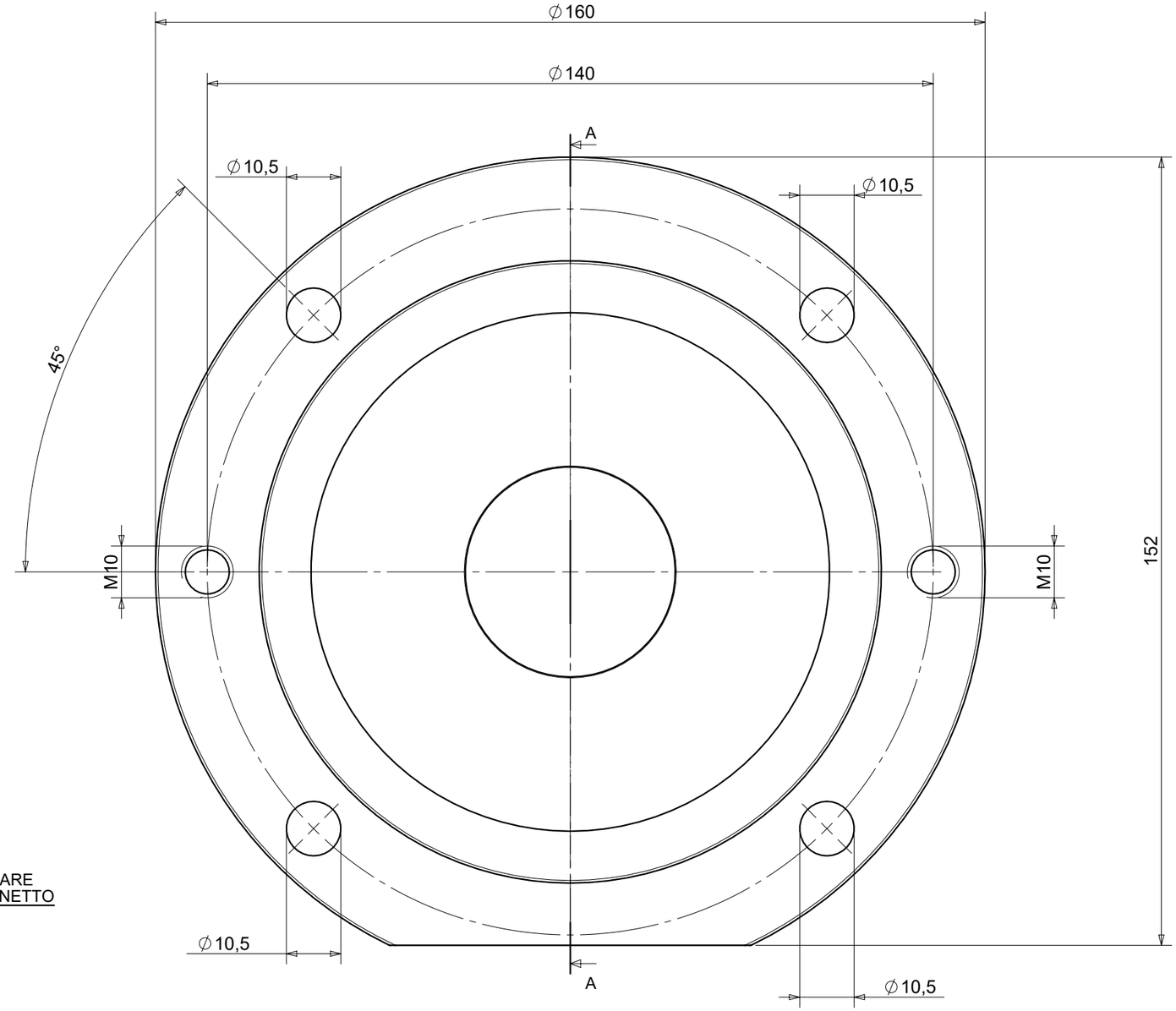

N. REV REV.NO	DATA DATE	DISEGNATORE DRAW BY	DESCRIZIONE DESCRIPTION

>0,5a3	>3a6	>6a30	>30a120	>120a400	>400a1000	>1000a2000	>2000a4000	TOLL. GENERALI UN- EN 22768/2-mK	SMUSSO SPIGOLI NON QUOTATI = Unquoted bevels...	0,5x45°
±0,1	±0,1	±0,2	±0,3	±0,5	±0,8	±1,2	±2		RAGGI NON QUOTATI R = Unquoted radius...	0,5

FOGLIO SHEET	PEZZI PIECES	DATA CREAZIONE CREATED DATE	DATA ULTIMA MOD. LAST MOD. DATE	DISEGNATORE DRAW BY	MATERIALE-MATERIAL	TRATTAMENTO TERMICO E SUPERFICIALE HEAT AND SURFACE TREATMENT
1		15-02-2010	02-01-2013	S.T.	S275JR (Fe430B) - 1.0044	NICHELATURA

turello
COSEANO-UDINE-ITALY

FORMATO-SIZE	SCALA-SCALE	PESO-WEIGHT	COMMESSA-ORDER	RICAVATO DA:
A3	1:1	kg 2.73	-	

Questo disegno è di proprietà della Turello srl
Non può essere usato o ricopiato se non espressamente autorizzati e deve essere restituito dopo ogni uso.
This drawing is the property of Turello srl and may not be used or copied except as expressly authorized by it and must be sent back after any use.

TITOLO-TITLE

COPERCHIO

D120 OR FE NICH

DISEGNO N.- DWG N.

4T.003229.CP.M03