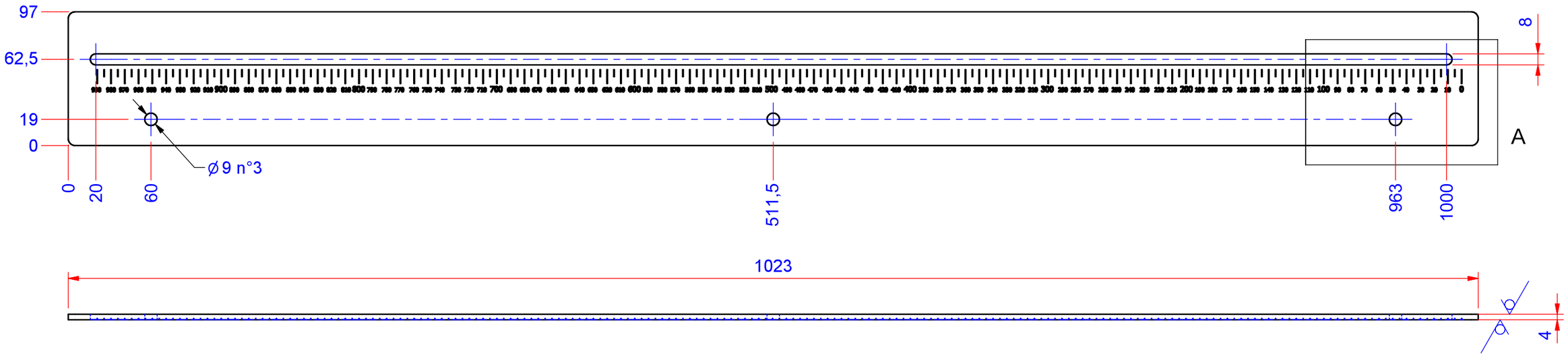

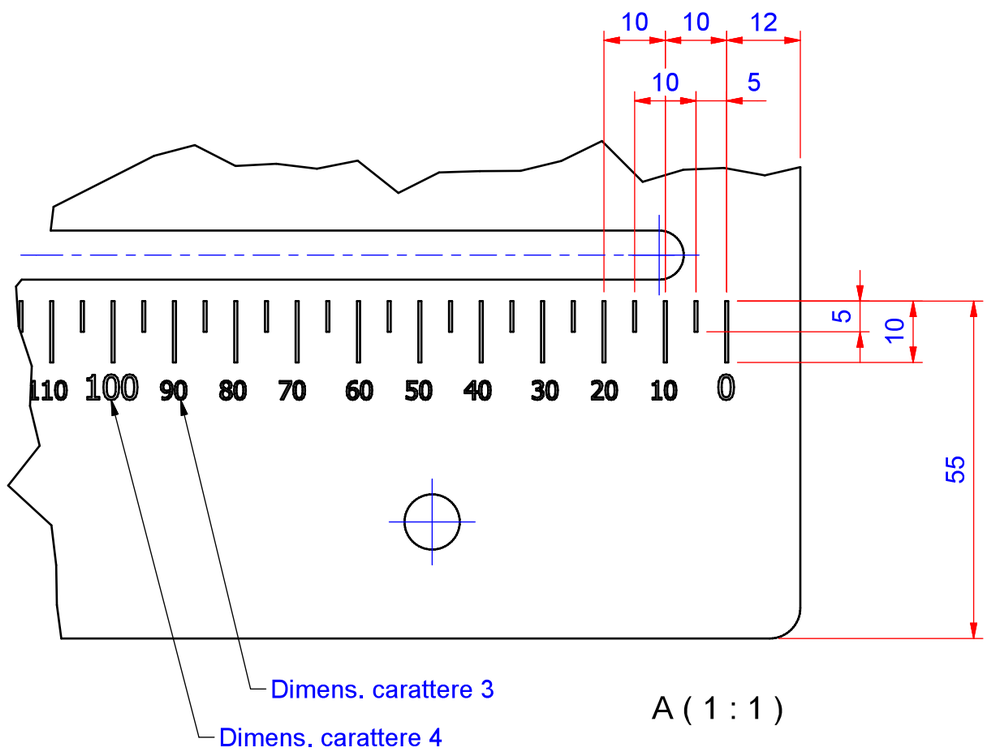

A (1 : 1)

Incisione Laser profondità 0,1 mm.

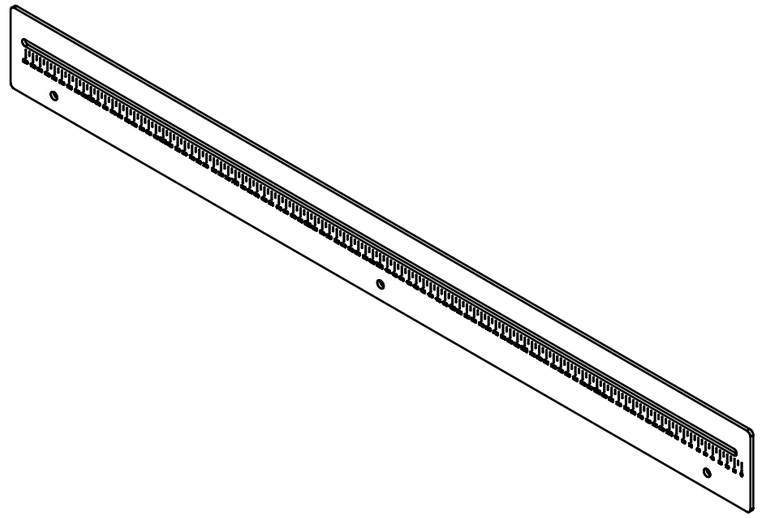

Raggi non quotati R=5

Eliminare bave e smussare spigoli vivi

12,5

TOLLERANZE PER LAVORAZIONI ALLE MACCHINE UTENSILI										
TOLLERANZE DIMENSIONALI	GRADO SECONDO UNI ISO 2768-1 m	DIM.	0.5 - 3	3-6	6-30	30-120	120-400	400-1000	1000-2000	2000-4000
		SCOS.	± 0.1	± 0.1	± 0.2	± 0.3	± 0.5	± 0.8	± 1.2	± 2
TOLL. DI FORMA – ⏥ ⊥ ⫽	GRADO SECONDO UNI ISO 2768-2 K	DIM.	FINO A 10	10-30	30-100	100-300	300-1000	1000-3000		
		SCOS.	0.05	0.1	0.2	0.4	0.6	0.8		
		SCOS.	0.4			0.6	0.8	1.0		

TOLLERANZE ESECUZIONI IN CARPENTERIA											
TOLLERANZE DIMENSIONALI	GRADO SECONDO UNI ISO 2768-1 C	DIM.	6-30	30-120	120-400	400-1000	1000-2000	2000-4000			
		SCOS.	± 0.5	± 1	± 1.5	± 2	± 3	± 4			
TOLL. DI FORMA – ⏥ ⊥ ⫽	GRADO SECONDO UNI ISO 2768-2 L	DIM.	10-30	30-100	100-300	300-1000	1000-3000				
		SCOS.	0.2	0.4	0.8	1.2	1.9				
		SCOS.	0.6		1	1.5	2.0				

ALTRE TOLLERANZE GENERALI: UNIFICAZIONE AETNA GROUP

N.	DESCRIZIONE MODIFICA	N°BOLLA	DATA	FIRMA
1				
2				
3				

MATERIALE	DIM. E STATO DI FORNITURA	TRATTAMENTO SUPERFICIALE	PESO (Kg)	SCALA
Lamiera Fe P11 UNI EN 10111	Lamiera Sp. 4 UNI EN 10051	Zincatura elettrolitica	2,86	1:2.5

DATA	BOLLA	EMISS.	APPROV.	
07/06/2021	03457	D.Baldassarri	M. Fontana	CF 3 / 0 / 0

DENOMINAZIONE

STAFFA PER PETTINE MAGAZZINO

N° 5830301986

ROBOPAC S.p.A.

A3