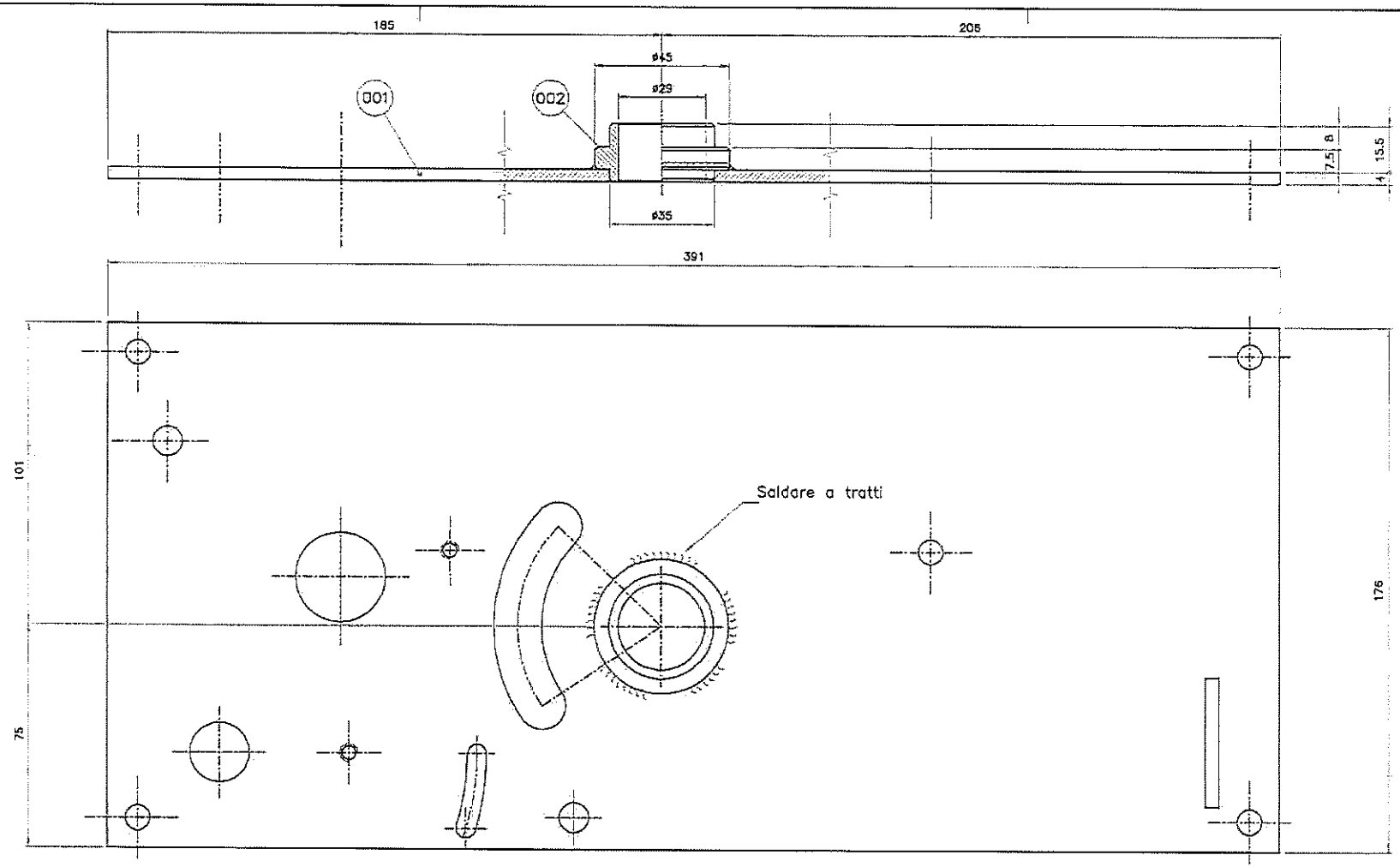

740

002			Fe Zn 12 B UNI 4721	58 00 D 0016 000	
001			Fe Zn 12 B UNI 4721	58 00 D 0007 000	
	X				
			AGGIUNTO FORI PER BOGNA		05.10.95
			MODIFICATA LUNGHEZZA (EX 396)		12.06.95
			EMISSIONE		03.03.95
	X				
	X	1:1	ASSIEME PIASTRA ANTERIORE		

5845Z00042000