LEGENDA/LEGEND: ⟨I⟩:QUOTA IMPORTANTE/IMPORTANT DIMENSION ⟨C⟩:QUOTA CRITICA/CRITICAL DIMENSION

	NOTA/NOTE
1	Profili privi di bave e di spigoli taglienti. No burrs or sharp edges.
2	In caso di verniciatura fare riferimento al capitolato IL10.01 Refer to standard IL10.01 for painted parts

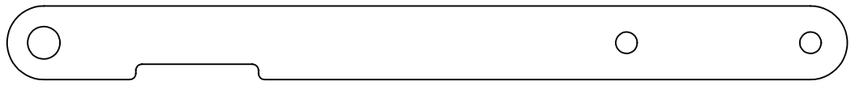

sviluppo indicativo
estimated flattened state
SCALA 1:1

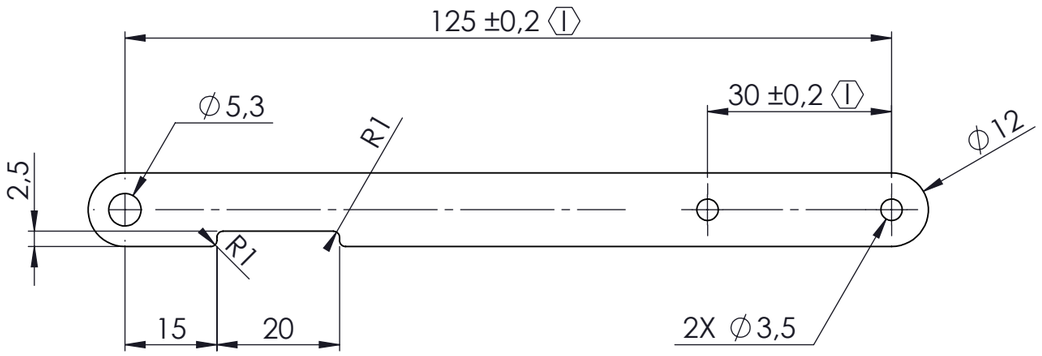

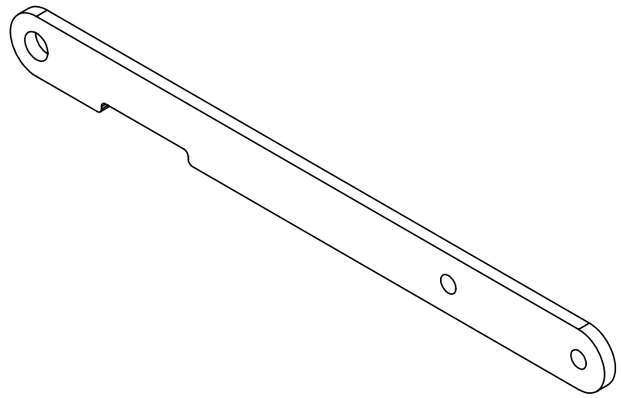

REV.	GM number	MODIFICA/MODIFY	DATE	DRAW	CHECKED	APPROVED
P2		Passaggio di stato da I a S. Status change from I to S.	31/01/2022	G. PIATTI	R. RIVA	C. MAGGIONI

TABELLA REVISIONI/REVISION TABLE

TOLLERANZE GENERALI/GENERAL TOLERANCES: UNI-EN 22768
LINEARI-ANGOLARI/LINEAR-ANGULAR: m
GEOMETRICHE/GEOMETRICS: K
TOLLERANZE GENERALI MAT.PLASTICO/ GENERAL TOLERANCES MOULDED MATERIAL: DIN16901
RUGOSITA' GEN.Ra / Ra GEN.ROUGHNESS: √ 2.5
FOOD CONTACT COMPLIANT: No

MATERIALE/MATERIAL: Lamiera DC01 UNI EN 10130:2007

ANGOLO SFORMO GEN. / GENERAL DRAFT ANGLE

FINITURA/FINISHING: ZINCATURA A3B

PESO/WEIGHT -g-: 0.030
COLORE/COLOR: -

DENOMINAZIONE/DESCRIPTION
LEVA DI RIMANDO
COUPLING LEVER

DISEGNATO/DRAW: MOLINATI — DATA/DATE: 04/10/2019
CONTROLLATO/CHECKED: R.RIVA — DATA/DATE: 04/10/2019
APPROVATO/APPROVED: C.MAGGIONI — DATA/DATE: 04/10/2019

SCALA / SCALE: 1:1
PROIEZIONE / PROJECTION

PART. N°: 038A158047
STATO/STATUS: S
SOSTITUISCE/REPLACES: P1
REVISIONE / REVISION: P2
FOGLIO / SHEET: 1 / 1
FORMATO / SIZE: A3