IN ACCORDANCE WITH THE CURRENT LAWS THIS DRAWING CAN'T BE REPRODUCED OR SHOWN TO THIRD PARTIES WITHOUT OUR PRIOR AUTHORISATION

A TERMINI DI LEGGE QUESTO DISEGNO NON PUO' ESSERE RIPRODOTTO O RESO NOTO A TERZI SENZA NOSTRA AUTORIZZAZIONE SCRITTA

ITEM SHOWN IN THIS DRAWING MUST NOT CONTAIN SUBSTANCES THAT ARE BANNED ACCORDING TO DIRECTIVE 2002/95/EC (RoHS) LEAD, CADMIUM, MERCURY, HEXAVALENT CHROMIUM, PBB AND PBDE)

I PARTICOLARI DI QUESTO DISEGNO NON DEVONO CONTENERE SOSTANZE CHE SONO VIETATE SECONDO LA DIRETTIVA 2002/95/CE (RoHS) (PIOMBO, CADMIO, MERCURIO, CROMO ESAVALENTE, PBB E PBDE)

DIMENSIONS TO BE CHECKED DURING THE PRODUCTION PROCESS

DIMENSIONI DA CONTROLLARE DURANTE L'INTERO PROCESSO PRODUTTIVO

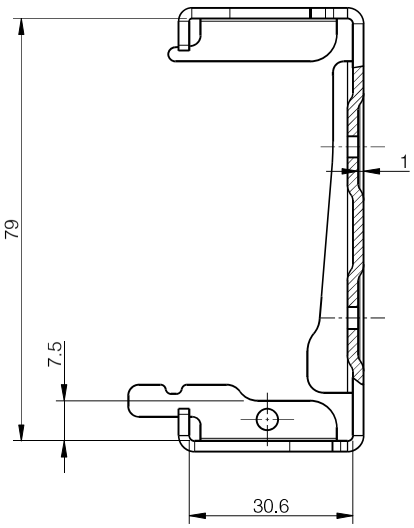

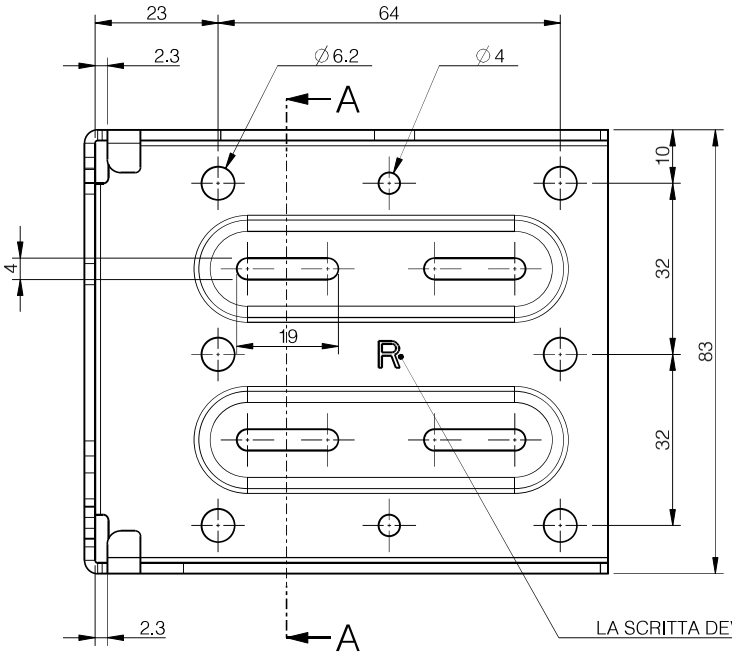

LA SCRITTA DEVE POTER ESSERE MODIFICABILE (1)

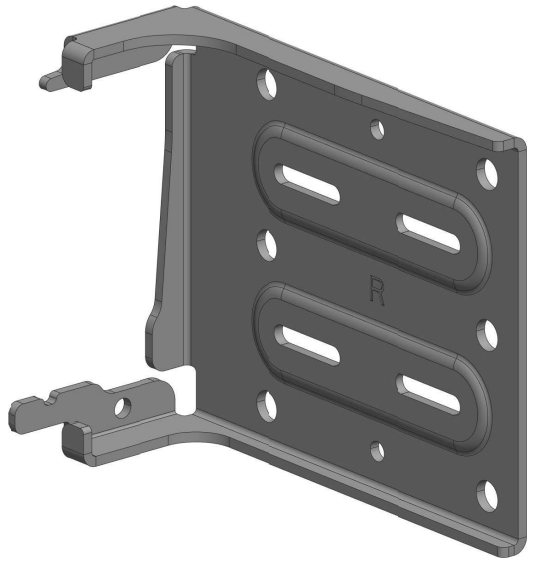

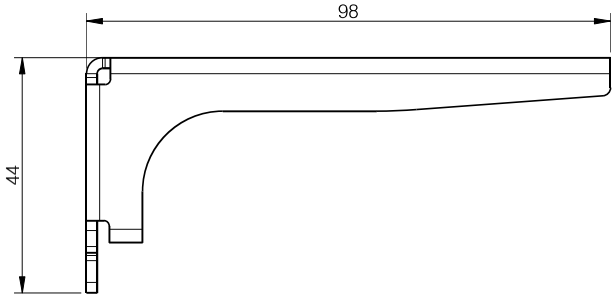

IL DISEGNO DEL PARTICOLARE E' STATO REALIZZATO
A PARTIRE DAL PEZZO PIEGATOE' PERTANTO POSSIBILE
CHE CI SIANO DELLE DIFFERENZE SULLE DIMENSIONI
RELATIVE ALLE ZONE INTERESSATE DALLE PIGHE DI CHIUSURA

IN THIS DRAWING ARE REPORTED:
-CONTROL DIMENSION
-DIVERSE TOLERANCE FROM INDICATED IN TABLE DIMENSIONS
-NOTES

N.B.:
REMAINING INFORMATIONS FOR THE CONSTRUCTION OF THE PART, INCLUDED RAYS AND DRAFTS, ARE IN 3D FILE, WHICH THIS DRAWING IS EXCTRACT

NOTES:
-THIS PART MUST BE WITHOUT BURRS, PROCESSING RESIDUALS AND ITS SURFACE MUST BE FREE FROM OIL AND GREASE

-MARKED MEASUREMENTS AND NOTES, GENERAL NOTES MUST BE CHECKED

IN QUESTO DISEGNO SONO RIPORTATE:
-LE QUOTE DI CONTROLLO
-LE QUOTE CON TOLLERANZE DIVERSE DA QUELLE INDICATE IN TABELLA
-NOTE

N.B.:
LE RIMANENTI INFORMAZIONI PER LA COSTRUZIONE DEL PARTICOLARE , RAGGI E SFORMATURE COMPRESI , SI TROVANO NEL FILE 3D , DAL QUALE IL DISEGNO E' STATO RICAVATO.

NOTE:
-IL PARTICOLARE DEVE ESSERE PRIVO DI BAVE, DI RESIDUI DI LAVORAZIONE ED ESENTE DA OLII E GRASSI

NOTE PER IL CONTROLLO QUALITA'
-CONTROLLARE LE QUOTE e LE NOTE RIQUADRATE, LE NOTE GENERALI

N°	DENOMINAZIONE *(DESCRIPTION)*	Q.TY	COD.	R	[cm^3]	[g]	MATERIALE *(MATERIAL)*		
N°	MODIFICA *(MODIFICATION)*						DATE	CHD	APPR.
0	EMISSION						05/03/21	M.C.	A.I.
1	AGGIUNTA SCRITTA						03/02/22	M.C.	A.I.
-	-						-	-	-
-	-						-	-	-
-	-						-	-	-
-	-						-	-	-
-	-						-	-	-

MATERIALE *(MATERIAL)*	EN 10130 - DC01 *ACCIAIO*			TRATT.-COL. *(TREAT.-COL.)*		ZINCATO *ZINC-PLATED*		
	VERIF. *(CHD)*	APPR. *(APPR.)*	AGG. *(UPDATE)*	TOLL. GEN. *(GEN. TOL.)*	SCALE	AREA [mm^2]	VOLUME [cm^3]	PESO [g]
DATE	05/03/2021	05/03/2021	03/02/2022	ISO 2768-mK	1:1			
SIGN.	CIOL.M	A. IVAN	CIOL.M			21606	19.79	19.79

DEN. Supporto laterale DX p/att. Libra H11

(DESC) *Libra H11 right side support*

CODICE *(CODE)* 63490420ZN REV. 1 MODELLO *(MODEL)* LIBRA H11

FOGLIO 1 / 1 A3