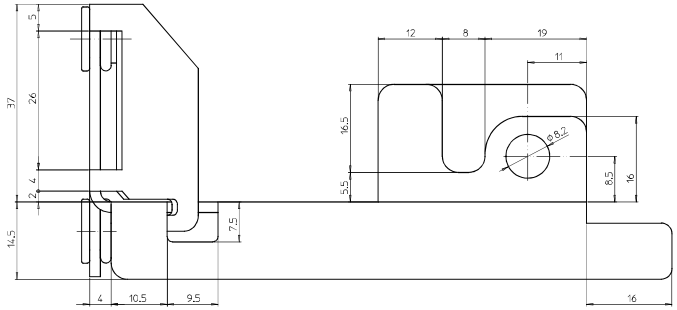

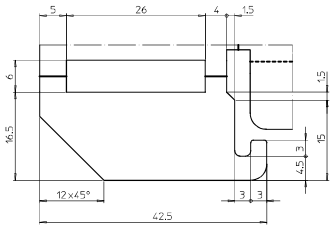

Dett.2
Scala 2:1

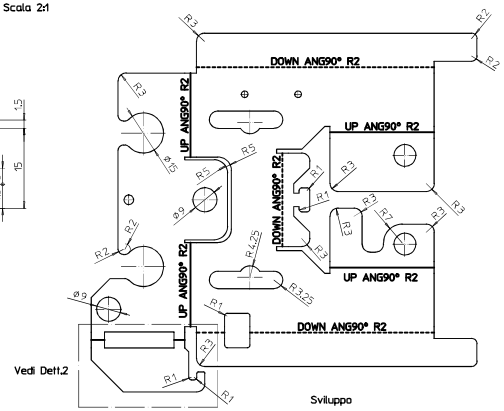

Sviluppo

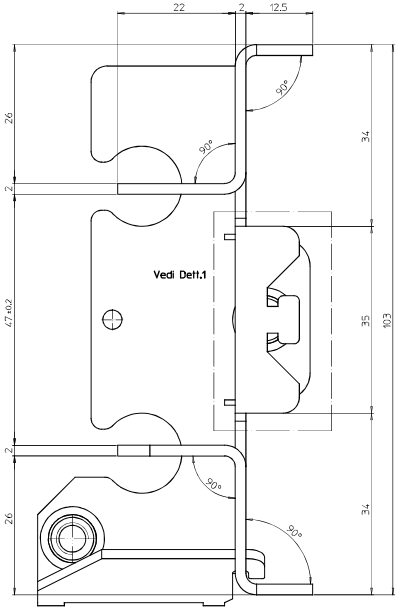

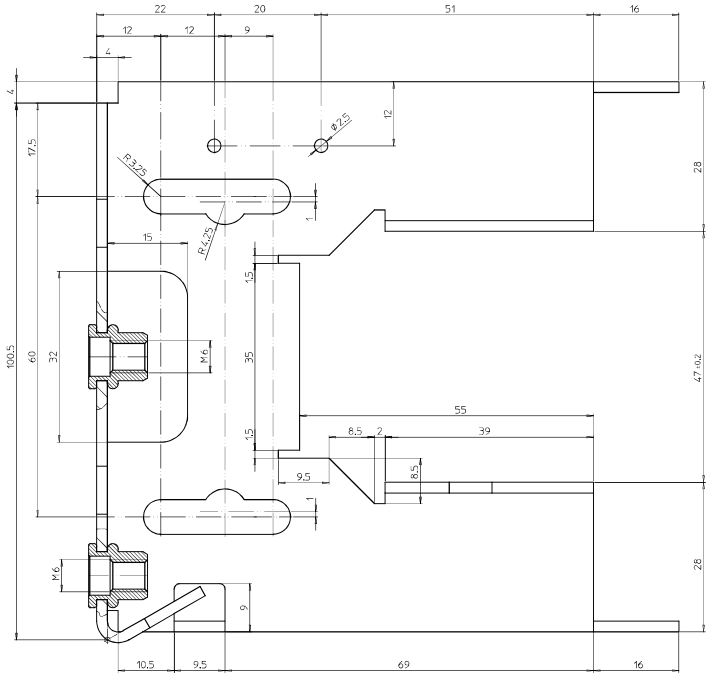

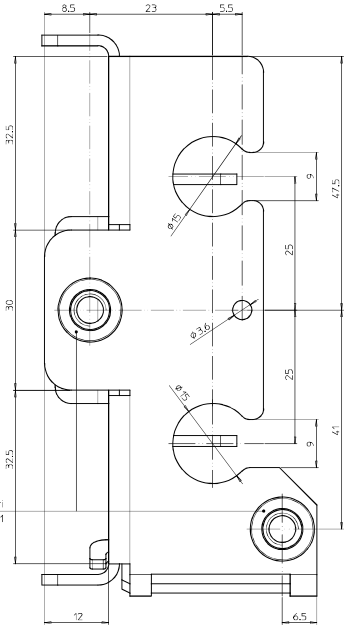

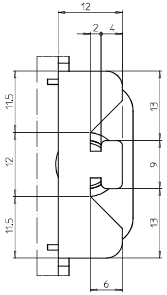

Dett.1
Scala 2:1

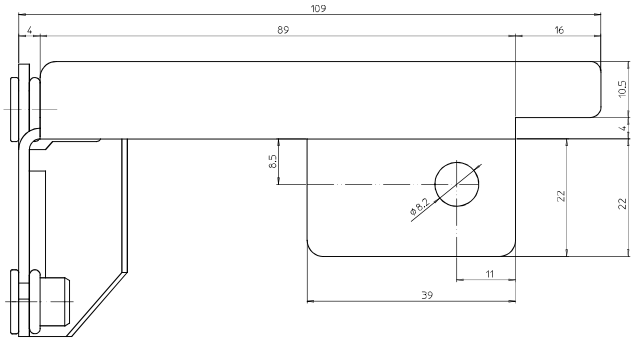

PROVVISORIO

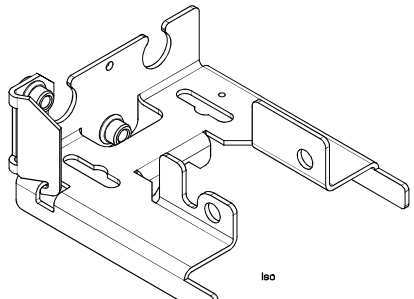

Iso

Peso = 0.2 kg

MATERIALE:	Lamiera decapata S235JR UNI EN 10025 sp. 2 mm
FINITURA:	Sbavato - Zincato
LOTTO	100/200 PZ
	STAFFA SUPPORTO LEVE SBLOCCO
	-
	-
DIS. N.	PR0247
DATA	07-12-2022
DISEGNATO	Guerra
VISTO	-
SCALA	2:1

REV.	DATA	DISEGNATO	VISTO
-	-	-	-

MODIFICARE E USARE AL CAD