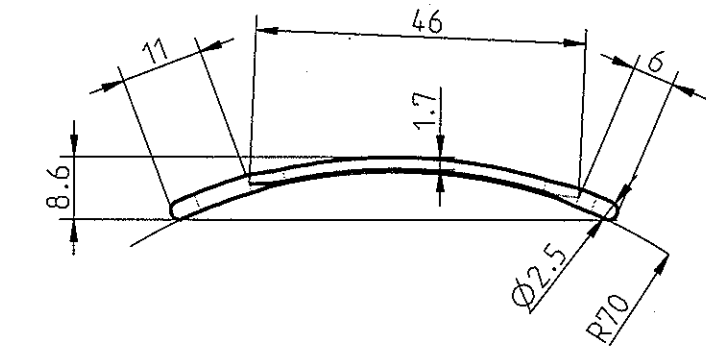

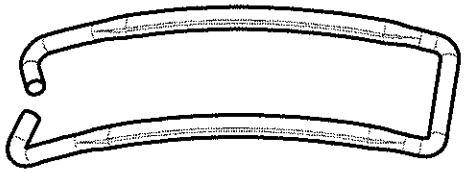

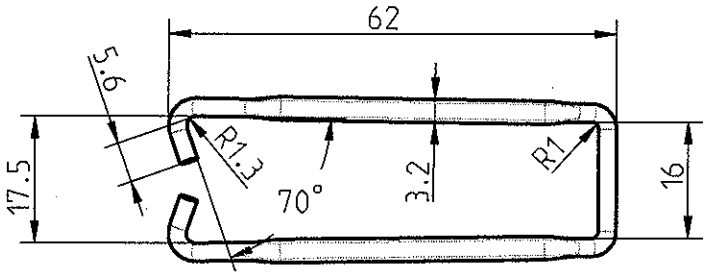

QUOTE INDICATIVE
CHE FA FEDE E' IL CAMPIONE BENESTARIATO
E IL MONTAGGIO SUL PEZZO DI RIFERIMENTO

TRATTAMENTO DI CATAFORESI NERA

TOLLERANZE GENERALI PLASTICHE: QUALITA' MEDIA DIN 16901 LAMIERE-LAVORAZ. MECC: QUALITA' MEDIA UNI EN 22768-1

ESP.	DATA	FIRMA	MODIFICA
-	-		-
-	-		-
-	-		-
-	-		-
-	-		-
-	-		-
-	-		-
-	-		-
-	-		-

(XXX)=QUOTE DA TENERE SOTTO CONTROLLO DURANTE LA PRODUZIONE

DATA	SCALA
07/02/20	1 : 1
DIS.	CONTR.

MATERIALE: C72

TITOLO: ANELLO AMOVIBILE SCHIACCIATO 62 VEGA

COMMITTENTE: LS

DISEGNO N. P835

ESPONENTE 00

PROPRIETA' E' VIETATO QUALSIASI USO O RIPRODUZIONE NON AUTORIZZATI DI QUESTO DISEGNO

INDUSTRIAL PROPERTY EVERY UNAUTHORIZED USE OR REPRODUCTION OF THIS DRAWING IS PROHIBITED