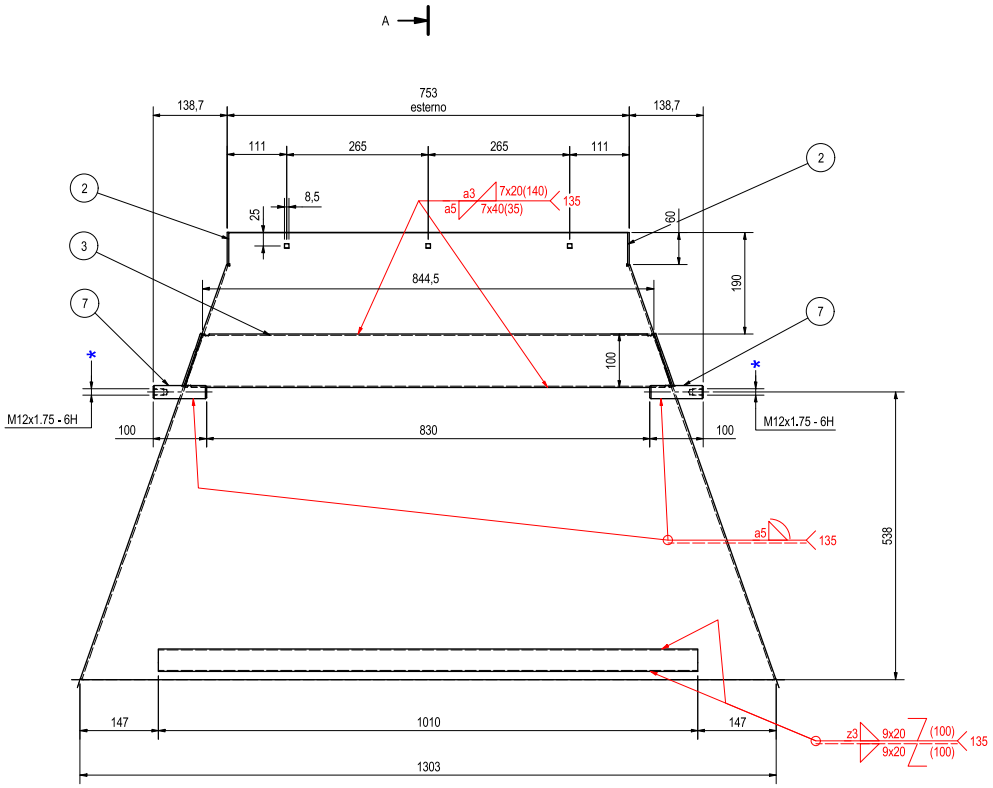

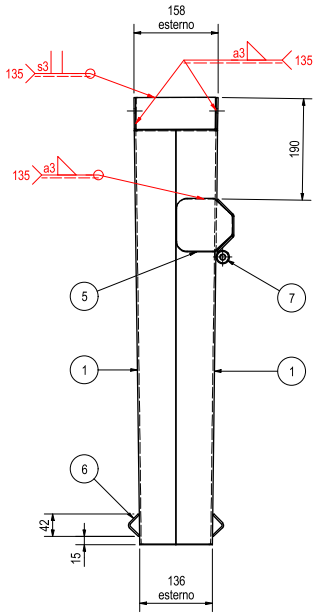

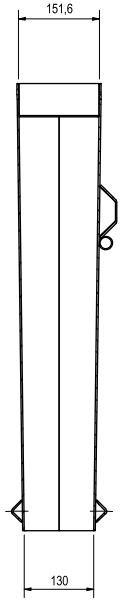

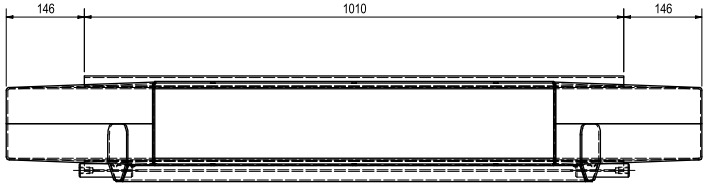

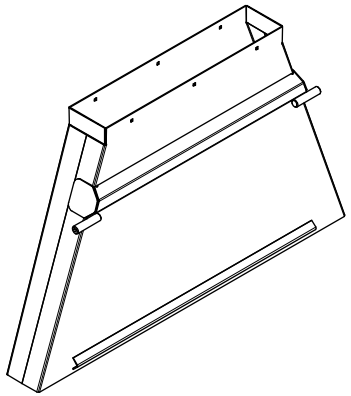

POS.	QTÀ	CODICE	DESCRIZIONE IT	MATERIALE	DISEGNO	VERS.
7	2	444885	CANALE CARICO TRINCIA CS140 PART.07	TONDO TRAFILATO S235JRC EN 10277-2	10062413	AA
6	2	456711	CANALE CARICO TRINCIA HP4000 P.06	LAMIERA S235JR - EN 10025-2	10117625	AA
5	2	442543	CANALE CARICO TRINCIA CS140 PART.05	LAMIERA S235JR - EN 10025-2	10053929	AA
3	1	453096	CANALE CARICO TRINCIA HP4000 P.03	LAMIERA S235JR - EN 10025-2	10095156	AA
2	2	453095	CANALE CARICO TRINCIA HP4000 P.02	LAMIERA S235JR - EN 10025-2	10095154	AA
1	2		CANALE CARICO TRINCIA HP4000 P.01	LAMIERA S235JR - EN 10025-2	10109812	AA

* PROTEGGERE FILETTI
DA FORESI E VERNICIATURA

QUOTE SENZA TOLLERANZA - GENERAL TOLERANCES
DIMENSIONI LINEARI E ANGOLARI UNI EN 22768-1:1990 CLASSE m
LINEAR AND ANGULAR DIMENSIONS
TOLLERANZE GEOMETRICHE UNI EN 22768-2: 1990 CLASSE K
RAGGI NON QUOTATI: NOT SPECIFIED RADIUS
SMUSSI NON QUOTATI: NOT SPECIFIED CHAMFER:
ANNULLA E SOSTITUISCE REPLACE DWG #
CODICE STAMPO MOULD & DIE PART NUMBER
ATTUAZIONE PRODUTTIVA

REV	MT	DESCRIZIONE MODIFICA - CHANGE DESCRIPTION	DATA	DISEGNATO DRAWN	CONTROLLATO CHECKED BY	APPROVATO APPROVED BY
	755	EMISSIONE		RPIGOZZI		

FAMIGLIA MACCHINA MODEL TYPE
GRUPPO FUNZIONALE FUNCTIONAL ASSY

DESCRIZIONE / DESCRIPTION: CANALE CARICO TRINCIA HP4000
MATERIA PRIMA / MATERIAL: ACCIAIO S235JRC EN 10277-2
TRATTAMENTO / TREATMENT: CATAF.+VERN. GRIGIO RAL7016 B.

CODICE MATERIA PRIMA / RAW MATERIAL P/N
CODICE MATERIALE / PART NUMBER: **230347** A

SCALA / SCALE: 1 : 5 | A1
PESO / WEIGHT: 51.789 kg
VERSIONE / VERSION: AA
N° DISEGNO/FOGLIO / DWG N/SHEET #: 10095155-1