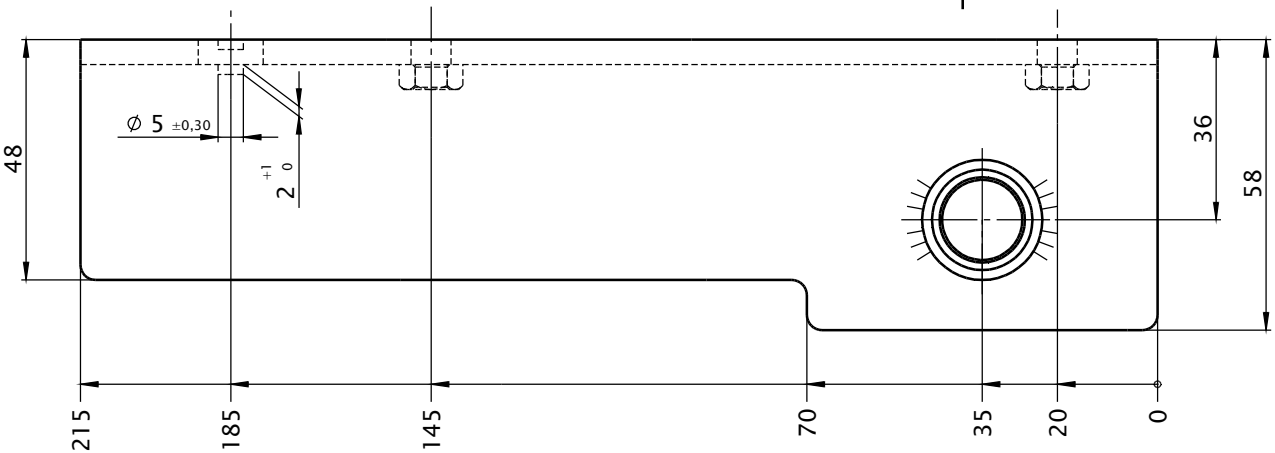

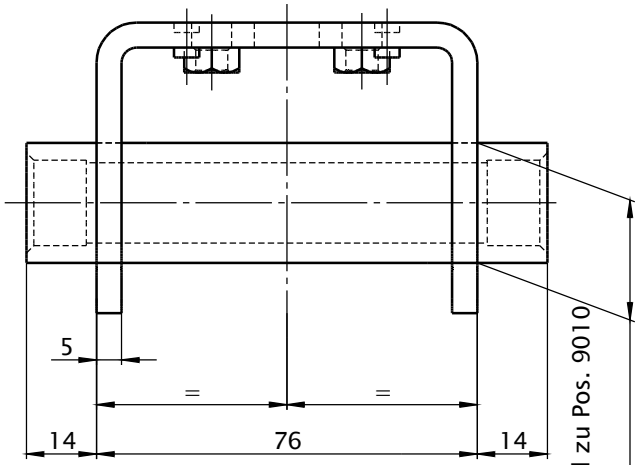

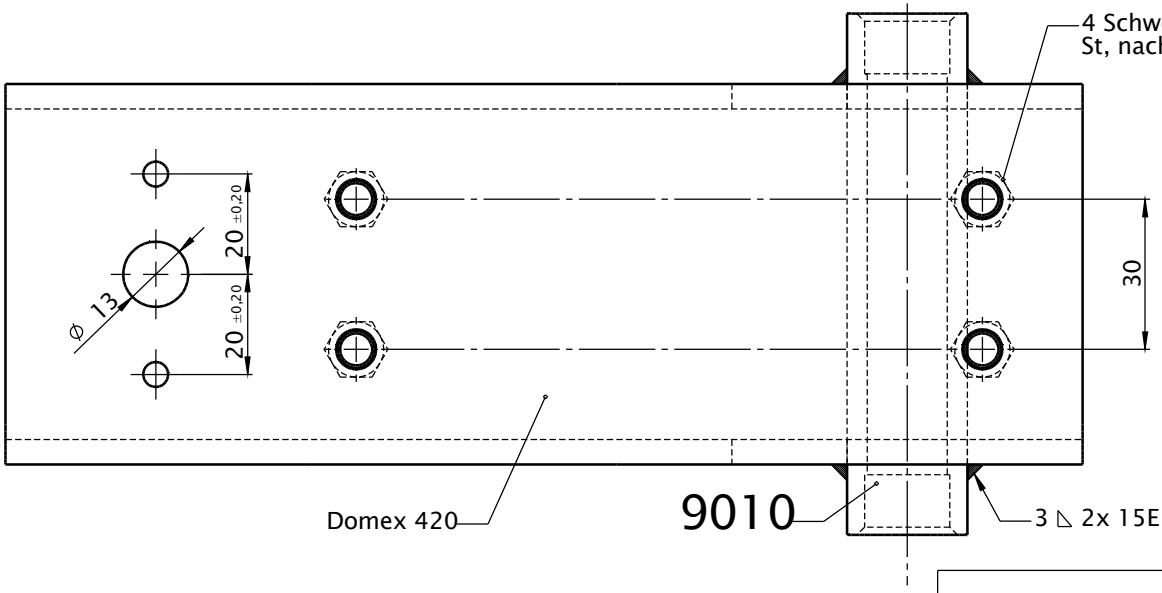

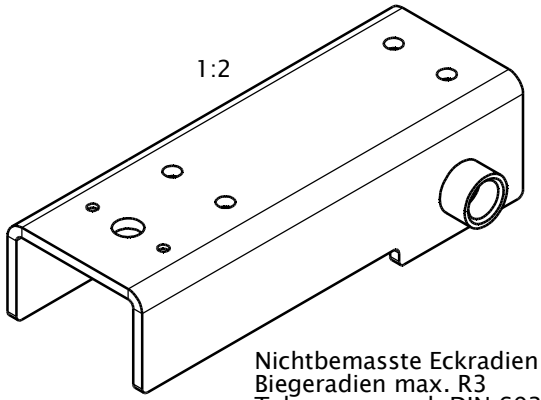

Nichtbemasste Eckradien R3
Biegeradien max. R3
Toleranzen nach DIN 6930-m
gratfrei
galvanisch verzinkt

SL

Gegenstand	Material	Bemerkung

Maschinen-Entwicklung SolidWorks

Geändert: Waldispuehl Josef
Datum: 12-06-2000 Visum:
Freigabedatum: Visum:
Projekt: SWINGO

Erstellt: Waldispuehl Josef
Datum: 06-03-1999
Massstab: 1:1
Format: A 3

TRAEGER OBEN

19601-41

Zeichnungs-Ausgabe: 1