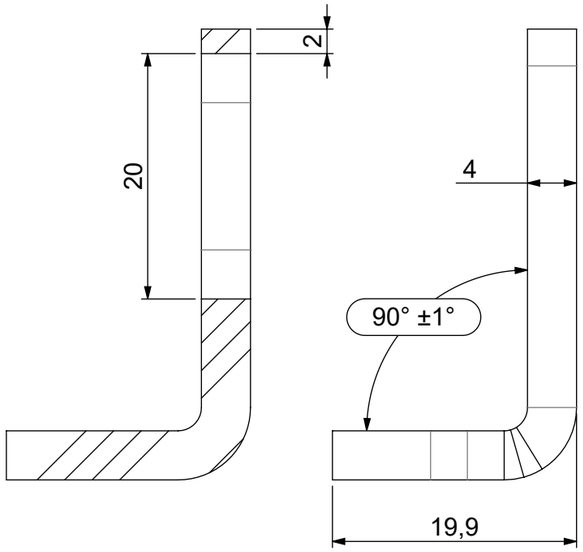

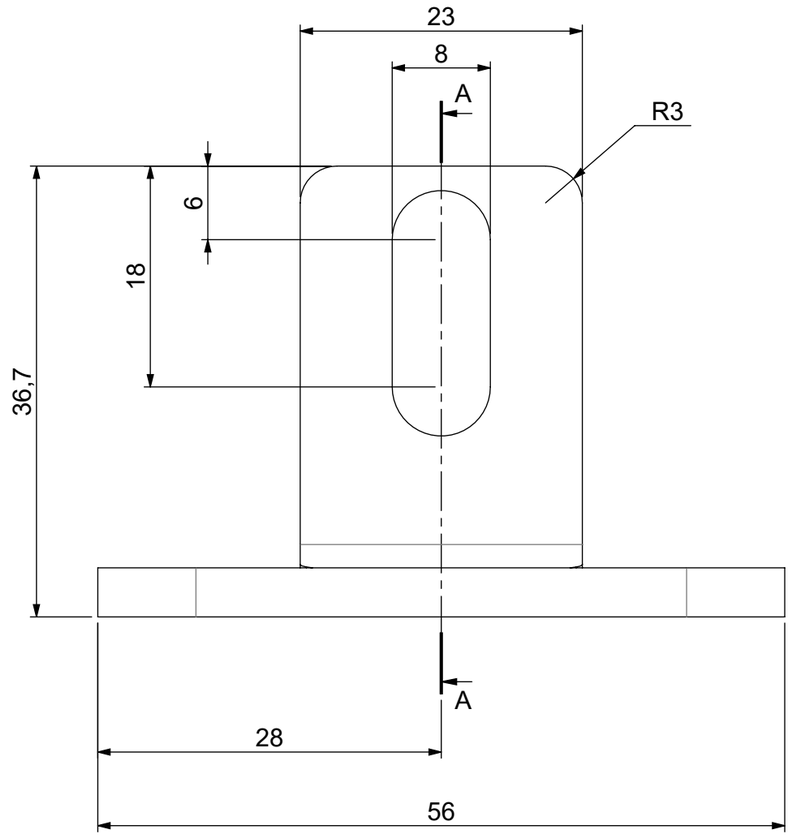

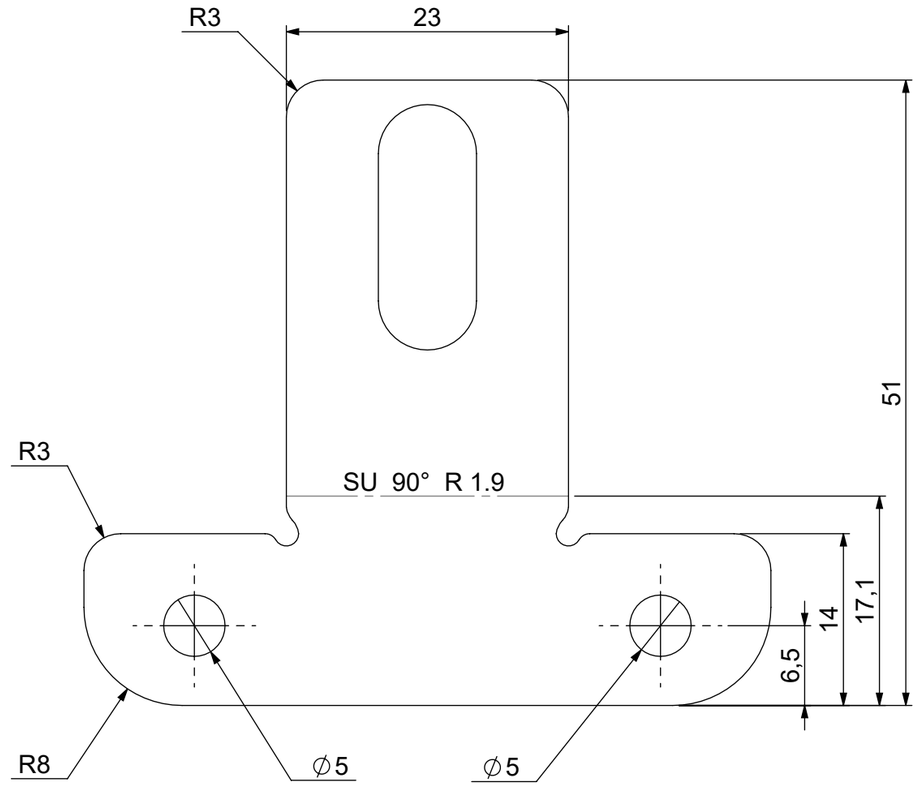

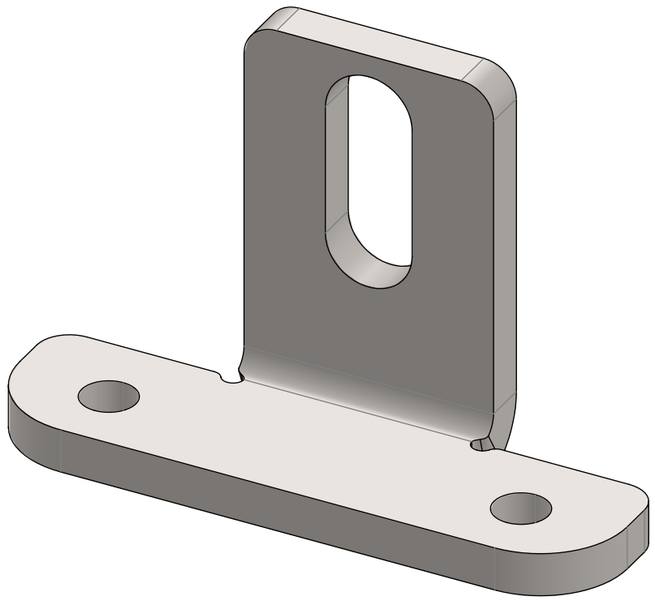

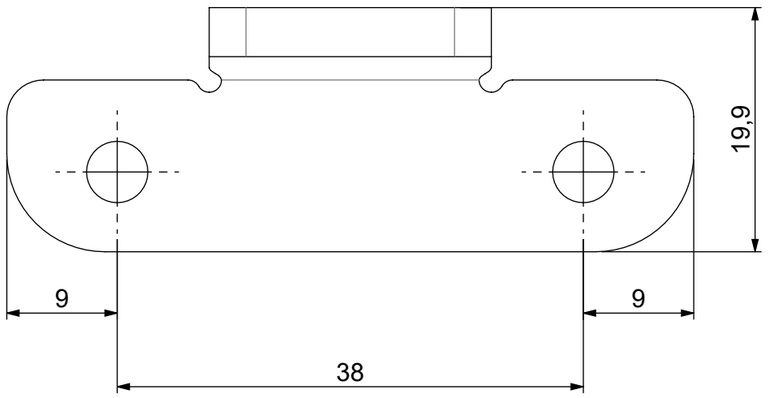

Rev.					
00	00	08/07/2022	EMISSIONE	Rev. by: FLAVIO DELLA SETA	Approval: PUCCI LORENZO

ID: 2022009190	Descrizione ITA: PIASTRA FISSAGGIO PARETE 4MM BOCCHETTA - SERRATURA LCI	**Material** / Materiale: Acciaio S420N	**Ext. ID** / Codice esterno: -	**Radius** / Raggio:	**Thickness** / Spessore: 40/10
		Finish / Trattamento: ZINCATO	**Color** / Colore:	**Height** / Altezza:	**Width** / Larghezza:
LIPPERT	Description ENG:	**Weight** / Massa [kg]: 0.0	-0,5 +0,3 / +0,3 +0,2	**General tolerances** / Tolleranze generali **UNI EN 22768-mK / DIN ISO-2768-mK**	mm 304 **Scale**/Scala: 2:1 **Size**/Formato: A3 **Sheet**/Foglio: 1/1
		Doc. State / Stato Disegno:			

THE INFORMATION CONTAINED IN THIS DRAWING IS THE SOLE PROPERTY OF **LCI ITALY SRL.** ANY REPRODUCTION IN PART OR AS A WHOLE WITHOUT THE WRITTEN PERMISSION OF **LCI ITALY SRL** IS PROHIBITED.

LE INFORMAZIONI CONTENUTE IN QUESTO DISEGNO SONO DI UNICA PROPRIETÀ DI **LCI ITALY SRL.** QUALSIASI RIPRODUZIONE, IN PARTE O TOTALE, SENZA IL PERMESSO SCRITTO DI **LCI ITALY SRL** È VIETATA