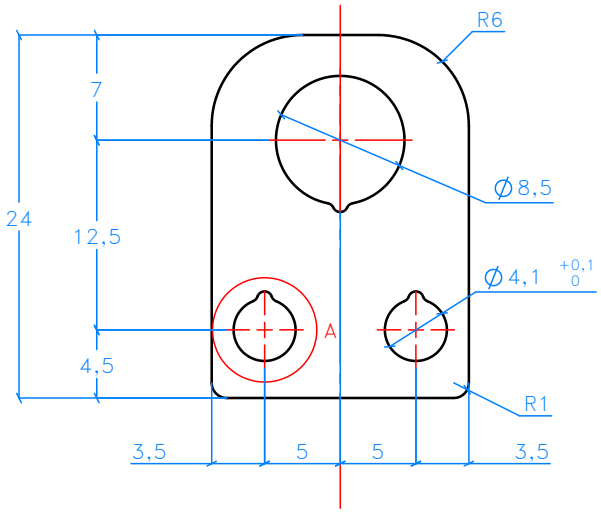

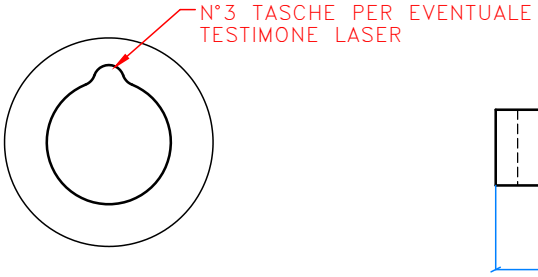

DETTAGLIO A
SCALA 4 : 1

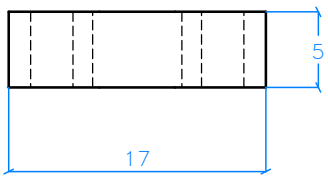

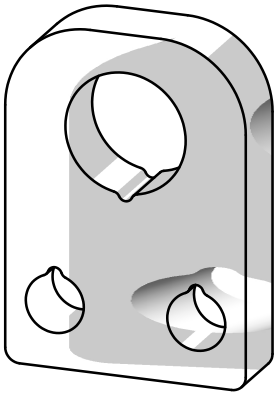

Revisione	Descrizione	Dis.	Con.	Data
0.A	Emissione	DS	AI	23/06/22

	Disegno: 1073AMP300.0.A	Scala 2:1 @A4
	Serie: SISTEMA AMMORTIZZATO POLIFORM	

Descrizione: PIASTRA FISSAGGIO ATTIVATORE

Materiale: DD11 UNI EN 10111	Massa (g): 12.00
Tratt. superf.: Zincatura rotobarile Fe/Zn 5/A ISO 2081	UNI EN 22768 m-K