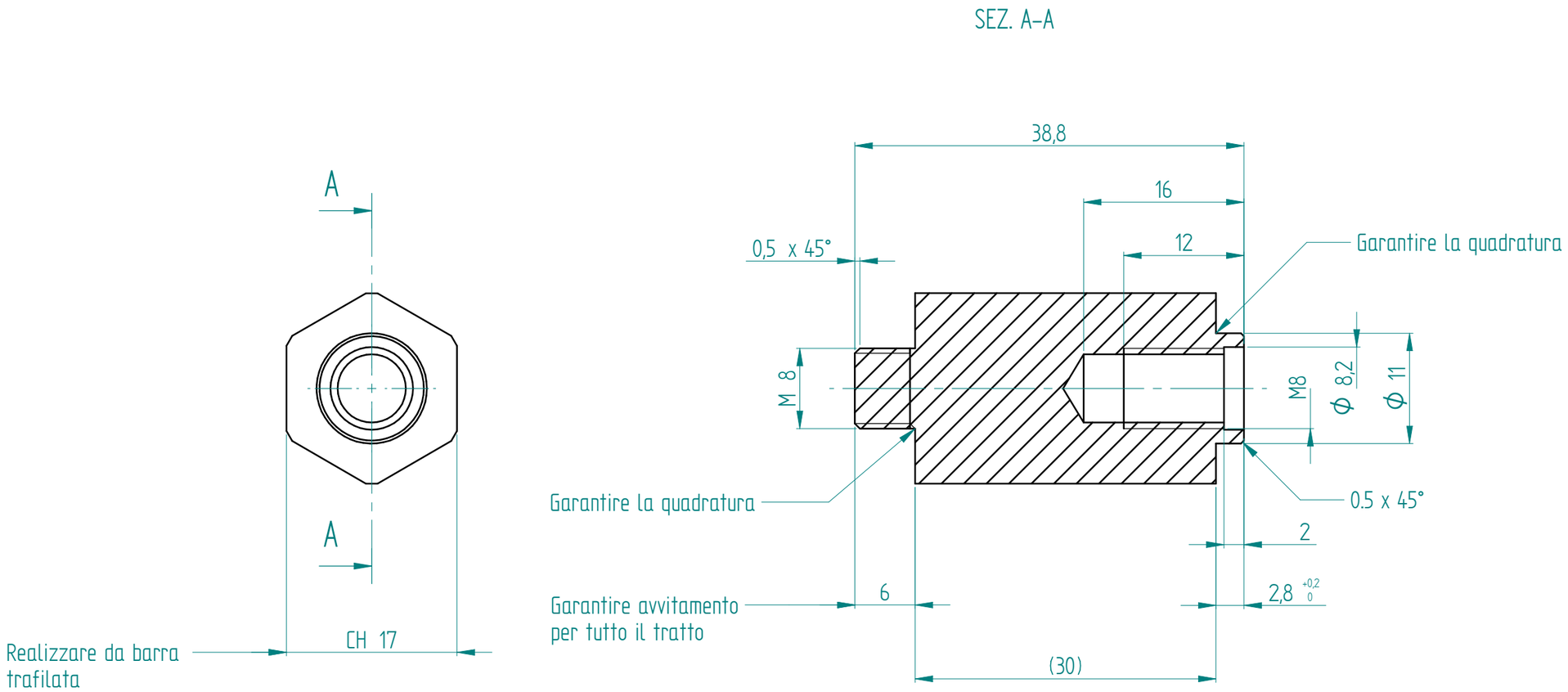

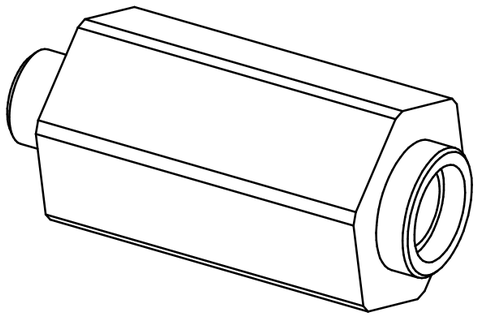

DISEGNO INDICATIVO - PER QUOTAZIONE

Rev.	Data/Date	Modifica/Modification	Disegnato/Drafted	Verificato/Controlled
1		-	-	-
0	02.12.2022	EMISSIONE	-	-

TOLL. GENERALI ALBERO-FORO
LAVORATI FORO H14 ALBERO h14
GREZZI FORO H16 ALBERO h16

OFFICINE G.S.P. SRL
LAVORAZIONE LAMIERE E TUBOLARI
VIA F.LLI ZAMBON, 3 Z.ART. PRATURLONE 33080 FIUME VENETO (PN)
TEL: 0434-560216 FAX: 0434-957054
WEB: www.officine-gsp.it MAIL: info@officine-gsp.it

Materiale/Material: Acc. 9SMnPb36K	Spess./Thick.: -	Trattamento/Trattament: -	
Peso/Weight: -	Sviluppo/Development: -		
Dis/Drawing: Mattia Petozzi	Ver/Contr: Matteo Del Col	Toll.gen/Uns.tol: UNI EN 22768-1/m	
Cliente/Customer: -		Commenti/Comments:	
Descrizione/description: Inserto 3 per dis. n° 17653-15			
Formato/Size: A 3	Codice / Code: 17653-15-3		
Pagina/Page: 1 Segue/Follow: /			
Foglio/Scale: 2 : 1			

Il presente disegno e' di proprieta' OFFICINE GSP. Riproduzione vietata a termine di legge. The present drawing is ownership OFFICINE GSP. Reproduction forbidden according to the law.