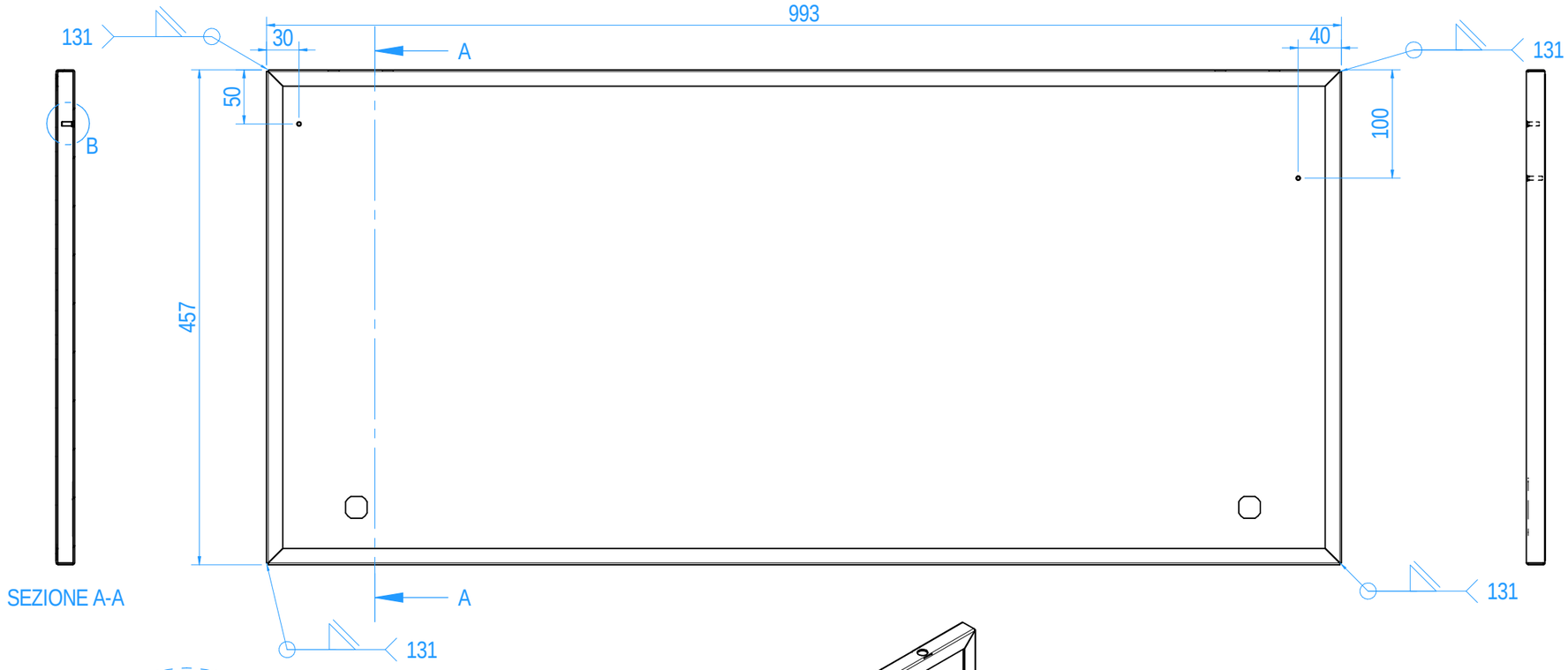

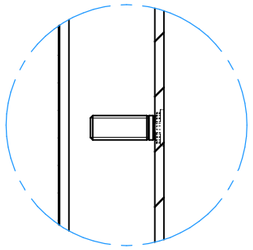

DETTAGLIO B

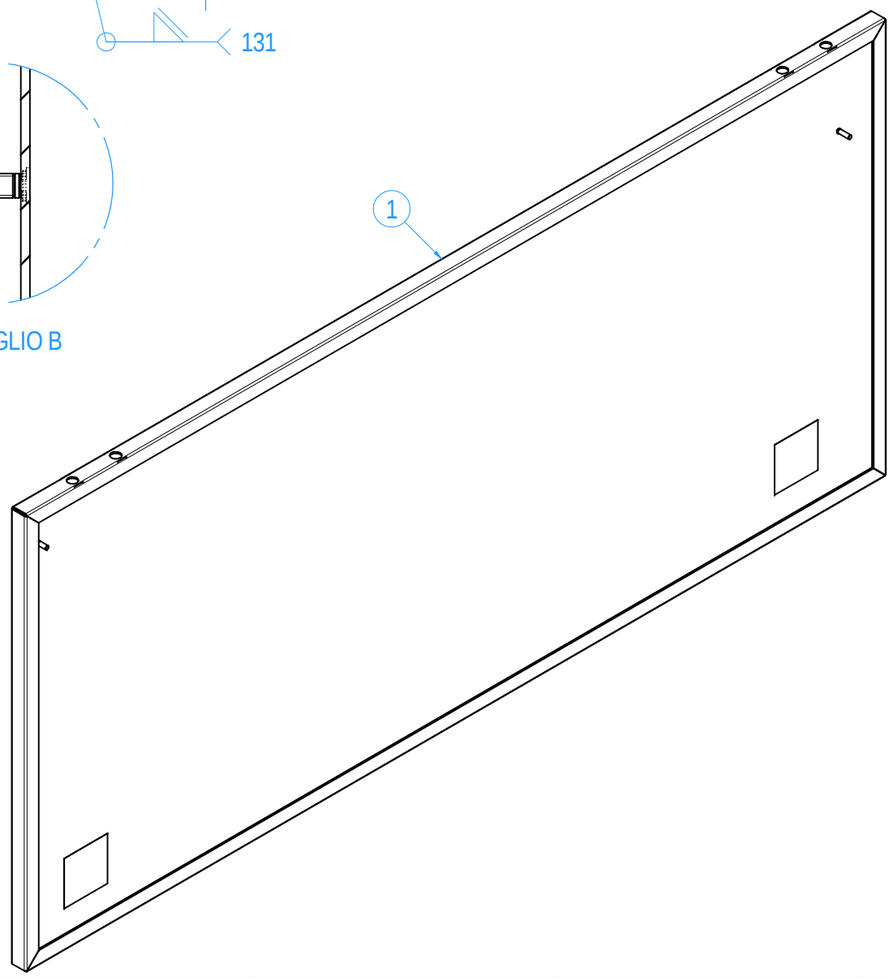

Pos.	Codice	Spessore	Descrizione	Q.tà
7	6171313_04		MHTP020 NASTRO ADES. 50MMX66MT	2
6	6171313_03		MHTP020 NASTRO ADES. 50MMX66MT	1
5	6171313_02		MHTP020 NASTRO ADES. 200MMX66MT	2
4	6171313_01		MHTP020 NASTRO ADES. 15MMX66MT	1
3	5618038		PERNO FIL AUTOAGG M4X15 ZINC	1
2*	5618016		PERNO FIL AUTOAGG M4X12 ZINC	1
1	2172631.0		DOOR SUPPLY ZONE	1

REV.	DESCRIZIONE MODIFICA	DISEGNATO	APPROVATO	DATA

DISEGNATO	APPROVATO	DATA	MATERIALE	DISEGNATO	APPROVATO	DATA
E.Rossetto	E.Rossetto	14/07/2022		DIMENSIONE X (mm):	DIMENSIONE Y (mm):	SPESSORE (mm):

TOLL. GENERALI	TOLL. GEN. FORMA	TRATTAMENTO SUPERFICIALE 1	SUPERFICIE(mq.):	PESO (Kg.):
UNI EN22768/1 m	UNI EN ISO 13920	WHITE GFMS - FINE TEXTURED NCS 100-N		6,3

FORMATO	SCALA	TRATTAMENTO SUPERFICIALE 2	CODICE CLIENTE
A3	1:5		535001795

DENOMINAZIONE	REV. CODICE CLIENTE
DOOR SUPPLY ZONE	07

CODICE	REVISIONE:	FOGLIO:
6171313.0		1 / 2

Officine Stefanuto S.r.l.

Ogni diritto sui contenuti del presente documento appartiene a Officine Stefanuto srl ed e' riservato ai sensi della normativa vigente. La riproduzione, la pubblicazione, la divulgazione e la distribuzione, totale o parziale, di tutto il materiale contenuto in questo documento sono espressamente vietate in assenza di autorizzazione scritta di Officine Stefanuto srl

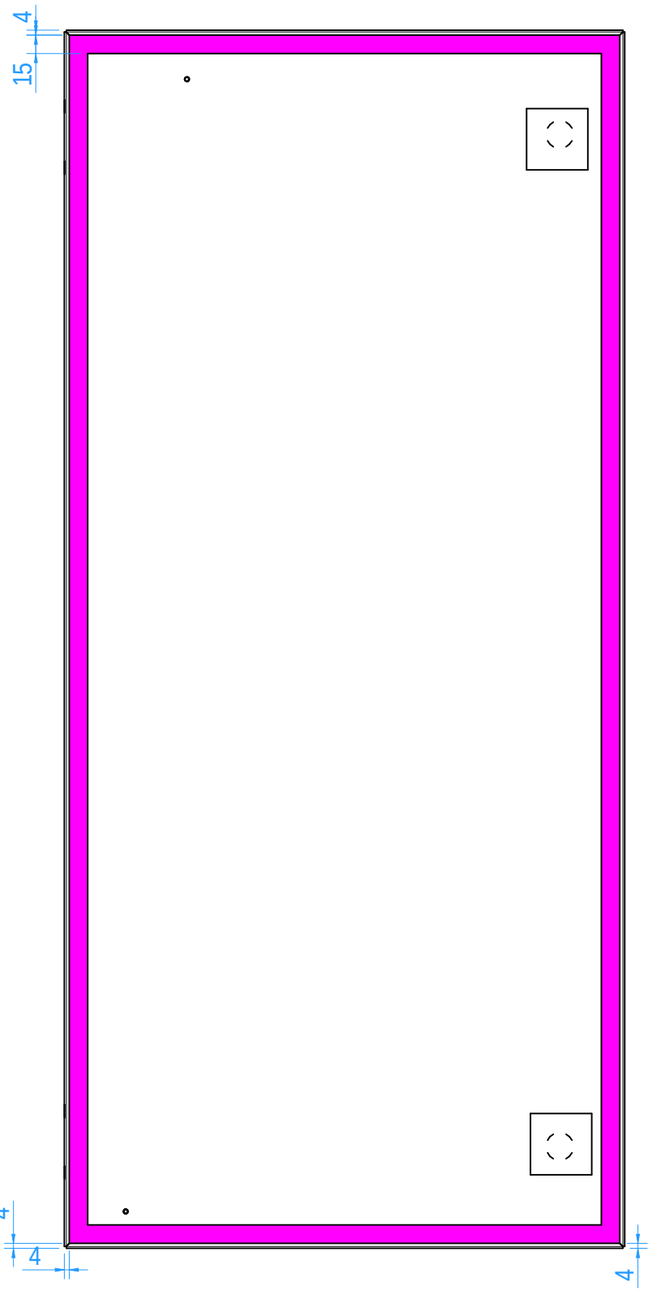

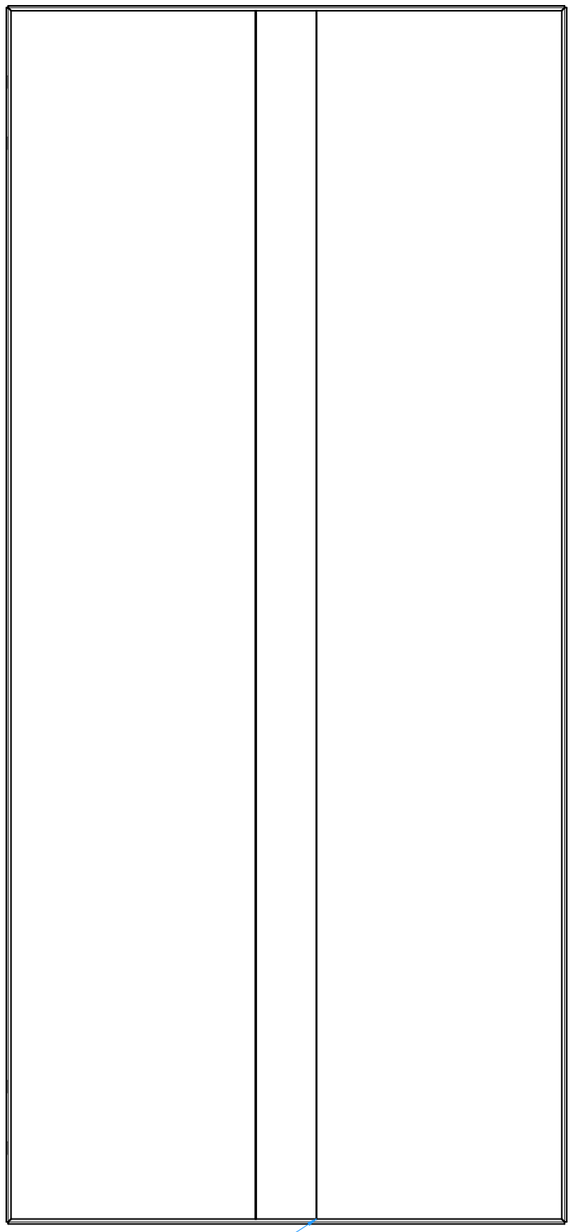

PROTEGGERE TOTALMENTE
L'INTERNO PORTA

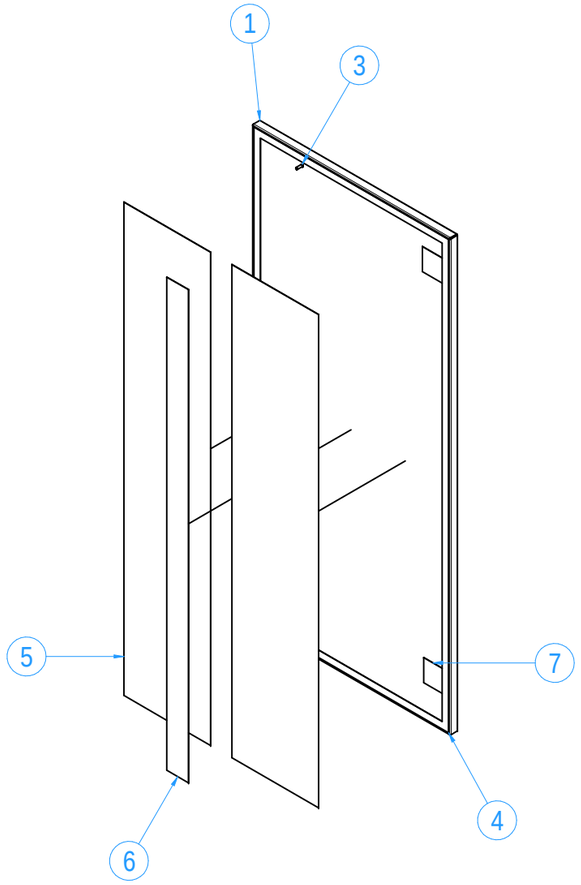

Pos.	Codice	Spessore	Descrizione	Q.tà
7	6171313_04		MHTP020 NASTRO ADES. 50MMX66MT	2
6	6171313_03		MHTP020 NASTRO ADES. 50MMX66MT	1
5	6171313_02		MHTP020 NASTRO ADES. 200MMX66MT	2
4	6171313_01		MHTP020 NASTRO ADES. 15MMX66MT	1
3	5618038		PERNO FIL AUTOAGG M4X15 ZINC	1
2*	5618016		PERNO FIL AUTOAGG M4X12 ZINC	1
1	2172631.0		DOOR SUPPLY ZONE	1

REV.	DESCRIZIONE MODIFICA	DISEGNATO	APPROVATO	DATA

DISEGNATO	APPROVATO	DATA	MATERIALE	DISEGNATO	APPROVATO	DATA
E.Rossetto	E.Rossetto	14/07/2022		DIMENSIONE X (mm):	DIMENSIONE Y (mm):	SPESSORE (mm):

TOLL. GENERALI	TOLL. GEN. FORMA	TRATTAMENTO SUPERFICIALE 1	SUPERFICIE(mq.):	PESO (Kg.):
UNI EN22768/1 m	UNI EN ISO 13920	WHITE GFMS - FINE TEXTURED NCS 100-N		6,3

FORMATO	SCALA	TRATTAMENTO SUPERFICIALE 2	CODICE CLIENTE
A3	1:5		535001795

Officine Stefanuto S.r.l.

DENOMINAZIONE	REV. CODICE CLIENTE
DOOR SUPPLY ZONE	07

CODICE	REVISIONE:	FOGLIO:
6171313.0		2 / 2

Ogni diritto sui contenuti del presente documento appartiene a Officine Stefanuto srl ed e' riservato ai sensi della normativa vigente. La riproduzione, la pubblicazione, la divulgazione e la distribuzione, totale o parziale, di tutto il materiale contenuto in questo documento sono espressamente vietate in assenza di autorizzazione scritta di Officine Stefanuto srl