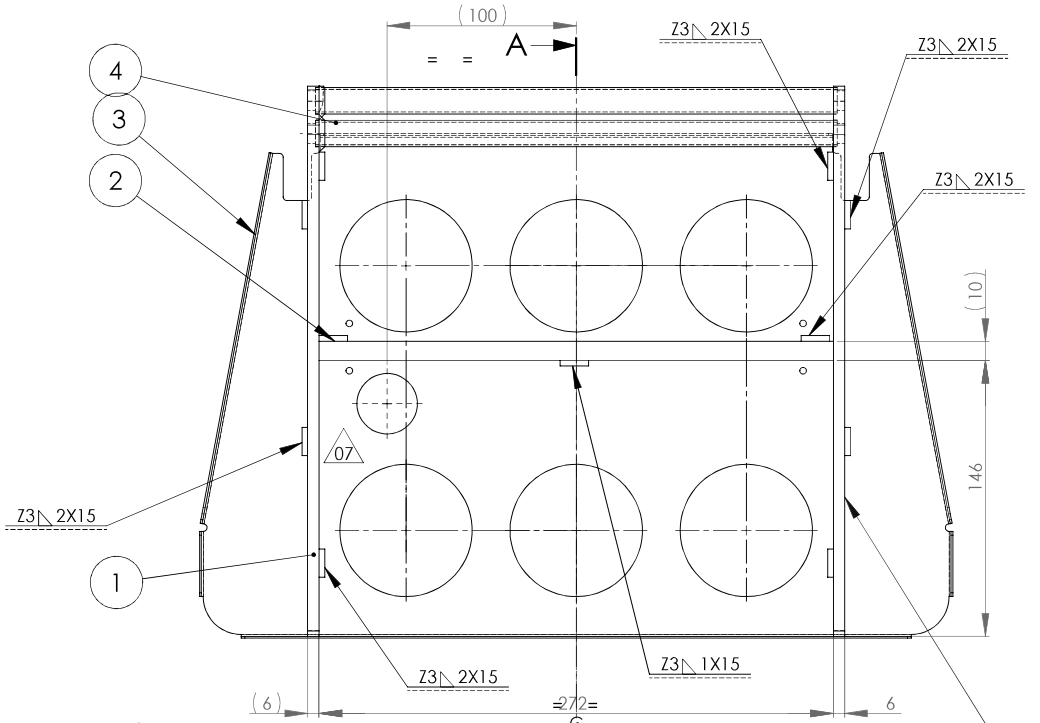

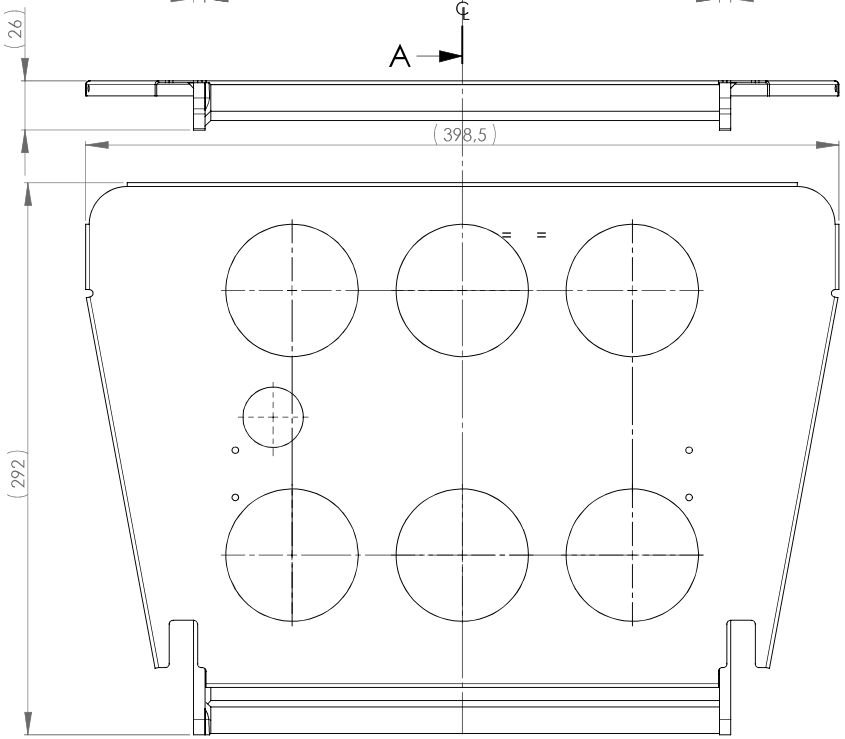

DETAGLIO B
SCALA 1 : 1
DETAIL B
SCALE 1:1

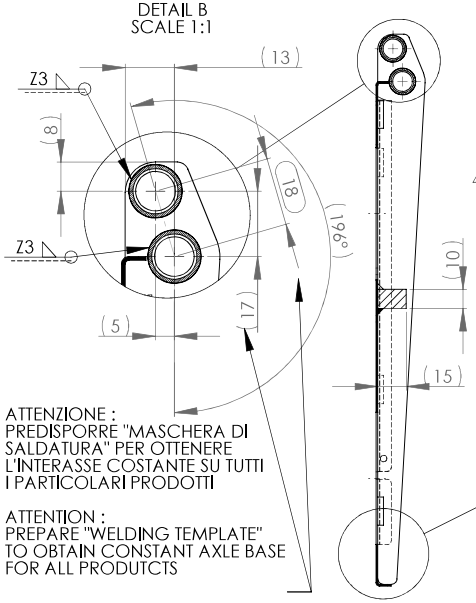

ATTENZIONE :
PREDISPORRE "MASCHERA DI SALDATURA" PER OTTENERE L'INTERASSE COSTANTE SU TUTTI I PARTICOLARI PRODOTTI

ATTENTION :
PREPARE "WELDING TEMPLATE" TO OBTAIN CONSTANT AXLE BASE FOR ALL PRODUTCTS

SEZIONE A-A
SECTION A-A

N°	N° DISEGNO	DESCRIZIONE	Q.TA'
1	05/33.684	LAMIERA SOSTEGNO SEDUTA DX	1
2	05/33.635	RINFORZO SEDUTA	1
3	05/33.636	LAMIERA SEDUTA	1
4	05/33.634	TUBO ASSE STRUTTURA SEDUTA	2
5	05/33.685	LAMIERA SOSTEGNO SEDUTA SX	1

07

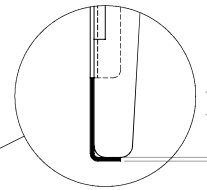

DETTAGLIO C
SCALA 1 : 1

NOTA:
- UNIRE I PARTICOLARI MEDIANTE SALDATURA ELETTRICA.

NOTE :
- JOINT THE PARTS WITH ELETRIC WELDING.

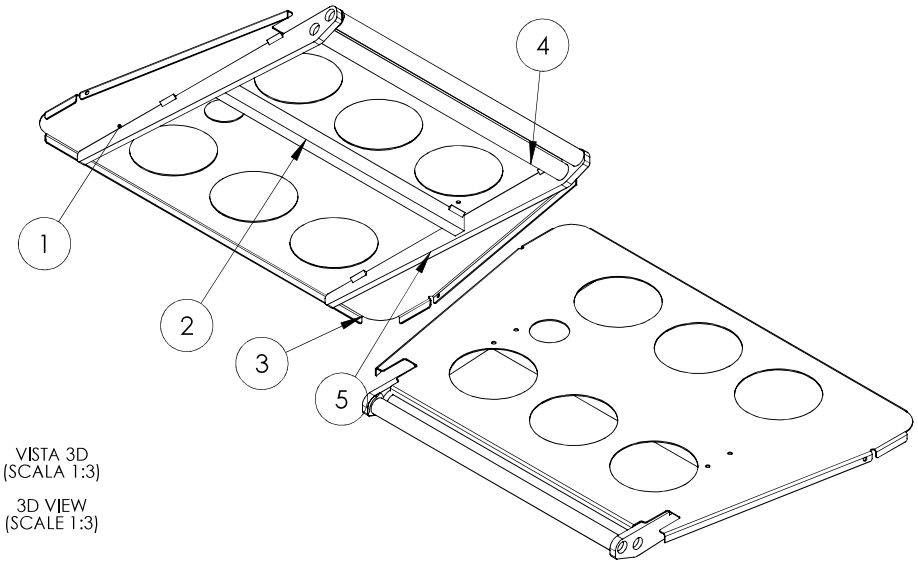

VISTA 3D
(SCALA 1:3)

3D VIEW
(SCALE 1:3)

STATO: FOR DESIGN

KO

TOLLERANZE NON SPECIFICATE IN ACC.\ NOT SPECIFIED TOL. ACC. TO ISO 2768-
QUOTE \ DIMENSIONS: mm

MATERIALE/MATERIAL: \ –

PESO/WEIGHT : (Kg) 1.58

TRATTAMENTO/FINISH: Zincatura Fe/Zn12 C1A\ Galvanized Fe/Zn12C1A

COMPLESSIVO/PROJECT: RPSP

DENOMINAZIONE/PART NAME: ASSIEME STRUTTURA SEDUTA
SEAT FRAME ASSEMBLY

REVISIONI / REVISION