Revisioni				
Rev.	Descrizione	Data	Disegnatore	Approvata da
A	Modificata forma spalle e piega lamiera	10/03/2022	Malvasi	Ribecco
B	Modificata dimensioni asole	28/04/2023	Malvasi	D'Abrusco

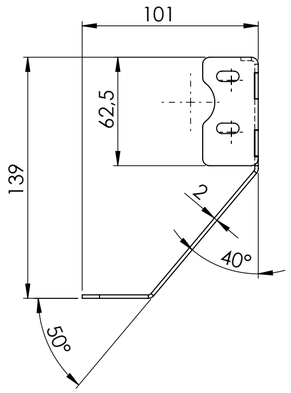

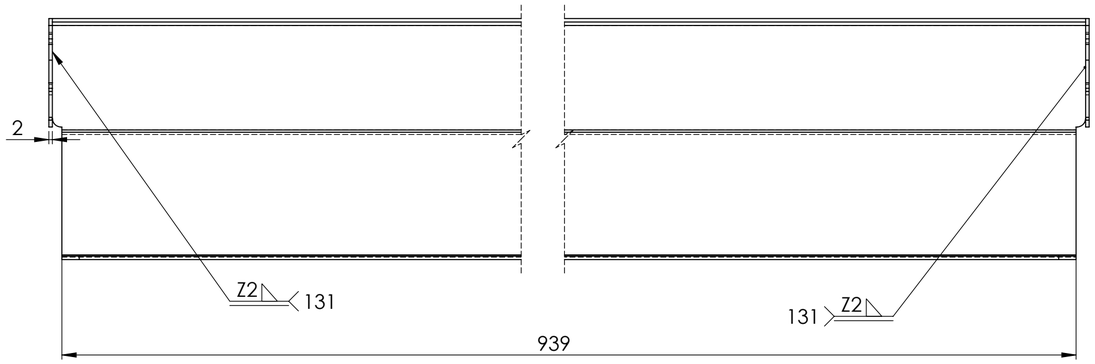

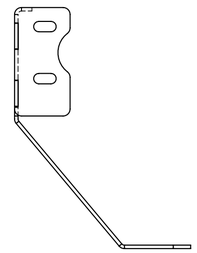

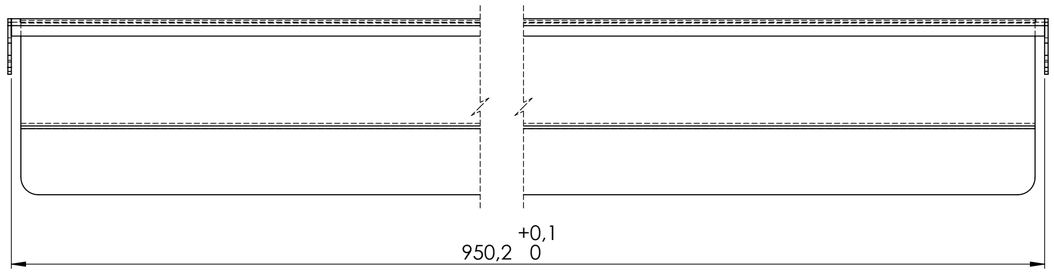

Mat: N° 2 PIASTRE Acciaio EN 10025 S235JR - Lam. sp.2mm

DETTAGLIO A
SCALA 2 : 1

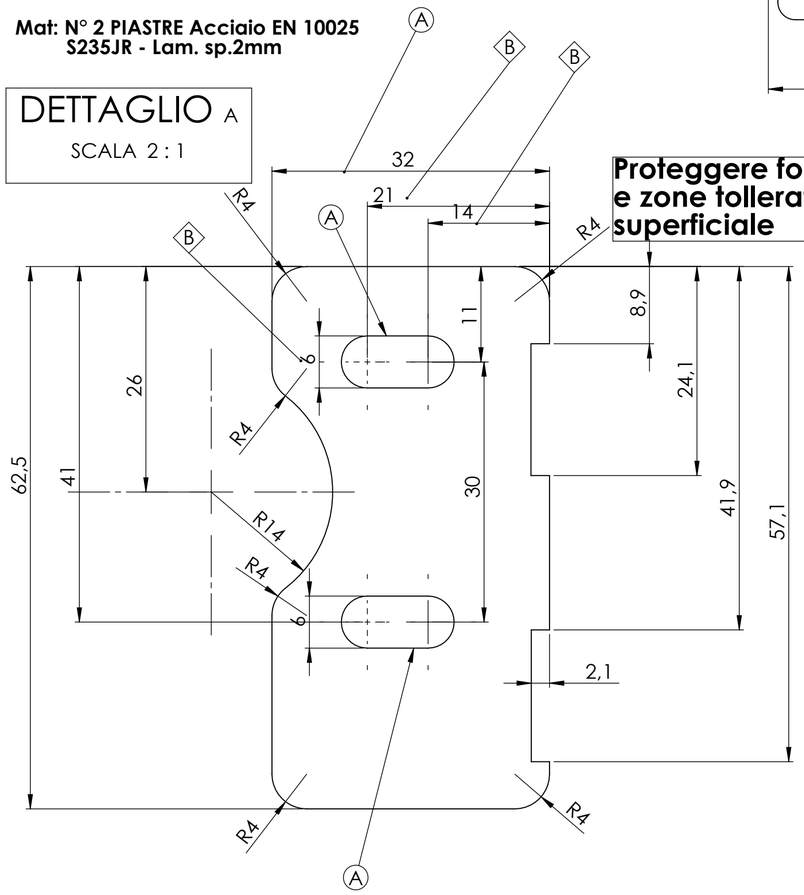

Proteggere fori filettati , asole e zone tollerate da trattamento superficiale

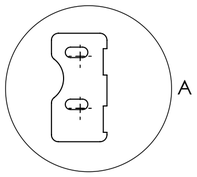

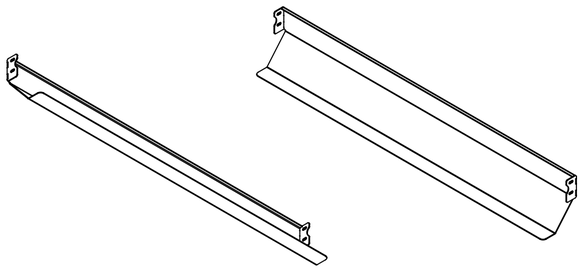

Mat: N° 1 LAMIERA Acciaio EN 10025 - S235JR - Lam. sp.2mm

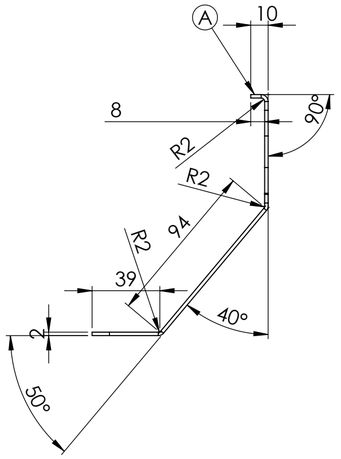

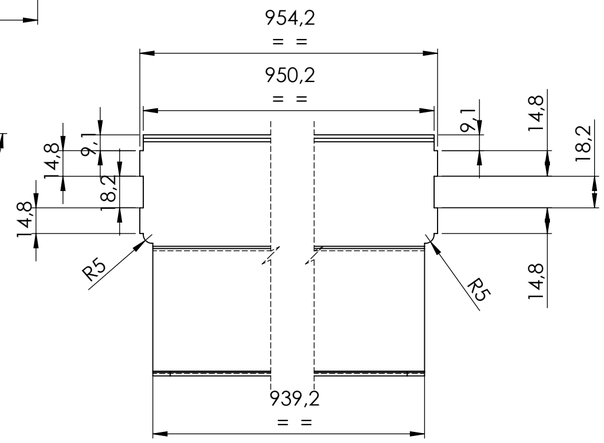

CATAFORESI

ELIMINARE SPIGOLI VIVI

POS	CODICE	DESCRIZIONE	LUNGH.	LARGH.	QTA
	PL3000FQ020	Lamiera in ferro Fe37 laminato non trattato spessore 20/10	954.2	205.12	1

Grado di lavoraz.	Modifiche / Data / DATA_REV	MOD_REV	Tratt. superf.: CATAFORESI	Disegnatore: M. Malvasi
			Tratt. termico: -	Controllato: D. D'Abrusco
Scostamenti per quote senza indicazione di tolleranza			Smussi non quotati 1x45'	Data: 01-10-2021

Carpenteria: Angoli ±30'

>300	0–100	>100–500	>500–2000	>2000–5000	>5000
±0,80	±0,50	±0,80	±1.5	±2	±3

Formato: A2

Denominazione: CARTER RULLO MOTORIZZATO 950 BB

Scala: 1:2.5

CONFIDENTIAL

Nr. disegno: OCM5132031 — Rev.: 3

Ros s.r.l.
Via Crosera, 42 - Zona Industriale
33082 AZZANO DECIMO (PN)
Tel. 0434 633318 r.a. - Fax 0434 640639
C.F. e P. IVA 01278530934

srl