Tolleranze generali per dimensioni prive di indicazione di tolleranza specifica secondo UNI EN ISO 22768/1	fine	media	grossolana
			X

SEZIONE A-A

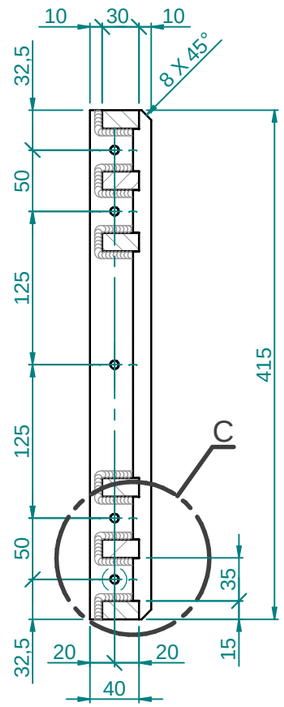

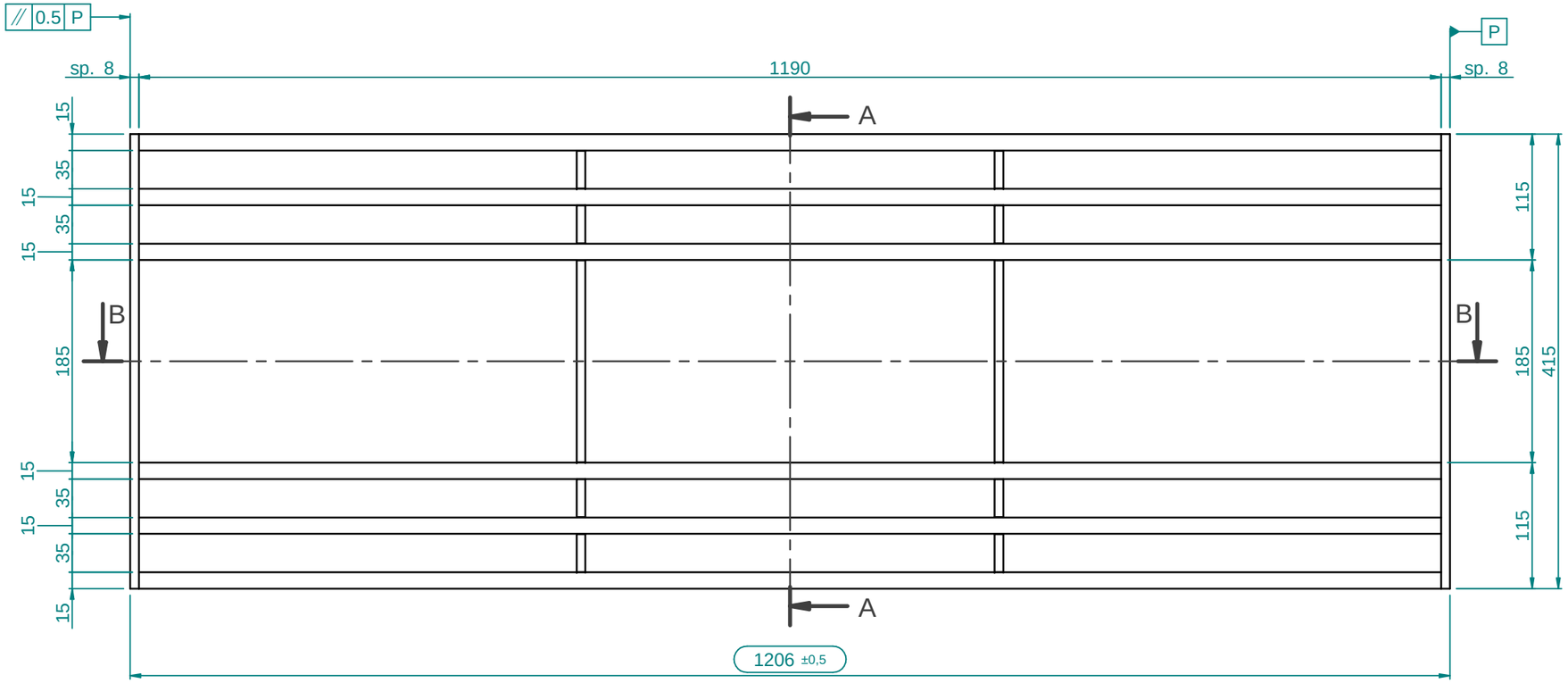

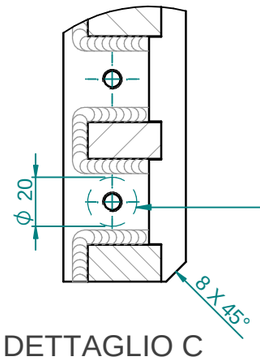

DETTAGLIO C
scala 1:2.5

NOTA!
PERMETTERE L'APPOGGIO
DI UNA RONDELLA Ø20
DOPO LA SALDATURA
SU TUTTI I FORI LATERALI

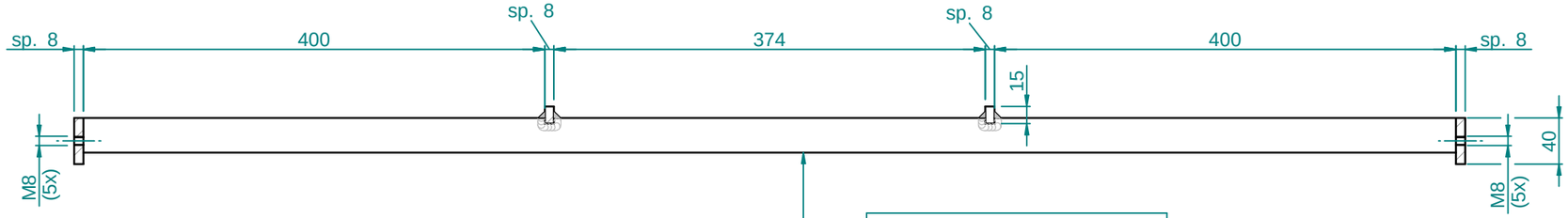

IMPORTANTE!
MANTENERE I 6 PIATTI 30x15
TUTTI SULLO STESSO PIANO

SEZIONE B-B

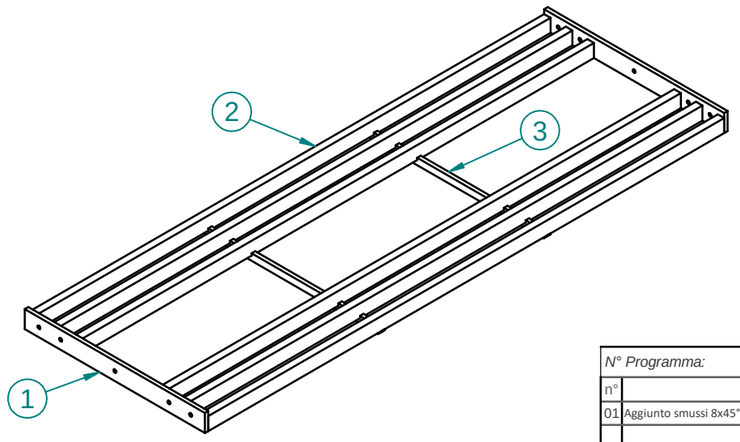

N°	CODICE	DESCRIZIONE	ORIGINE	Q.TA'
1	216010600_a	Laterale base supporto	Piatto 40x8 - Trafilato	2
2	216010600_b	Longherone base supporto	Piatto 30x15 - Trafilato	6
3	216010600_c	Traversa base supporto	Piatto 15x8 - Trafilato	2

sviluppo cod.216010600_c (scala 1:4)

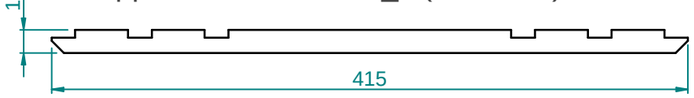

NOTA x i particolari meccanici
A fine lavorazioni smussare tutti i bordi del particolare per evitare spigoli vivi o superfici con bordi taglienti.

N° Programma: | rugosità

n°	descrizione della modifica	data	firma
01	Aggiunto smussi 8x45° su estremità traverse centrali x rotazione culla nella vasca.	01/07/2020	Vignaga G.

origine		materiale	
tratt. superf. Zincatura bianca			data 25/09/2017
tratt. termico			peso 28.04 kg
grezzo/mod. fonderia Carpenteria		raggi: R1	l. di taglio mt
sostituisce il		sm non quotati 0,5x45°	disegn. Benedetti L.
macchina mod. VPT130			verifica
descrizione Base centrale culla			
codice 216010600			rev. 01

COMEC srl – Corso Italia, 55/A
33080 PORCIA – Pordenone (ITALY)
tel.+39 0434 921101 – fax +39 0434 922877
mail: comec@comecpn.com
www.comecpn.com

scala 1:5
formato A3

Il presente disegno è di proprietà della COMEC srl. A norma di legge è vietato riprodurre e comunicare a terzi il contenuto senza autorizzazione scritta dell'azienda proprietaria.