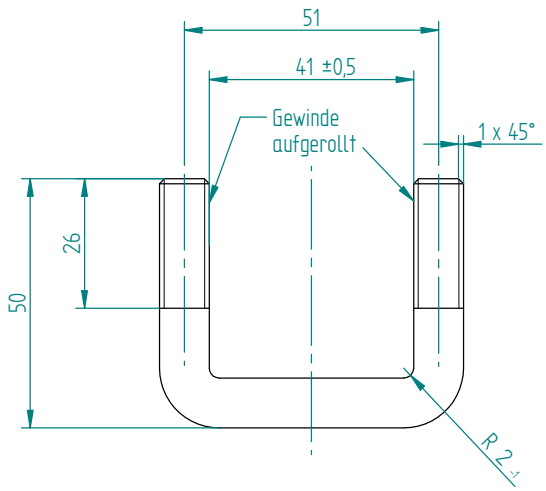

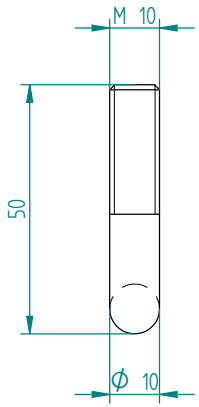

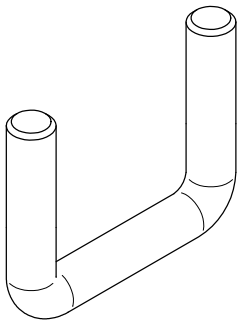

Ausführung als Dünnschaft möglich

Güte 8.8

Zeichnung	Nummer	100983245	Ersteller	mgot	Maßeinheit mm		
	Typ	Teilezeichnung	Erstellt am	23.11.20	Maßstab 1:1		
					Seitenzahl 1 / 1		
					A3		
				2000	-0,3 +0,3		
	Rev.	Änderung	Datum	Name			
Teil	Nummer	60034990	Verantw.	mgot	Oberfläche	verzinkt (Normteile)	Normen
	Typ	Teil	Freig. am	26.11.20			DIN EN ISO 13920-BF
					Gewicht	0,08 kg	DIN ISO 2768-mK
					Werkstoff	8.8	
					Halbzeugnorm	DIN EN 10060	
	01	Werkstoff korrigiert	26.11.20	mgot	Halbzeugname	Rundstahl	
	Rev.	Änderung	Datum	Name			
Name	U-Bügel 41x 40 - M10x 25 vz.				Mat-Nr	60034990	Index 0001 Subindex 0003