LEGENDA/LEGEND: Ⓘ:QUOTA IMPORTANTE/IMPORTANT DIMENSION Ⓒ:QUOTA CRITICA/CRITICAL DIMENSION

	NOTA/NOTE
1	Profili privi di bave e di spogoli talgienti. No burrs or sharp edges.
2	In caso di verniciatura fare riferimento al capitolato IL10.01 Refer to standard IL10.01 for painted sheet metal parts.

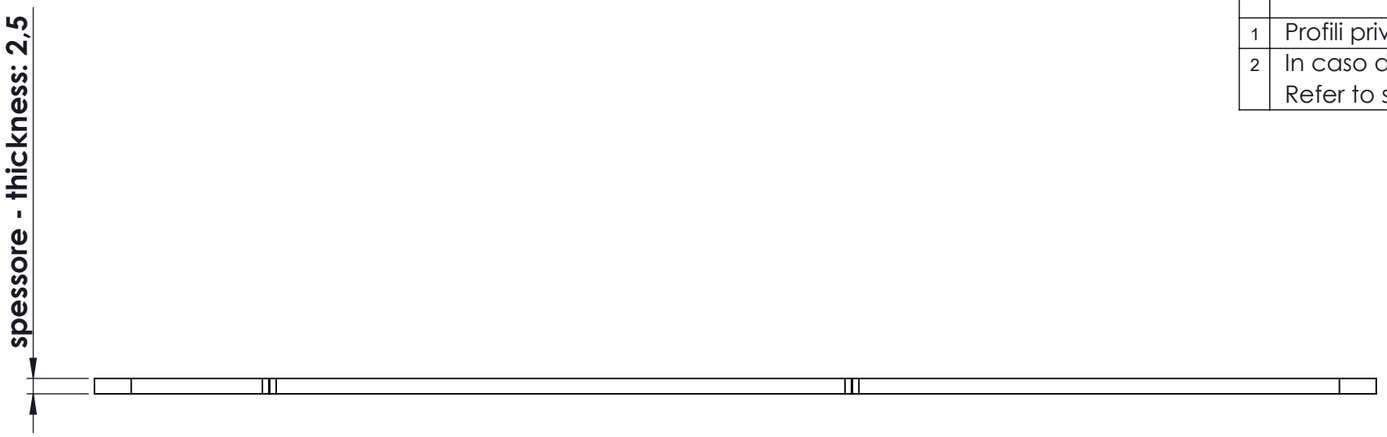

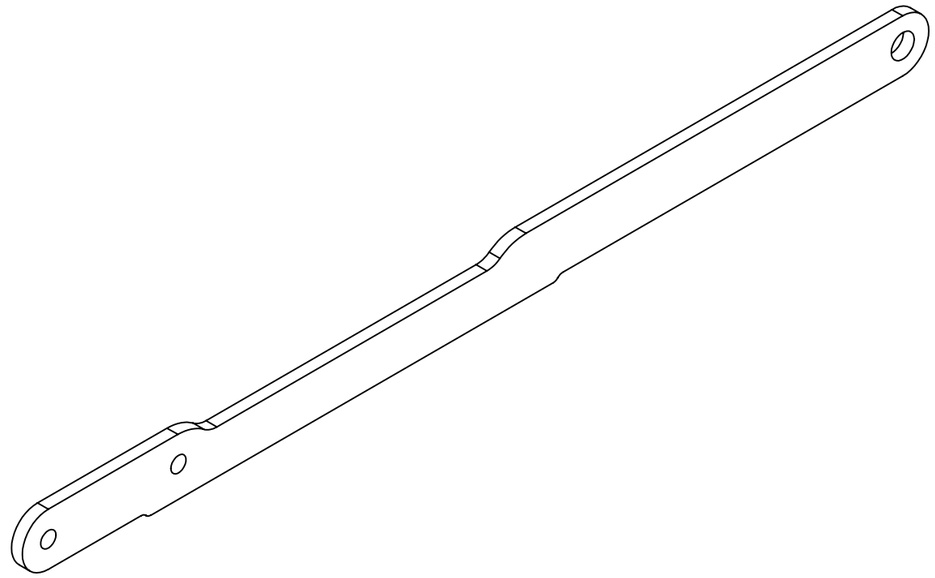

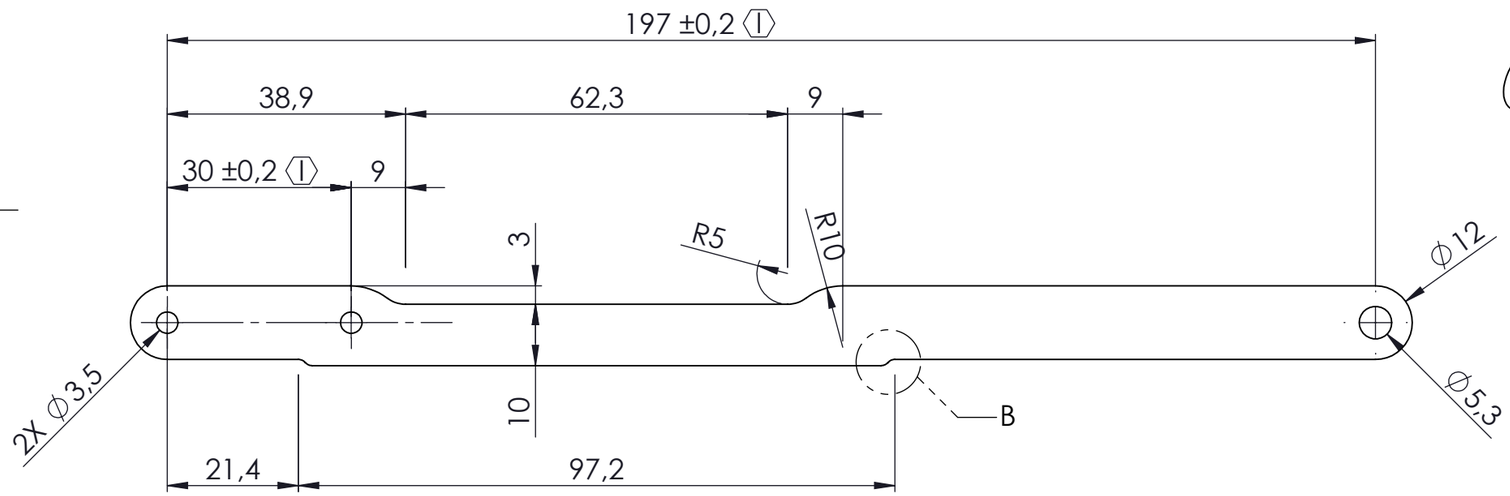

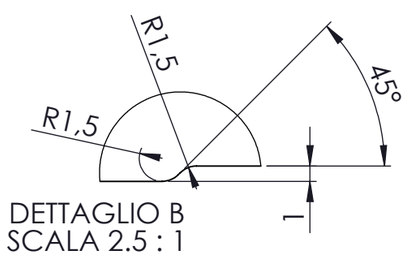

DETTAGLIO B
SCALA 2.5 : 1

REV.	GM number	MODIFICA/MODIFY	DATE	DRAW	CHECKED	APPROVED
P3	-	Passaggio di stato da I a S. Status change from I to S.	31/01/2022	G. PIATTI	R. RIVA	C. MAGGIONI

TABELLA REVISIONI/REVISION TABLE

TOLLERANZE GENERALI/GENERAL TOLERANCES
UNI-EN 22768
LINEARI-ANGOLARI/LINEAR-ANGULAR
m
GEOMETRICHE/GEOMETRICS
K
TOLLERANZE GENERALI MAT.PLASTICO/
GENERAL TOLERANCES MOULDED MATERIAL
DIN16901

MATERIALE/MATERIAL
Lamiera DC01 UNI EN 10130:2007

ANGOLO SFORMO GEN.
GENERAL DRAFT ANGLE

FINITURA/FINISHING
ZINCATURA A3B

DENOMINAZIONE/DESCRIPTION
LEVA AZIONAMENTO
OPERATING LEVER

RUGOSITA' GEN.Ra / Ra GEN.ROUGHNESS
√ 2.5

PESO/WEIGHT -g-
45.534

COLORE/COLOR
-

FOOD CONTACT COMPLIANT
No

DISEGNATO/DRAW
MOLINATI
DATA/DATE
02/10/2020

SCALA
SCALE
1:1

PROIEZIONE
PROJECTION

CONTROLLATO/CHECKED
R.RIVA
DATA/DATE
02/10/2020

APPROVATO/APPROVED
C.MAGGIONI
DATA/DATE
02/10/2020

PART. N°
038A158045

STATO/STATUS
S

SOSTITUISCE/REPLACES
P2

REVISIONE
REVISION
P3

FOGLIO
SHEET
1 / 1

FORMATO
SIZE
A3