PARTICOLARE SENZA BAVE E BORDI TAGLIENTI
COMPONENT WITHOUT BURRS AND SHARP EDGE

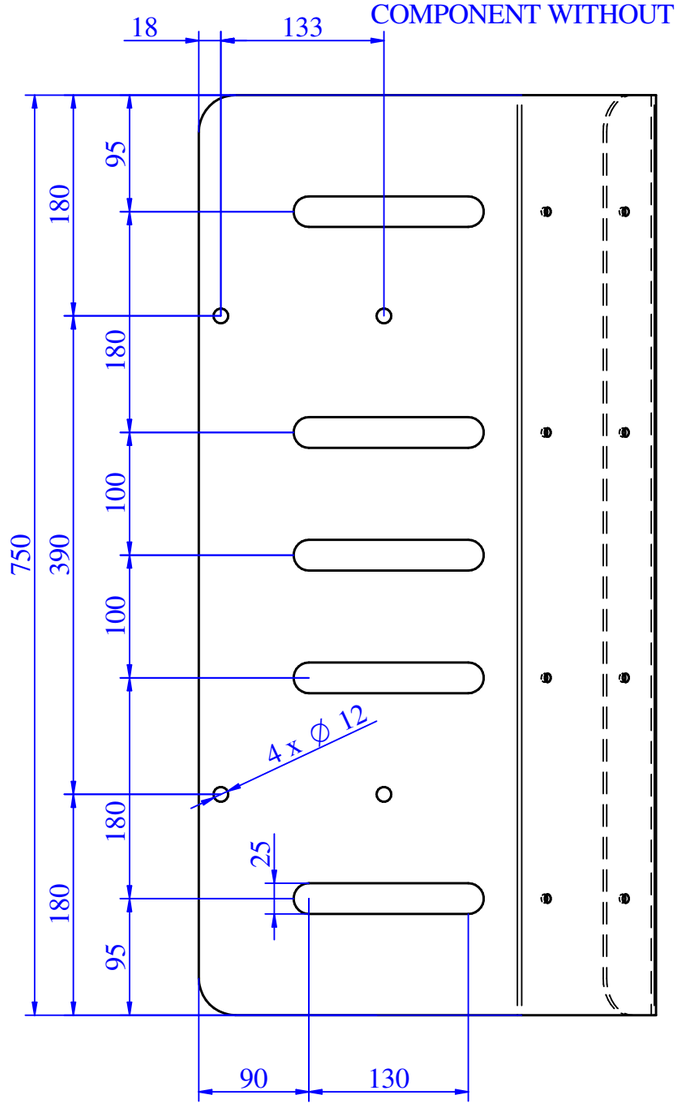

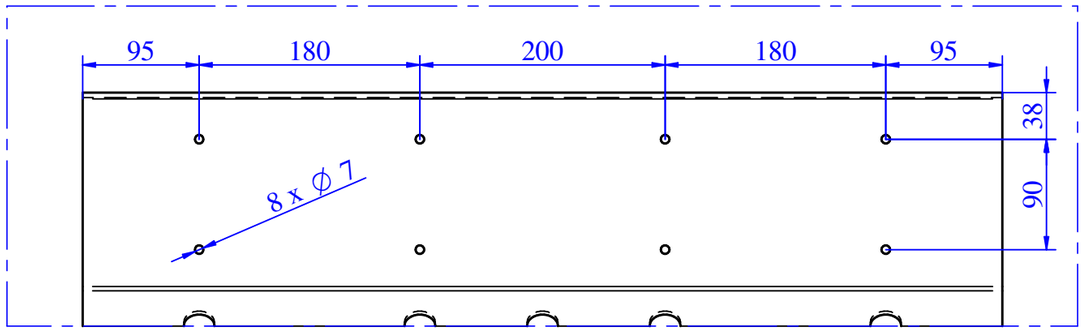

VISTA A

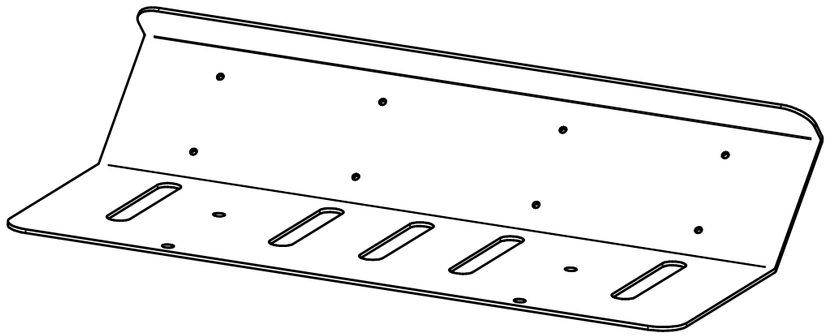

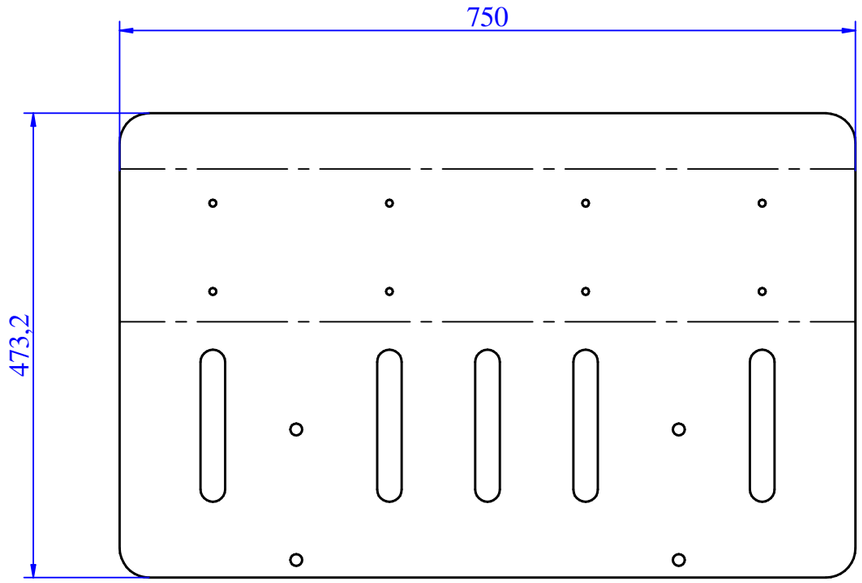

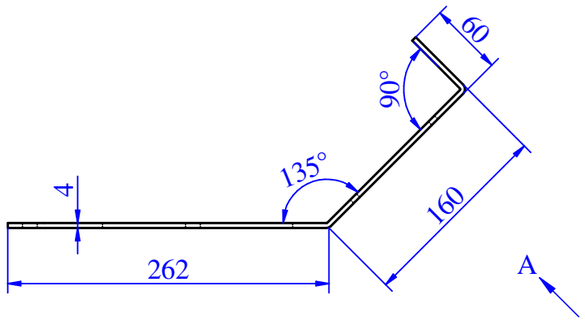

Specifiche di fornitura: i particolari devono essere puliti da qualsiasi residuo di lavorazione. Eliminare bave e spigoli da stampaggio o lavorazione, stormi generali 2°; raggi non quotati: R=1, smussi non quotati: 0.5x45°. Per ogni ulteriore specifica, contattare l'Ufficio Tecnico

Supply specifications: parts must be cleaned from any residual processing. Remove all punching burrs after machining or press-forming process, draft angle 2°; fillets not quoted: R=1, chamfers not quoted: 0.5x45°. For other specifications please contact the Technical Department.

Tolleranze geometriche / General geometrical tolerances

▱ 0.3	—0.2/100	○ 0.3	// 0.2/100	◎ 0.2	⊥ 0.2/100

Tolleranze generali per angoli / General tolerance for angular

Angolo/Angular	±0°.5'

Tolleranze generali/General tolerance: UNI EN 22768/1-Media/Medium

Lunghezza e diametro / Lenght and diameter	0.00 6.00	6.00 30.00	30.00 120	120 315	315 1000	1000 2000	2000 4000	> 4000
Tolleranza/Tolerance	±0.1	±0.2	±0.3	±0.5	±0.8	±1.2	±2.0	±3.0

Revisione Revision	N°scheda N°card	Descrizione modifica Modification detail	Disegnato da Drawn by	Approvato da Approved by	Data approvazione Approvation date
0	03-2022	Emissione disegno Drawing release	Biasin R.	Burel F.	07/02/2022

MaterMacc
Z.I. Ponte Rosso S. Vito al Tagliamento (PN) ITALY

THIS DRAWING IS PROPERTY OF COMPANY NAME AND PROTECTED IN ACCORDANCE WITH PREVAILING LAW

Codice/Code: **40606016**

Descrizione/Description: **PIASTRA FRONTALE CONVOGLIATORE SVA2.0**
CONVEYER FRONT PLATE SVA 2.0

European | Metric | A3 | Scala/Scale **1:5** | Peso/Weight **10,60 kg** | Perimetro/Perimeter **4414,29 mm**

Materiale/Material: S 235 UNI EN 10025 (Fe360)

Data creazione/Creation date: 04/02/2022

Descrizione del grezzo/Blank description: Lastra/sheet

Spessore/Thickness: 30/10 /

Disegnato da/Drawn by: Biasin R.

Trattamento/Treatment: /

Sostituisce/Replace: /

Finitura superficiale/ Surface finishing: cataforesi Nero RAL9005 / cataphoresis Black RAL9005

Pagina/Page: 1/1