Rep	Nom	Qte	Designation	Matiere	Masse (kg)
1	5250049	1	INSERT HEXAGONAL M6	ACIER	0,004
2	5250051	6	INSERT HEXAGONAL M10	ACIER	0,012
3	6111074	2	TUBE ARRIERE VERTICAL	ACIER_S235	3,916
4	6111075	2	TUBE SUPPORT VERIN	ACIER_S235	0,871
5	6111076	2	TBE ARRIERE HORIZONTAL	ACIER_S235	3,279
6	6111077	2	TUBE AVANT	ACIER_S235	4,835
7	6111078	2	TUBE RENFORT AV	ACIER_S235	0,837
8	6111079	1	TUBE RENFORT CENTRAL	ACIER_S235	2,013
9	6111080	2	CHAPEAU TUBE AR	ACIER_S235	0,067
10	6111081	1	BUTEE BEQUILLE	ACIER_S235	0,030
11	6111082	2	TOLE RENFORT	ACIER_S235	0,469
12	6111083	1	FIXATION INTERMEDIAIRE ARRIERE	ACIER_S235	0,482
13	6111084	2	FIXATION CHASSIS ARRIERE	ACIER_S235	0,584
14	6111085	1	TUBE RENFORT CENTRAL	ACIER_S235	2,013
15	6111086	1	FIXATION INTERMEDIAIRE ARRIERE	ACIER_S235	0,482
16	6700574	2	DOUILLE USINEE	ACIER_S235	0,189
17	6700575	1	DOUILLE USINEE 2	ACIER_S235	0,159
18	6700576	1	DOUILLE USINEE 3	ACIER_S235	0,203

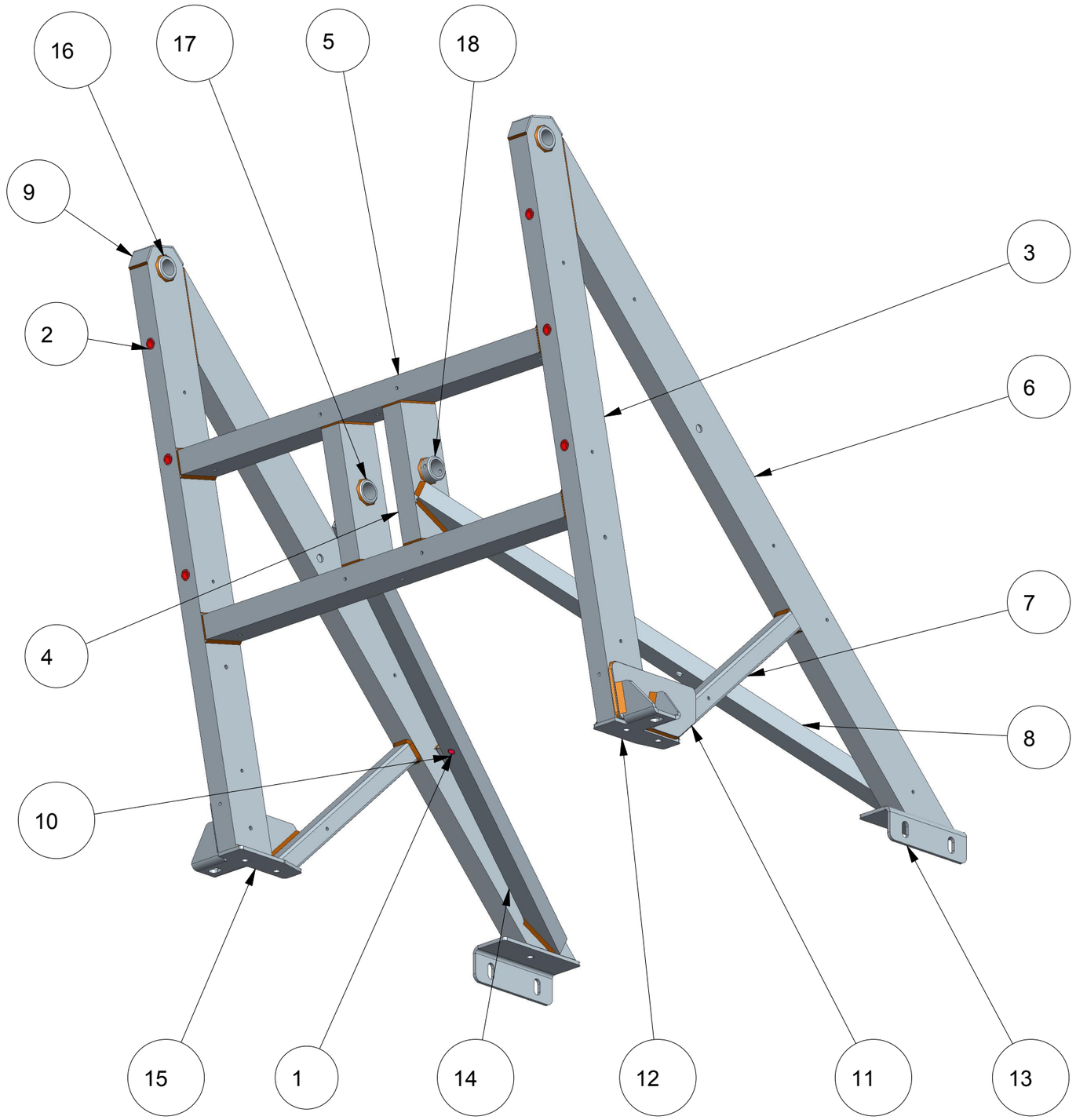

NOTA :
POWDER, BLACK RAL9005 LOW SHEEN, GLOSS VALUE 20% 6 / 60°

LONGUEUR TOTALE DE SOUDURE = 6620MM

IND	ZONE	DESCRIPTION	DATE	NOM

PIECES EN ACIER EXEMPTES DE ROUILLE AVANT TRAITEMENT
CONDITIONS TRAITEMENT ET PEINTURE DES PIECES ACIER
CATAPHORESE EPAISSEUR mini 20u
TENUE mini au BS 400H
PEINTURE EPAISSEUR mini 80u
⚠ LES COTES ENCADREES SONT DES COTES FONCTIONNELLES ⚠
TOLERANCE NON SPECIFIEES, APPLIQUER LE TABLEAU CI-DESSOUS

TOLERANCE GENERALE	SCIAGE		MECANOSOUDURE		USINAGE
LINEAIRE	< 1000	0,5	< 100	0,3	JSjs13
			100 à 300	0,8	
	> 1000	1,0 par	300 à 1000	1	
			> 1000	1,5	
ANGULAIRE	1		0,5		0,25

DESIGNATION
SUPPORT BENNE BASCULANTE G4

REFERENCE 6004318 INDICE 00

GOUPIL INDUSTRIE

MATIERE	TRAITEMENT	PEINTURE	MASSE EN KG
/	CATAPHORESE	VOIR NOTA	35,551

DESSINE PAR	VERIFIE PAR
AS	SDO

ECHELLE	FORMAT	PLAN PAS A L'ECHELLE	PAGE	DATE
0,150	A3		1/4	27/02/2017

CE PLAN EST LA PROPRIETE DE GOUPIL INDUSTRIE S.A ET NE PEUT ETRE REPRODUIT OU COMMUNIQUE SANS L'AUTORISATION DE GOUPIL INDUSTRIE S.A

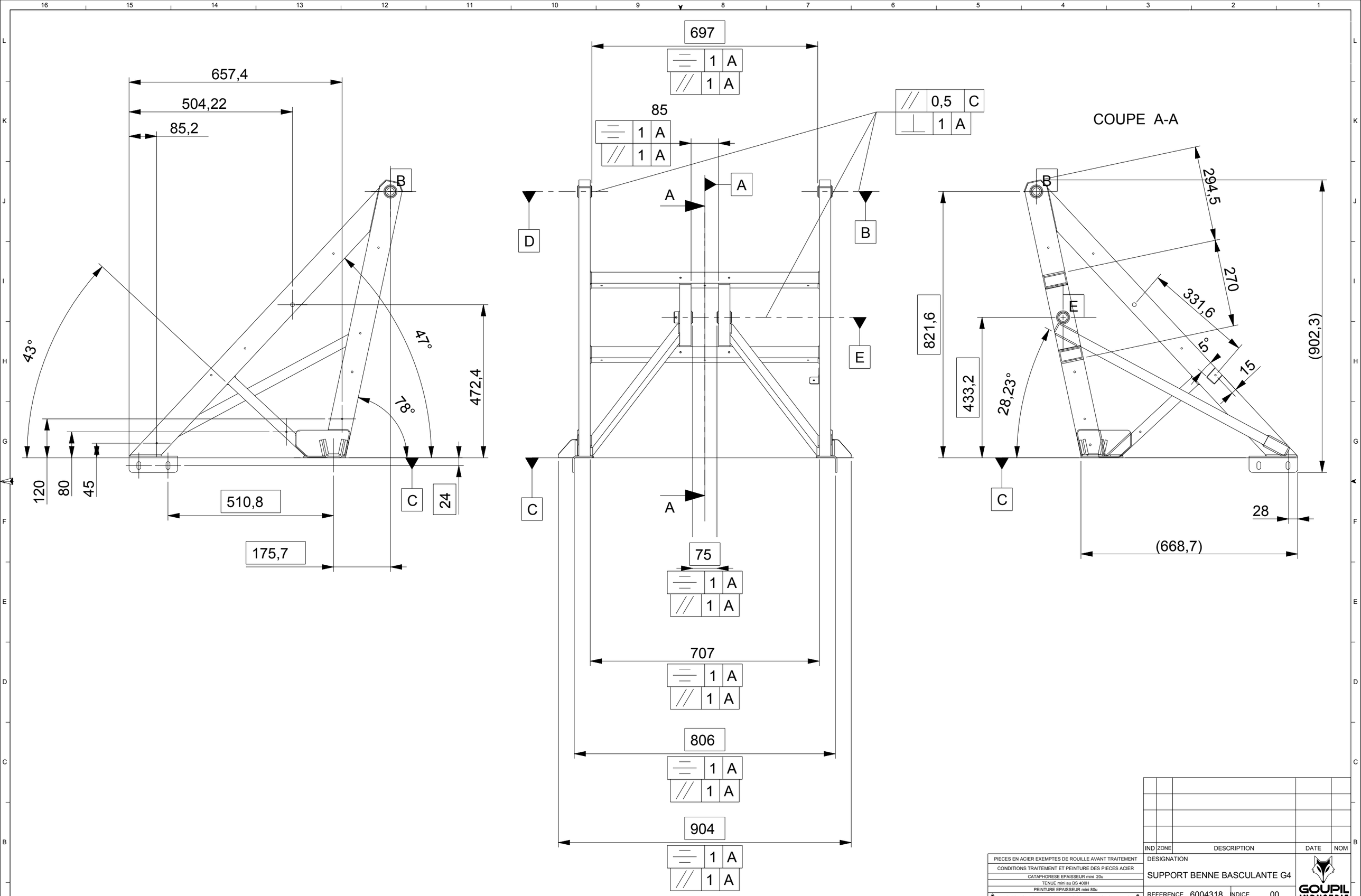

IND	ZONE	DESCRIPTION	DATE	NOM

PIECES EN ACIER EXEMPTES DE ROUILLE AVANT TRAITEMENT

CONDITIONS TRAITEMENT ET PEINTURE DES PIECES ACIER

CATAPHORESE EPAISSEUR mini 20u

TENUE mini au BS 400H

PEINTURE EPAISSEUR mini 80u

⚠ LES COTES ENCADREES SONT DES COTES FONCTIONNELLES ⚠

TOLERANCE NON SPECIFIEES, APPLIQUER LE TABLEAU CI-DESSOUS

TOLERANCE GENERALE	SCIAGE		MECANOSOUDURE		USINAGE
LINEAIRE	< 1000	0,5	< 100	0,3	JSjs13
			100 à 300	0,8	
	> 1000	1,0 par	300 à 1000	1	
			> 1000	1,5	
ANGULAIRE	1		0,5		0.25

DESIGNATION

SUPPORT BENNE BASCULANTE G4

REFERENCE 6004318 INDICE 00

GOUPIL INDUSTRIE

MATIERE	TRAITEMENT	PEINTURE	MASSE EN KG
/	CF PAGE 1	CF PAGE 1	35,551

DESSINE PAR	VERIFIE PAR
AS	SDO

ECHELLE	FORMAT	PLAN PAS A L'ECHELLE	PAGE	DATE
0,100	A3		2/4	27/02/2017

CE PLAN EST LA PROPRIETE DE GOUPIL INDUSTRIE S.A ET NE PEUT ETRE REPRODUIT OU COMMUNIQUE SANS L'AUTORISATION DE GOUPIL INDUSTRIE S.A