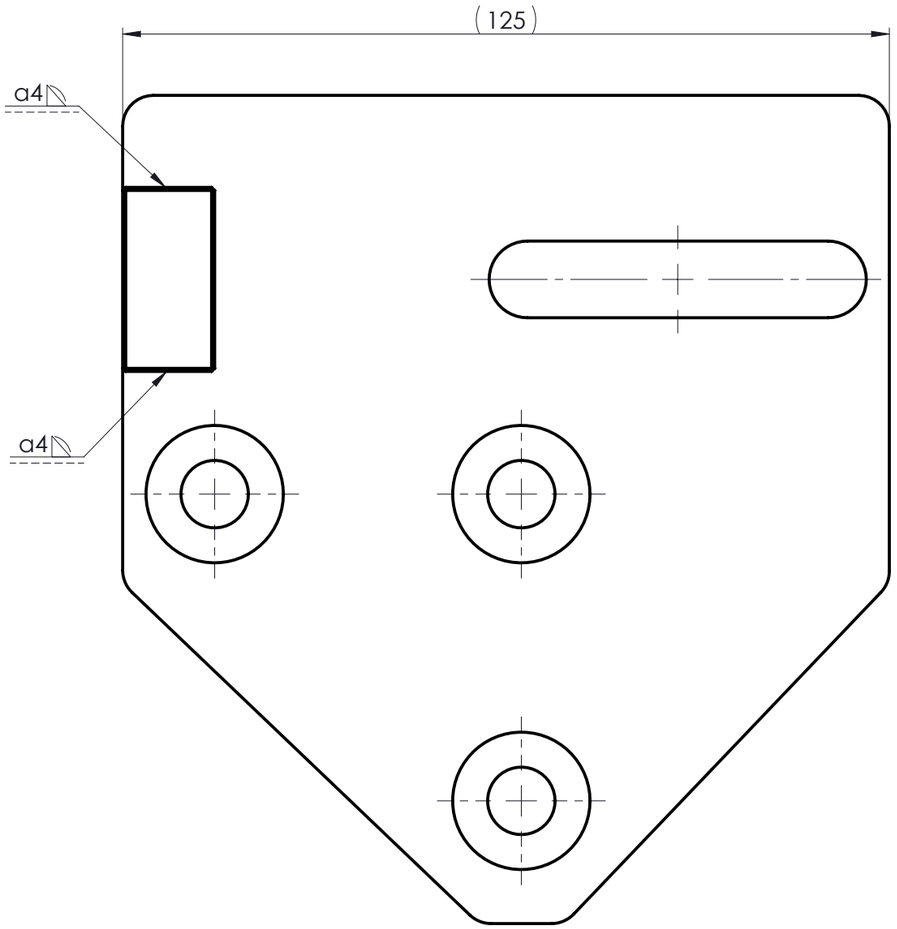

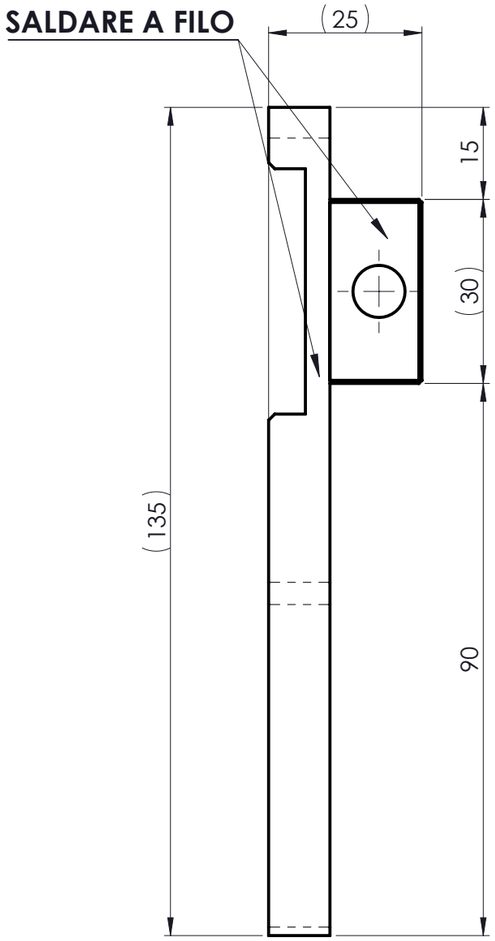

Revisioni			
Rev.	Descrizione	Data	Approvata
01	REVISIONATA PIASTRA RENDENDO INDIPEDENTI I CODICI INDICATI	28/10/2020	

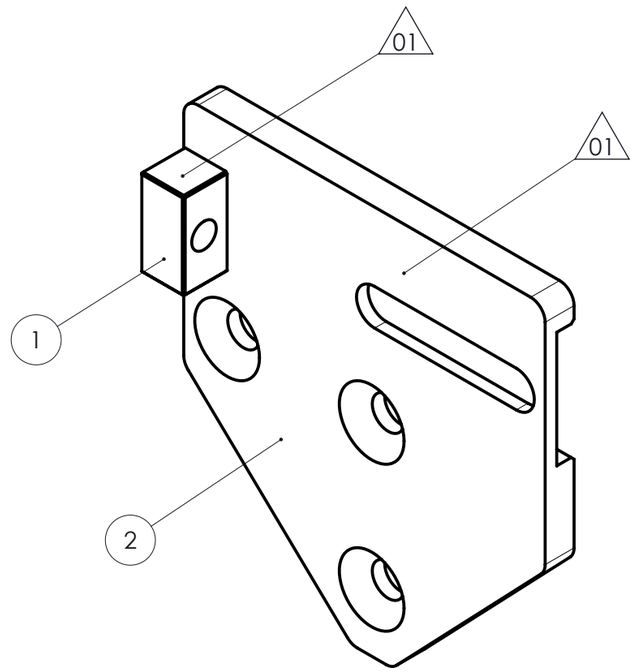

Pos.	Codice	Descrizione	Quantità
1	4P1.01756	QUADRO X PIASTRA FeZn	1
2	4P1.01761	LAMIERA X PIASTRA SX FeZn	1

TOLLERANZE GENERALI **CLASSE DI PRECISIONE SECONDO NORMA UNI EN 22768 - m**	FINITURA ZINCATURA ELETTROLITICA		
	CREAZIONE	ULTIMA MODIFICA	TITOLO
DATA	28/10/2020	14/06/2021	PIASTRA SX FeZn
NOME			
NOTE			
SEMILAVORATO - MATERIALE -			CODICE 4P1.01358
PESO 0,823	NOME FILE	N. COMMESSA	REVISIONE **01**
			SCALA 1:1 / FOGLIO 1 OF 1