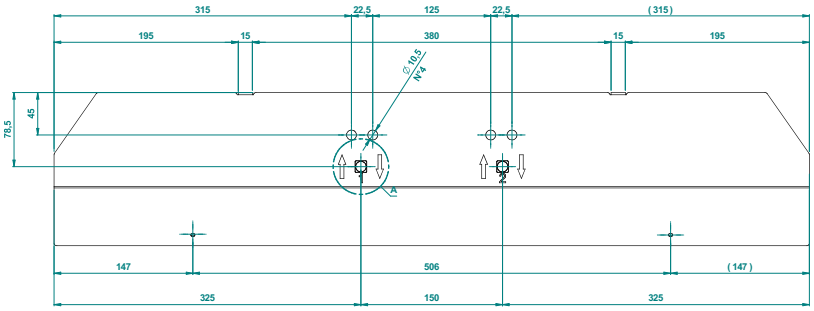

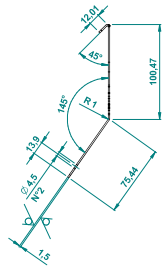

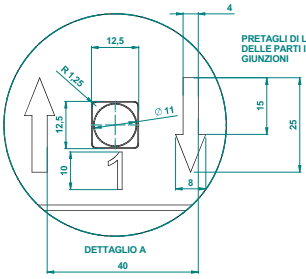

PRETAGLI DI LASER EVITARE IL DISTACCO DELLE PARTI INTERNE LASCIANDO DELLE GIUNZIONI

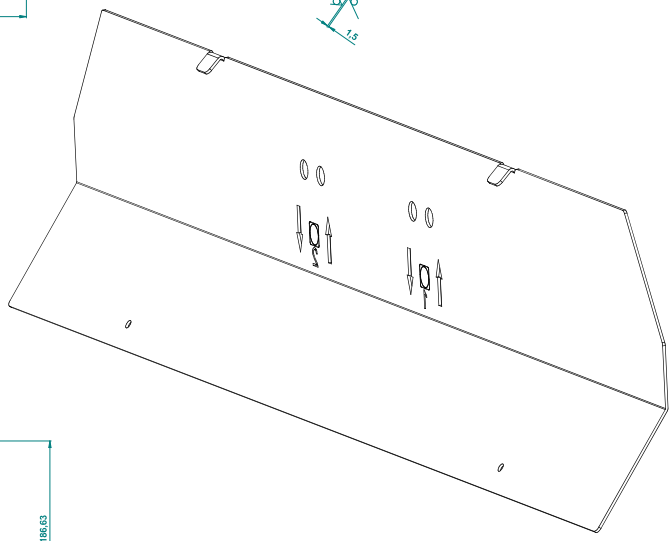

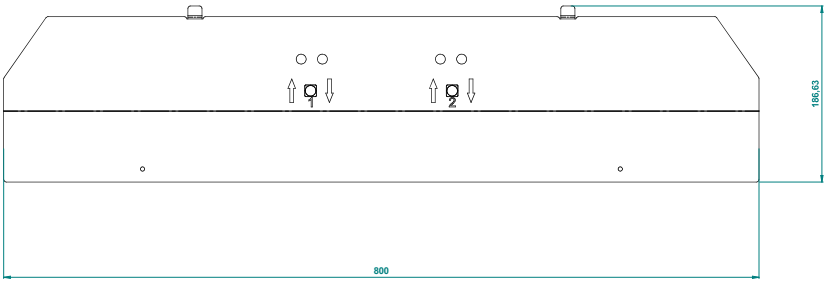

Rev.	Data / Date	Firma / Signature	Descrizione ultima modifica / Last change description	N° Modifica / Change ID
00				

Questo disegno è di proprietà della SICM. Vietata riproduzione o divulgazione a terzi senza autorizzazione scritta. / This drawing is property of SICM. Reproduction or disclosure to third parties without written authorization is prohibited.

Questo disegno è realizzato secondo le norme UNI EN ISO 10209 / This drawing is made according to the UNI EN ISO 10209 standard.

Tolleranze generali secondo UNI EN ISO 2768-mK - UNI EN 22768/1-2 / General tolerances according to UNI EN ISO 2768-mK - UNI EN 22768/1-2

	Firma / Signature	Data / Date
Ufficio disegno / Label release		
Controllato / Checked		
Disegnato / Designed	C.Pasini	01/10/2012

Rugosità / Roughness: CF3 (57)

Peso grezzo/Raw weight: Kgr 1,612

Smusso / chamfer: 0,5x45°

Massa / Mass: Kgr 1,612

Denominazione / Item Name: CARTER COPERTURA SUPPORTO IMPIANTI 1640

Scala / Scale: 1:2

Codice / Code: 03L0111196F

Rev.: 01

Foglio / Sheet: 1/1

Trattamento Superficiale / Surface Treatment (SCM specific ST2345ITG): Zincatura Elettrolitica

Trattamento Termico / Heat Treatment (SCM specific ST2345ITG):

Allegato da o Stato di fornitura / Based on or State of supply: L.am.

Materiale / Material (SCM specific ST2350ITG): S235JR

Questo disegno è di proprietà della SICM. Vietata riproduzione o divulgazione a terzi senza autorizzazione scritta. / This drawing is property of SICM. Reproduction or disclosure to third parties without written authorization is prohibited.