SEZIONE A-A

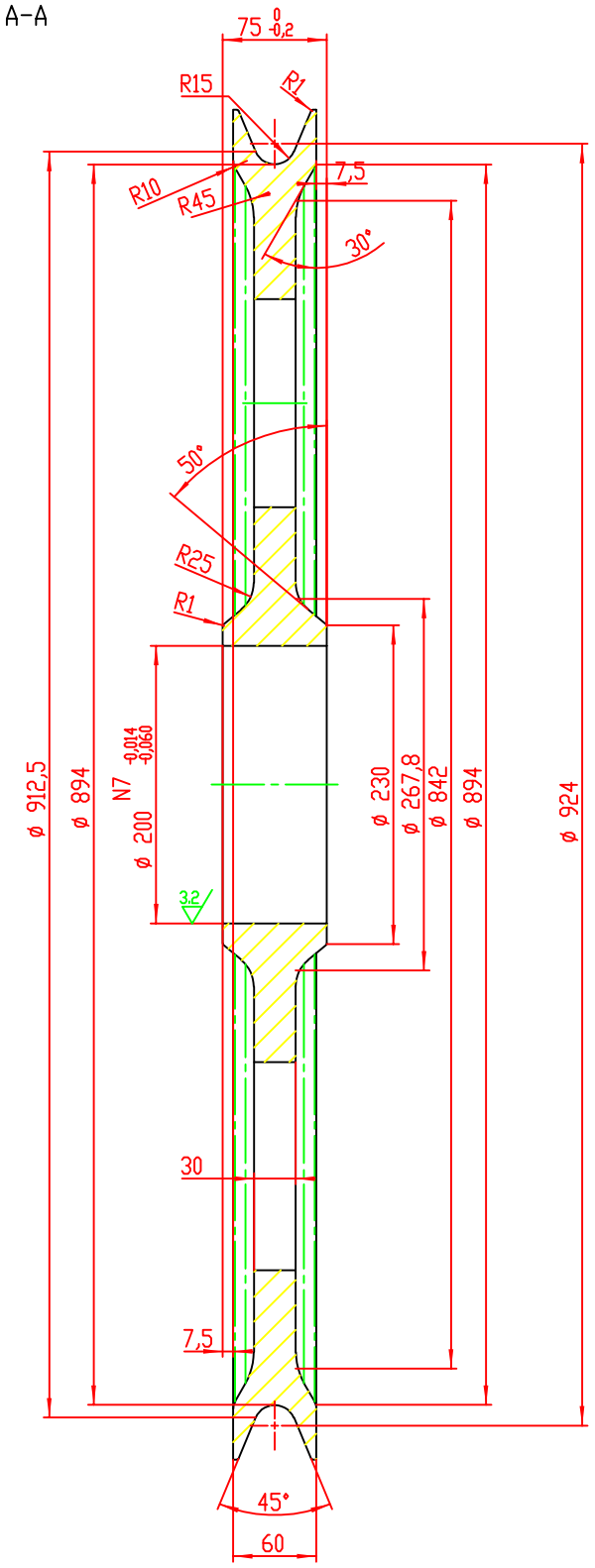

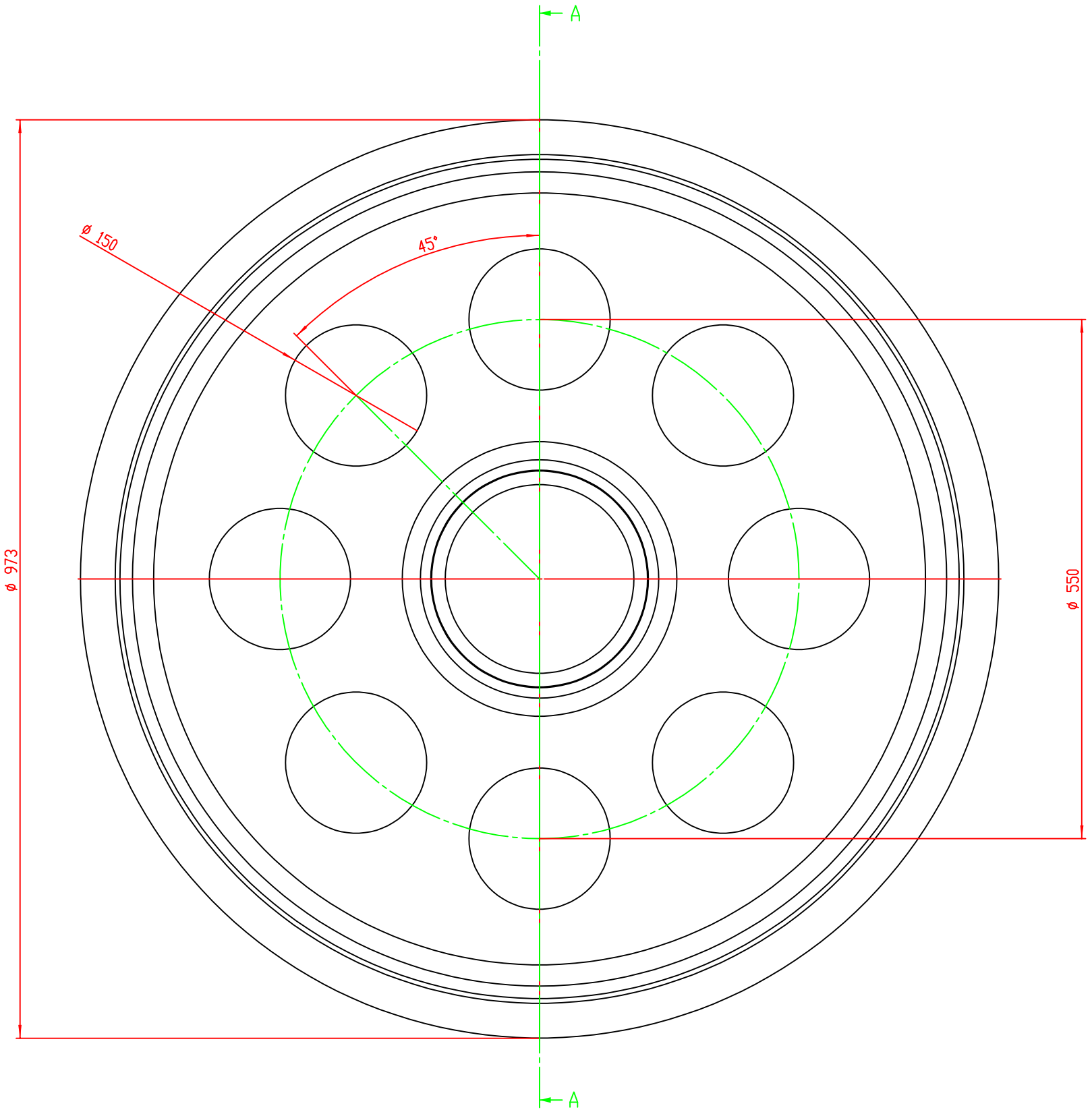

Pos.	Codice	Descrizione	Q.tà	Note/materiale
1	H1-1001.0133	LAMIERA DA □SSITAGLIO SP.80	1	EN10210 S355J0H