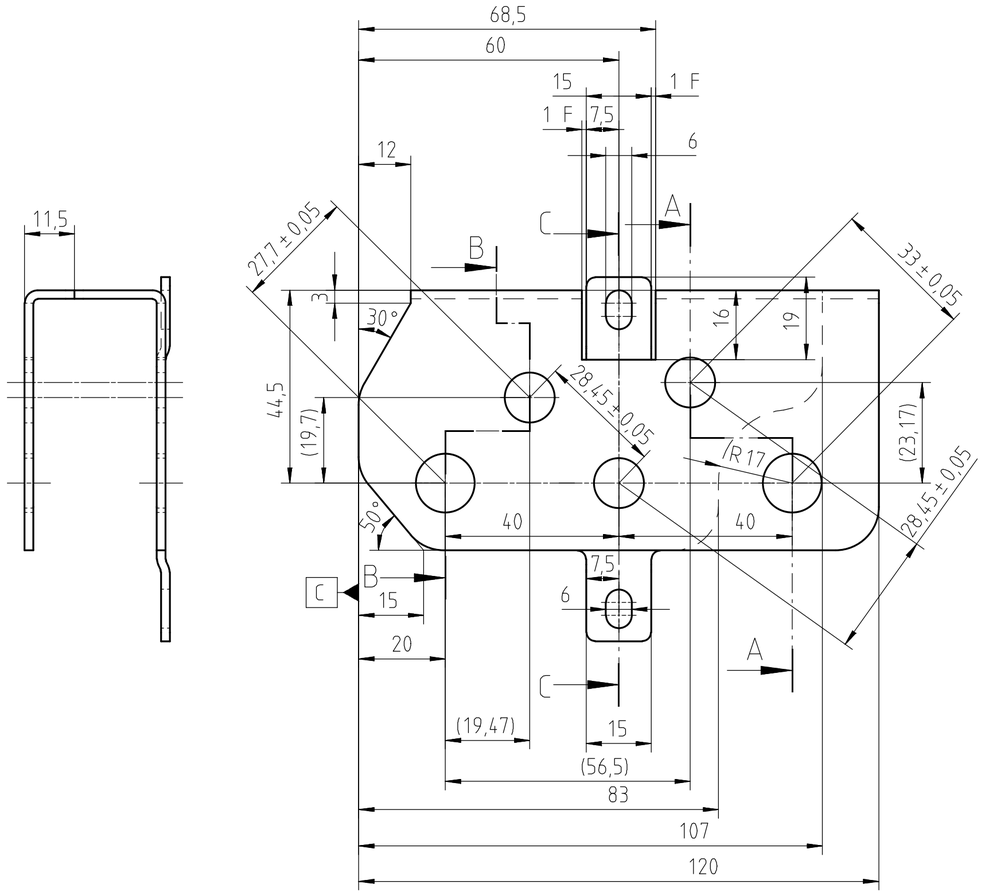

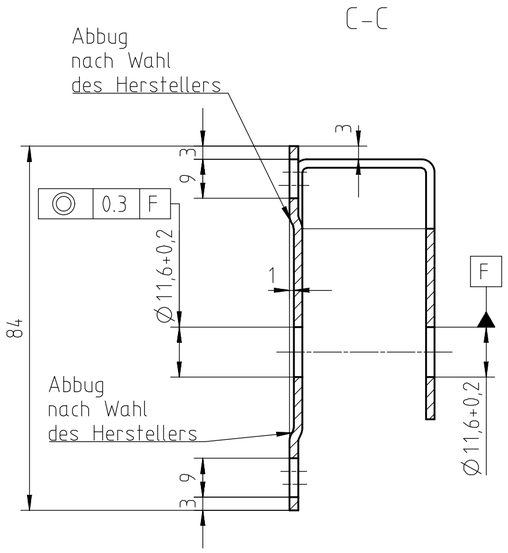

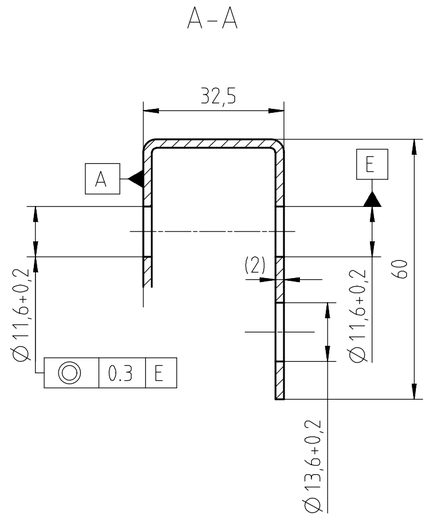

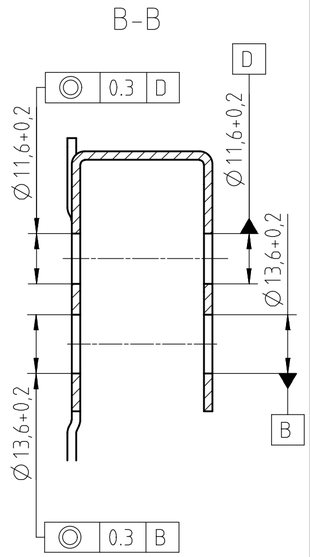

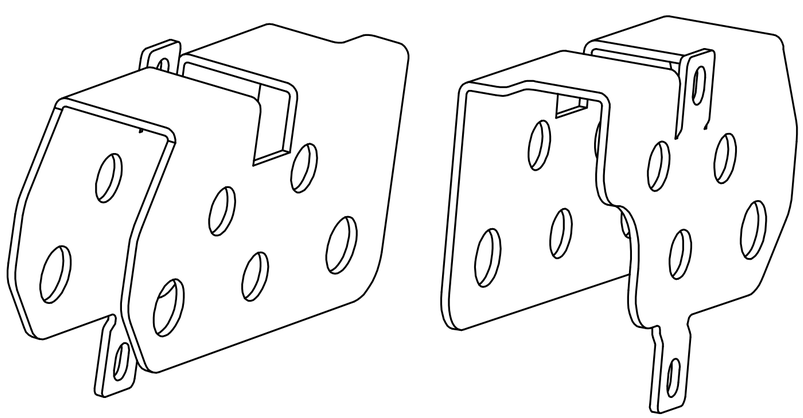

ÄNDERUNGSBESCHREIBUNG:
Teil kpl. geändert.

KTL-beschichtet

nicht bemaßte Radien (klein) R2
ncht bemaßte Radien (groß) R10

nicht bemaßte Biegeradien Ri 1+1

TABIC SN 739

Produkt nach SN780	Ausgangsmat.:		Blech 2		Norm: EN10131
Allgemeintoleranzen für Blechteile	Werkstoff-Nr: 1.0330		Bez.: EN10130-DC01-A		
ISO 13715 - / ISO 13715 +0,5	Gez. ID KILIANAN	28.11.23	Ersatz für Mat.: F3.033.250 / Mat Rev.-		
	Gepr. ID KILIANAN	28.11.23	Versuchs-Nr.		CAD-Gewicht: ca. 209,4 g
	Verantw. ID ZUBERMAT		Maßstab 1:1	Format A2	METRISCH
Stanzen DIN 6930-2-m Ebene Teile Tab. 1-3	Änd.-Nr. BAK25010	29.11.23	Maße in mm	System: Siemens NX	

Ros s.r.l.
Via Crosera, 42 - Zona Industriale
33082 AZZANO DECIMO (PN)
Tel. 0434 633318 r.a. - Fax 0434 640639
C.F. e P. IVA 01278530934

Benennung
Abdeckung ISC

Dok.-Art.	Dokument	Teil-dok	Dok.-version	Mat. Rev.	Seite Nr./Anz.
DRW	F3.033.250 /02	000	00	-	1/1

Erzeugt am : 29.11.2023 08:18:27