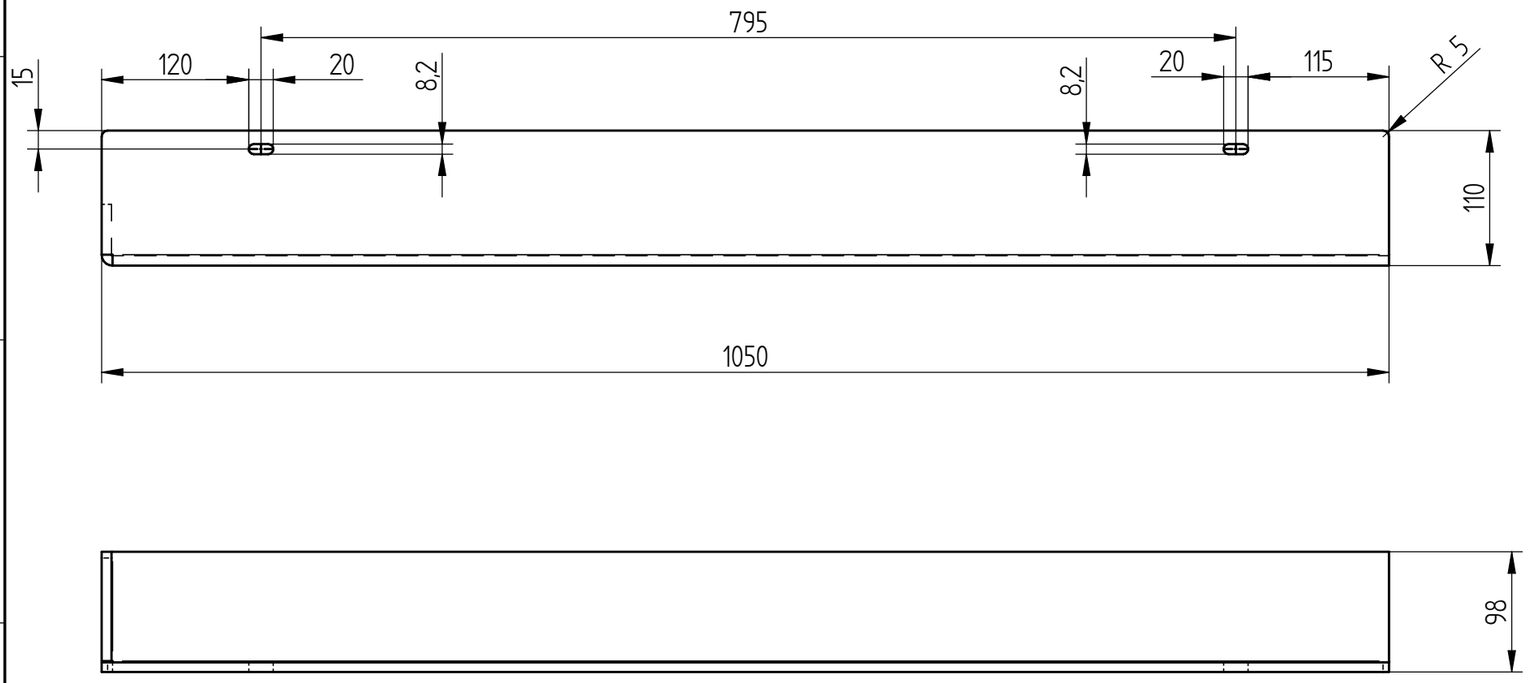

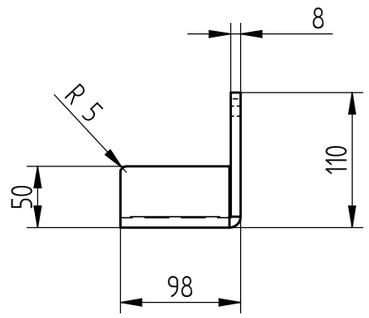

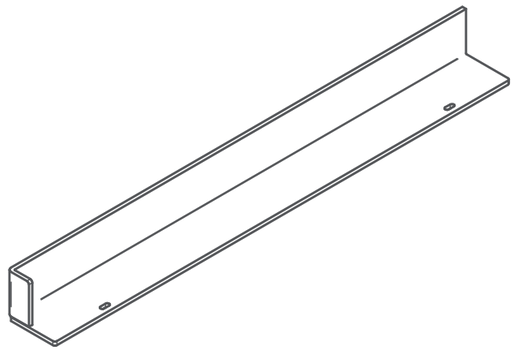

TE.MA. Engineering 33078 San Vito al Tagliamento (PN) Via Italy			Gen. tol. Vedi tabella
			Raggi / Radii: R 0,4 — Smussi / Chamfers: 0,5x45° — Rugosita' / Roughness: 6.3 (1.6)
			Particolare / Part: ALKO – SPONDA INTERNA — Formato / Format: A3
	Dis. / Drw	Cont. / Chk.	Appr. / Appr.
Data / Date	12/16/2021		
Firma / Signature	Mauro		
			Riferimenti / Reference — Foglio / Sheet: 1 / 1
			Codice / P/N: 5025469_0 — Nome File / Filename: 502467_0.dft — Scala / Scale: 1 : 10
Materiale / Material: Steel – Structural:1.0037 , S235JR			Trattamento / Treatment: · — Peso grezzo / Raw weight: · — Peso finito / Weight: 13,2 kg — Forma / Form: ·

Materia Engineering si riserva a termini di legge la proprietà del presente documento con divieto di riprodurlo o trasmetterlo a terzi senza sua autorizzazione scritta.
Materia Engineering reserves by law the property of the present document with interdiction of copy and transmission to third parties without his own written authorization.
Disegno eseguito con SolidEdge. Non sono ammesse modifiche manuali / Drawing made by SolidEdge. Manual modification are not permitted.