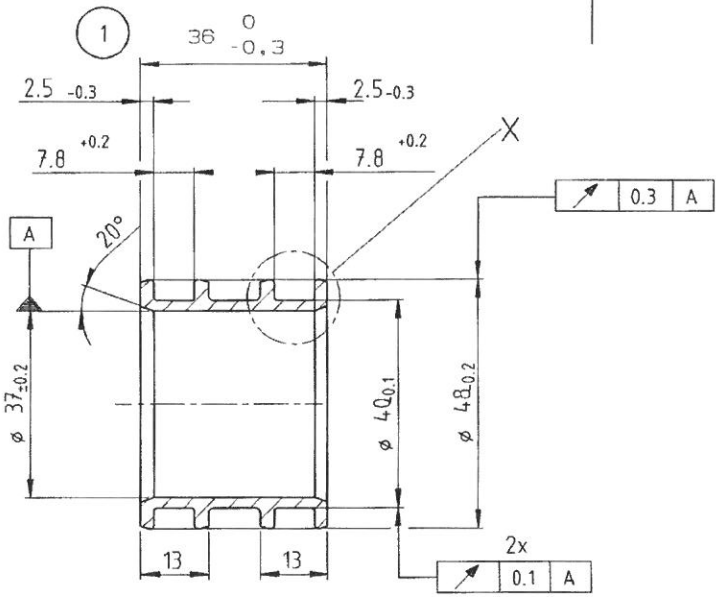

Hinweise: (N ...)

1. Werkstoff: Rohr 50 x 6,5
   St35 DIN2391

2 wahlweise: DIN EN 1.0501, C35 (C35 PbK)

2. Oberfläche nach Spezifikation:
   SURFACE ACC. TO SPECIFICATION: 0160 0068
   galvanotechnisch verzinkt und gelb - chromatiert
   ELECTRO-GALVANIZED AND YELLOW - CROMATED
   Schichtdicke/COAT THICKNESS min. 12 µm max. 18 µm

K 22/9

X
M 5:1

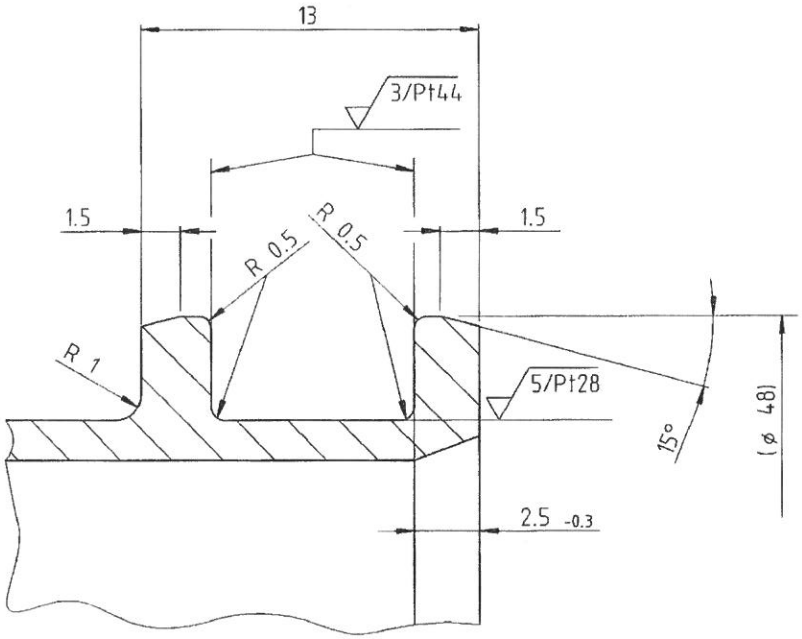

Rz100 (3/Pt44 5/Pt28)

Masse in mm DIMENSIONS ARE IN MILLIMETERS	Wenn nicht anders angegeben UNLESS OTHERWISE SPECIFIED: Werkstueckkanten nach DIN ISO 13715 CORNERS PER DIN ISO 13715 -0.3 +0.6	Form- und Lagetoleranzen nach ISO1101 u. DIN7167 GEOMETRIC TOLERANCES PER ISO1101 AND DIN7167; Allgemeintoleranzen GENERAL TOLERANCES ISO 2768-mK	Oberflaechen Angaben nach ISO 1302 SURFACE TEXTURE PER ISO 1302 IN MICROMETERS
Bauart TYPE BF4M 1013			

Werkstoff MATERIAL	N1		Darstellungs-Methode PROJECTION METHOD ISO 128
Massstab SCALE 1:1 5:1		Gewicht WEIGHT -	
Rohteil-Nr. BLANK NO. -			
Benennung TITLE	STECKSTUECK l= 36mm		9110
Teilenummer (Sach-, Identnummer) PART-NUMBER	0428 3673	Cha. CHA. E, Fer. FOR. D	Techn. Ordnungsnummer TECH.-ORDER-NUMBER 0131-22
Blatt SHEET 1 von OF Bl SH.			

			UG	Datum/DATE
			Bearb DRAWN	04.03.03
			Norm STANDARDS	
			Freigegeb. RELEASED	
			DP DEPT. TK-SP	
2	M0130-99-0090	05.01.04 Ma		
1	M0130-99-0090	26.03.03 Ma		
Zust. INDEX	Aenderung REVISION	Datum/Name DATE/NAME	Ursprung ORIGIN M0130-22-0136	Urs. für REPLACES

0109 0908 DIN A3