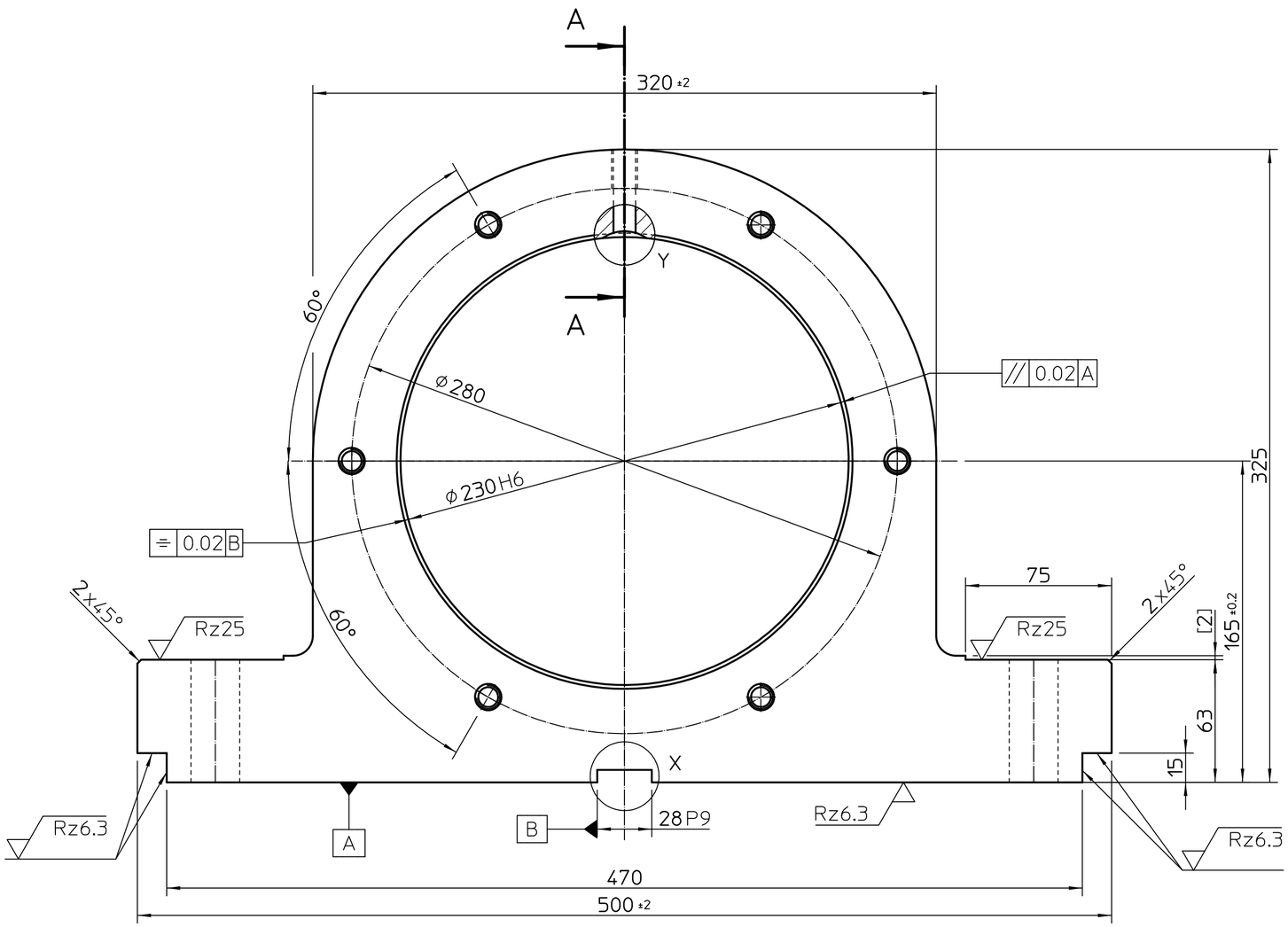

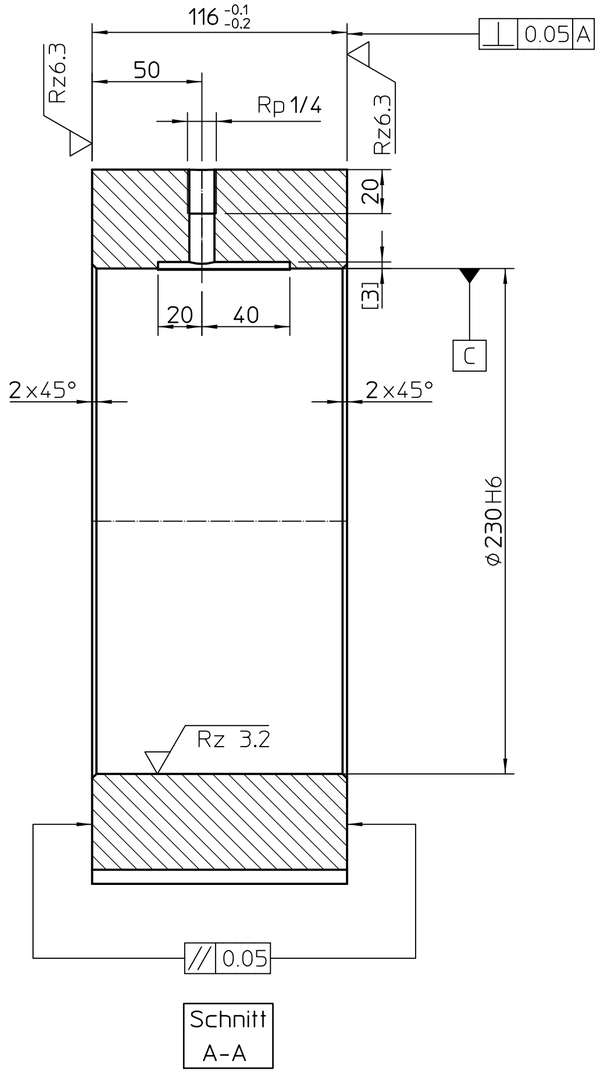

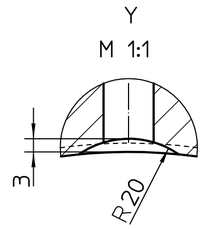

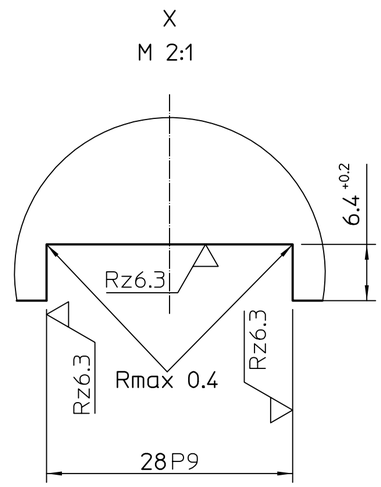

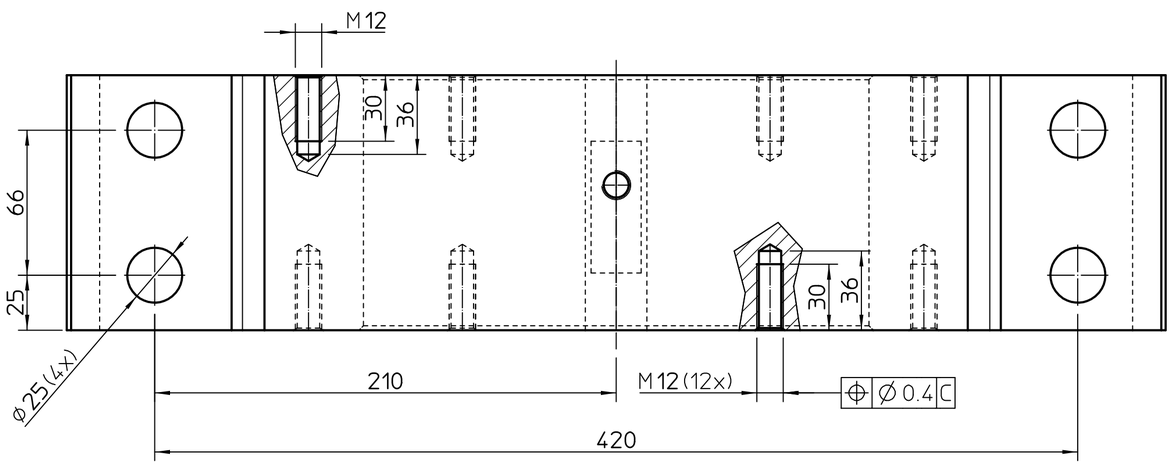

BS-Teil: 50-189-540
Werkstoff: S355J0 (St52-3)
Werkstoffnr.: 1.0553
Abmessung: 120x500x325
Brennteil vor der Bearbeitung spannungsfrei geglüht

Toleranz für Gewinde- und Bohrungsabstände ±0,2 mm

unbemaßte Werkstückkanten nach DIN 6784

230	H6	+0.029 / 0	230.029	230
28	P9	-0.022 / -0.074	27.978	27.926
Paßmaß		Abmaß	Größtmaß	Kleinstmaß

|+1 |-0,5 zunderfrei (Rz25 Rz6.3 Rz3.2)

Ä-Nr.	Index	kommt vor	Art der Änderung	Tag	Name
	00.		Oberfl. Ø230H6 von Rz 6,3 auf Rz 3,2 geändert	30.07.2018	OS

Freimaßtoleranzen DIN 7168, obere und untere Abmaße in mm

Nennmaße (mm)	0,5 bis 3	über 3 bis 6	über 6 bis 30	über 30 bis 120	über 120 bis 400	über 400 bis 1000	über 1000 bis 2000	über 2000 bis 4000
m(mittel)	±0.1	±0.1	±0.2	±0.3	±0.5	±0.8	±1.2	±2.0

Auftrag Nr.

Diese Zeichnung darf ohne unsere schriftliche Genehmigung weder kopiert noch dritten Personen zugänglich gemacht werden. Jeder Mißbrauch wird strafrechtlich verfolgt.

	Datum	Name	Gewicht
Gezeichnet	04.08.2016	OS	55.37
Geprüft			
Freig.			

NEUE HERBOLD
Maschinen und Anlagenbau GmbH

Maßstab 1:2

Benennung
Lagergehäuse
Lagereinheit Rotor, SM/LM 450/600

Zch. Nr. 10-189-540 .2
Bl. 1
Ersatz für:
Ersetzt durch: