POS.	QTÀ	CODICE	DISEGNO	DESCRIZIONE	MATERIALE	VERS.
1	1	456445	10099213	LEVA APERTURA PORTELLONE HP4000 P.04	LAMIERA S235JR - EN 10025-2	AA
2	1	456444	10099210	LEVA APERTURA PORTELLONE HP4000 P.03	TONDO TRAFILATO S235JRC EN 10277-2	AA
3	1	456443	10099211	LEVA APERTURA PORTELLONE HP4000 P.02	TONDO TRAFILATO S235JRC EN 10277-2	AA
4	1	456442	10099212	LEVA APERTURA PORTELLONE HP4000 P.01	TONDO TRAFILATO S235JRC EN 10277-2	AA

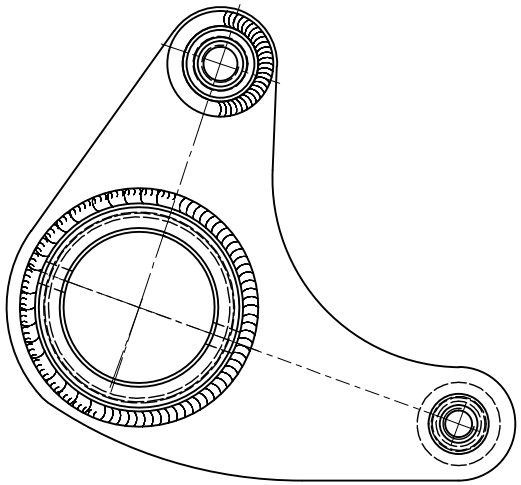

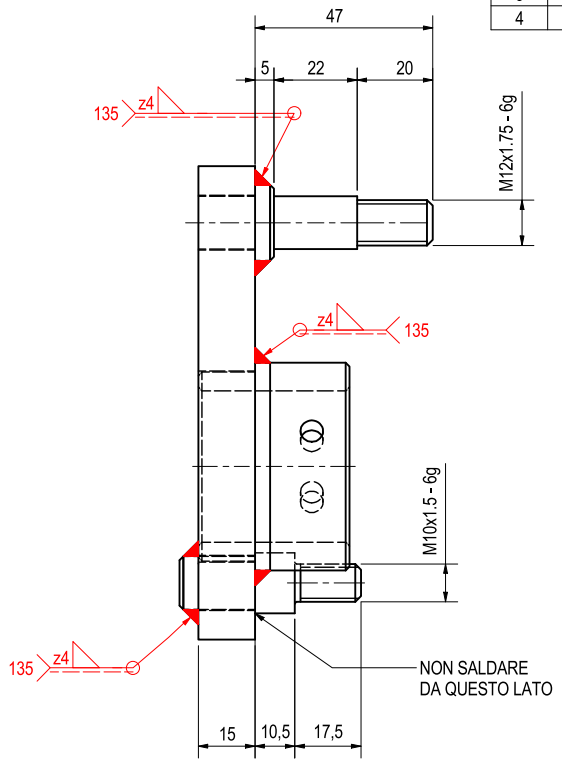

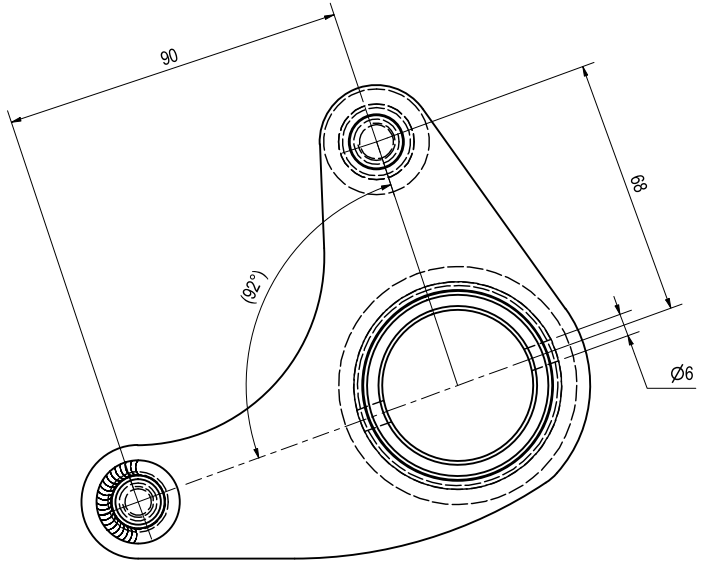

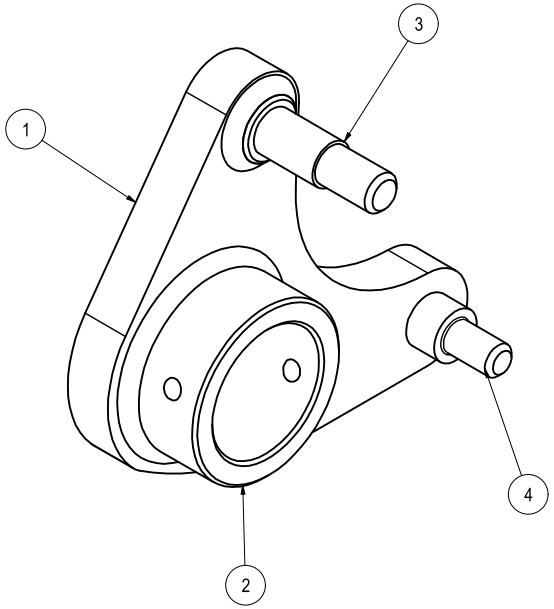

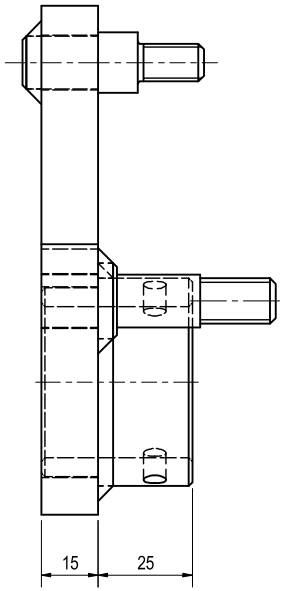

QUOTE SENZA TOLLERANZA - GENERAL TOLERANCES DIMENSIONI LINEARI E ANGOLARI UNI EN 22768-1:1996 CLASSE LINEAR AND ANGULAR DIMENSIONS TOLLERANZE GEOMETRICHE UNI EN 22768-2:1996 CLASSE GEOMETRICAL TOLERANCES	m K	**RAGGI NON QUOTATI:** NOT SPECIFIED RADIUS: **SMUSSI NON QUOTATI:** NOT SPECIFIED CHAMFER:	R= SM=	ANNULLA E SOSTITUISCE REPLACE DWG # CODICE STAMPO MOULD & DIE PART NUMBER		ATTUAZIONE PRODUTTIVA
755	EMISSIONE			RSBICEGO		
REV	**MT**	**DESCRIZIONE MODIFICA -** CHANGE DESCRIPTION	**DATA**	**DISEGNATO** DRAWN	**CONTROLLATO** CHECKED BY	**APPROVATO** APPROVED BY
FAMIGLIA MACCHINA MODEL TYPE			**GRUPPO FUNZIONALE** FUNCTIONAL ASSY			
DESCRIZIONE DESCRIPTION	LEVA APERTURA PORTELLONE HP4000				**CODICE MATERIA PRIMA** RAW MATERIAL P/N	
MATERIA PRIMA MATERIAL	ACCIAIO S235JRC EN 10277-2				**CODICE MATERIALE** PART NUMBER	**231964**
TRATTAMENTO TREATMENT	ZINCATURA A SPESSORE 10MICRON					
		SCALA SCALE	1 : 1	A2	**N° DISEGNO/FOGLIO** DWG #/SHEET #	10099214-1
		PESO WEIGHT	1,194 kg	**VERSIONE** VERSION AA		