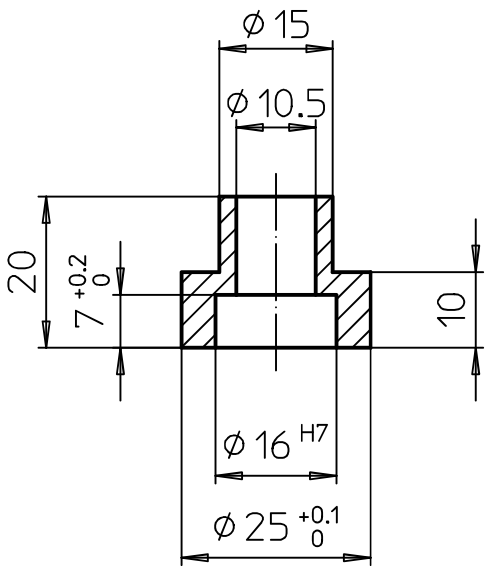

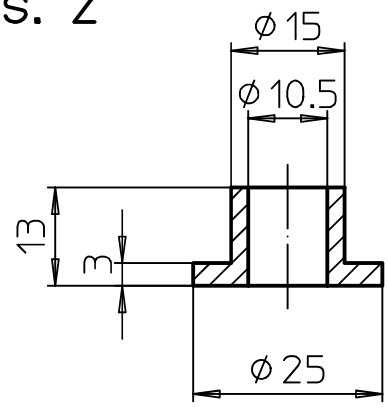

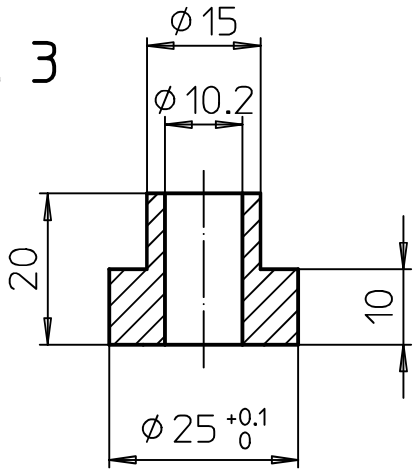

ⓑ

Stück	Gegenstand	Pos.	Material	Zeich-Nr.	Lager Nr.	Bemerkung
	Federbuchse	3	Ms.		1320 - 27518	
	Federbuchse	2	9SMnPb28/36K		1320 - 27511	blau passiviert ⓒ
	Federbuchse	1	9SMnPb28/36K		1320 - 27512	blau passiviert ⓒ

Ausgabe	Änderung	Datum	Name
c	9122	01.02.07	Rudolp
b	4653	22.12.99	Oeltze
a	3524	07.05.98	Hauser

Toleranz		Datum	Name	Maßstab	Ersatz für:	Blatt 01
ISO 2768-m	Bearb.	17.03.98	Hauser	1:1	Ersatz durch:	Blätter
	Gepr.	08.04.98	W.D.			
	Norm.					

Federbuchse

SV 1094