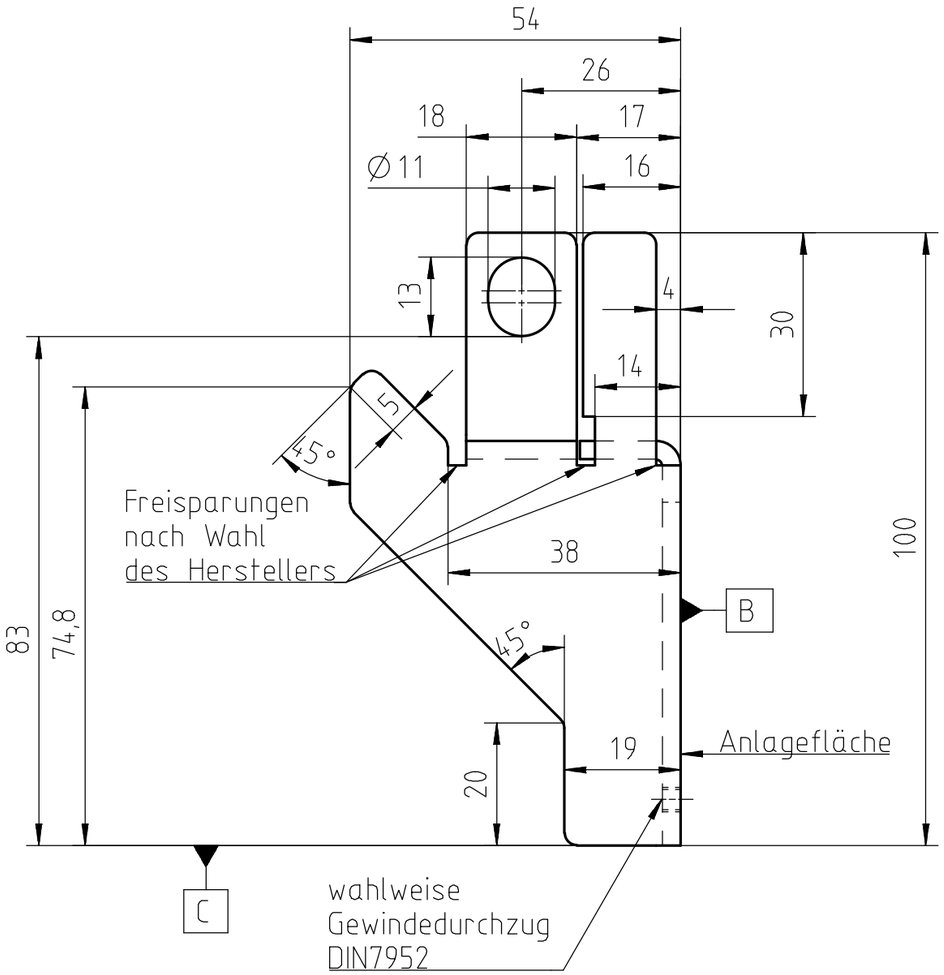

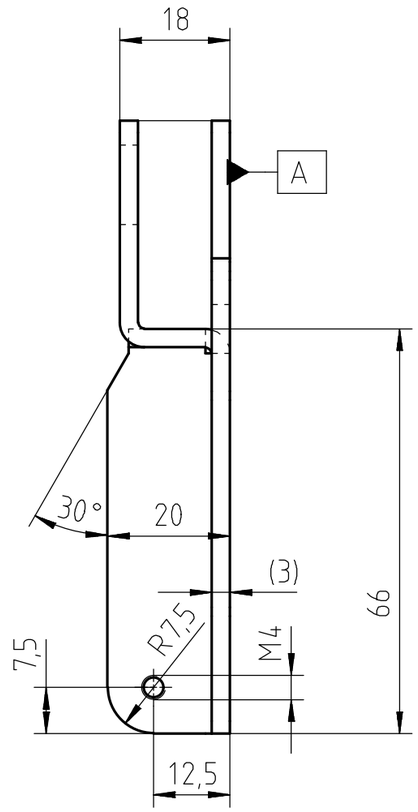

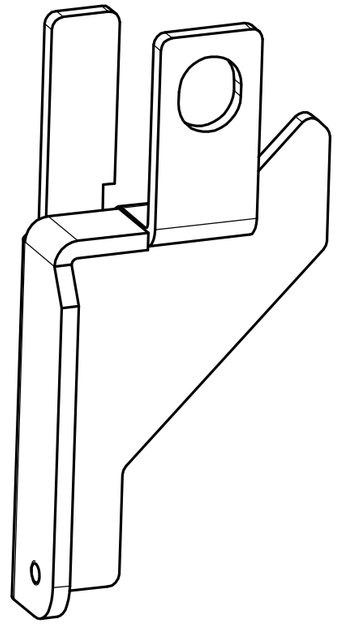

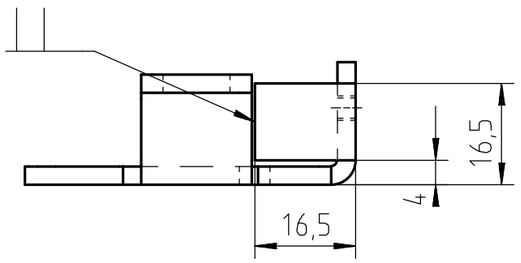

ISO4063-1 / ISO5817- D

KTL-beschichtet

Biegeinnenradien Ri=1+1

Freistehende Ecken R2 ± 1 oder 2 ± 1x45°

A B C SN 739

ÄNDERUNGSBESCHREIBUNG:
Teil kpl geändert - als Blechteil ausgeführt.

Produkt nach SN780	Ausgangsmat.:		3		Norm: EN10131
Allgemeintoleranzen für Blechteile	Werkstoff-Nr.: 1.0330		Bez.: EN10130-DC01-A		
ISO 13715 - / ISO 13715 +0,5	Gez. ID KILIANAN	03.11.23	Ersatz für Mat.: F3.033.239 /01 Mat Rev.-		
	Gepr. ID LAUTENKL	03.11.23	Versuchs-Nr.		CAD-Gewicht: ca. 108,5 g
	Verantw. ID ZUBERMAT		Maßstab 1:1	Format A3	METRISCH
			Maße in mm	System: Siemens NX	

Ros s.r.l.
Via Crosera, 42 - Zona Industriale
33082 AZZANO DECIMO (PN)
Tel. 0434 633318 r.a. - Fax 0434 640639
C.F. e P. IVA 01278530934

Benennung
Anschlag AS

Dok.-Art.	Dokument	Teil-dok	Dok.-version	Mat. Rev.	Seite Nr./Anz.
DRW	F3.033.239 /03	000	02	-	1/1

Erzeugt am : 29.11.2023 08:17:29