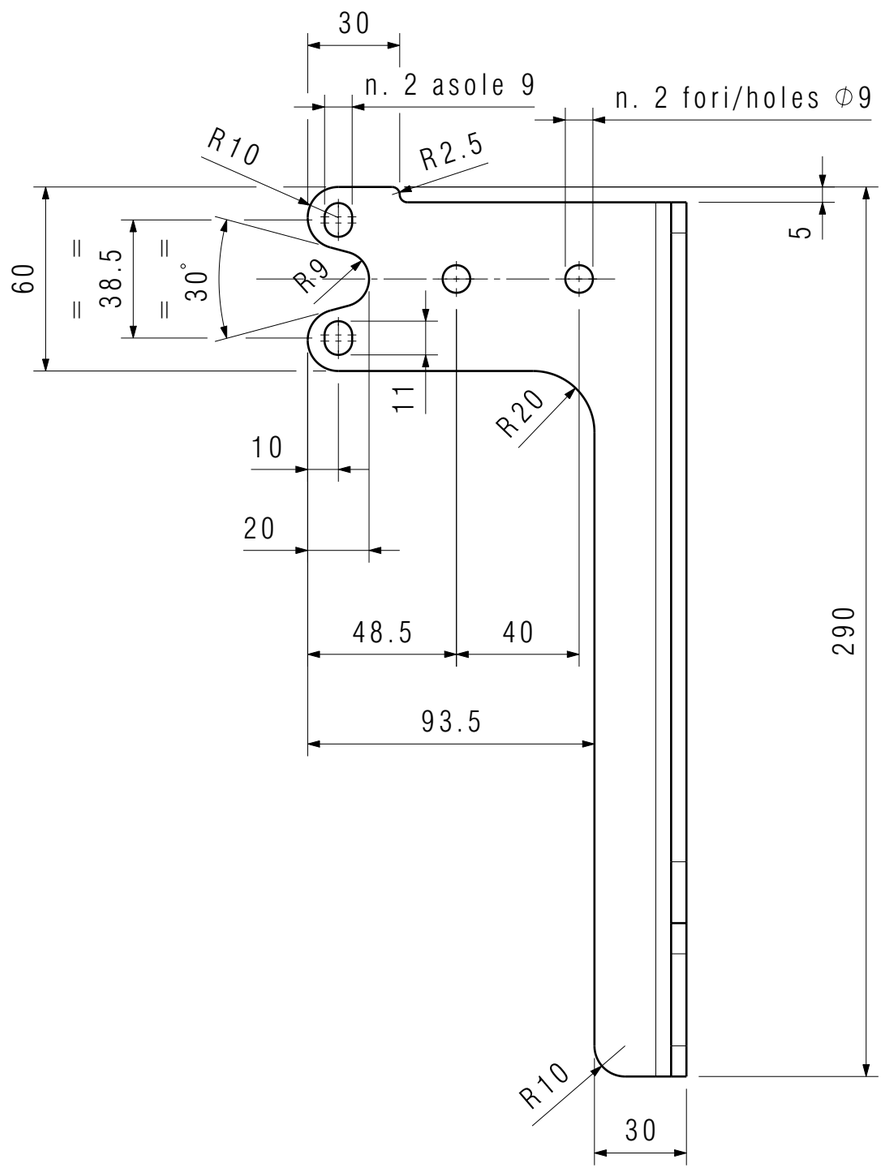

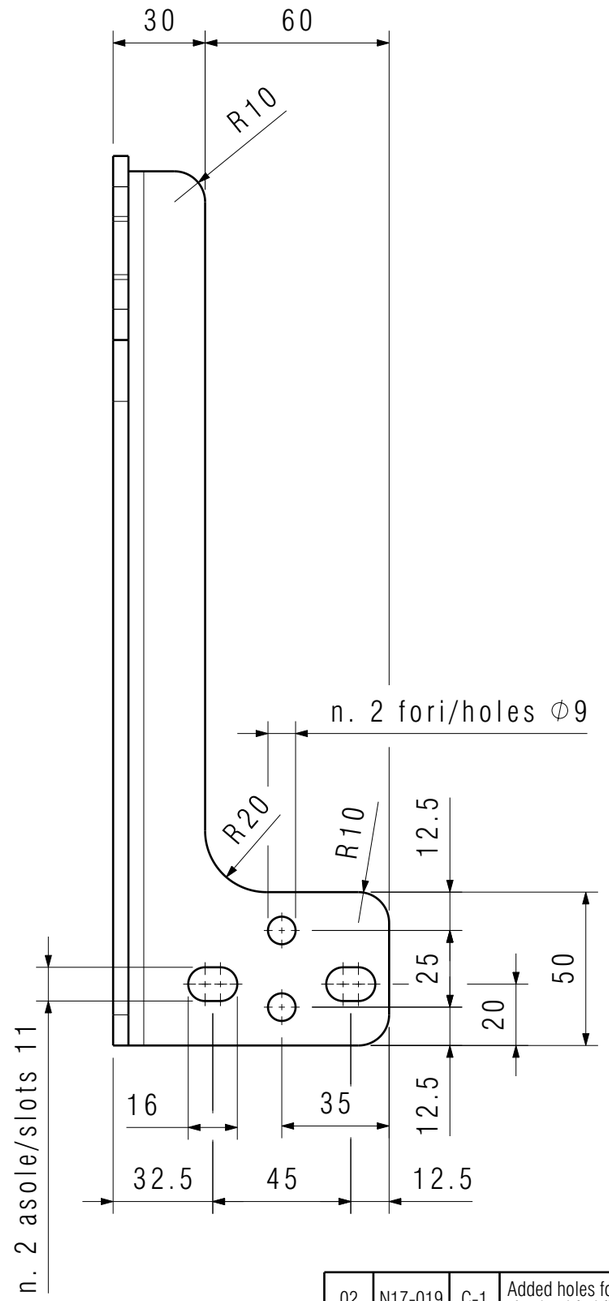

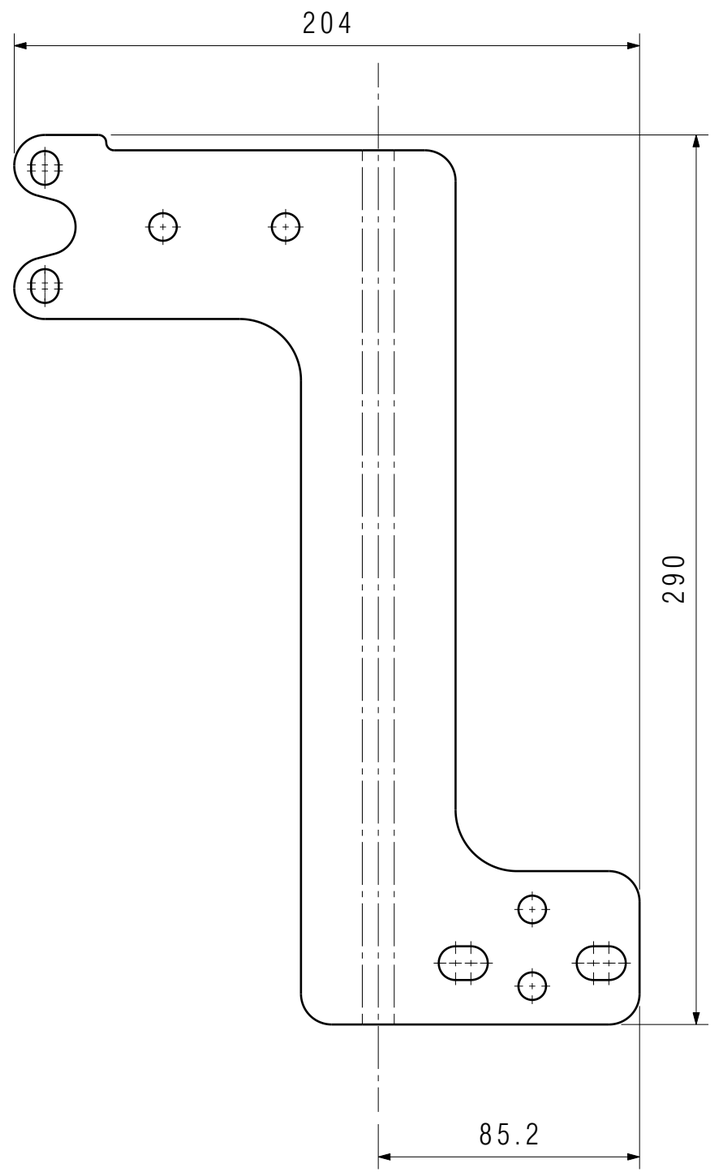

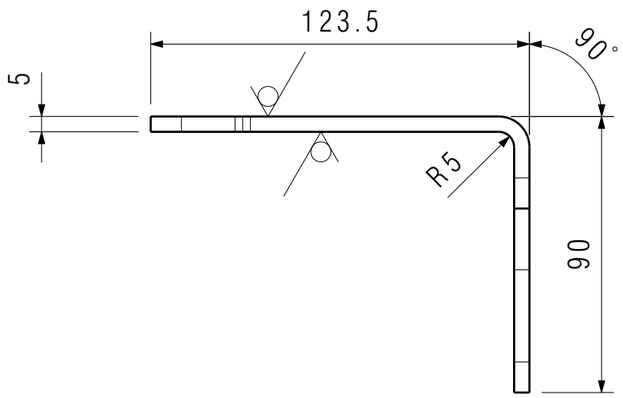

12.5 ( )

Rev	Mod. N°	Type	Modification object / Descrizione modifica	Drawn by	Approved by	Approv. Date
02	N17-019	C-1	Added holes for RVC mounting plate Aggiunti fori fissaggio piatto per RVC	Ibrazzoli	Ibrazzoli	20/04/2017

MASCHIO GASPARDO

MASCHIO GASPARDO S.p.A.
Via Marcello, 73 - 35011 Campodarsego (Padova) - Italy
Email: info@maschio.com www.maschionet.com

THIS DRAWING IS PROPERTY OF MASCHIO GROUP AND PROTECTED IN ACCORDANCE WITH PREVALING LAW

Treatment: --
Trattamento: --
Surf.Finish: --
Finitura sup: --
Material: S235 EN 10025-1:2005
Blank Decr: --
Descr.Grezzo: --

Creation Date: 13/03/2017
Weight [kg]: 0,864

Document No: --
Class: --
Critical Lev: --

Part Nr: U24040280
Replace: --
Blank: --
Wet Area[m2]: --
Perimeter [mm]: 1242

Description: Fix plate rva su mignon 2-3
Descrizione: Piastra fissaggio rva su mignon 2-3

European method
Scale: 1:2
Circumferences included

SUPPLY SPECIFICATIONS / *SPECIFICHE DI FORNITURA*
Remove all punching burrs after machining or press-forming process, draft angle 2°, fillets not quoted R=2, chamfers not quoted: 0,5x45°. For other specifications please contact the Technical Department.
Eliminare bave e spigoli da lavorazione o stampaggio, sformi generali 2°, raggi non quotati: R=2, smussi non quotati: 0,5x45°. Per ogni ulteriore specifica, contattare l'Ufficio Tecnico

⏥ 0,4	— 0,2/100	
◯ 0,4	// 0,2/100	
◎ 0,25	⊥ 0,2/100	

Angles ± 1°
Angoli ± 1°

General tolerance - *Tolleranza generale*: UNI EN 22768/1 - M

Length and Diam. *Lungh. e Diametri*	0.00 6.00	6.00 30.0	30.0 120	120 315	315 1000	1000 2000	2000 4000	> 4000
Tolerance *Tolleranza*	±0,1	±0,2	±0,3	±0.5	±0.8	±1.2	±2.0	±3.0

A3