Vista Frontale

1:5

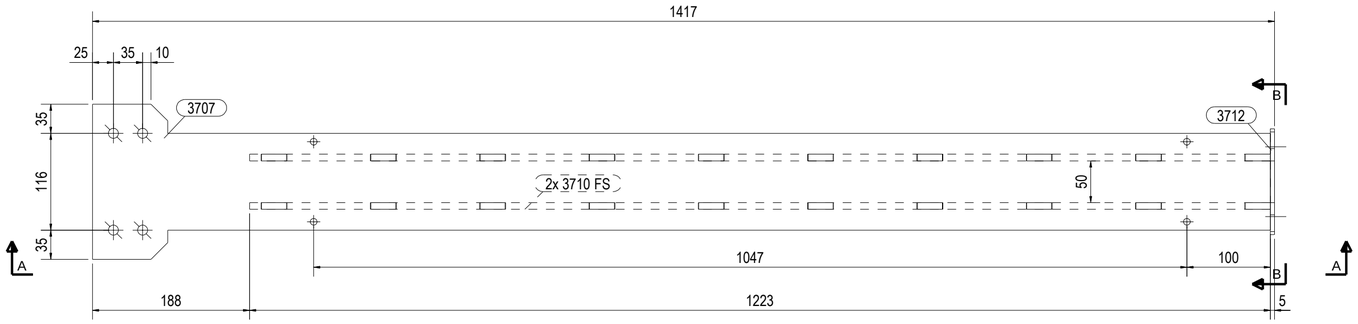

SEZIONE A - A

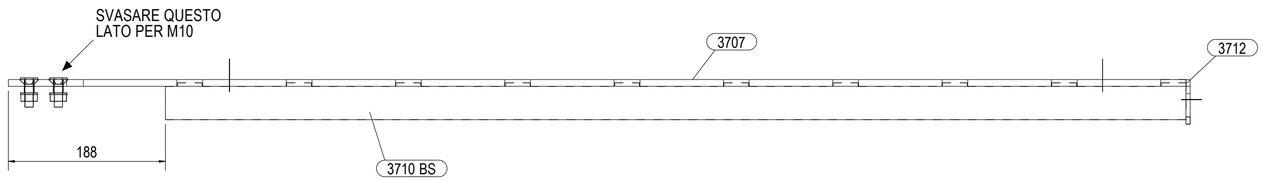

SEZIONE B - B

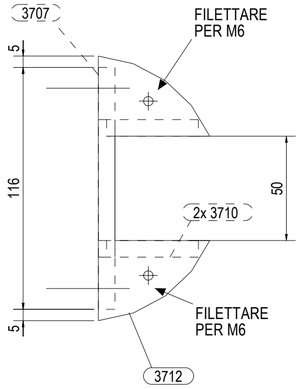

DISTINTA MATERIALI
MATERIAL LIST

N.OF PC.S	DIMENSION	WIDTH	LENGTH.	POS.	SHOP ASSEMBLY	N.POS FOR MARK	WT.IN Kg UNIT.	WT.IN Kg TOT.	SURF. UNIT.	SURF. TOT.	GRADE
N.PZ TOT	SEZIONE	LARGH.	LUNGH.	POS.	MARCHE	N.POS PER MARCA	PESO IN Kg UNIT.	PESO IN Kg TOT.	SUPERF. UNIT.	SUPERF. TOT.	MATERIALE
1					A/375		16	17	0.37	0.62	AISI31
					A/375						
1	PL8*186		1412	3707		1	10.34	10.34	0.37	0.37	AISI316
2	PL8*44		1223	3710		2	3.15	6.30	0.12	0.24	AISI316
1	PL5*53		127	3712		1	0.13	0.13	0.01	0.01	AISI316

DISTINTA BASE BULLONERIA
BOLT LIST

VITE SCREW DENOMIN. DENOMIN.	UNIF. UNIF.	QUAL. GRADE	DADO NUT UNIF. UNIF.	QUAL. GRADE	Q	ROSETTA WASHER UNIF. UNIF.	Q	PEZZI PIECES	PESO WEIGTH	NOTE
M6*25	UNI 5737	8.8	UNI 5588	6S	01	UNI 6592	01	1	0.01	ZINCATO
M6*40	UNI 5737	8.8	UNI 5588	6S	01	UNI 6592	01	4	0.04	ZINCATO

Saldature

Le saldature dovranno avere le seguenti caratteristiche:

A) Salvo diverse indicazioni, le saldature sono tutte del tipo continuo.

B) Tutte le saldature devono essere chiuse.

DETTAGLIO TIPICO SALDATURE
ECCETTO DOVE DIVERSAMEMTE INDICATO

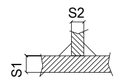

S1 > S2
a=0.7 x S2

V.T. 100 % P.T./M.T. 10 %

UNI EN 22553		
0,7 s	a ≤ 7	WPS N° 01/1
	a ≥ 7	WPS N° 02/1
0,5 s	a ≤ 7	WPS N° 01/1
	a ≥ 7	WPS N° 02/1
	WPS N° 03/1	

Salvo varianti per officine esterne

tolleranze t in mm (salvo diversamente indicato)					
>120 <400	>400 <1000	>1000 <2000	>2000 <4000	>4000 <8000	>8000 <12000
±1	±2	±3	±4	±5	±6

N°	MARCA REV.	DESCRIZIONE REVISIONE	DATA REV.

SAN MARCO INSULA SCARL

EXC2

GR STRUTTURE s.r.l
Via dell' artigianato ,7 Vigodarzere PD
Cell.3471037552 - 3484151881
Mail : info@grstrutture.it

TITOLO DISEGNO	MODULO 37		
DESCRIZIONE PROG.			
MODELLATO DA	Geom. Sarah Campanel	PUBBLICATO IL	10.06.2022
CONTRATTO No.	2204	SCALE	1:5 1:2
DISEGNO N°	2204 A/375	REVISIONE N°.	

A2

Tekla structures