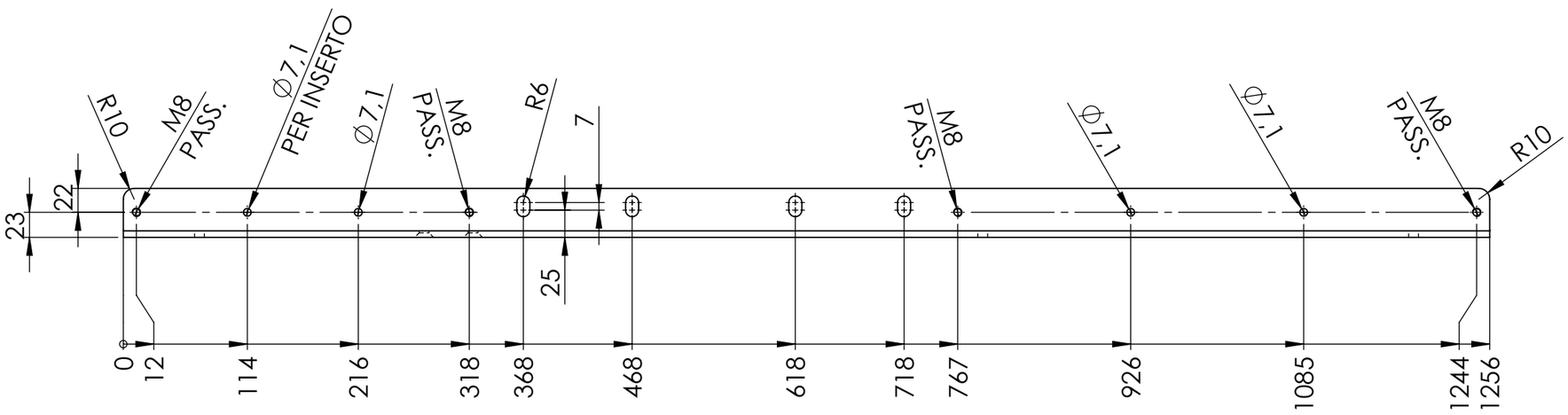

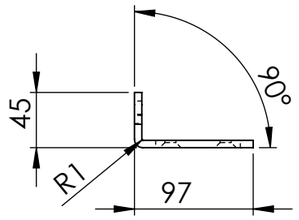

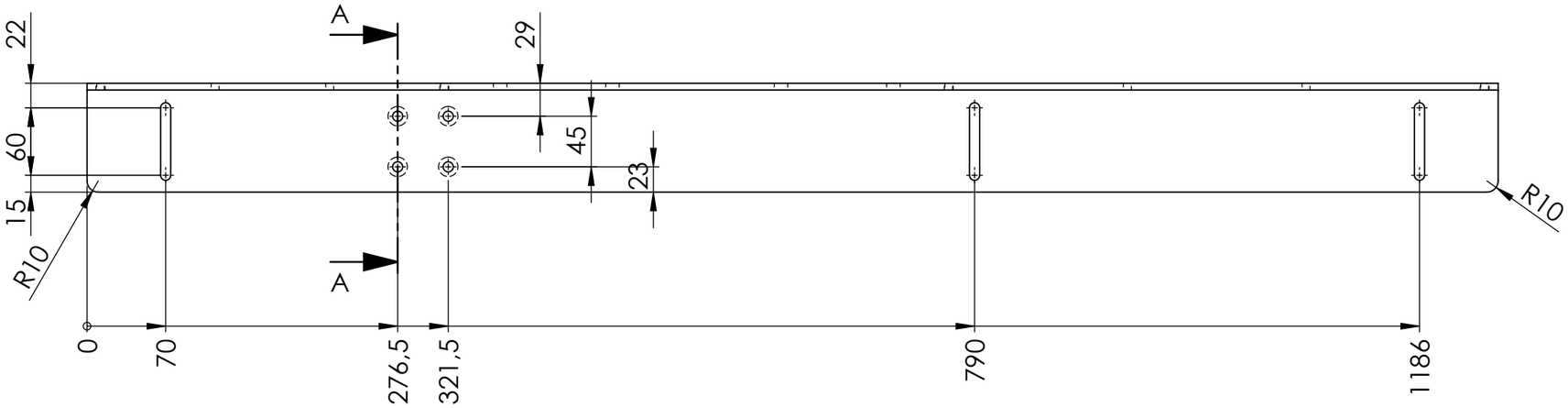

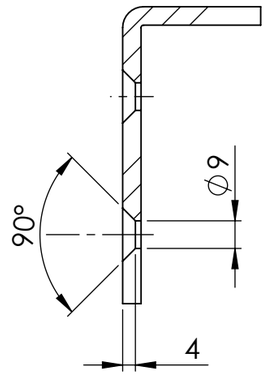

SEZIONE A-A
SCALA 1 : 2

6,3 ( )

Specifiche di fornitura: i particolari devono essere puliti da qualsiasi residuo di lavorazione. Eliminare bave e spigoli da stampaggio o lavorazione, sformi generali 2°, raggi non quotati: R=1, smussi non quotati0.5x45°. Per ogni ulteriore specifica contattare l'ufficio tecnico.

Supply specifications: parts must be cleaned from any residual processing. Remove all punching burs after machining or press-forming process, draft angle 2°, fillets not quoted: R=1, chamfers not quoted: 0.5x45°. For other specifications please contact the technical Department.

Tolleranze geometriche
General geometrical tolerances

0.3	0.3	0.2	
0.2/100	0.2/100	0.2/100	

Tolleranze generali per angoli
General tolerance for angular

Angolo/Angular	
±0°5'	

Tolleranze generali/General tolerance: UNI EN 22768/1-Media/Medium

Lunghezza e diametro / Lenght and diameter	0.00 6.00	6.00 30.00	30.00 120	120 315	315 1000	1000 2000	2000 4000	> 4000
Tolleranza/Tolerance	±0.1	±0.2	±0.3	±0.5	±0.8	±1.2	±2.0	±3.0

Revisione Revision	N°Scheda N°Card	Descrizione modifica Modification detail	Modificato da Modified by	Approvato da Approved by	Data approvazione Approvation date
0		Emissione disegno Drawing release			27/06/2023

electrozeta
IMPIANTI ELETTRICI E AUTOMAZIONI

Codice/Code
16120-0562-0

Descrizione/Description
Angolare inf. reg. piastr.gr.taglio

Materiale/Material: 1.0037 (S235JR)
Data creazione/Creation date: 10/07/2023
Descrizione del grezzo/Blank description: /
Spessore/Thickness: / /
Disegnato da/Drawn by: Crovatto V.
Trattamento/Treatment: /
Sostituisce/Replace:
Finitura superficiale/Surface finishing: Zincato
Foglio/Sheet: 1/1

Metric | A3 | Scala/Scale 1:10 | Peso/Weight 7724.8 Kg | Perimetro/Perimeter