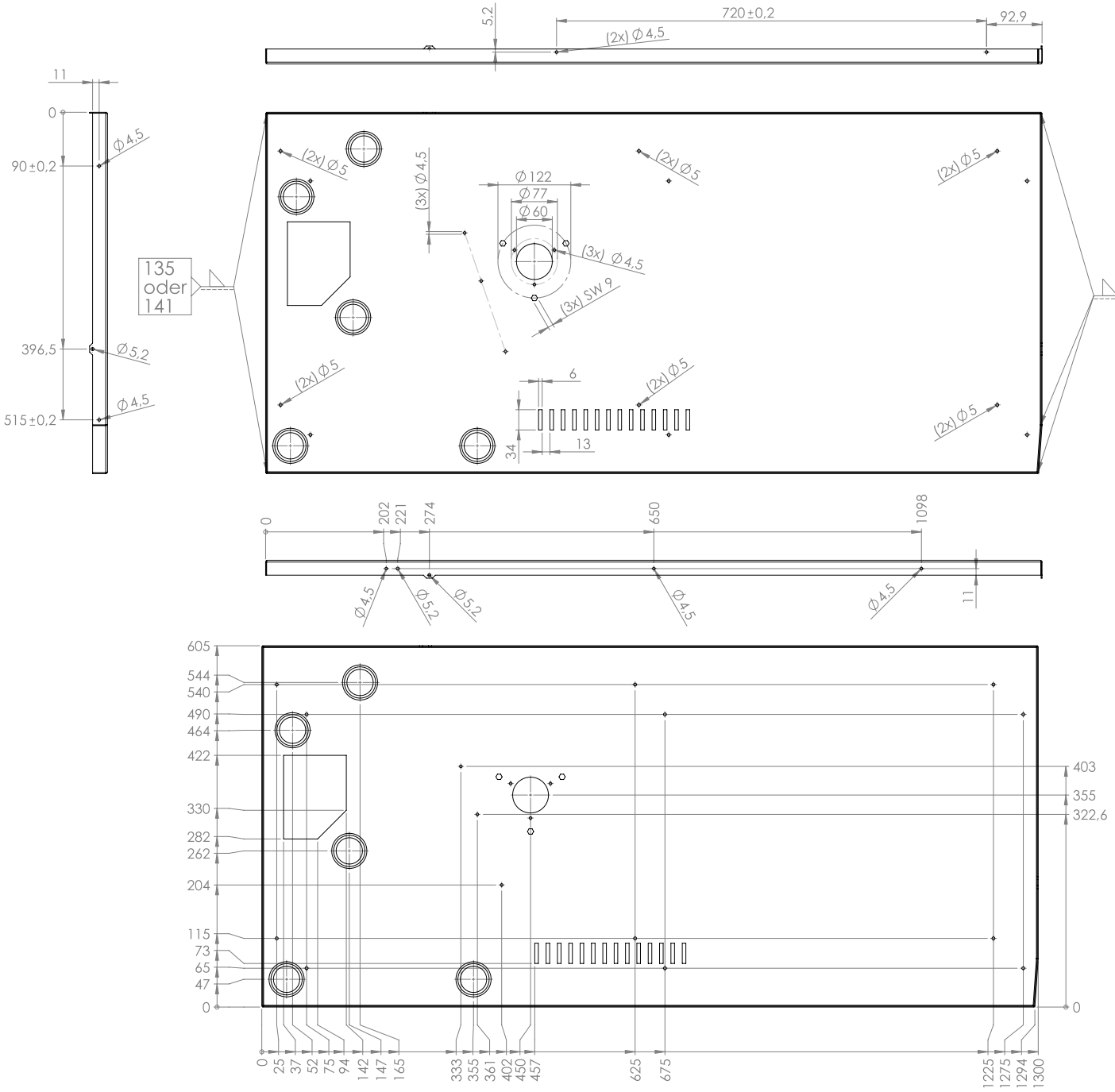

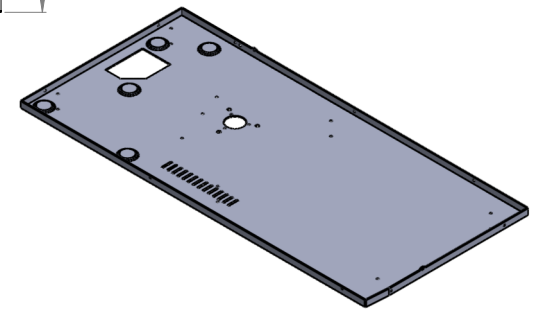

Biegeradien innen = 1,0mm

Durchmessertoleranz für Bohrungen +/- 0,1mm

alle unbemaßten Fasen = 5 x 45°

Produktion und Lieferung nach Dokumentennummer 850006 (technische Lieferbedingungen)

Schichtdicken der Beschichtungen nach Datenblatt des Beschichtungsstoffherstellers

Zur vollständigen geometrische Beschreibung CAD-Datei verwenden

Pulverbeschichtung nach DIN 55634

Grundbeschichtung : KTL-Lackierung (schwarz) Schichtdicke 25µm +-5µm
alternativ ist eine Grundierung mit geeignetem Primer zulässig
Deckbeschichtung : Pulverbeschichtung für Außenanwendung
Korrosivitätskategorie : C4-H nach DIN 55634 oder besser
Grundbeschichtung : komplettes Bauteil
Deckbeschichtung : komplettes Bauteil

Eine Eignung der Oberflächenbeschichtung für die genannte Korrosivitätskategorie ist durch den Lieferanten nachzuweisen.

Farbe: signalschwarz (seidenmatt)
Farbcode: RAL 9004

Blattformat: A2 quer

Schutzvermerk ISO 16016 beachten

-	PEP 002/2023	11.08.23	BaSc
Zust.	Änderungstext	Datum	Von

Allgemeintoleranz DIN ISO 2768 -cL	Oberflächen	Maßstab 1:10	Det. Maßstab 1:5
		Werkstoff Bl. 1,5 mm Werkstoff-Nr. 2.1 (1.0226)	Gewicht 10,049 kg

	Datum	Name
Erstellt	23.02.23	Schütz
Gepr.	11.08.23	Schütz
Norm.		

Benennung: Grundplatte

ArtikelNr.: 622367

Blatt 1 von 1

Ers. f. | Ers. d.