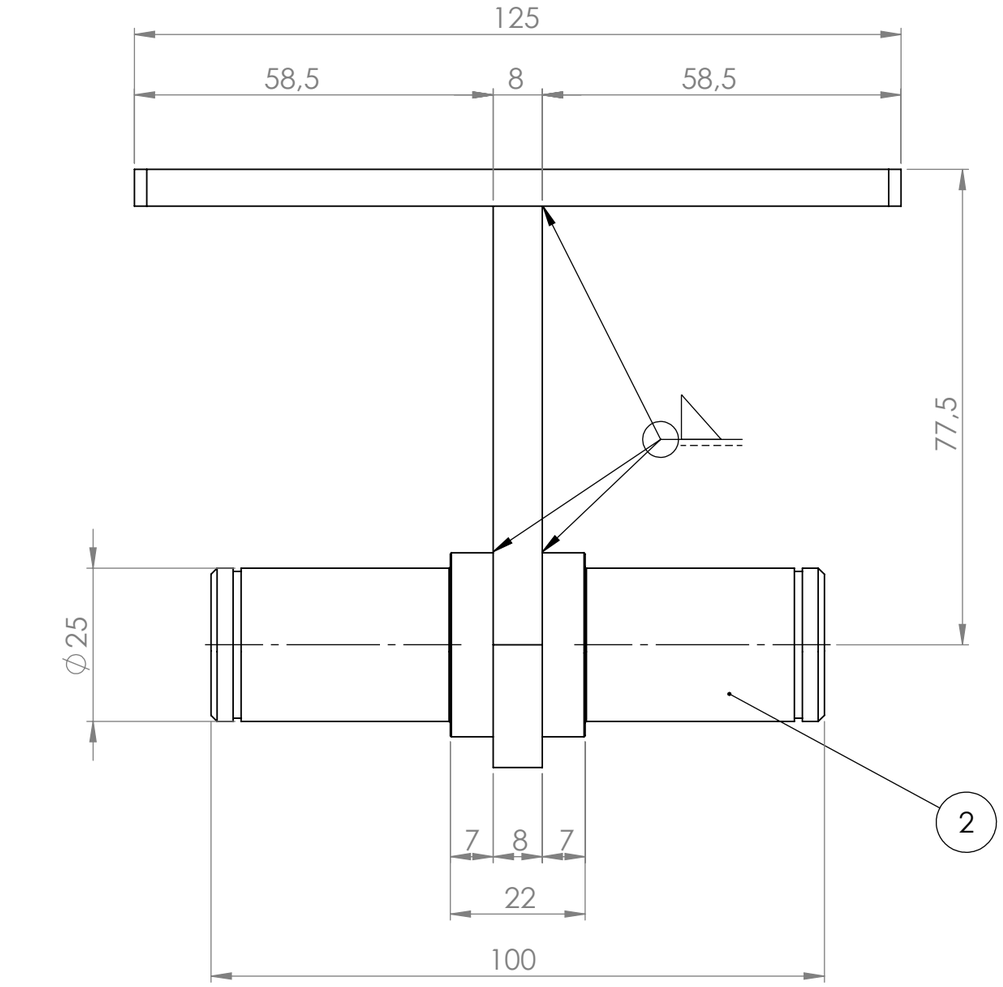

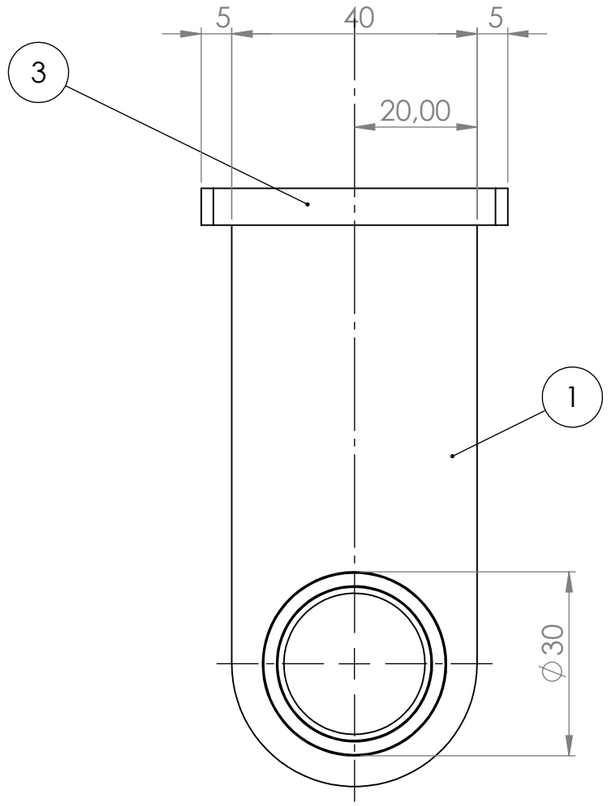

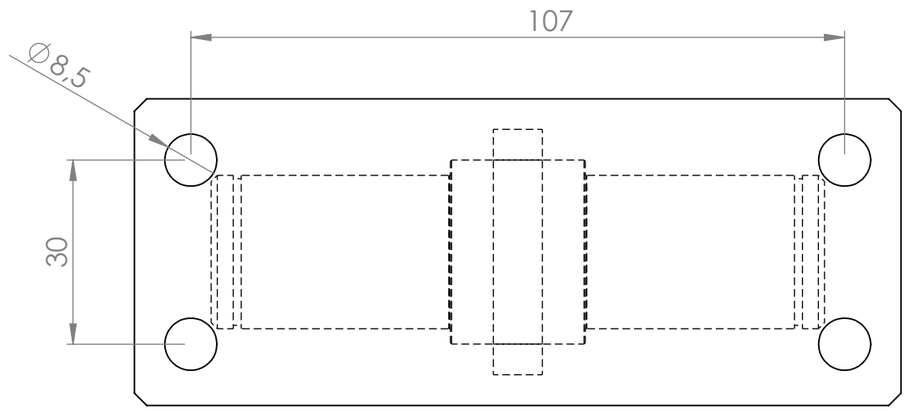

Num. articolo	Num. parte	Titolo	Quantità
1	16120-0580-0	Lam. Vert. Supp rullo	1
2	16020-0020-0	Albero supp. Rullo int. Press.	1
3	16120-0579-0	Lam. Appoggio supp. Rullo	1

Revisione Revision	N°Scheda N°Card	Descrizione modifica Modification detail	Modificato da Modified by	Approvato da Approved by	Data approvazione Approvation date
0	/	Emissione disegno Drawing release			06/07/2023

electrozeta IMPIANTI ELETTRICI E AUTOMAZIONI

Codice/Code: **15220-0008-0**

Descrizione/Description: **Assieme gr. supp. Rullo nastro press.**

Metric | A3 | Scala/Scale 1:2 | Peso/Weight 873.54 **Kg** | Perimetro/Perimeter

Materiale/Material: /

Descrizione del grezzo/Blank description: /

Spessore/Thickness:

Trattamento/Treatment: /

Finitura superficiale/Surface finishing: Zincato

Data creazione/Creation date: 29/08/2023

Disegnato da/Drawn by: Crovatto V.

Sostituisce/Replace: /

Foglio/Sheet: 1/1

Specifiche di fornitura: i particolari devono essere puliti da qualsiasi residuo di lavorazione. Eliminare bave e spigoli da stampaggio o lavorazione, sformi generali 2°, raggi non quotati: R=1, smussi non quotati0.5x45°. Per ogni ulteriore specifica contattare l'ufficio tecnico.

Supply specifications: parts must be cleaned from any residual processing. Remove all punching burs after machining or press-forming proccess, draft angle 2°, fillets not quoted: R=1, chamfers not quoted: 0.5x45°. For other specifications please contact the hechnical Department.

Tolleranze geometriche / General geometrical tolerances: 0.3 | 0.3 | 0.2 | 0.2/100 | 0.2/100 | 0.2/100

Tolleranze generali per angoli / General tolerance for angular: Angolo/Angular ±0°5'

Tolleranze generali/General tolerance: UNI EN 22768/1-Media/Medium

Lunghezza e diametro / Lenght and diameter	0.00 6.00	6.00 30.00	30.00 120	120 315	315 1000	1000 2000	2000 4000	> 4000
Tolleranza/Tolerance	±0.1	±0.2	±0.3	±0.5	±0.8	±1.2	±2.0	±3.0