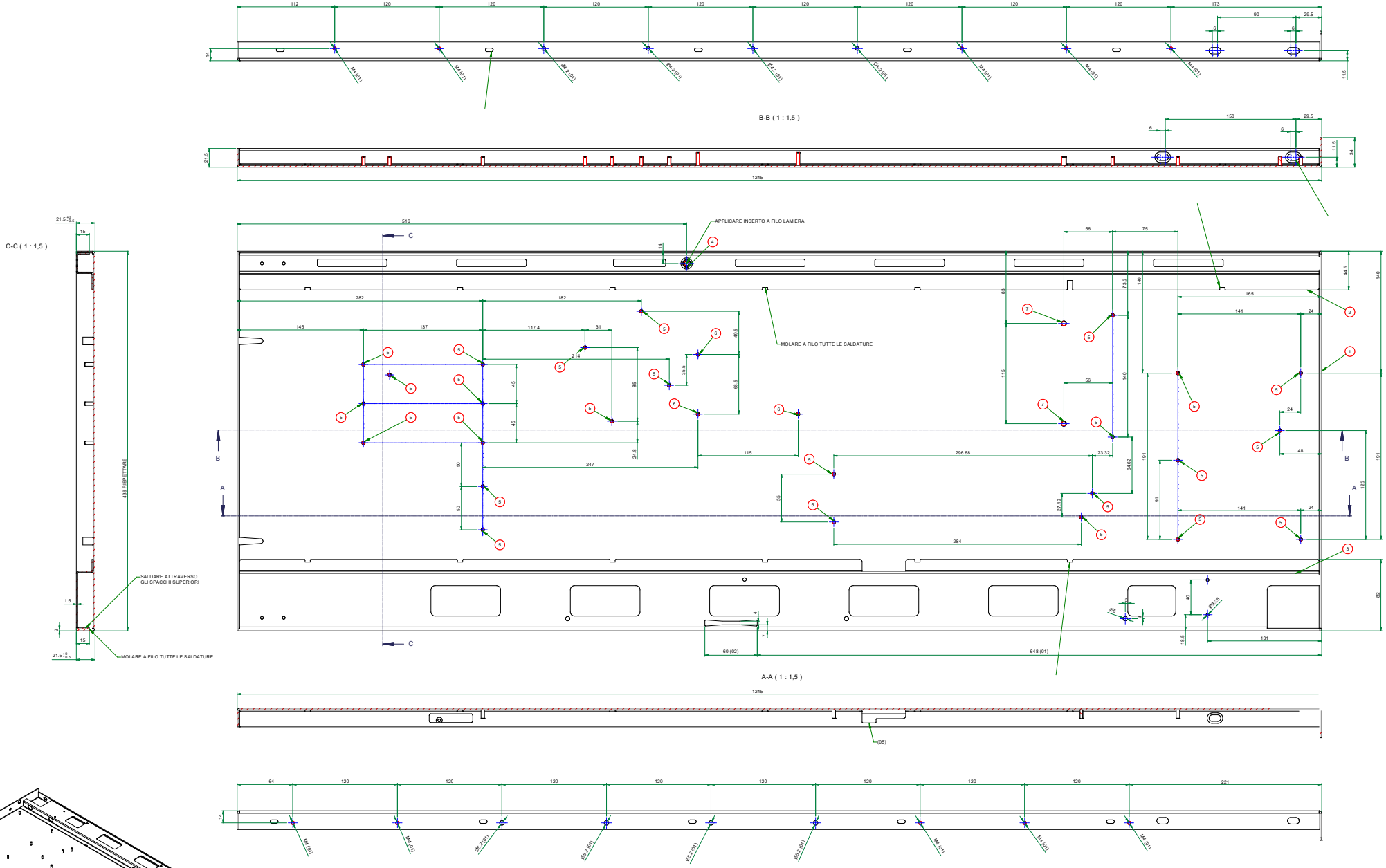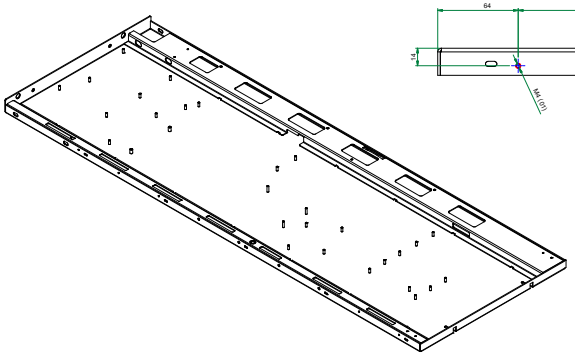
B-B (1 : 1,5)
C-C (1 : 1,5)
A-A (1 : 1,5)
APPLICARE INSERTO A FILO LAMIERA
MOLARE A FILO TUTTE LE SALDATURE
SALDARE ATTRAVERSO GLI SPACCHI SUPERIORI
430 RISPETTARE
1245
516
648 (01)
60 (02)
(05)