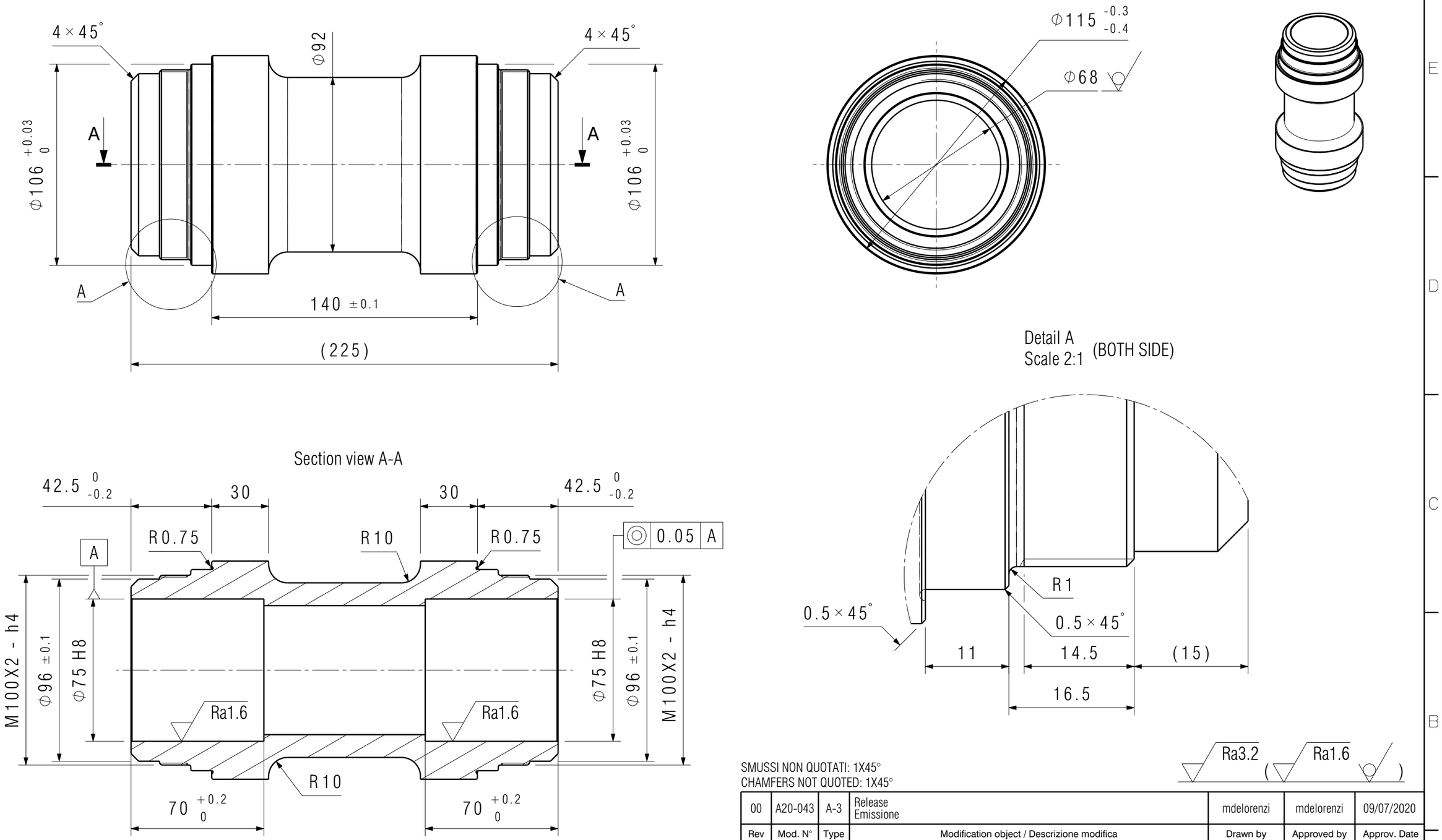

SUPPLY SPECIFICATIONS / *SPECIFICHE DI FORNITURA*
Remove all punching burrs after machining or press-forming process, draft angle 2°, fillets not quoted R=2, chamfers not quoted: 0,5x45°. For other specifications please contact the Technical Department.
Eliminare bave e spigoli da lavorazione o stampaggio, sformi generali 2°, raggi non quotati: R=2, smussi non quotati: 0,5x45°. Per ogni ulteriore specifica, contattare l'Ufficio Tecnico

▱ 0,4	— 0,2/100
◯ 0,4	// 0,2/100
◎ 0,25	⊥ 0,2/100

Angles ± 1°
Angoli ± 1°

General tolerance - *Tolleranza generale*: UNI EN 22768/1 - M

Length and Diam. *Lungh. e Diametri*	0.00 6.00	6.00 30.0	30.0 120	120 315	315 1000	1000 2000	2000 4000	> 4000
Tolerance *Tolleranza*	±0,1	±0,2	±0,3	±0,5	±0,8	±1.2	±2.0	±3.0

NOTA: MATERIALE DA UTILIZZARE SOLO PER MACCHINE RECALL.

(PER UTILIZZO IN PRODUZIONE TRASFORAMERE COME DA DISEGNO A51303600).

SMUSSI NON QUOTATI: 1X45°
CHAMFERS NOT QUOTED: 1X45°

Ra3.2 (Ra1.6)

Rev	Mod. N°	Type	Modification object / Descrizione modifica	Drawn by	Approved by	Approv. Date
00	A20-043	A-3	Release Emissione	mdelorenzi	mdelorenzi	09/07/2020

MASCHIO GASPARDO

Maschio Aratri S.r.l.
Via O.Bravin, 151/B - 30023 Concordia Sagittaria (Venezia) - Italy
Email: info@maschio.com www.maschionet.com

THIS DRAWING IS PROPERTY OF MASCHIO GROUP AND PROTECTED IN ACCORDANCE WITH PREVALING LAW

Treatment: --
Trattamento: --
Surf.Finish: Zinc Coating Deidr. Ref. Cap-Ts-002
Finitura sup: Zincatura Deidr. Rif. CAP-TS-002
Material: 39NiCrMo3 +QT UNI EN ISO 683-2:2018
Blank Decr: --
Descr.Grezzo: --
Blank: TOND. D120 L=228
Wet Area[m2]: 0.145

Creation Date: 29/12/2017
Weight [Kg]: 7,118
Perimeter [mm]: --
Circumferences included

Document No: --
Class: --
Critical Lev: --
Part Nr: A51305560
Replace: --
Description: BUSHING 68X115 L225/M100X2(UNICO L/INCREASED AT D106)
Descrizione: BOCCOLA 68X115 L225/M100X2(UNICO L/MAGGIORATA A D106)
European method
Scale: 1:2

A3