IL PRESENTE DOCUMENTO E' PROPRIETA' DI BCF ITALIA E NON PUO' ESSERE DIVULGATO A TERZI SENZA AUTORIZZAZIONE | OGNI DIRITTO RISERVATO
THIS DOCUMENT IS PROPERTY OF BCF ITALIA AND IT MAY NOT BE DIVULGED TO A THIRD PARTY WITHOUT AUTHORIZATION | ALL RIGHTS RESERVED

CATAFORESI NERO

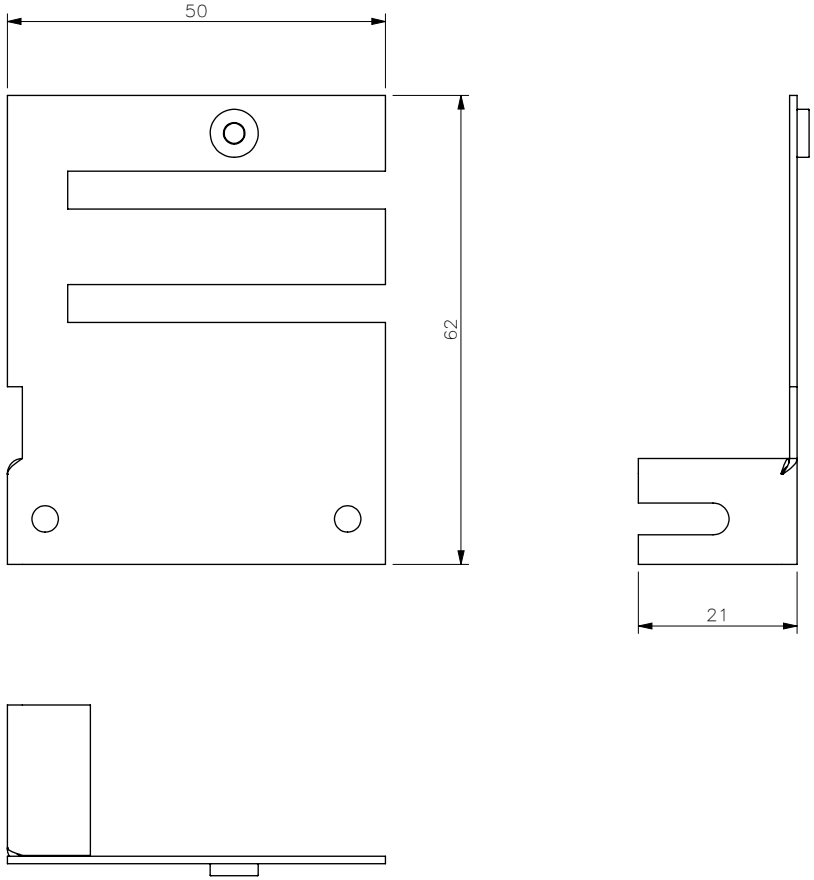

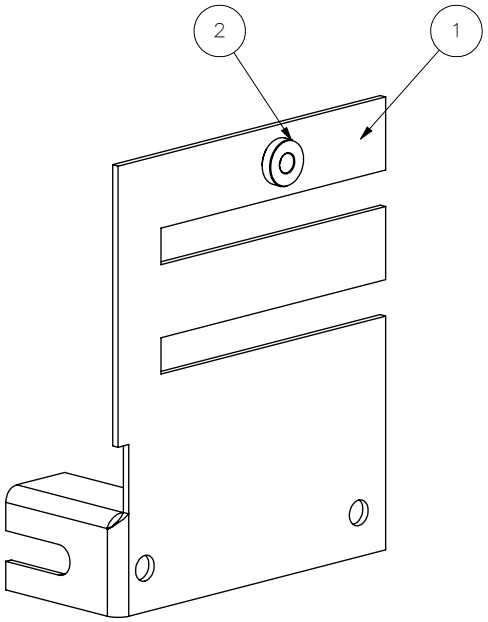

–IMBALLARE IL MATERIALE BENE MODO DA EVITARE EVENTUALI GRAFFI EO DIFETTI DURANTE IL TRASPORTO

–EVENTUALI DIFETTI CHE POSSONO ESSERE COLLEGATI, UNIVOCAMENTE, AD UN IMBALLO NON ADEGUATO NON SONO AMMESSI E COMPORTERANNO IL RESO DEL MATERIALE PER LA RILAVORAZIONE

N°	CODICE E DESCRIZIONE | CODE AND DESCRIPTION	PZ
2	89.I2DAARM03AZ001 – DADO AUTORIB. M3 ZN SP. MIN. 1,0	1
1	CD6017–020–A	1

BCF ITALIA
www.bcf-italia.com

MATERIALE | MATERIAL	SP. | TH. mm	TRATTAMENTO | TREATMENT
Ferro	1	CATAFORESI NERO

EMISSIONE | DRAFT ON	DISEGNATO | DRAWN	IMC	CODICE | CODE
01.03.2023	CHIMINAZZO	D	**AE3*M195.003.10-D-00**

TOLLERANZE GENERALI GENERAL TOLLERANCES	SCALA SCALE	FORMATO SIZE	FOGLIO SCHEET	U.M.	DISEGNO | DRAWING	PARTE | PART
OOL	1:1	A4	**1/1**	mm	**..EXT-CAT-CD6017-020-A**	**CD6017-020-A**