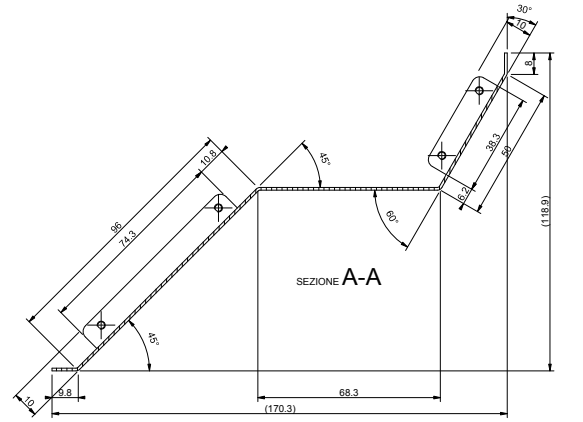

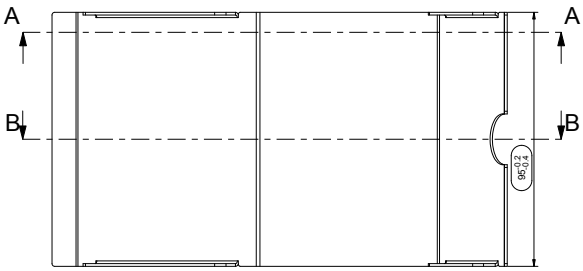

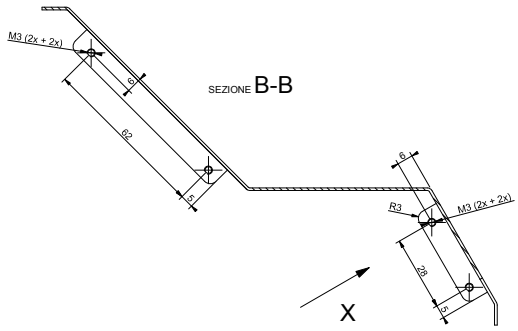

Vista X

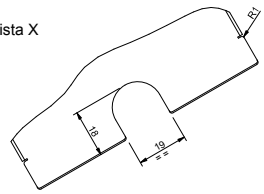

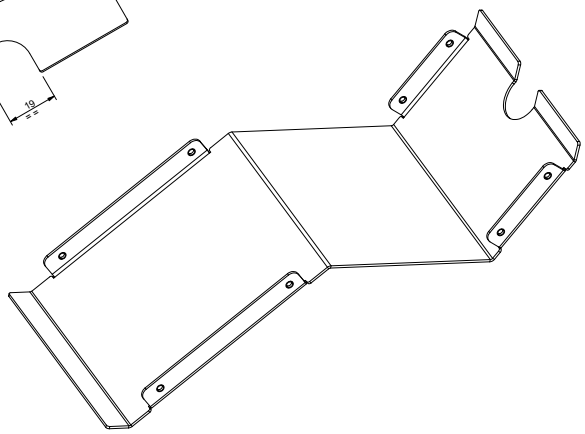

Protect the parts to avoid any scratches during the transport
PROTEGGERE I PEZZI PER EVITARE GRAFFI DURANTE IL TRASPORTO

Carefully remove laser junction points
ELIMINARE ACCURATAMENTE I PUNTI DI INNESCO LASER

All undimensioned bends are 90° ± 0.5°
TUTTE LE PIEGHE NON QUOTATE SONO 90° ± 0.5°

9		10	
7		8	
5		6	
3		4	
1	Inizio produzione *Start of production*	2	

Change description / Descrizione modifica

		DATA	FIRMA
CONT. DIM. TOT.			
CONT. DIM. PAR.			

NOTE:

Traditional Machining	±0.05	±0.10	±0.15	±0.20	±0.30	from / da 0.49 up to / fino a 1.00 mm	±0.05	UNI EN 22768/1 m Angular tolerance Tolleranze angolari
Sheet Metal up to 2 mm (included)	±0.05	±0.10	±0.15	±0.20	±0.30	from / da 1.01 up to / fino a 1.80 mm	±0.08	
Sheet Metal from 2 up to 8 mm	±0.10	±0.20	±0.30	±0.50	±0.80	from / da 2.01 up to / fino a 3.00 mm	±0.11	
Moulding / Rubber Machining	±0.05	±0.10	±0.20	±0.60		from / da 3.01 up to / fino a 5.00 mm	±0.15	UNI EN 22768/2 H Geometrical tolerance Tolleranze geometriche
Tecnology / Tecnologia	from 0 mm up to 6 mm	from 6 mm up to 30 mm	from 30 mm up to 120 mm	from 120 mm up to 400 mm	from 400 mm up to 1.000 mm	Sheet metal's thickness / Spessore lamiera		

General Tolerance / Tolleranze Generali (mm)

...ology / Tecnologia ETAL UP TO 2 mm	Lifecycle state / Ciclo di vita Rilasciato	PRS 47	Scale / Scala 1:1
...cal treatment / Trattamento termico	RoHS II - 2011/65/UE REQUESTED	Ver. 5	Firma / Signature
...treatment / Trattamento superficiale oresis industrial painting	Color / Colore Black - Nero	Modified by / Modificato da Daniele Zironi	Modify date / Data modifica 26-May-2015
Material / Materiale 35JR_UNI_EN_10025	Weight / Peso Kg 0.18	Designer / Disegnatore Daniele Zironi	Spare part / Ricambio FALSO
Denomination / Denominazione *CARTER* CARTER		Drawing Code / Codice Disegno 2300STR542	Revision 1

Sheet / Foglio 1 of 1 — Drawing size / Formato disegno A2

CONFIDENTIAL

Su questo disegno esercita la CIMA S.p.A. gelosi i diritti di proprietà intellettuale di CIMA S.p.A. Pertanto ne è vietata la riproduzione e la comunicazione a terzi, a senso di legge e salvo autorizzazione concordata e scritta di CIMA S.p.A.
CIMA S.p.A. are entitled of the intellectual property right to this drawing made by CIMA S.p.A. All rights reserved and disclosure to Third Parties forbidden, under the laws and unless authorization agreed upon in writing by CIMA S.p.A.