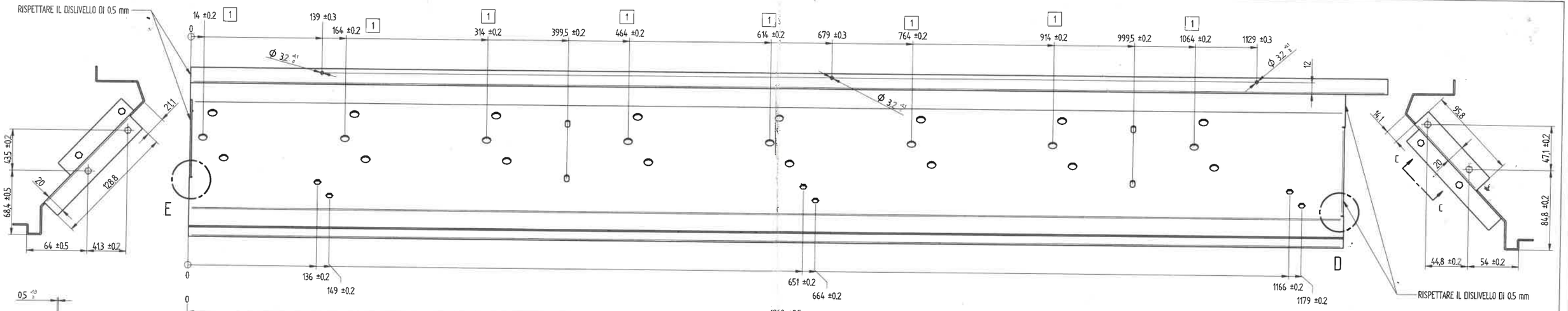

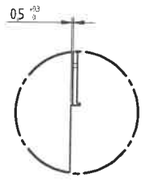

DETTAGLIO E

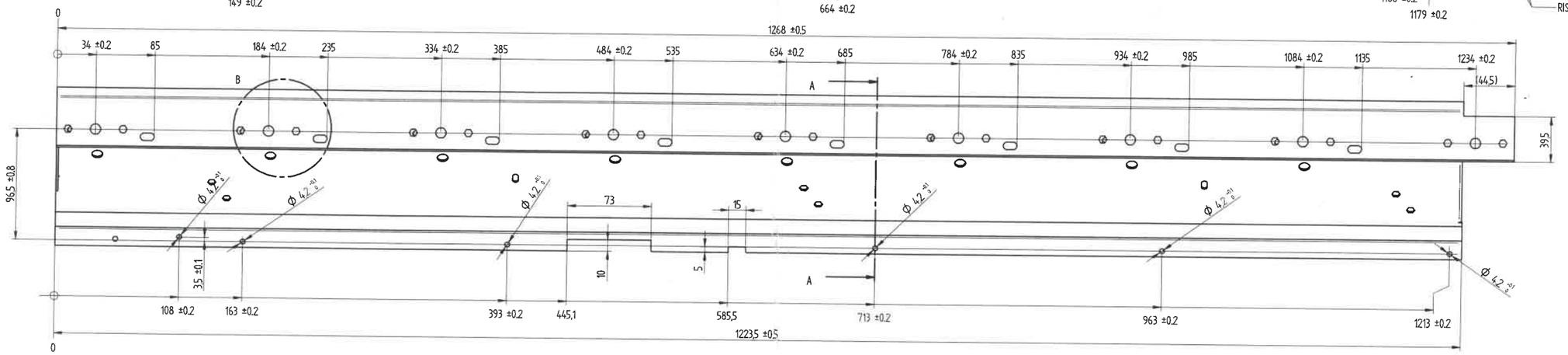

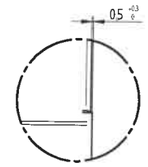

DETTAGLIO D

DETTAGLIO B

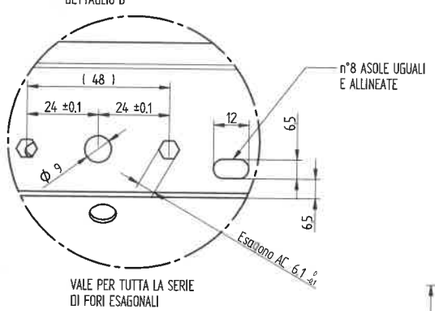

VALE PER TUTTA LA SERIE DI FORI ESAGONALI

05/03/21
ESAGONI ALLARGATI A 6.2
FORI D.9 ALLARGATI A d.9.1

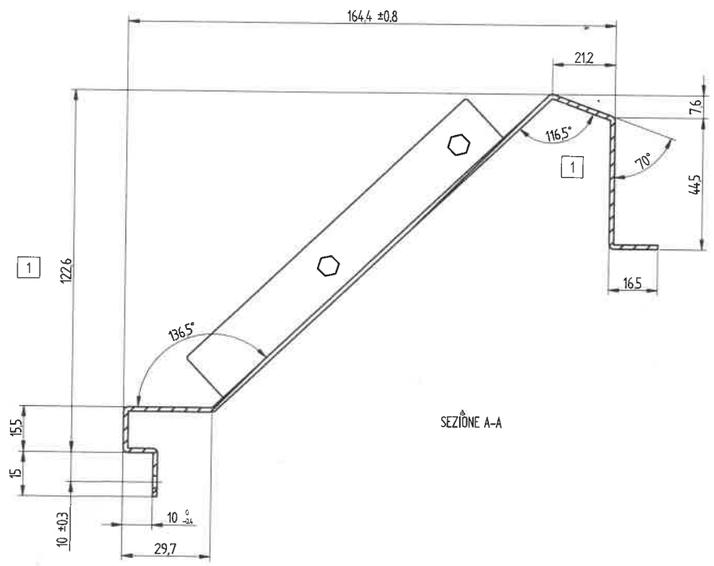

SEZIONE A-A

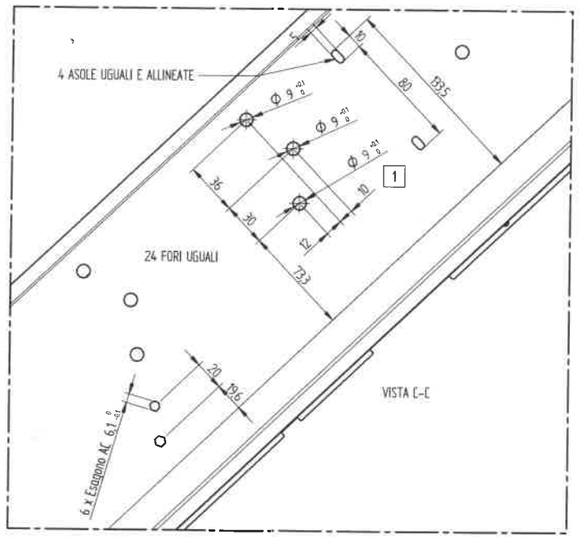

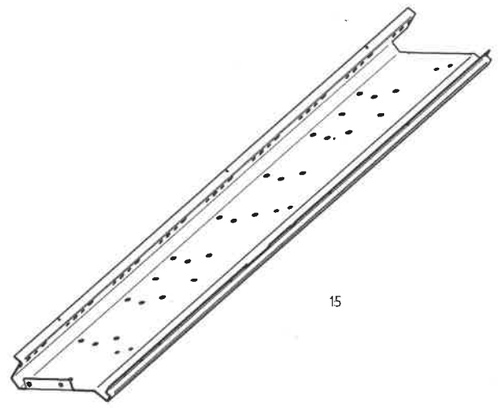

SBAVARE ACCURATAMENTE
ELIMINARE TUTTI GLI SPIGOLI VIVI
SPESSORE = 1,5 mm

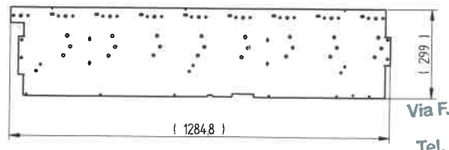

SVILUPPO TEORICO ATTENERSI AL PIEGATO

TESOLIN S.p.A.
Officina Meccanica
Via F.lli Zambon, 13 - Z.A. PRATURLONE
33080 FIUME VENETO (PN)
Tel. 0434/959031 - Fax 0434/560503
Part. IVA 00422820936

STATO: RELEASED

NOTE DI MODIFICA: MODIFICATO PROFILO E FORATURE

Quote senza tolleranza	Da 0,5 fino 3	Oltre 3 fino 6	Oltre 6 fino 30	Oltre 30 fino 120	Oltre 120 fino 400	Oltre 400 fino 1000	Oltre 1000 fino 2000	Oltre 2000 fino 4000
±1	±0,2	±0,3	±0,3	±0,3	±0,5	±0,8	±1,2	±2

QUOTE SENZA INDICAZIONE DI TOLLERANZA: UNI EN ISO 2768-1 Tabella

DESCRIZIONE: MONTANTE SINISTRO PORTA EASY 6000

MATERIALE: Lam. zincata stellatura ridotta

CODICE: 627137

SCALA: 1:2

FORMATO: A1

Conforme alla direttiva 2002/95/CE (RoHS) e successive modifiche

Conforme al Regolamento REACH (CE) n.1907/2006 e successive modifiche

REVISIONE: 01