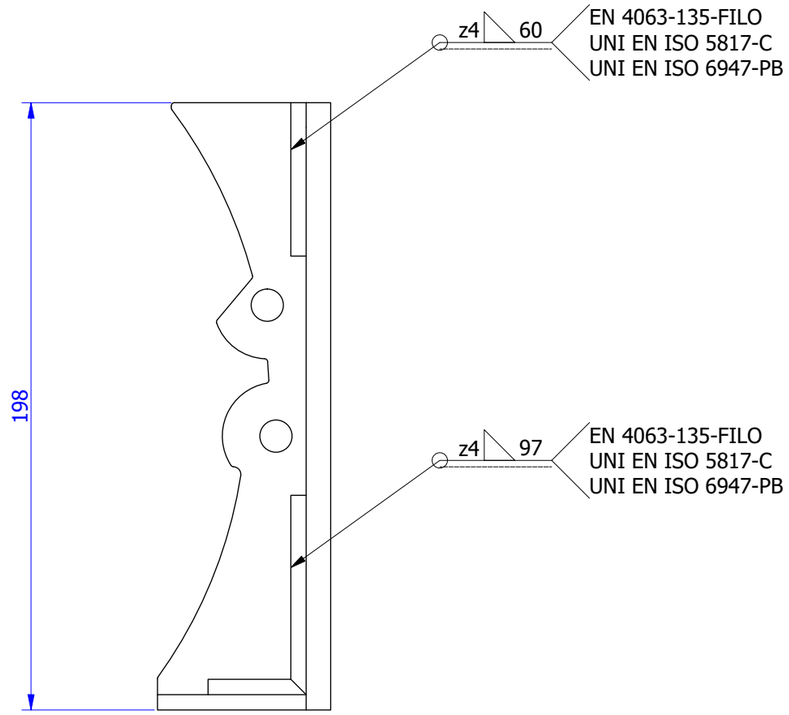

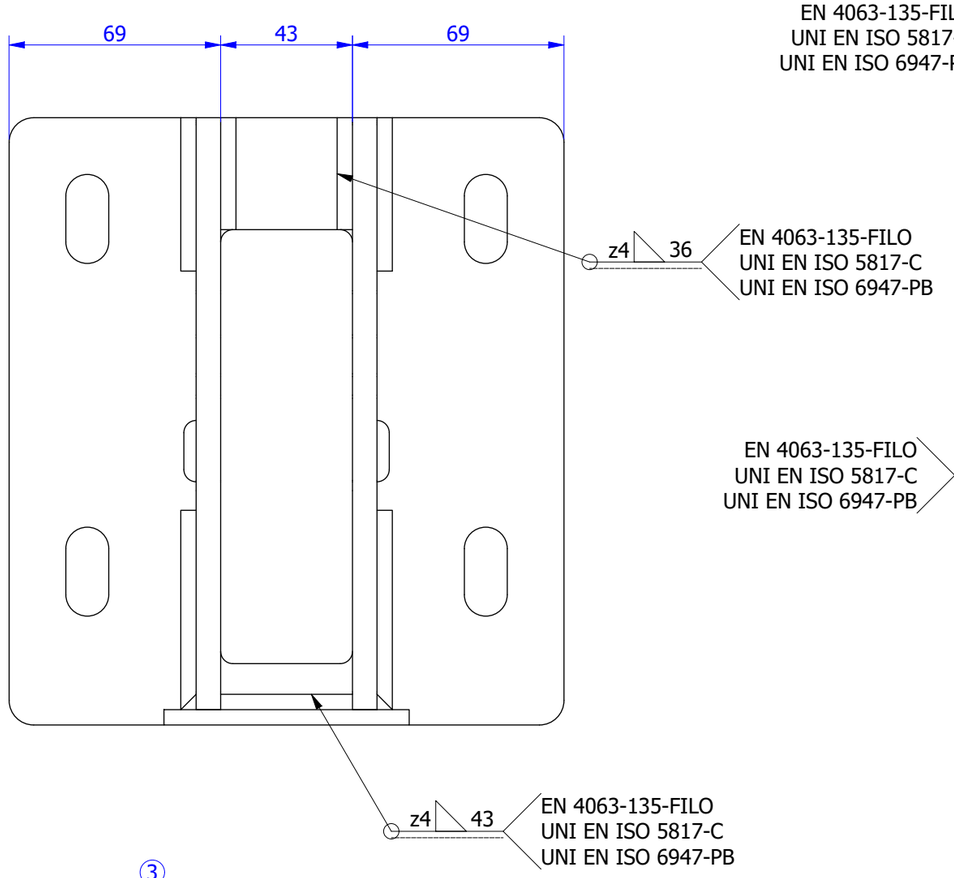

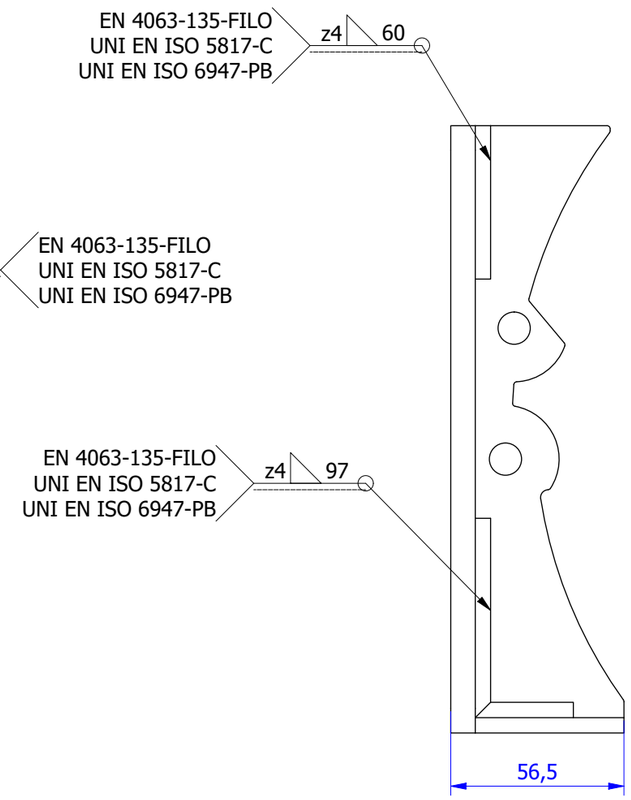

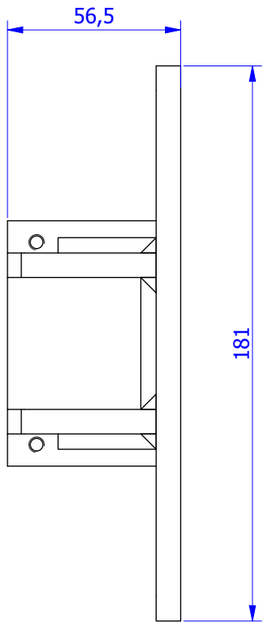

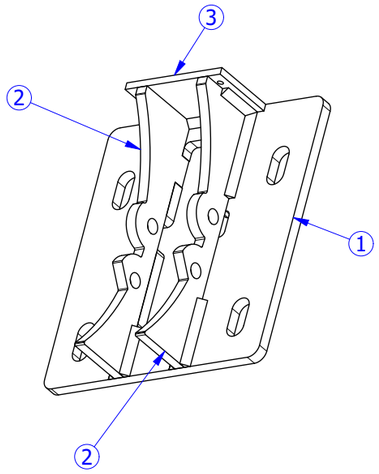

ELEMENTO	NUMERO PARTE	TITOLO	OGGETTO	QTÀ	MATERIALE	REV
1	T0002.323	SUPPORTO PARETE TORCENTE LAMIERATO	BASE	1	Acciaio FE510D - S355J2	A
2	T0002.324	SUPPORTO PARETE TORCENTE LAMIERATO	NERVA	2	Acciaio FE510D - S355J2	A
3	T0002.235	SUPPORTO PARETE TORCENTE LAMIERATO	BASETTA SUPERIORE	1	Acciaio FE510D - S355J2	A

Rev.	Responsabile	Descrizione Modifica	Data
0	RMA	Prima Emissione	09/01/2024

Tolleranze generali secondo:
UNI EN 22768-m

Gibus®
THE SUN FACTORY · ITALY

Denominazione: **T0002-ZEROGRADI 2023**

Finitura superficiale: ZINCATURA

Categoria: INSEPARABILI

SUPPORTO PARETE TORCENTE LAMIERATO SALDATO

Materiale: Acciaio FE510D - S355J2

Peso: 2.599 kg

Revisione pezzo **A**

Descrizione: ...(SUPPORTO PARETE TORCENTE LAMIERATO SALDATO)...

Codice:

Numero disegno: **T0002.W01**

Edizione tavola **0**

IL PRESENTE DISEGNO E' DI ESCLUSIVA PROPRIETA' DI GIBUS.
CHIUNQUE RIPRODUCA ANCHE PARZIALMENTE SENZA NOSTRA AUTORIZZAZIONE VERRA' PERSEGUITO A TERMINI DI LEGGE

Foglio 1 /1 (A3)