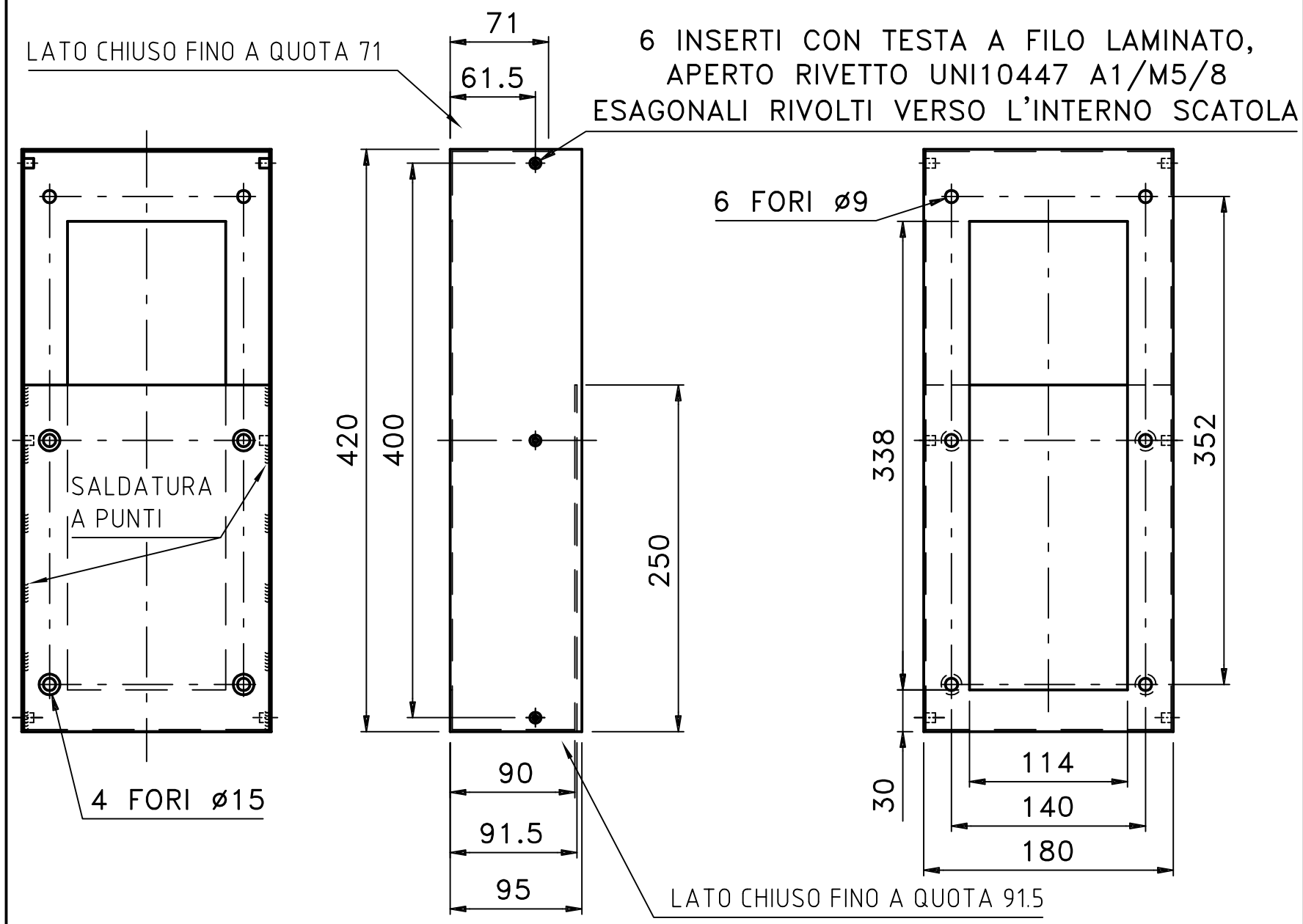

(PARTICOLARE 1) SPESSORE LAMIERA 1.5mm
N.B.: PREVEDERE FONDO
EPOSSIDICO GRIGIO RAL7024 Sp.≥30µm

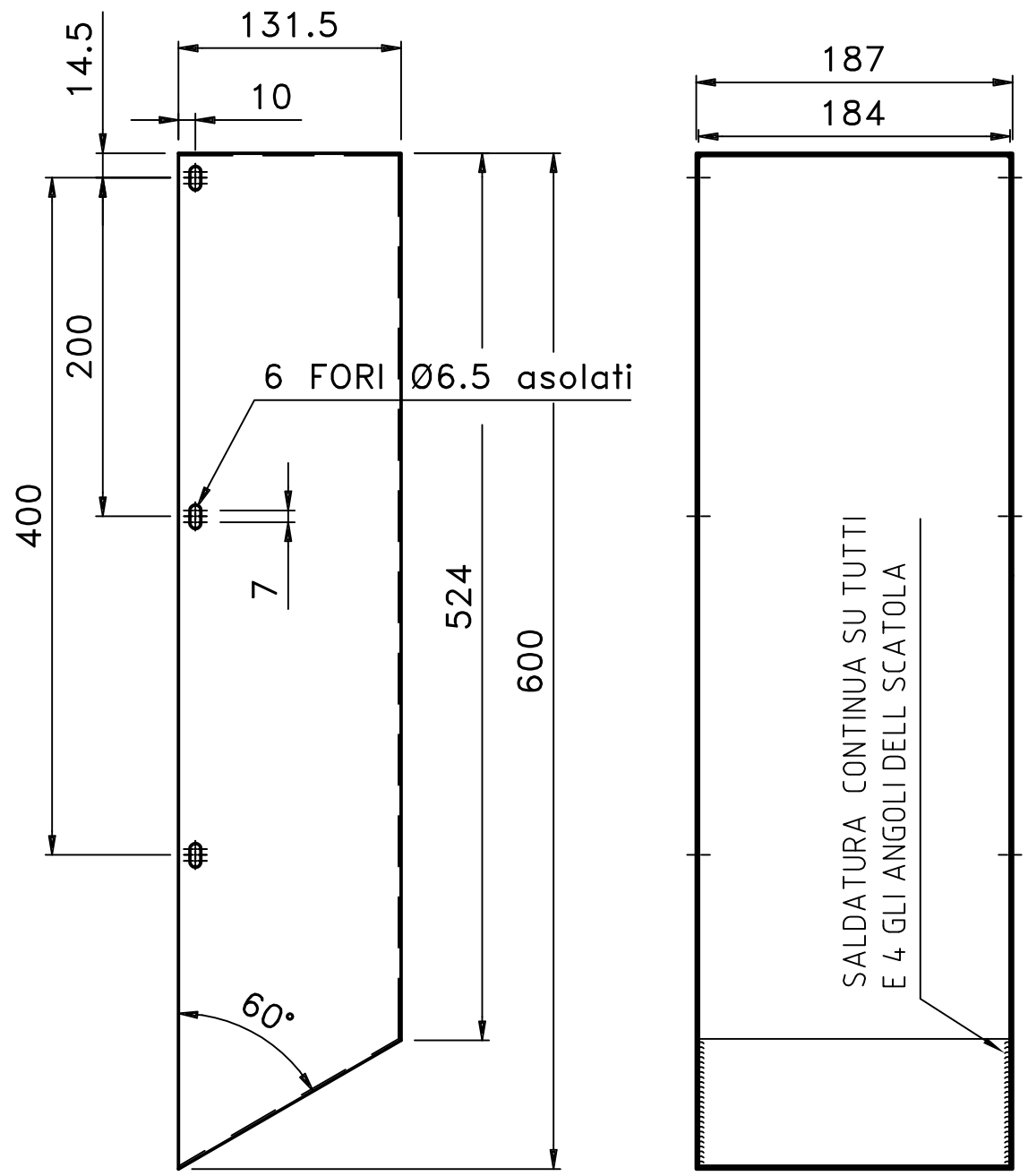

(PARTICOLARE 2) SPESSORE LAMIERA 1.5mm
N.B.: PREVEDERE FONDO
EPOSSIDICO GRIGIO RAL7024 Sp.≥30µm

SALDATURA CONTINUA SU TUTTI E 4 GLI ANGOLI DELL SCATOLA

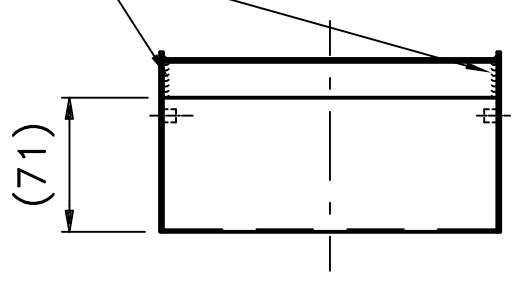

DOCUMENTO CONFORME ALL'ORIGINALE APPROVATO IN DATA 20.06.11

Rev.	Data	Redatto	Controllato	Approvato	Descrizione
C	20.06.11				INSERITO CODICE RAL PER IL FONDO EPOSSIDICO
B	03.02.10				AGGIUNTO LE LINEE TRATTEGGIATE MANCANTI COME DA RICHIESTA
A	05.06.07				MODIFICATO QUOTE DA 13 A 14.5 E DA 4 A 7

Sostituisce il

Sostituito da

Quote senza indic. di tolleranza
UNI EN 22768-1 grado m
UNI EN 22768-2 grado K

Peso grezzo

Peso lav.

Materiale: Fe

Scala: 1:4

magnetic

Descrizione
SPORTELLO SILENZIATORE SU USCITA ARIA SUPERIORE X MA225 (RIF. GRU)

STABILIMENTO DI MONTEBELLO (VI)

cart2
A TERMINI DI LEGGE E' RIGOROSAMENTE VIETATO RIPRODURRE O COMUNICARE A TERZI IL CONTENUTO DEL PRESENTE DISEGNO

	Data	Firma
Redatto	02.02.07	
Controllato	02.02.07	
Approvato	02.02.07	

Formato: A3

Cod. disegno: 052288

Revisione: C

FILE: ASINCRON\MA225\52288.dwg

State: APPROVED - Date: 18-04-2017