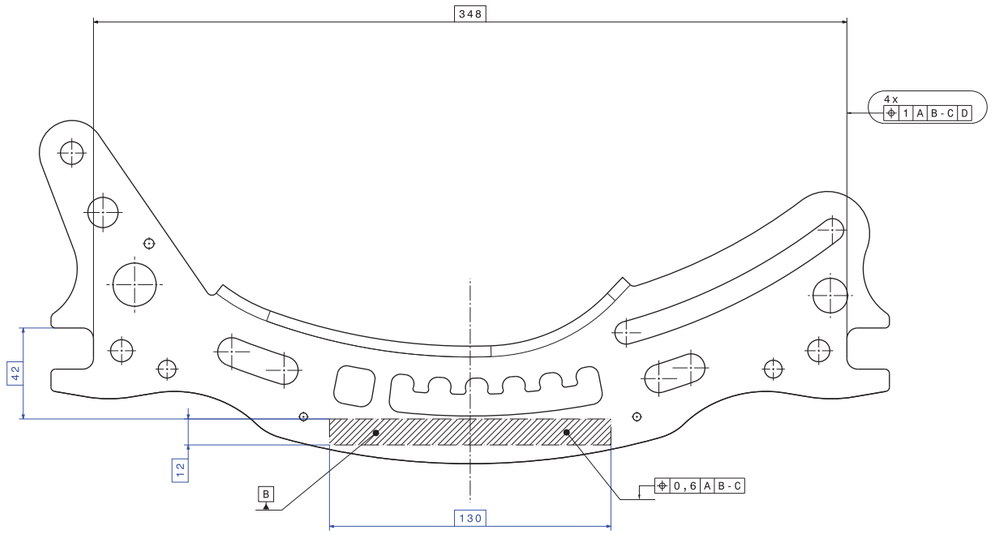

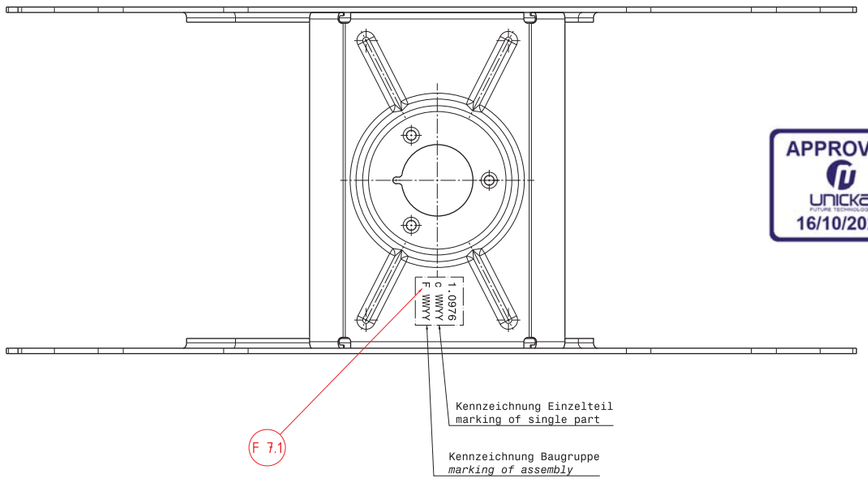

APPROVED
UNICKA
16/10/2020

mit Prüflehre/
with gauge

4 A B-C
2 A

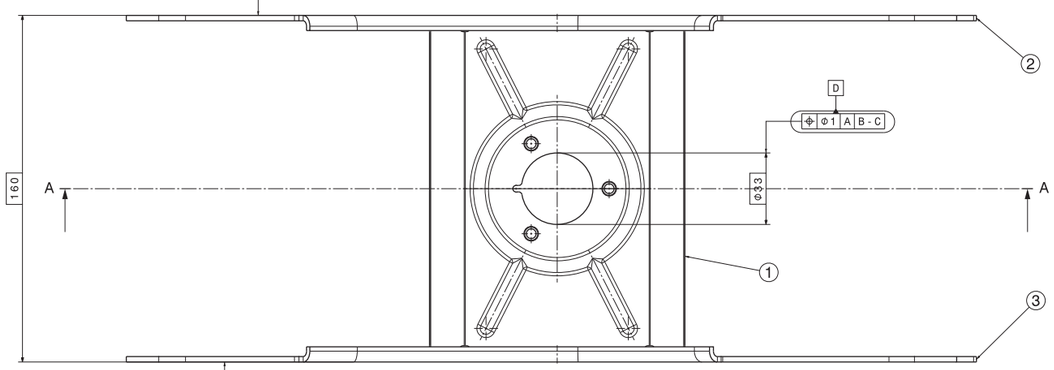

2 A
4 A B-C

mit Prüflehre/
with gauge

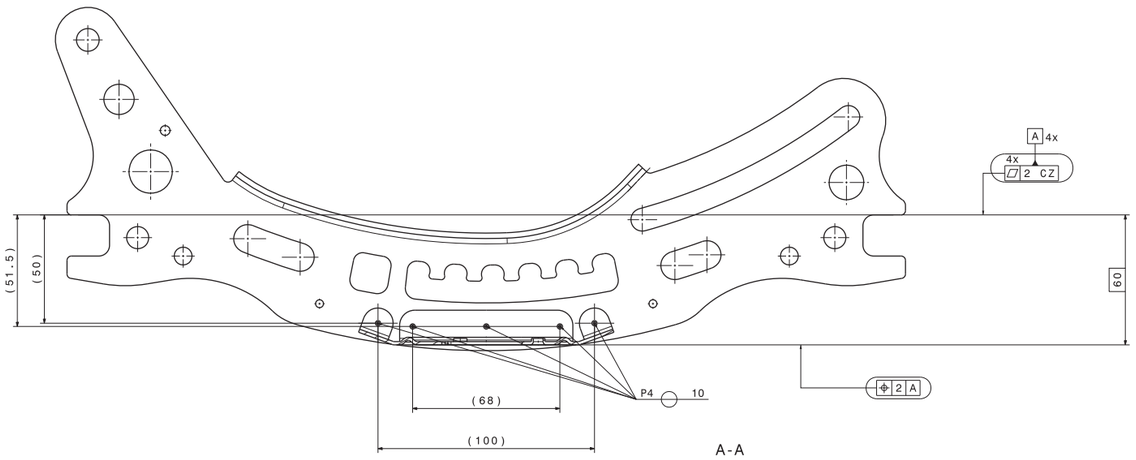

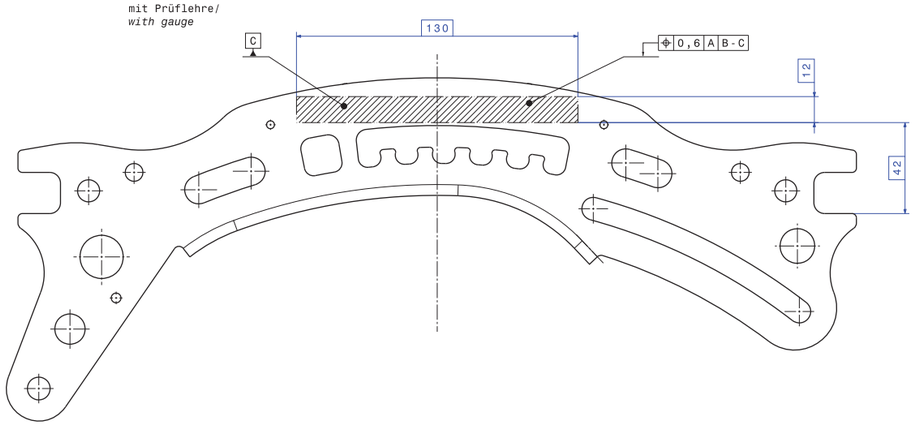

<cc> Festigkeit Schweißverbingung / Prozessüberwachung
strength of welded joints / process control

Korrosionsbeständigkeit; *corrosion resistance*

- Salzsprühnebelprüfung DD Std. EN ISO 9227:2012-09/ASTM B 117:2007, kein Rotrost zulässig,
- Nachweis zusammen mit Angabe der Schichtstärke und Messstelle im Ersteinsterprüfbericht
  - Schichtstärke (µm) min. 20
  - Schichtstärke aus ENPB (bei bestandener Korrosionsprüfung) salt spray test SO h. EN ISO 9227:2012-09/ASTM B 117:2007, *no red rust allowed,*
  - *proof together with documentation of plating / coating thickness and measurement point within ISIR*
  - *plating / coating thickness (µm) min. 20*
    thickness from ISIR (at passed corrosion test)

Oberfläche; *Surface*

- KTL, beschichtet; EPD coated
- Farbton schwarz; colouring black

Normen für verbotene chemische Substanzen; *Standards for Banned Chemical Substances*

- Teile müssen den Europäischen Richtlinien (EG) 1907/2006 bezüglich REACH und der toxikologischen Unbedenklichkeit nach EN 71 bzw. den aktuell vorliegenden Richtlinien entsprechen.
  Parts have to comply with European Directive (EC) 1907/2006 according REACH and toxicologically harmlessness acc. EN 71 resp. currently available directives.
- Alle Informationen zu den verbotenen chemischen Substanzen sind dem BRITAX „General Test Protocol" (Dokumentation Nr. 15_10_202) zu entnehmen, erläutert zum Zeitpunkt der Angebotserstellung und/ oder Auftragsannahme durch den Auftragnehmer vorliegt und dessen Einhaltung bestätigt werden muss.
  All information according banned chemical substances has to be gathered from BRITAX "General Test Protocol" (Document No. 15_10_202), being available for contractor, and compliance has to be confirmed by contractor at the point of quotation and / or order acceptance.
- Der Nachweis muss bei der 1. Lieferung im Rahmen der Ersteinsteuerung inkl. IMDS-Daten erfolgen.
  Evidence of compliance has to be submitted with ISIR in 1. delivery incl. IMDS data.

Prüf- und besondere Merkmale
Inspection and special characteristic

- siehe/see BRITAX APQP-Characteristic-Guide (Document No.15_04_118)

Anforderungen der Britax Produktspezifikation BR-CS-A-.. müssen für die Freigabe erfüllt sein.
Requirements of Britax Product Specification BR-CS-A-.. have to be fulfilled for approval.

Entflammbarkeit nach FMVSS 302 (US) und EN 71-2
Flammability according to FMVSS 302 (US) and EN 71-2

▽ Dokumentationspflichtiges Teil: Ja
Documentation required: Yes

Item No.	Partnumber	Partname DE	Partname EN	Stk./qty.	Rev.	Tooling Rev.	Mat.
1	2000026418	Verbindungsblech Drehrahmen	connector plate rotation frame	1	C	c	Stahl
2	2000026313	Drehteil li	rotation device lh	1	E	-	steel
3	2000026417	Drehteil re	rotation device rh	1	E	-	steel

F 7.1

Zeichnungsänderung; Konstruktionsänderung; Änderungsindex

Rev.	Änderung; Abweichungen	Datum; Zeichen durch

Component 2 and 3 new revision, title block updated

Allg. Toleranzen; Tolerances DIN EN ISO 14405:2011

Maßstab; Scale 1:1 | Gewicht; Weight . | Werkst.; Material . | angegeben Gewicht; declared weight .

Erst Erzeugnis; 3rd or first used | Schutzvermerk; Protection notice | Ersetzt durch; Replaced by | Ersetzt für; Replaces | Ersetzt durch; Replaced by | Gez.; Drawing by | Gen.; Drawing by | Gen.; Approved by

28.11.2017 | Haas | M.Boehm | M.Haas | J.Kraetzl

Change Number: .

TeilLieferer 1; Partnumber 1	TeilLieferer 1; Partnumber 1	Design Release	Production Release
2000026418	.	08.10.2020	
.	.		
.	.		
.	.		
.	.		
.	.		
.	.		

britax

Benennung; Drawing name: S.A drawing

Projektname; Project name: E20

Teile; Title: BG Schweissgruppe Drehrahmen E20

Teilenummer; Part number: 2000026426

Zeichn.-Nr.; Drawing no.: S.A welded rotating frame E20 | F | 7.1

Änderungsdatum; Date of change: 06.10.2020

Blatt; Sheet 1 | 1

Blatt 1 mit 3D Geometrie.
Vorgeometrie ist den 3D Datensatz zu entnehmen.
Sheet with 3D geometry.
Initial geometry to be taken out of 3D data.

Die BRITAX RÖMER Kindersicherheit GmbH behält sich alle Eigentumsrechte vor.
Weitergabe sowie Vervielfältigung dieses Dokuments, Verwertung und Mitteilung seines Inhalts sind ohne ausdrückliche Zustimmung der BRITAX RÖMER Kindersicherheit GmbH untersagt soweit nicht durch Gesetz für den Fall der Patent-, Gebrauchsmuster- oder Geschmacksmustereintragung verbindlich.

All proprietary rights reserved by BRITAX RÖMER Kindersicherheit GmbH.
The reproduction, distribution and utilization of this document as well as the communication of its contents to others without express authorization is prohibited. Offenders will be held liable for the payment of damages. All rights reserved in the event of the grant of a patent, utility model or design.