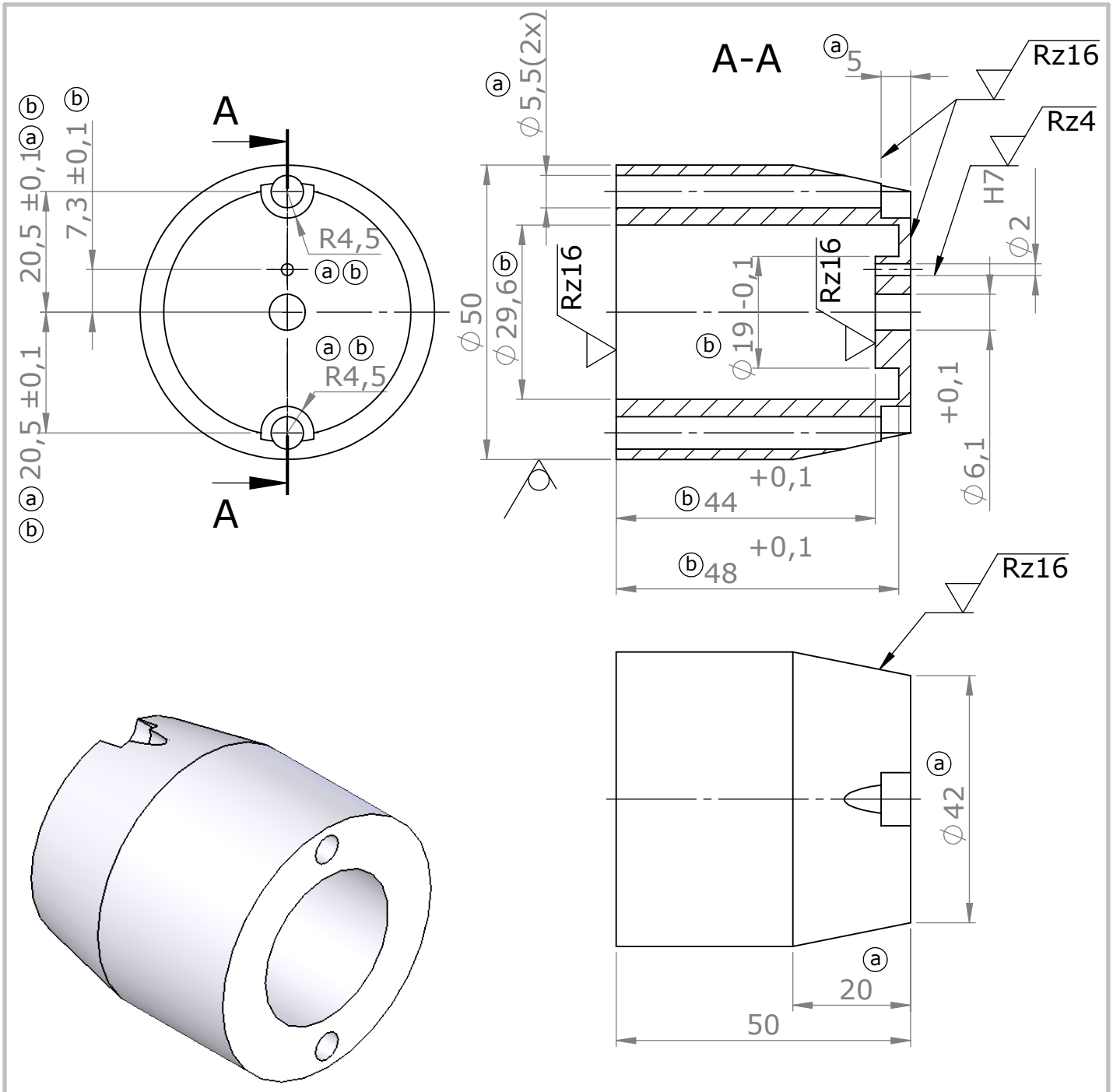

Rz63 (Rz16 Rz4)

Allgemeintoleranz DIN ISO 2768-mittel	
über 0,5 bis 3	±0,1
über 3 bis 6	±0,1
über 6 bis 30	±0,2
über 30 bis 120	±0,3
über 120 bis 400	±0,5
über 400 bis 1000	±0,8
über 1000 bis 2000	±1,2
über 1000 bis 4000	±2,0

Oberflächenbehandlung: verzinkt, Fe/Zn 5-8 cB

alle Bohrungen gratfrei und Aussenkanten gebrochen

Fertigmaß: D50x50

ISO-E	Oberflächen DIN ISO 1302 Reihe 3	Allgemeintoleranzen ISO 2768-mK	
Rohmaß: D50x53			Gewicht: 0.45 kg
Werkstoff: 11SMnPb30+C (1.0718)			
Maßstab: 1:1			

	Datum	Name
Bear.	21.11.2022	A. Eckert
Gepr.	21.11.2022	
		A. Eckert

MS-7950-SBB
Deckel lang

Zus.	Änderung	Datum	Nam.
b	D 607	22.03.23	ANEC
a	D 607	21.02.23	ANEC

IMAV HYDRAULICS

4-2022.0427

Blatt 1 / 1 Bl.

Urspr.: Ers.f.: Ers.d.:

Schutzvermerk nach ISO 16016 beachten