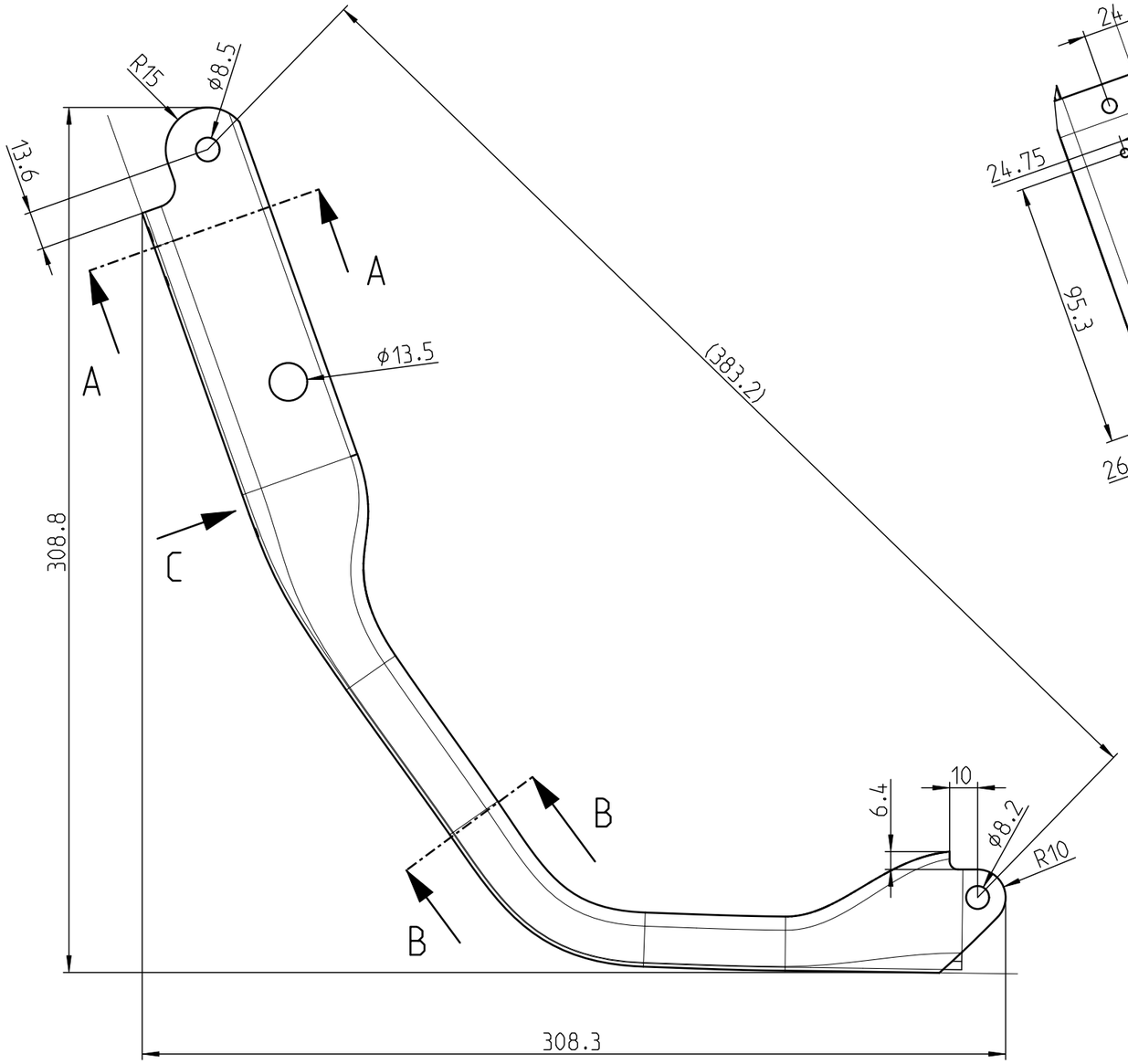

1:2

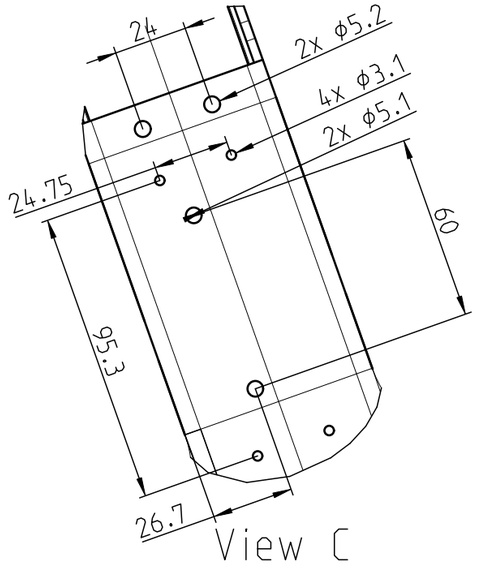

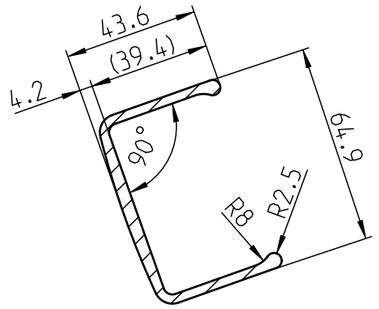

A-A

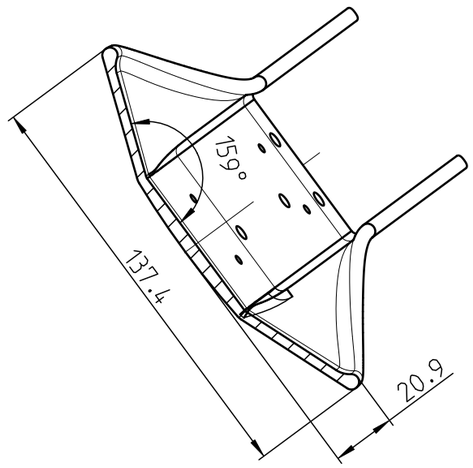

B-B

KISKA GmbH St. Leonharder-Str. 4 5081 Anif- Salzburg Austria	Gewicht / Mass: 575 g	Werkstoff / Material: EN AW-6082-T6 [Al Si1MgMn]	
Nur zur Information **kein freigegebenes Dokument** **Only for Information** **no released document**	Tolerierungsgrundsatz/ Tolerance convention Size ISO 14405-1	Rohteilnummer / Blank part: -	
		Standard QSV (QSVSTD) und Bauteilklassifizierung/Standard QAA (QSVSTD) and part classification: -	
	Form- u. Lageloleranzen nach/ Form and position tol. DIN ISO 1101	Sicherheit/safety: - / mech. Belastung/mech. stress: -	Dichtheit/tightness: - / Oberfläche/surface: -
	Oberflächen nach/ Surfaces accord. to DIN ISO 1302	Bezeichnung / Description: Rahmenschutzträger Belly-Pan	
Prüfer/Approved by: - / Date: -	Maße o. Toleranzangabe/ General tol. DIN ISO 2768-mK	Zeichnungsnummer / Drawing number: A90103091010	Maßstab/Scale: 1:1 / Blatt/Sheet: A3 1/1
- / -	Ersteller / Created by		
- / -	Name: Albert Rof		
- / -	Date: 16.09.2022	Aktueller Index / Current version:	CAD-Sys.: Creo Parametric