| INDICE MODIFICA | INDICE AGGIORNAMENTO | POSIZ. | DESCRIZIONE MODIFICA | EMISSIONE MODIFICA | DATA | FIRMA |
|---|---|---|---|---|---|---|

DOVE E COSA NON E' INDICATO

TOLLERANZE GENERALI = UNI 22768 CLASSE : IT13

SMUSSI =

RAGGI =

STAMPATO IL

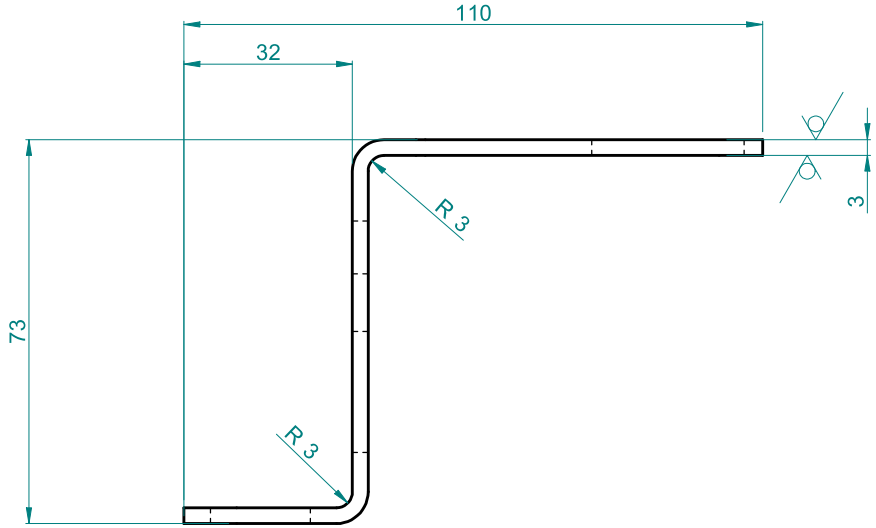


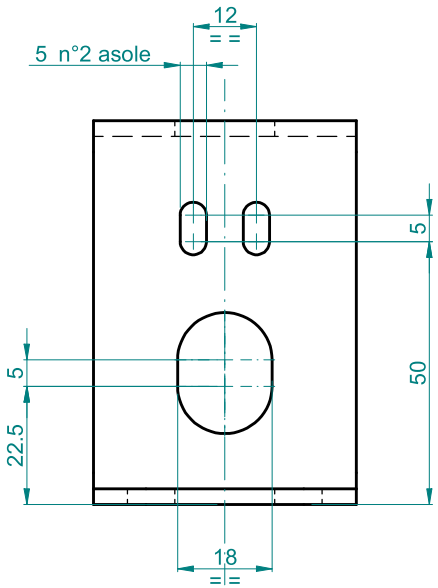


lotto 1.000 pz - 10.000 anno

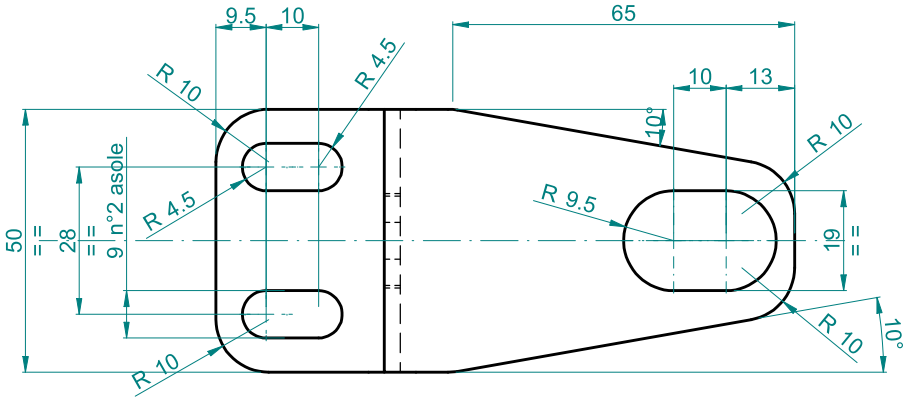


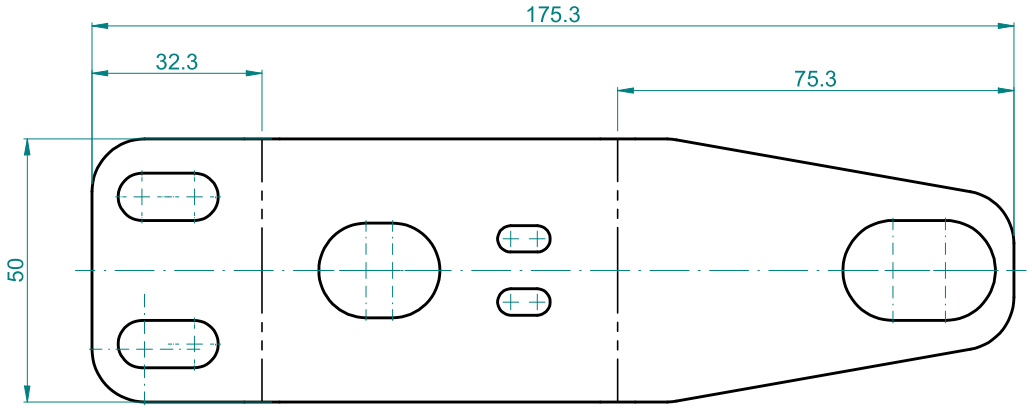


| EM / MOD N° | DATA | DISEGNATO DA | APPROVATO DA | SCALA: |
|---|---|---|---|---|
| 4792 | 29/10/2021 | F.C.S. | | 1:1 |
| TAVOLA 1/1 | NOTE: | | | |

12.5

| GRUPPO | TRATTAMENTO | FINITURA : | MASSA Kg. | CLASSE |
|---|---|---|---|---|
| | | ZINCATO | 0.16 kg | |

| MATERIALE FORMA | MATERIALE COMPOSIZIONE CHIMICA | SOSTITUISCE IL : |
|---|---|---|
| Lamiera sp 3 | C67 | |

DESCRIZIONE

**PIASTRINO PRO[redacted]TY**

CODICE 047318140 I.A. 00

DOCUMENTO DI PROPRIETA' DELLA [redacted] S.p.a. OGNI USO, RIPRODUZIONE E DIFFUSIONE DEVE ESSERE AUTORIZZATA

FORM A3