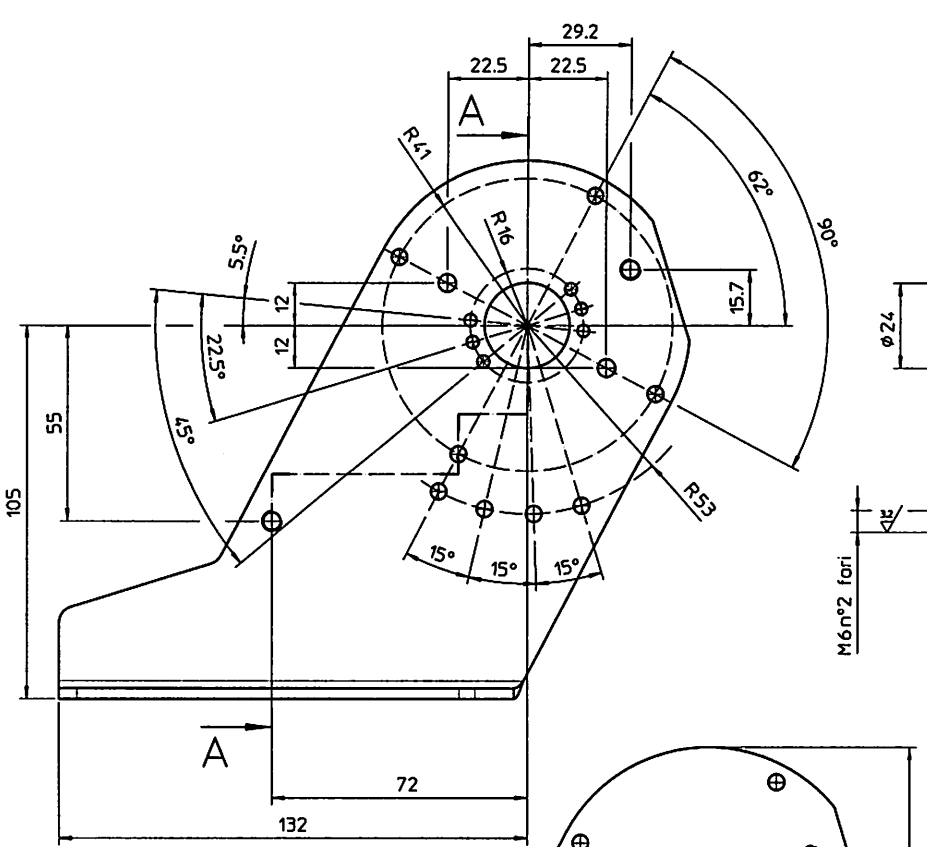

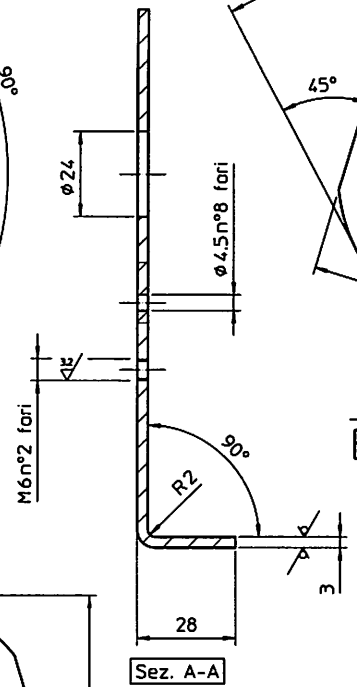

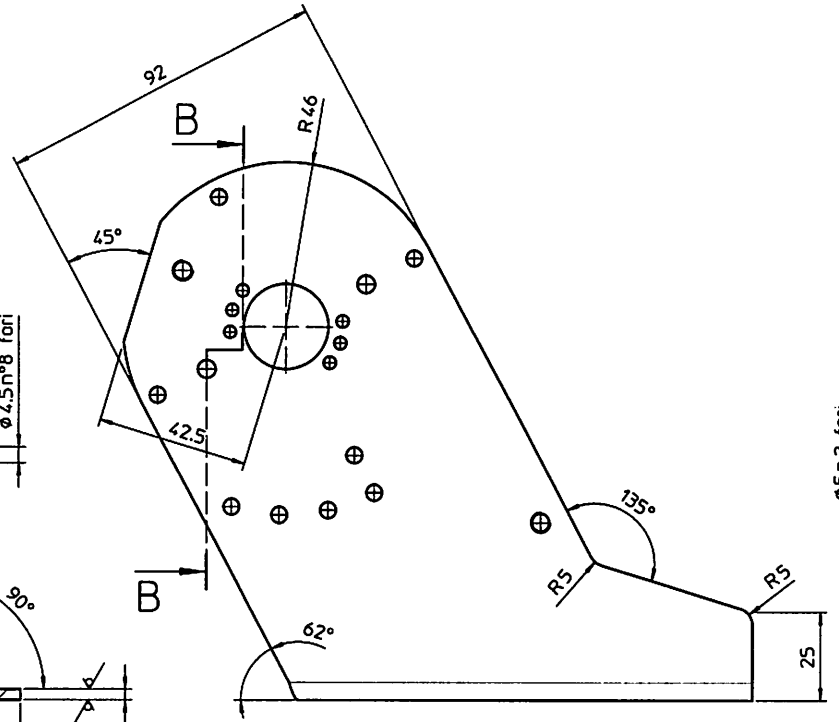

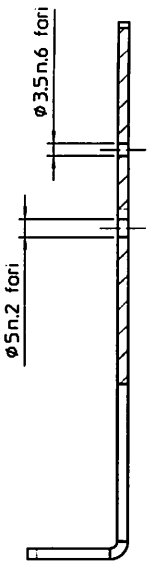

Sez. B-B

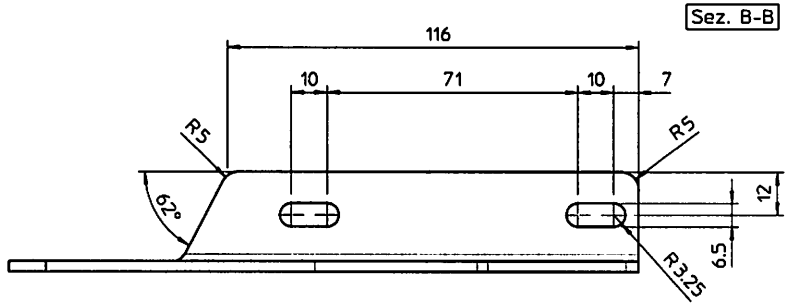

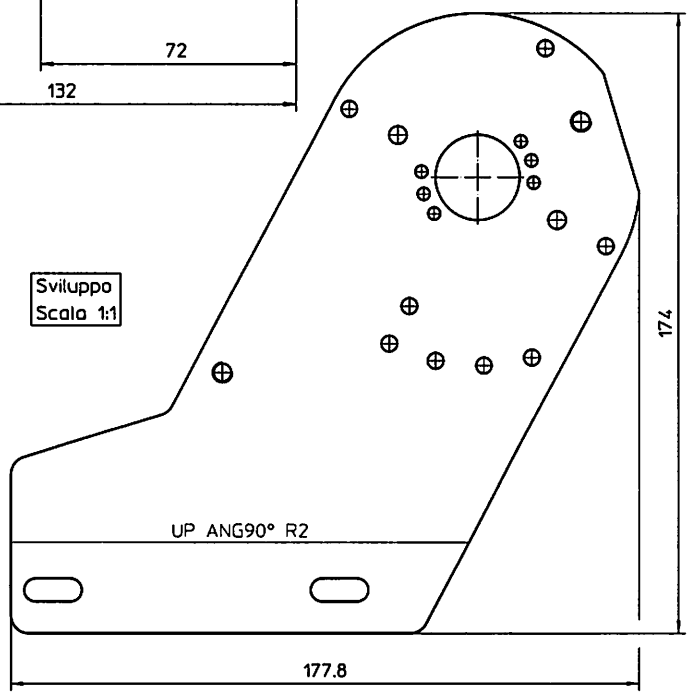

TRCT

00	Modifica Aggiunto n.2 fori d.5 a interasse 12x22.5		24/05/2011	10/06/2011
E.M.			Data	APPROVATO
Tolleranze generali UNI ISO 2768-mK	Materiale : Tipo	Acciaio EN 10111 - DD12		Codice grezzo
	Forma	Lamiera decapata UNI EN 10051-sp.3,0		
Tolleranze geometriche	Trattamento : 1			Rs N/mm² A % D
	2	ZINCATURA Fe/Zn 8c 1A UNI ISO 2081-89		Peso g
	Denominazione SUPPORTO INVERTITORE DX			Dimensioni
	Tolleranze gali	Scala 1:1	Formato A2	Codice/Disegno 4-403689A