MOTORE DX

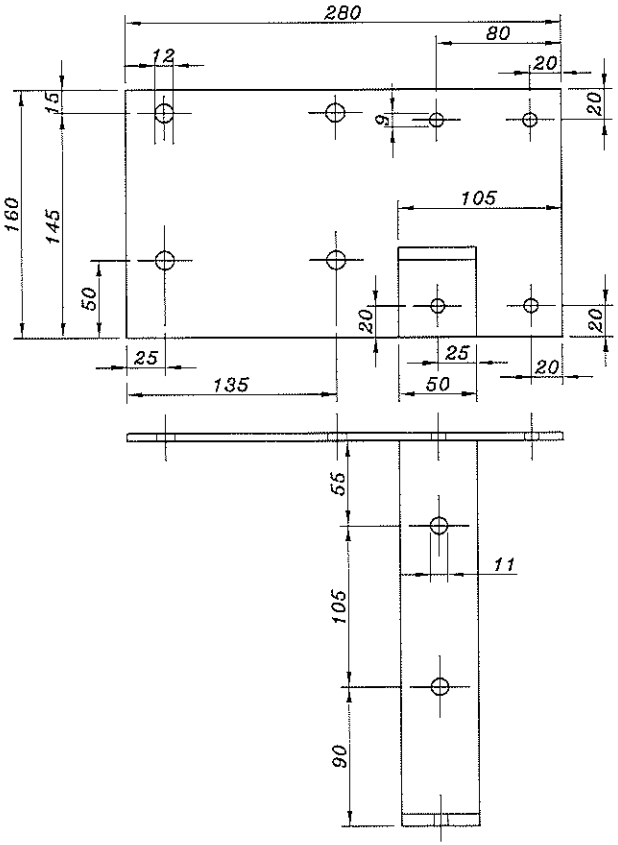

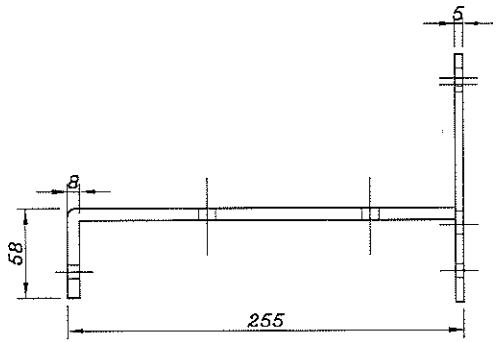

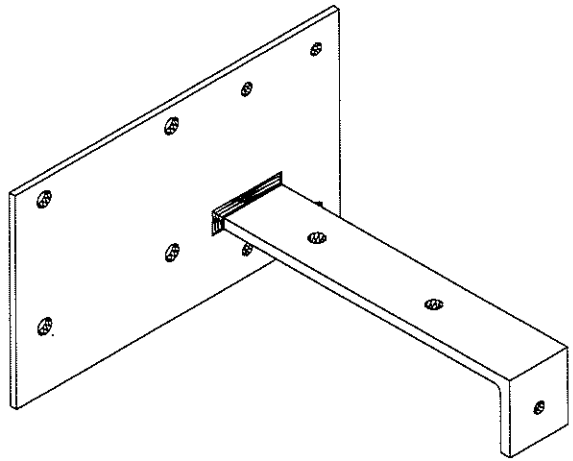

PROPRIETA' RISERVATA
Questo disegno e' di proprieta' della TECNOINDUSTRIALE e non puo' essere riprodotto o divulgato senza autorizzazione scritta.

SUPERFICI LAVORATE
Dove non sia specificato il limite di tolleranza ammesso e' di ± 0,1 mm

SUPERFICI GREZZE
Limite di tolleranza ammesso e' di ± 0,5 mm

CARPENTERIA
Limite di tolleranza ammesso e' di ± 1 mm ser m

COMMESSA:

ORD:

MACCHINA: SPEED–PACK
OGGETTO: Staffa supporto motore e rullo
STAFFA DX

REVISIONE	NOME	Data
1	GG	30/08/04

DIS.	
CONTR.:	
DATA:	
Materiale:	
Finitura:	
toll.:	

file: 20–040a.dwg
scala:
DATA: 24/10/03
DISEGNO N.
20–040a