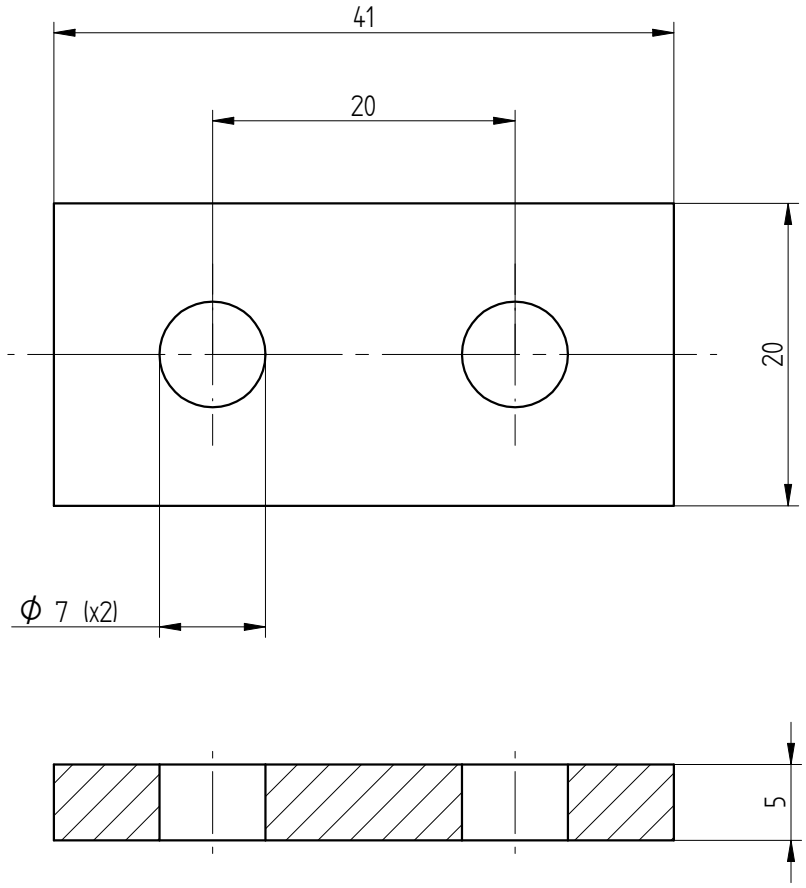

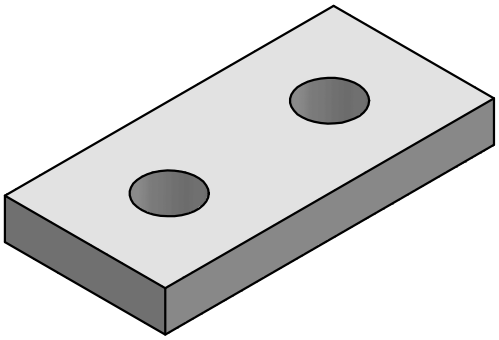

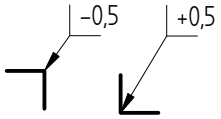

Rev	Descrizione	Data	Utente	Approvatore

Maßstab: Scala: 2 : 1	Werkstoff: Materiale: S235JR	Oberflächenbehandlung: Trattamento superfici: Zinc.galvanica EN ISO 2081 Fe/Zn12A			Gewicht: Peso: 0.03kg
Blatt: Foglio: A4	Allgemeintoleranzen: Tolleranza generale: ISO 2768-m	Oberflächenbeschaffenheit: Naturale qualità delle superfici: EN ISO 1302	Werkstückkanten: Spigoli: ISO 13715	Form- und Lagetoleranzen: Tolleranze di forma e posizione: ISO 1101	Schweißverbindung: Saldatura: ISO 2553
Bemaßung in: Quotazione in: mm	Erstellt: Creato: 20.12.2006	Freigabe: Approv.: Borgia.A	Artikelkodex: Codice articolo: METE1008	Revision: Revisione: 00	Blatt: Pagina: 1/1
Proiektion: Proiezione:	Datum: Data: Scherer	Datum: Data: 29.11.2012			IDOOK ".dft" 96463 / Version: Versione: A

Artikelbeschreibung: Descrizione articolo:

Anschlagplatte Meteo

Piastra di battuta Meteo

DIN 34

Weitergabe sowie Vervielfältigung dieser Unterlage, Verwendung und Mitteilung ihres Inhalts nicht gestattet, soweit nicht ausdrücklich zugestanden. Zuwiederhandlungen verpflichten zu Schadenersatz. Alle Rechte für den Fall der Patenterteilung oder Gebrauchmuster- Eintragung vorbehalten.
Non è permesso consegnare a terzi o riprodurre questo documento, ne utilizzare il contenuto renderlo comunque noto a terzi senza la nostra autorizzazion esplicita. Ogni infrazione comporta il risarcimento dei danni subiti. E fatta riserva di tutti i diritti derivati da brevetto o modelli.