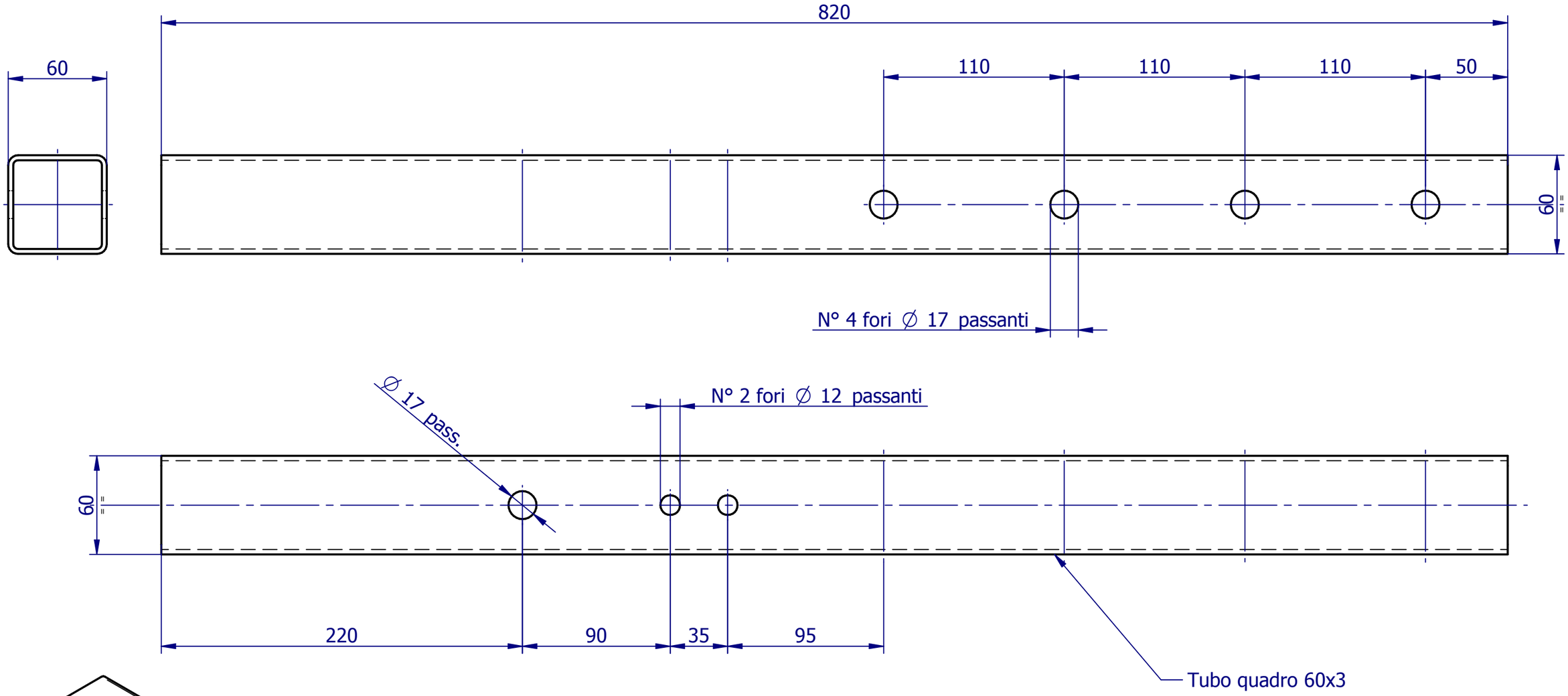


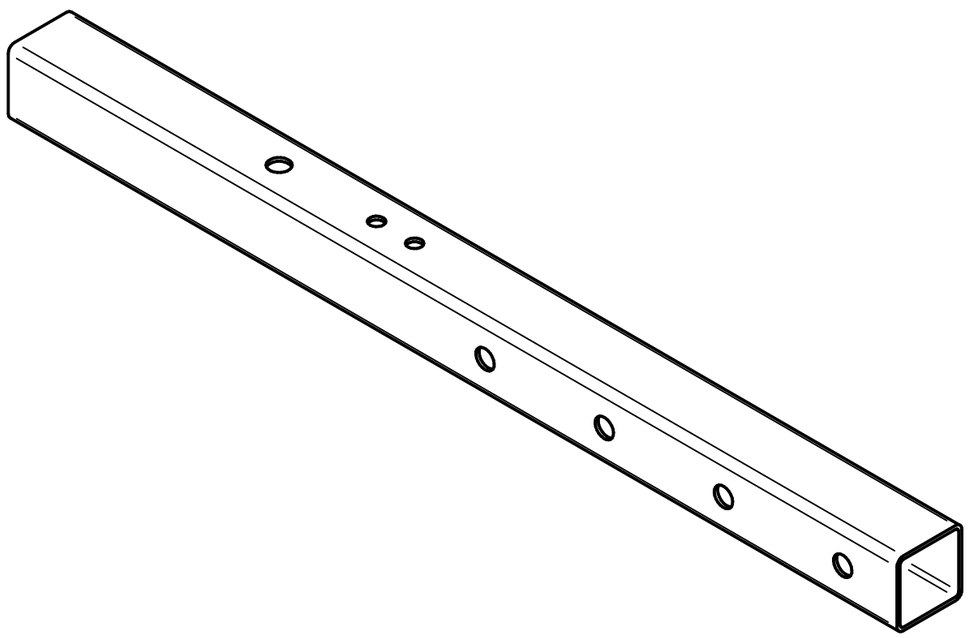

Trattamento superficiale:
Sabbiatura
Verniciatura a polvere "Europolveri"
Colore RAL 7021

| | | |
|---|---|---|
| 1 | Modificato trattamento superficiale era zinc. a caldo | grazioli | 15/10/2010 |
| N. | Modifica | Richiesta da | Firma | Data |

| | | | | | |
|---|---|---|---|---|---|
| Materiale: Fe360-B EN 10025 | Denominazione: Supporto scorrevole appoggio barra Ala | | | N. disegno o matricola: **3002-0888F** | |
| Tratt.superficiale: Saabb.+Vern. RAL7021 | | | | | |
| Trattamento Termico: | Gruppo: Campo 22 C - 32 C | | | Sostituisce il | |
| Peso 4.190 kg | unigreen S. p. A. | Appartenenza | N. | Scala 1:2.5 | Data |
| Varie | | | | Dis. mattioli | 21/03/2013 |
| | | | | Contr. mattioli | 21/03/2013 |

Quote senza tolleranza: tolleranze generali ISO 2768-cL

E'vietato riprodurre o divulgare il presente disegno senza autorizzazione scritta