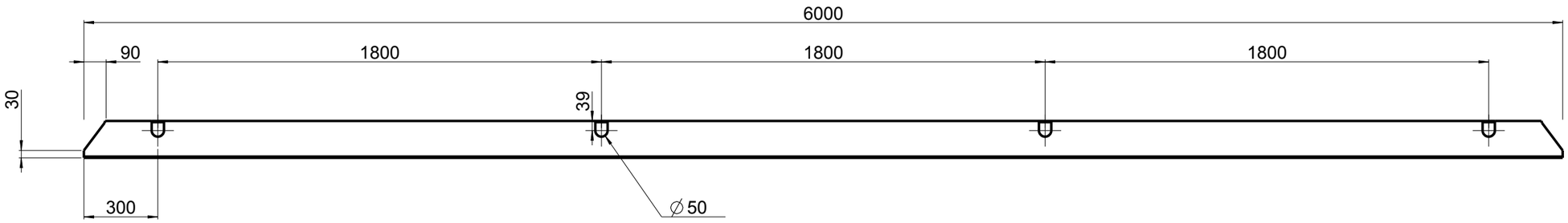

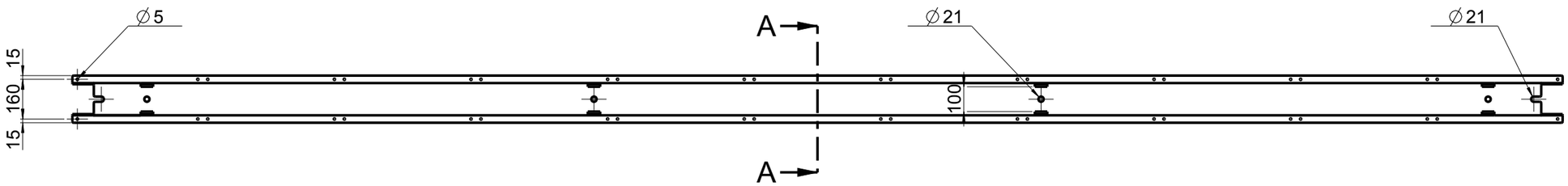

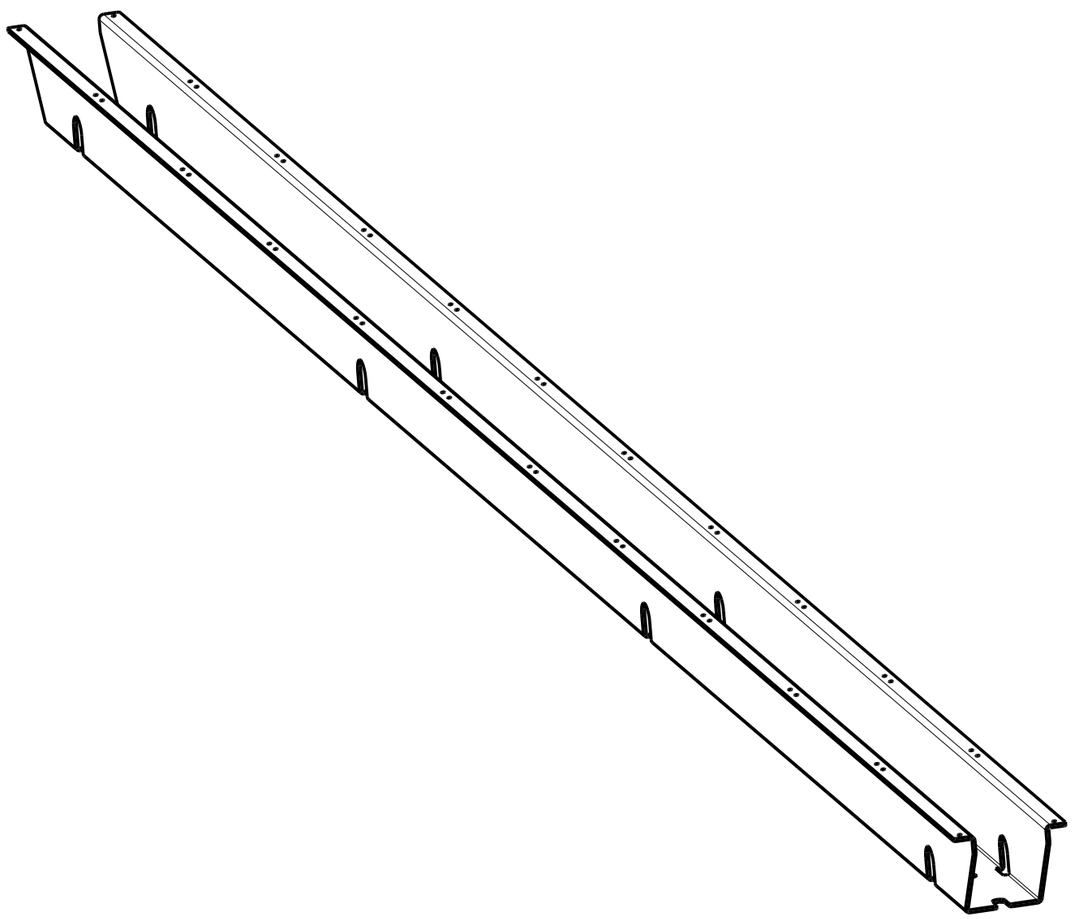

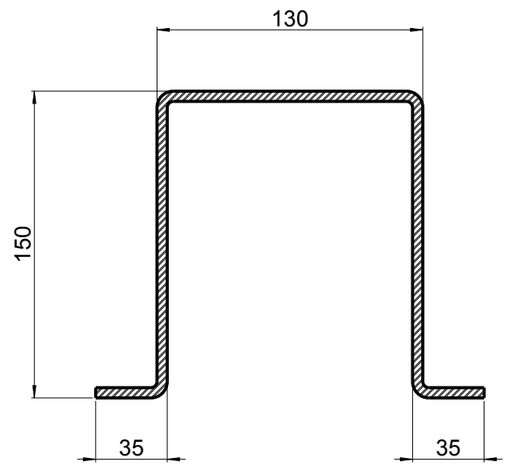

SEZIONE A-A
SCALA 1:3

REV.	DESCRIZIONE	DATA	FIRMA	CONTROLLO
_		28/08/2019	Administrator	ALBIERI

SCALA	FORM.	FOGLIO	STATO DISEGNO	NOME MODELLO
1:20	A3	1/1	***	3018793

MATERIALE	SPESSORE
ZN01 SPEC.RHOSS 238 (FE ZN)	5.000

FINITURA	SPECIFICA COSTRUTTIVA	GAMMA
	SPEC.RHOSS ST240	NEXTAIR

DESCRIZIONE
TRAV O 190X150X6000 SP5.0 ZN

N° DISEGNO: 3018793
REV.: _

IL PRESENTE DISEGNO E' DI PROPRIETA' DELLA DITTA Rhoss s.p.a. LA RIPRODUZIONE , ANCHE PARZIALE , E' VIETATA SECONDO LE NORME VIGENTI