Specifiche di fornitura: i particolari devono essere puliti da qualsiasi residuo di lavorazione. Eliminare bave e spigoli da stampaggio o lavorazione, sformi generali 2°, raggi non quotati: R=1, smussi non quotati:0.5x45°. Per ogni ulteriore specifica contattare l'ufficio tecnico.

Supply specifications: parts must be cleaned from any residual processing. Remove all punching burs after machining or press-forming proccess, draft angle 2°, fillets not quoted: R=1, chamfers not quoted: 0.5x45°. For other specifications please contact the technical Department.

Tolleranze geometriche General geometrical tolerances			
	0.3	0.3	0.2
	0.2/100	0.2/100	0.2/100

Tolleranze generali per angoli General tolerance for angular	
Angolo/Angular	±0°5'

Tolleranze generali/General tolerance: UNI EN 22768/1-Media/Medium							
Lunghezza e diametro Lenght and diameter	0.00 6.00	6.00 30.00	30.00 120	120 315	315 1000	1000 2000	2000 4000	> 4000
Toleranza/Tolerance	±0.1	±0.2	±0.3	±0.5	±0.8	±1.2	±2.0	±3.0

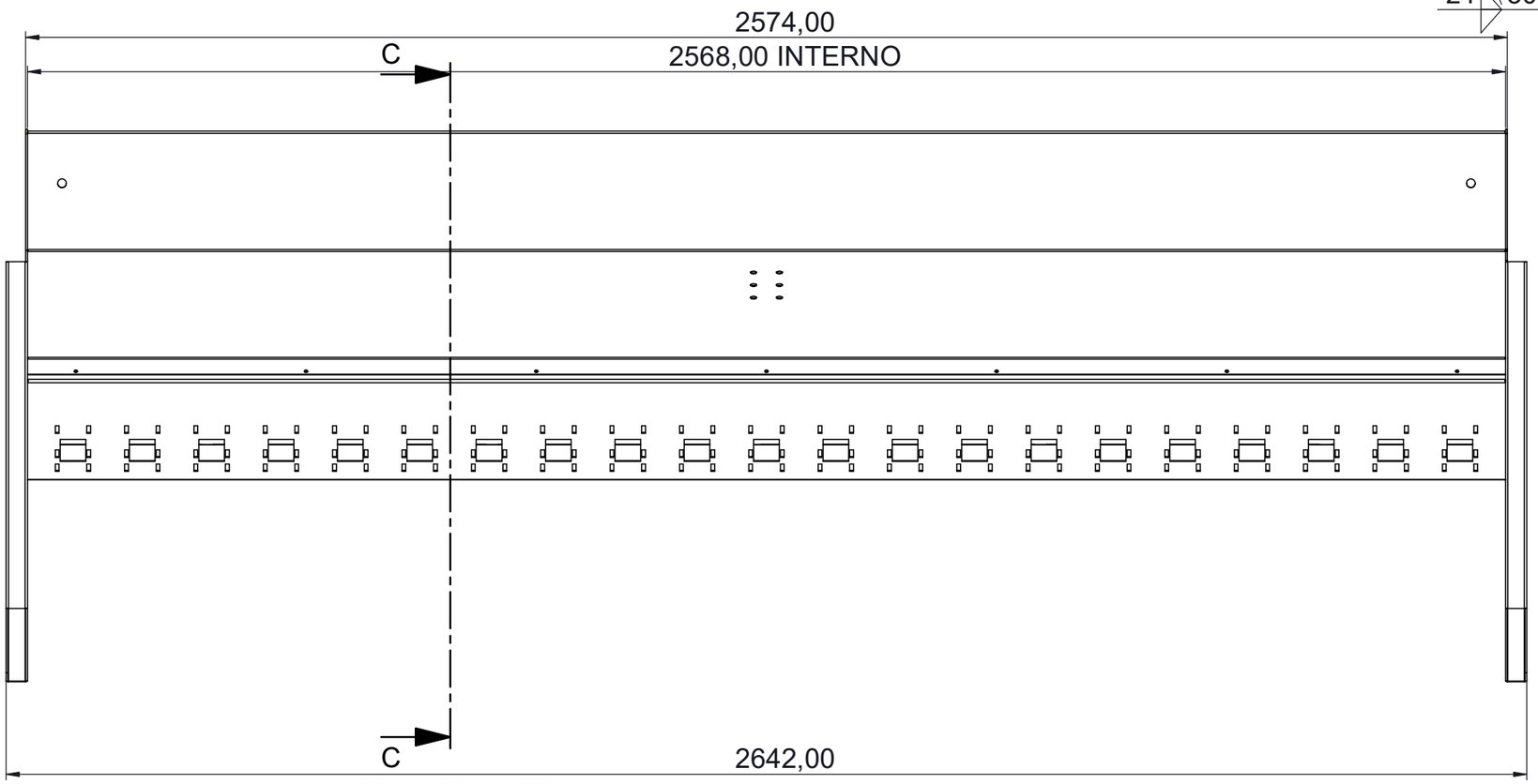

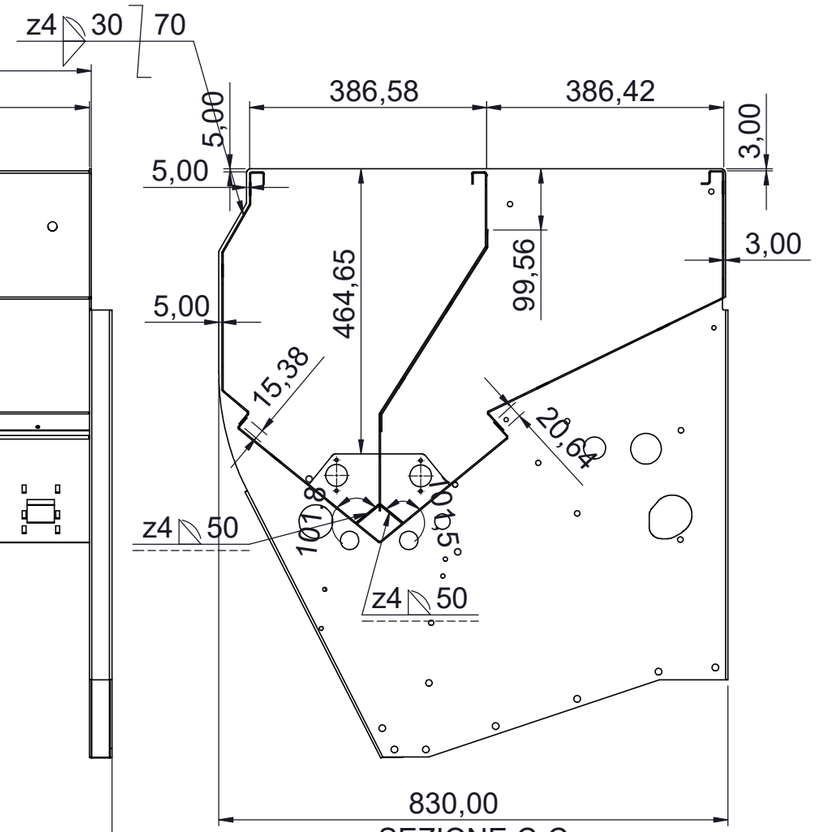

SEZIONE C-C
SCALA 1 : 10

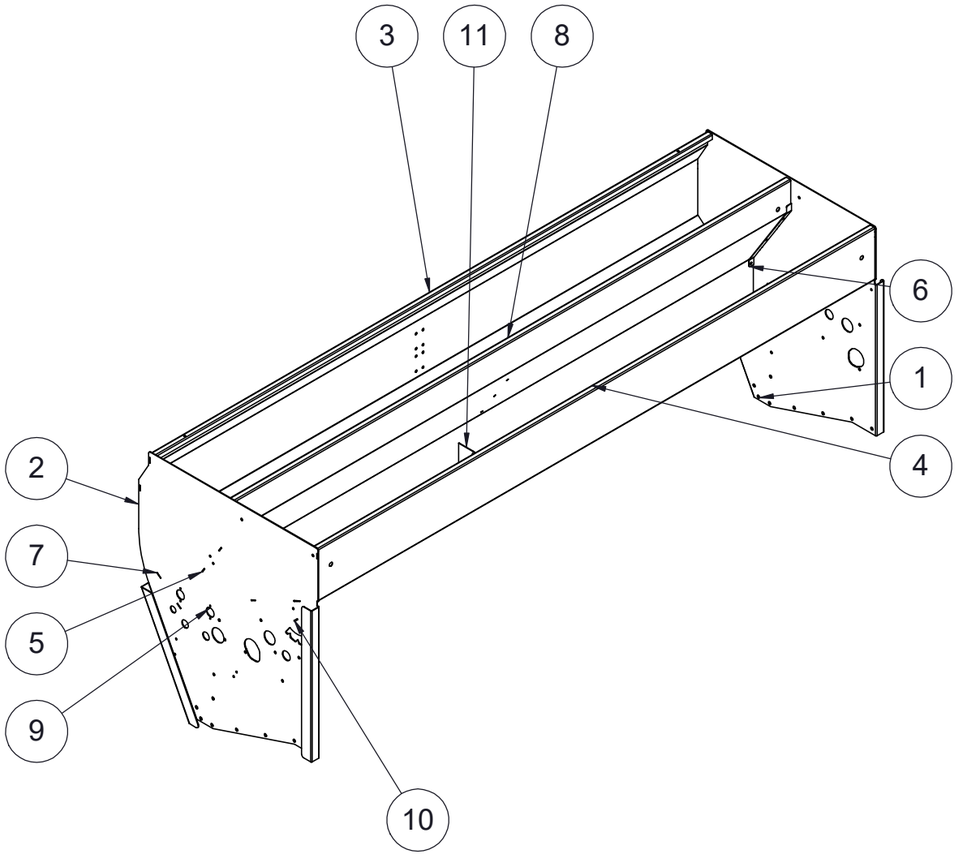

Num. articolo	Num. parte	Descrizione	Quantità
1	PR23143002	FIANCATA SX SERB.300	1
2	PR23143001	LAM. FIANCATA DX SERB. 300	1
3	PR23143034	POSTERIORE SERB. 300	1
4	PR23143035	LAM. FRONTE SERB. 300	1
5	PR23140036	LAM. SOSTEGNO DX	1
6	PR23140038	LAM. SUPPORTO SX	1
7	PR23143061	LAM. FONDO SERB. 300 21U	1
8	PR23143063	DIVISORIO SEME/CONCIME	1
9	PR23140064	SCIVOLO	1
10	11341723		1
11	PR23143081	LAM. SUPPORTO INTERNO	1

--

Revisione Revision	N°Scheda N°Card	Descrizione modifica Modification detail	Modificato da Modified by	Approvato da Approved by	Data approvazione Approvation date
0		EMISSIONE DISEGNO EMISSION DRAWING			18/01/2024

Codice/Code: **PR23144001**

Descrizione/Description: **ASS. SERBATOIO 300 21U**

Materiale/Material:

Data creazione/Creation date: 18/01/2024

Descrizione del grezzo/Blank description:

Spessore/Thickness:

Trattamento/Treatment:

Sostituisce/Replace: -

Finitura superficiale/Surface finishing: CATAPHORESI RAL 6033 L

Tipo/Type:

Classe/Class:

Foglio/Sheet: 1/2

Metric | Formato/Format: A3 | Scala/Scale: 1:50 | Peso/Weight: 135.18 Kg | Perimetro/Perimeter:

Specifiche di fornitura: i particolari devono essere puliti da qualsiasi residuo di lavorazione. Eliminare bave e spigoli da stampaggio o lavorazione, sformi generali 2°, raggi non quotati: R=1, smussi non quotati:0.5x45°. Per ogni ulteriore specifica contattare l'ufficio tecnico.

Supply specifications: parts must be cleaned from any residual processing. Remove all punching burs after machining or press-forming proccess, draft angle 2°, fillets not quoted: R=1, chamfers not quoted: 0.5x45°. For other specifications please contact the technical Department.

Tolleranze geometriche
General geometrical tolerances

◎	0.2
◯	0.3
⊥	0.2/100
▱	0.3
//	0.2/100
—	0.2/100

Tolleranze generali per angoli
General tolerance for angular

Angolo/Angular	
±0°5'	

Tolleranze generali/General tolerance: UNI EN 22768/1-Media/Medium

| Lunghezza e diametro / Lenght and diameter | | |