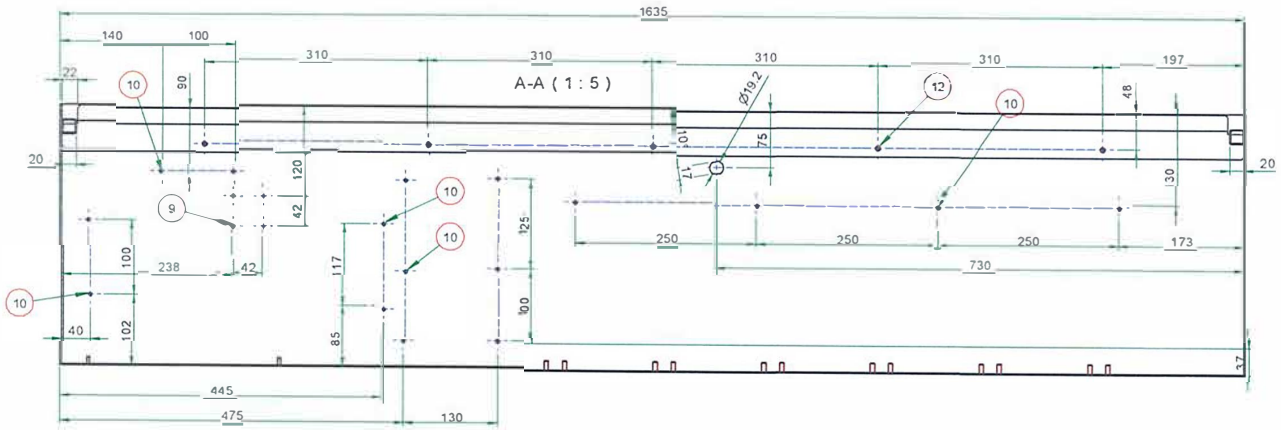

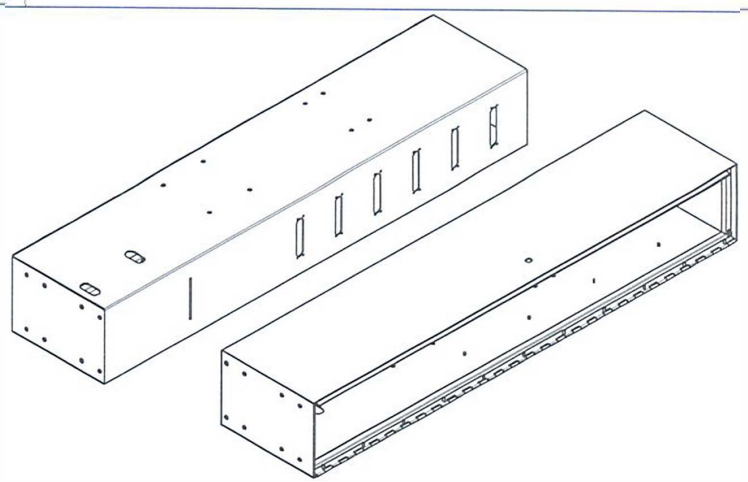

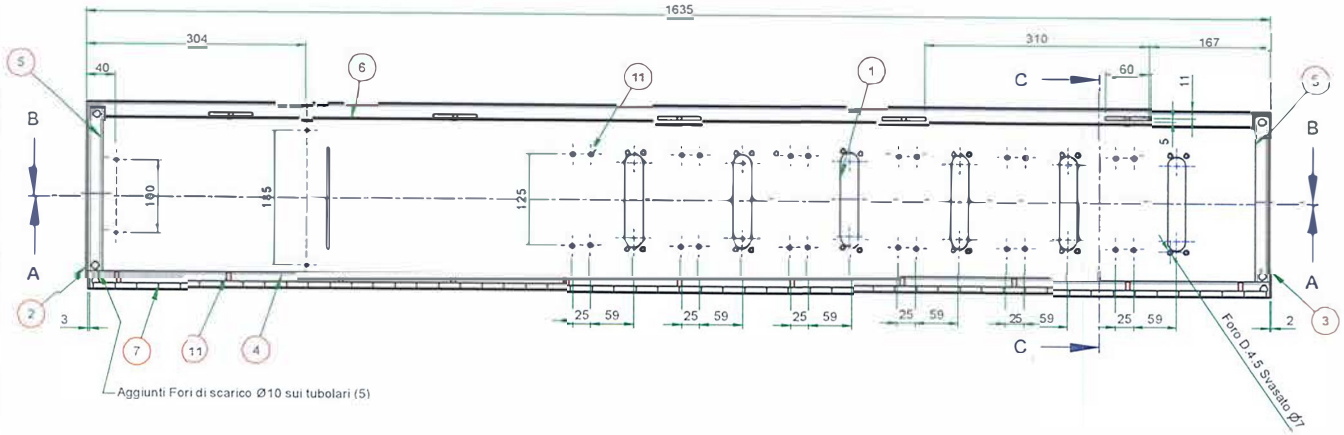

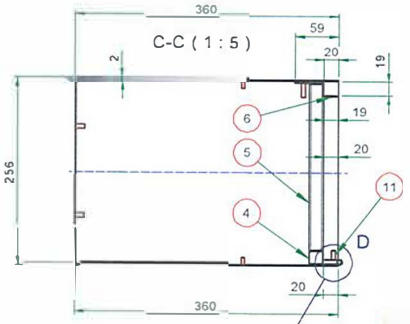

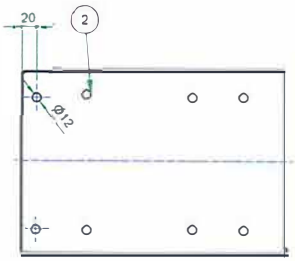

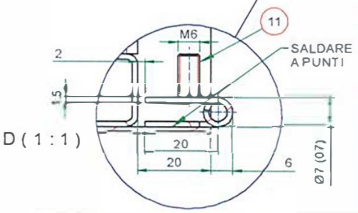

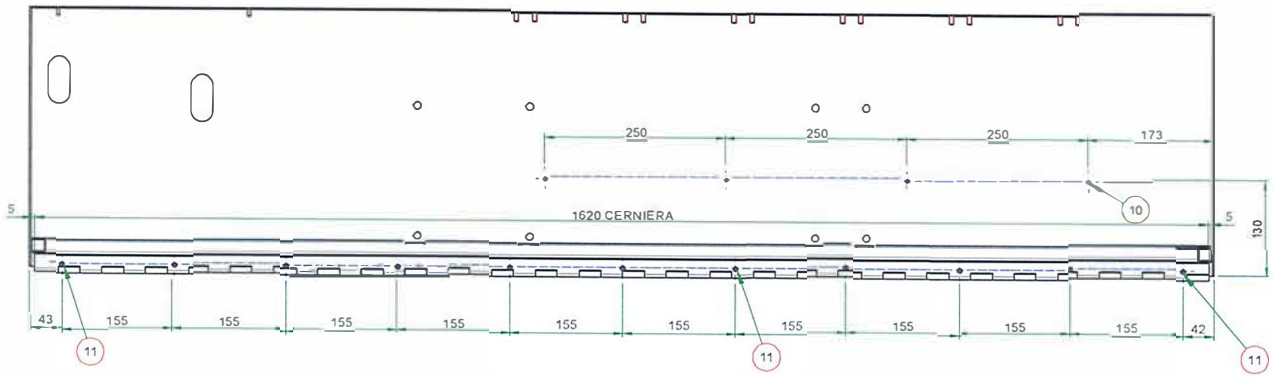

N.B. Eliminare bave e spigoli vivi

POS	CODICE	DENOMINAZIONE	QTÀ
12	M6 L20 Cu	BARRA M6 L=20 A SALDARE	5
11	M6 L12 Cu	BARRA M6 L=12 A SALDARE	35
10	M4 L10 Cu	BARRA M4 L=10 A SALDARE	24
9	M3 L15 Cu	BARRA M3 L=15 A SALDARE	4
8	28081289-09		1
7	28081289-08		1
6	28081289-07		1
5	28081289-06		2
4	28081289-05		1
3	28081289-03		1
2	28081289-02		1
1	28081289-01		1

REV.	N° BOLLA	DATA	FIRMA
07		15/05/19	-
06		20/11/18	-
05		12/02/18	-
04		06/10/15	-
03		24/11/2014	-
02		21/05/2014	-
01		22/04/2014	-

FIRMA	DISEGNATO -	CONTROLLATO	APPROVATO
DAT			
SCALA 1:5		STATO	COD

A2

= QUOTA IMPORTANTE

QUOTE SENZA INDICAZIONE DI TOLLERANZA
- LAVORAZIONI MECCANICHE UNI EN 22768 - mK
- SALDOCARPENTERIE ISO 13920 - AE
- GETTI UNI ISO 8062 - CT7

MATERIALE EN 10025 S235 JR

PESO 32.78 kg

TRATTAMENTO TERMICO

RIVESTIMENTO SUPERFICIALE CATAFORESI + VERNICIATURA

DENOMINAZIONE

CODICE ARTICOLO 28081289CFVB

REV 07

RIPRODUZIONE E/O DISTRIBUZIONE VIETATA