	LEGENDA/LEGEND: ① :QUOTA IMPORTANTE/IMPORTANT DIMENSION ©:QUOTA CRITICA/CRITICAL DIMENSION
	NOTA/NOTE
1	Profili privi di bave e di spigoli taglienti. No burrs or sharp edges
2	-
3	-

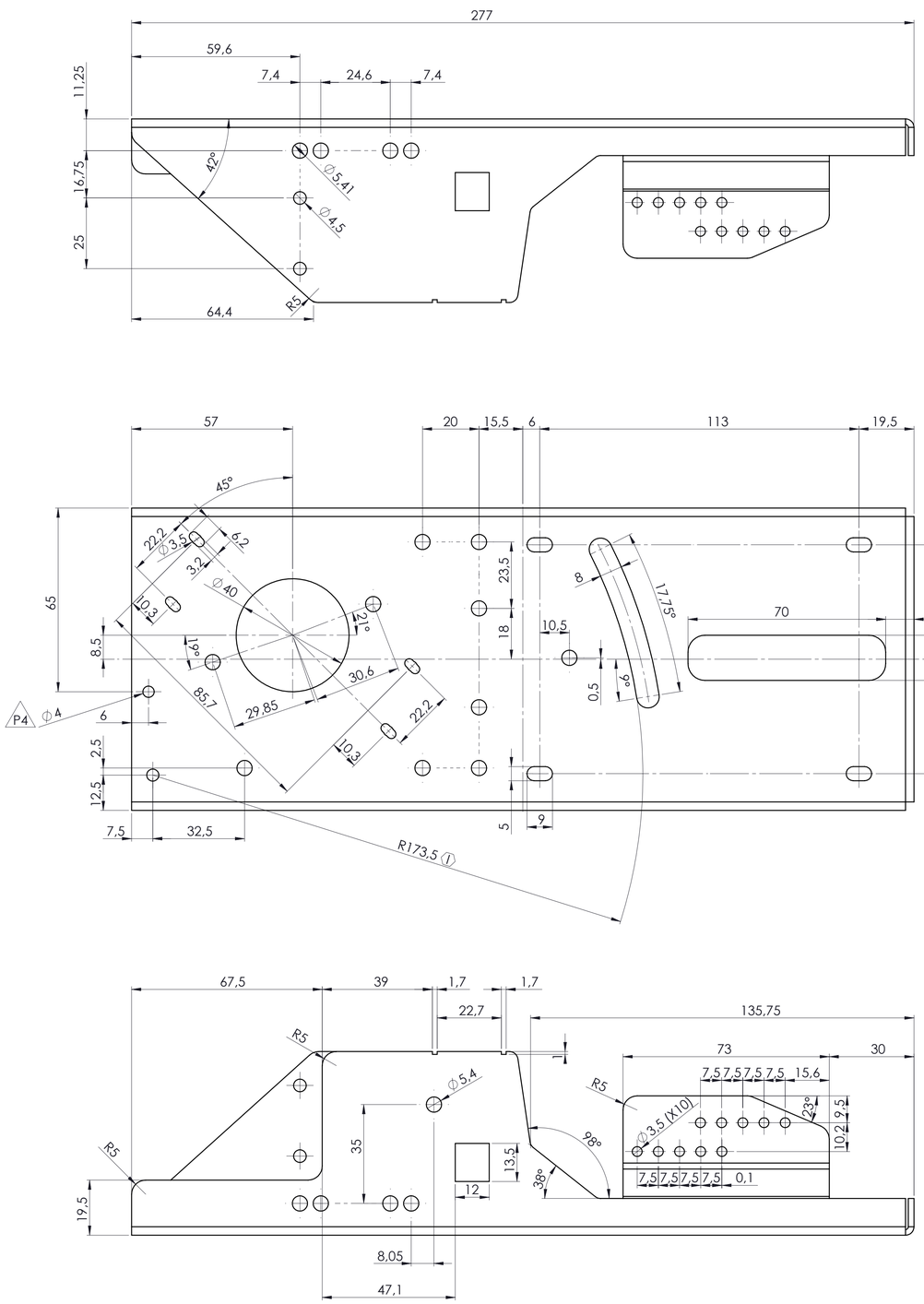

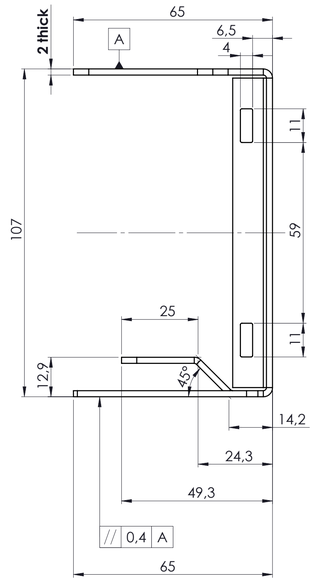

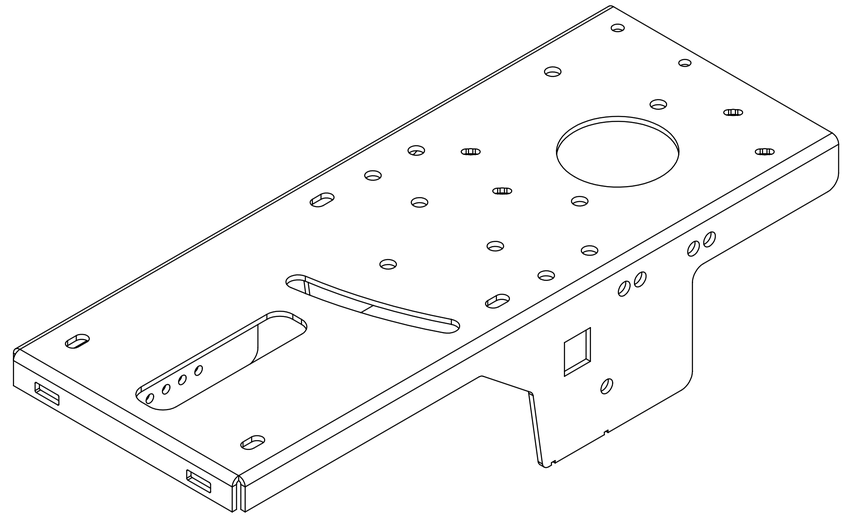

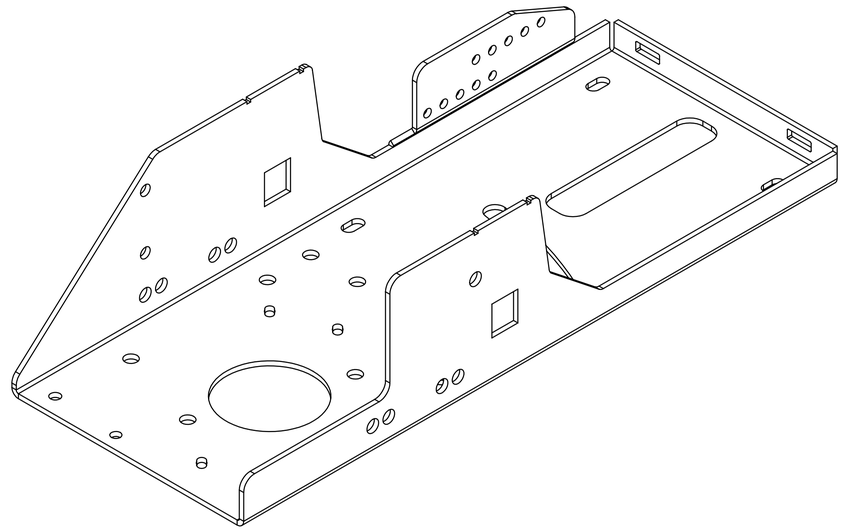

REV.	GM number	MODIFICA/MODIFY	DATE	DRAW	CHECKED	APPROVED
P4	-	Aggiunto foro Ø4				
P3	-	Passaggio di stato da I a S. Status change from I to S.				

TOLLERANZE GENERALI/GENERAL TOLERANCES: UNI-EN 22768
LINEARI-ANGOLARI/LINEAR-ANGULAR: m
GEOMETRICHE/GEOMETRICS: K
TOLLERANZE GENERALI MET.PLASTICI/GENERAL TOLERANCES MOULDED MATERIAL: DIN16901
RUGOSITA' GEN.Ra / Ra GEN.ROUGHNESS: √
FOOD CONTACT COMPLIANT: No

MATERIALE/MATERIAL: Lamiera DC01 UNI EN 10130:2007
ANGOLO SFORMO GEN. / GENERAL DRAFT ANGLE:
FINITURA/FINISHING: zincatura A3B / A3B zinc plating
COLORE/COLOR: -
PESO/WEIGHT: g: 705.657
DISEGNATO/DRAW: DATA/DATE 07/10/2019
CONTROLLATO/CHECKED: DATA/DATE 07/10/2019
APPROVATO/APPROVED: DATA/DATE 07/10/2019

DENOMINAZIONE/DESCRIPTION
PIASTRA SUPPORTO MOV. TUBI
SUPPORTO PLATE

SCALA / SCALE: 1:1
PROIEZIONE / PROJECTION:
PART. N°: 038A158101
STATO/STATUS: S
SOSTITUISCE/REPLACES: P3
REVISIONE / REVISION: P4
FOGLIO / SHEET: 1 / 2
FORMATO / SIZE: A1