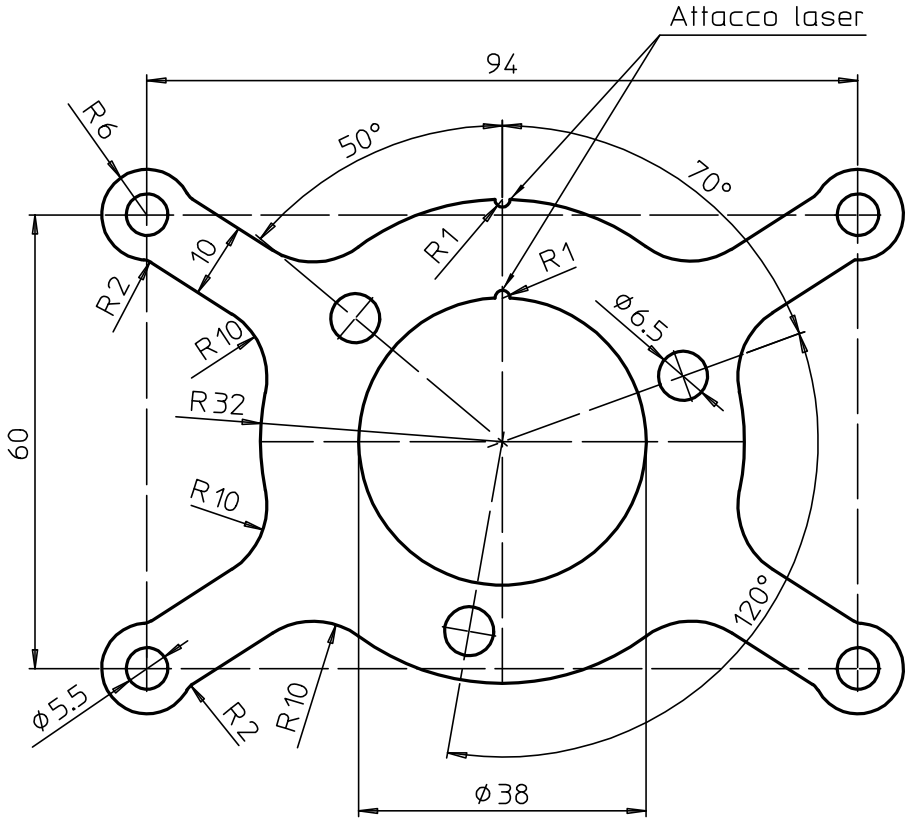

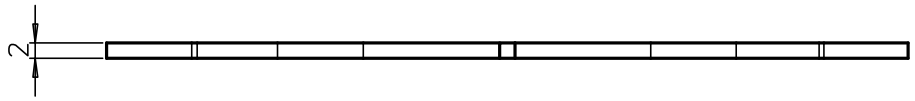

PROVVISORIO

Peso = 49.7 g

MODIFICABILE SOLO AL CAD

.	.	VISTO
.	.	DISEGNATO
.	.	DATA
.	.	REV.

MATERIALE: Lamiera decapata S235JR UNI EN 10025 sp. 2 mm | FINITURA: Sbavato - Zincato

LOTTO 100/200 PZ

STAFFA SUPPORTO MOTORIDUTTORE

-

-

DIS. N.	PR0241
DATA	06-12-2022
DISEGNATO	Guerra
VISTO	-
SCALA	1:1