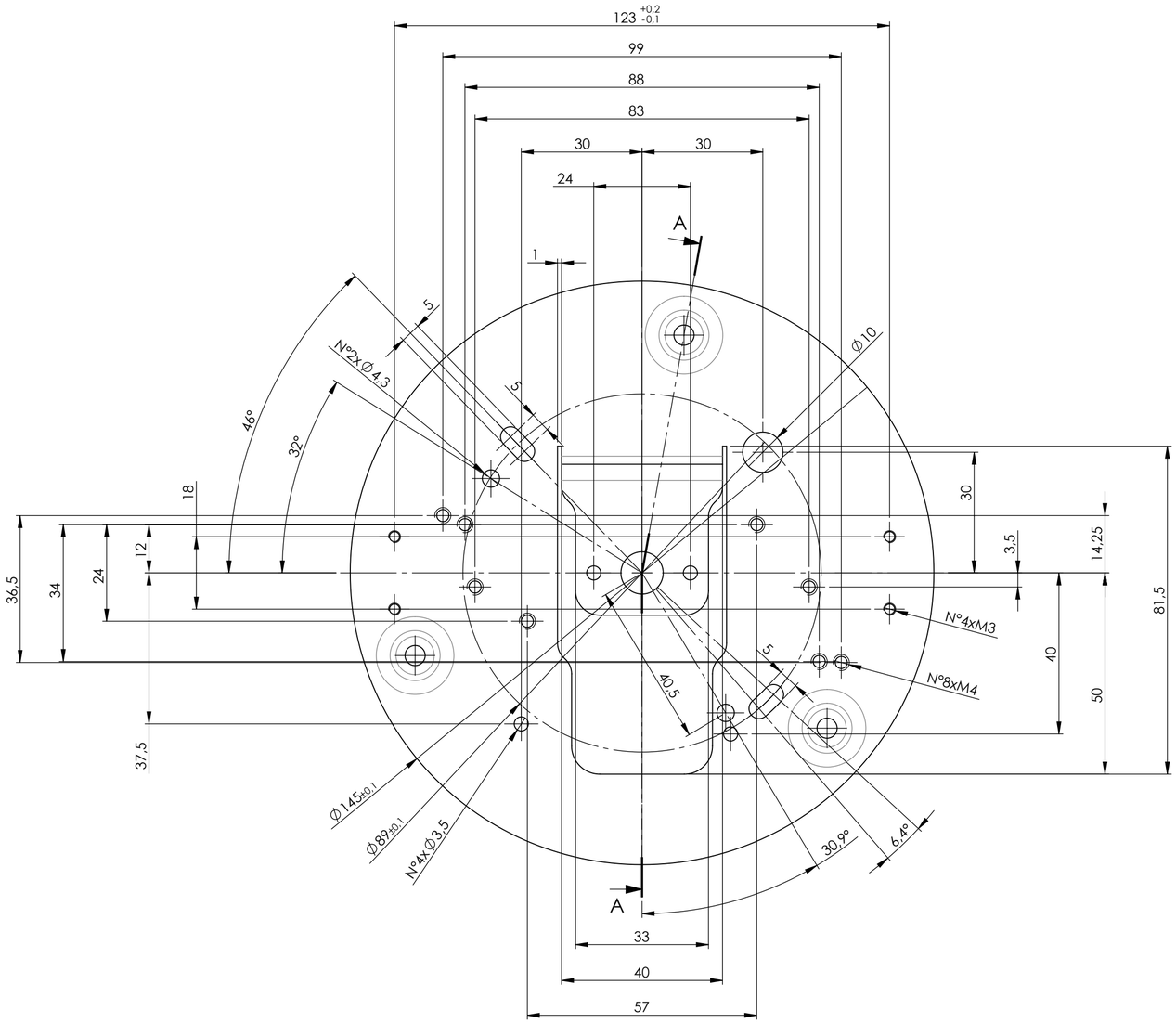

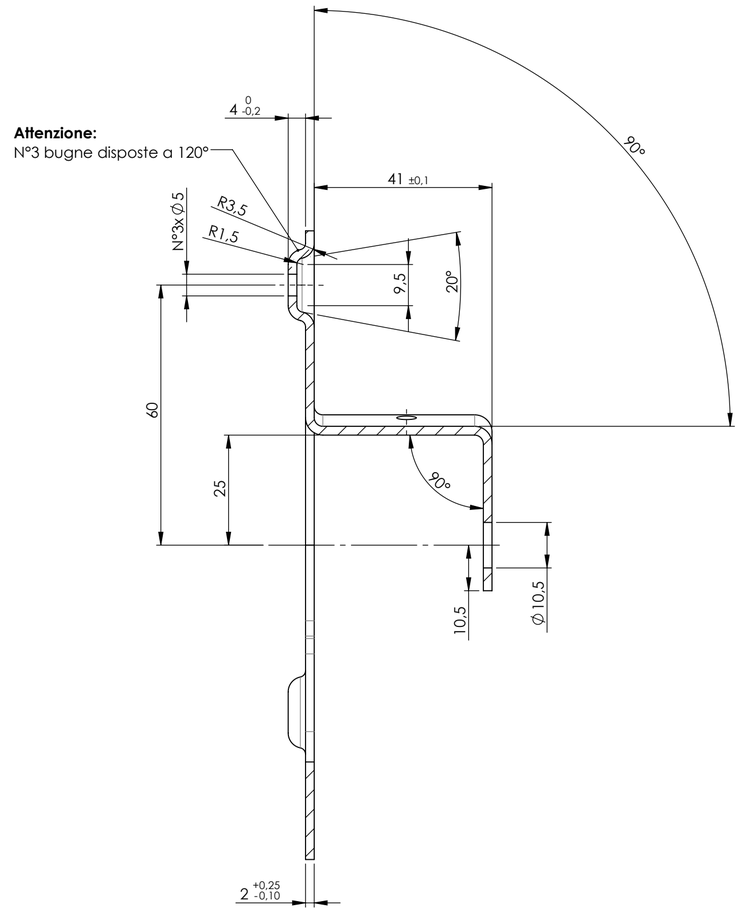

SEZIONE A-A

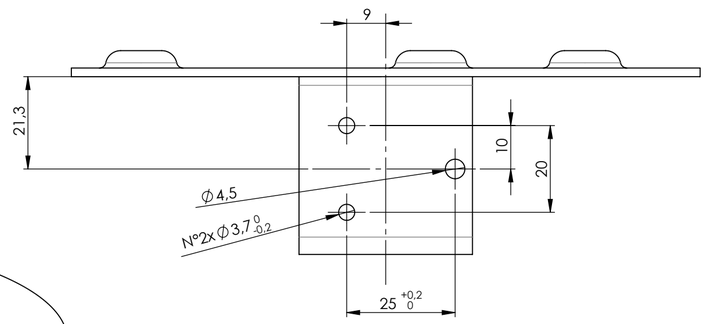

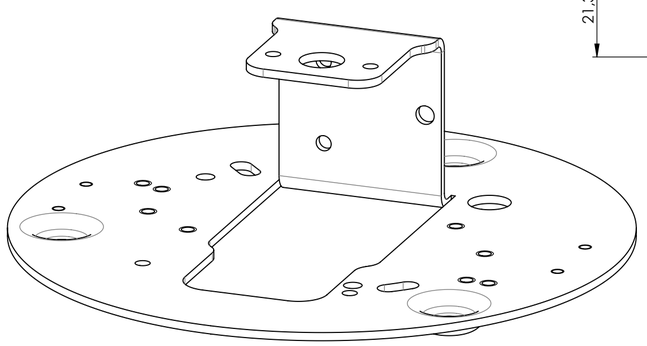

ATTENZIONE:
1) Il pezzo deve essere privo di bave e spigoli taglienti, rimuovere eventuali testimoni dovuti al taglio laser.
2) Spazzolare bordo dopo taglio laser per eliminare calamina.
3) Per verifiche di conformità fare riferimento al relativo piano di controllo.
4) Per quote mancanti fare riferimento al modello matematico 3D.

TOLLERANZE GENERALI LINEARI, SMUSSI E RACCORDI ED ANGOLARI
Scostamenti limiti ammessi per dimensioni lineari ed angolari sec. UNI 22768-1/2 classe di tolleranza mK

LINEARI	da 0.5 fino a 3	oltre 3 fino a 6	oltre 6 fino a 30	oltre 30 fino a 120	oltre 120 fino a 400	oltre 400 fino a 1000	oltre 1000 fino a 2000	oltre 2000 fino a 4000
	±0.1	±0.1	±0.2	±0.3	±0.5	±0.8	±1.2	±2

ANGOLARI	fino a 10	oltre 10 fino a 50	oltre 50 fino a 120	oltre 120 fino a 400	oltre 400
	±1°	±0°30'	±0°20'	±0°10'	±0°5'

TOLLERANZE GENERALI FILETTATURE METRICHE PASSO FINE E GROSSO
Dimensioni limite ammesse secondo norma ISO 965 (Tolleranza 6g/6H)

Rev.	Descrizione	Data	Resp. UT	Resp. Progetto

FINITURA: Rivest. elett. UNI ISO 2081 - Fe/Zn12/A (trasp.)

TOLLERANZE: Quote senza indicazione di tolleranza secondoUNI EN 22768-1 (CL. tolleranza m)

A2

SCALA 1:1

MATERIALE DC04 UNI EN 10130

ARTICOLO ROSONI

PESO STIMATO 32 gr.

FOSCARINI
Via delle Industrie, 27 - 30020 Marcon (VE)
Tel.+39.041.5953811
Fax +39.041.5953870
e-mail: info@foscarini.com

Resp. UT	Resp. Progetto
Scalfi G.	Levada A.
Data	Data
14/12/2023	14/12/2023

RIF. DISEGNO: ROS - Z010 E27+LED_REV15

DESCRIZIONE DISEGNO: STAFFA ROSONE E27-LED

LE MISURE SONO ESPRESSE IN MILLIMETRI

Il particolare deve essere realizzato conformemente a quanto indicato nelle "Specifiche tecniche generali" Foscarini.

QUESTO DISEGNO E' DI PROPRIETA' DELLA FOSCARINI S.p.A.: LA RIPRODUZIONE ANCHE PARZIALE E' VIETATA AI SENSI DELLE NORME VIGENTI