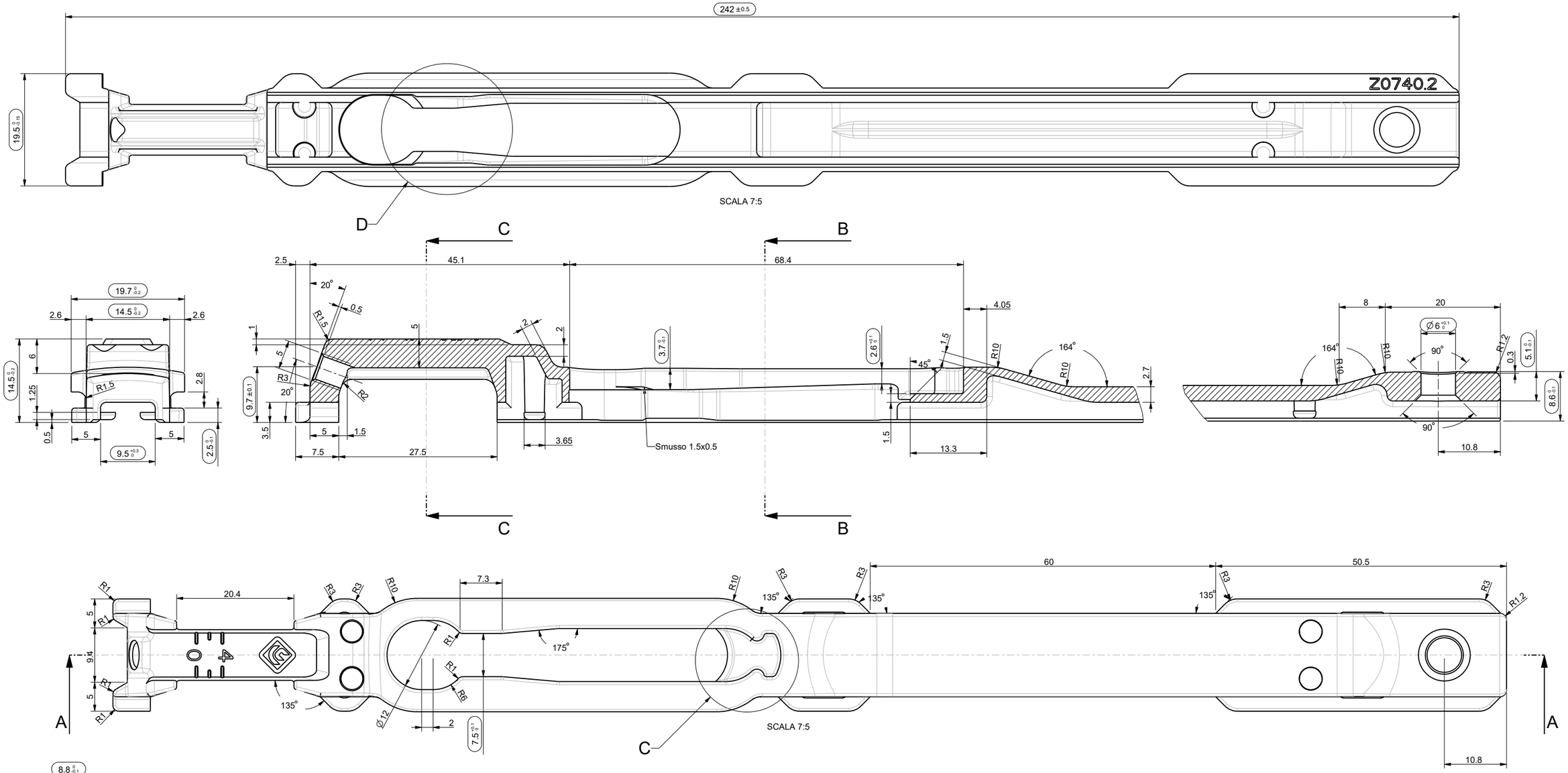


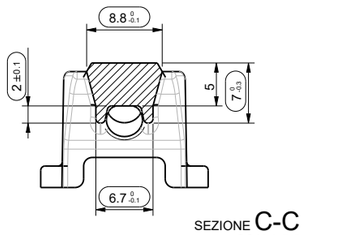

SEZIONE C-C
SCALA 7:5

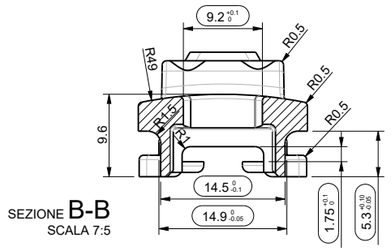

SEZIONE B-B
SCALA 7:5

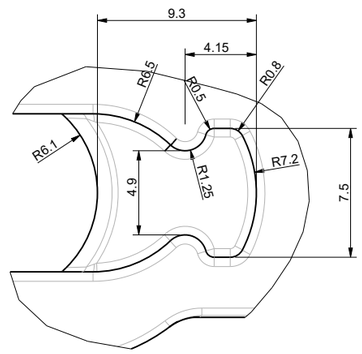

C(14:5)

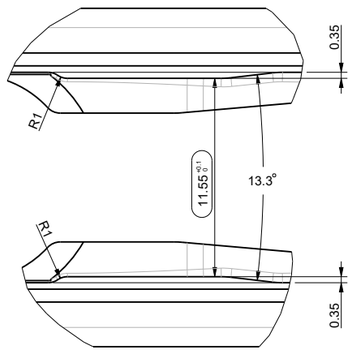

D(14:5)

| | | | | | | | | |
|---|---|---|---|---|---|---|---|---|
| Materiale<br>ZAMA_EN1774_PF | | | Quote basilari | Quote verifica | Sup. in vista | Formato<br>A3 | ○ R= | ● R= | ⊙ R= |
| Finitura<br>Zincato nero | Peso calc.<br>96.4 gr | Codice<br>Z0740.2 | Versione<br>A.0 | Firma modifica<br>Albore, Francesco (Albore: master) | | Data modifica<br>08-Jul-22 | Stato<br>In fase di elaborazione | |
| MASTER<br>ACCESSORI PER SERRAMENTI | | | Disegnato / Data<br>Albore, Francesco (Albore: master) / 08-Jul-22 | | | Controllato / Data<br>G. De Trizio / 08-Jul-22 | | |
| | | | N° Disegno / Foglio<br>Z0740_2 / 1 | Locazione file<br>/Prodotti/Maniglie e Serrature/ISO-00276/Progettazione | | | | |
| | | | Descrizione<br>Telaio braccio lungo AR Ween CE - Rev | | | | | |

| Tabella tolleranza ISO 2768-1m / 2H | | | | | | |
|---|---|---|---|---|---|---|
| Lineare | | | | | | |
| ≥0.5 - 3 | >3 - 6 | >6 - 30 | >30 - 120 | >120 - 400 | >400 - 1000 | >1000 - 2000 |
| ±0.1 | ±0.1 | ±0.2 | ±0.3 | ±0.5 | ±0.8 | ±1.2 |
| Raggi/smussi | | | Angoli | | | |
| ≥0.5 - 3 | >3 - 6 | >6 | - 10 | >10 - 50 | >50 - 120 | >120 - 400 |
| ±0.2 | ±0.5 | ±1 | ±1° | ±0.5° | ±0.33° | ±0.16° |

Scala generale
1:1

PROPRIETA' RISERVATA A TERMINE DI LEGGE