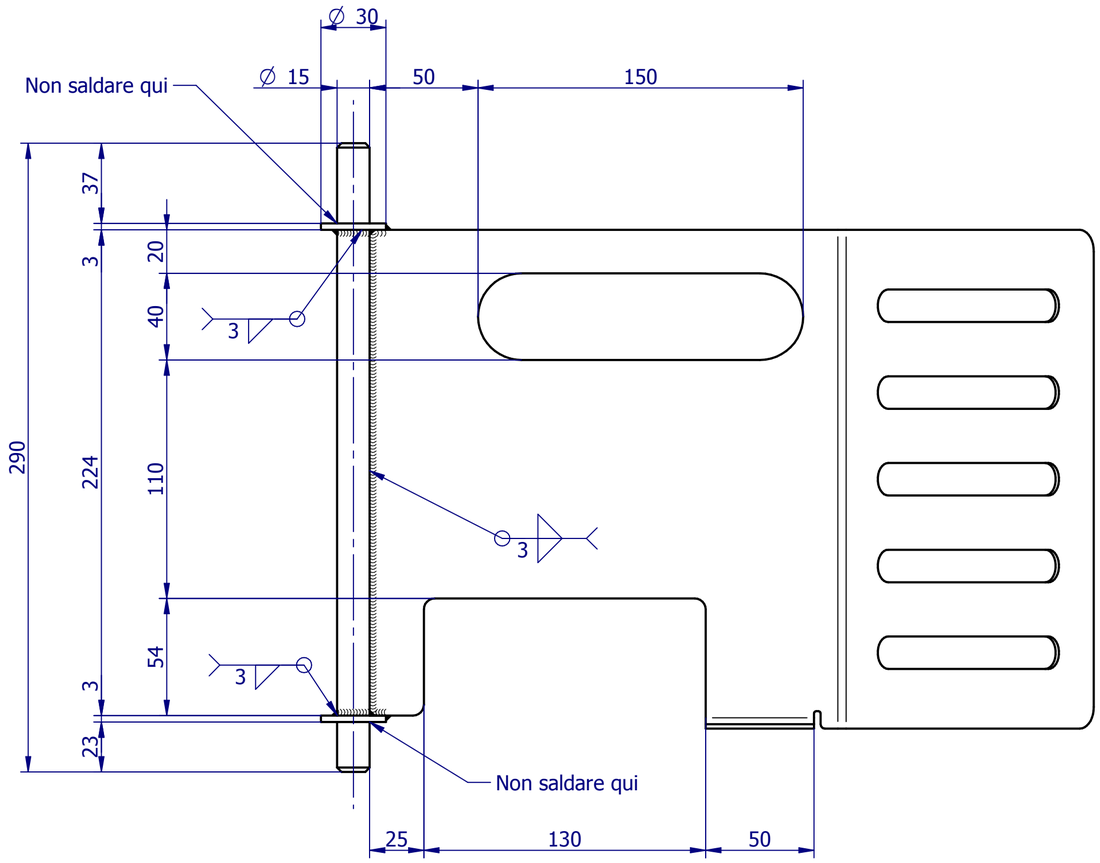

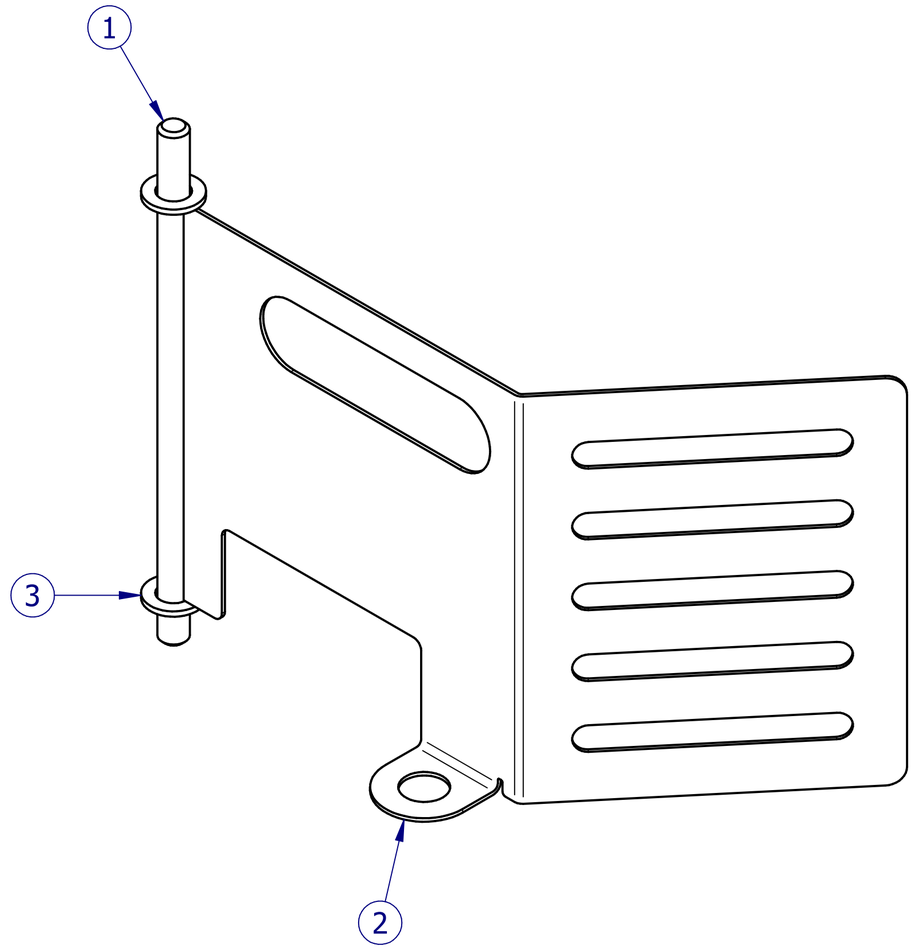

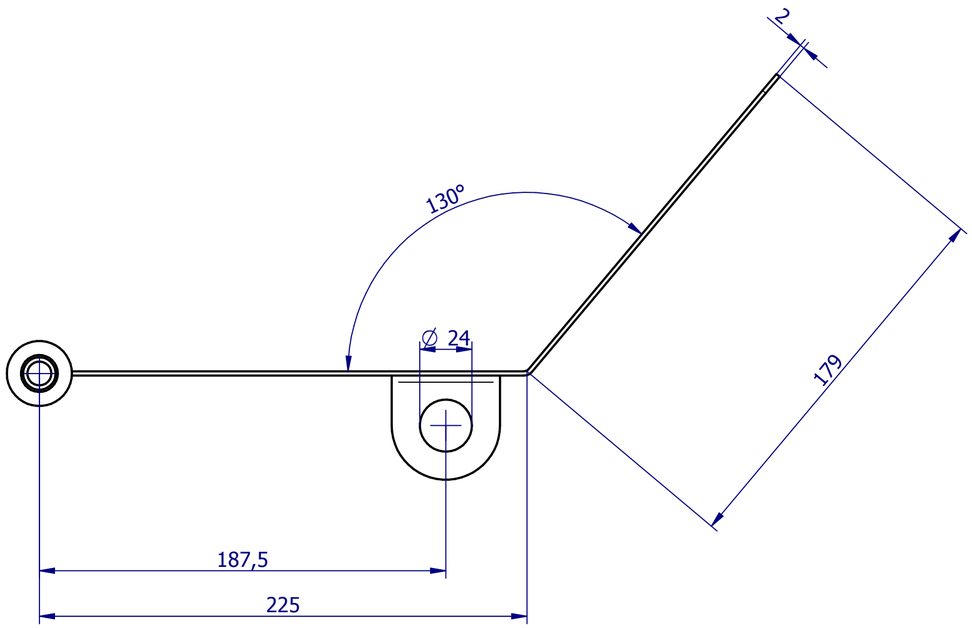

N°	Codice	Denominazione	Materiale	Q.tà
1	0606-0099F-001	Tondo Ø15	Fe360 - B EN10025	1
2	0606-0099F-002	Lamiera Sp. 2 mm	Fe360 - B EN10025	1
3	2811-0032F	Rondella 17x30x3 UNI 6592 4S		2

N.	Modifica	Richiesta da	Firma	Data
1	Modificate saldature	mattioli	mattioli	01/12/2011

Materiale:

Tratt.superficiale: Sabb.+Cataf.+Vern.RAL2002

Trattamento Termico:

Peso 1.519 kg

Varie

Denominazione: SPORTELLO PORTAP.LVM C16-20 PLT

Gruppo: Campo 20C

unigreen S. p. A.

Appartenenza | N.

N. disegno o matricola: **0606-0099F**

Sostituisce il

Scala 1:2 | Data

Dis. cavatorta 21/03/2013

Contr. mattioli 21/03/2013

Quote senza tolleranza: tolleranze generali ISO 2768-cL

E'vietato riprodurre o divulgare il presente disegno senza autorizzazione scritta