Specifiche di fornitura: i particolari devono essere puliti da qualsiasi residuo di lavorazione. Eliminare bave e spigoli da stampaggio o lavorazione, stormi generali 2°; raggi non quotati:R=1, smussi non quotati: 0.5x45°. Per ogni ulteriore specifica, contattare l'Ufficio Tecnico

Supply specifications: parts must be cleaned from any residual processing. Remove all punching burns after machining or press-forming process, draft angle 2°; fillets not quoted:R=1, chamfers not quoted: 0.5x45°. For other specifications please contact the Technical Department.

Tolleranze geometriche / General geometrical tolerances: ▱ 0.3 | ○ 0.3 | ◎ 0.2 | —0.2/100 | // 0.2/100 | ⊥ 0.2/100

Tolleranze generali per angoli / General tolerance for angular: Angolo/Angular ±0° 5'

Tolleranze generali/General tolerance: UNI EN 22768/1-Media/Medium

Lunghezza e diametro / Lenght and diameter	0.00 6.00	6.00 30.00	30.00 120	120 315	315 1000	1000 2000	2000 4000	> 4000
Toleranza/Tolerance	±0.1	±0.2	±0.3	±0.5	±0.8	±1.2	±2.0	±3.0

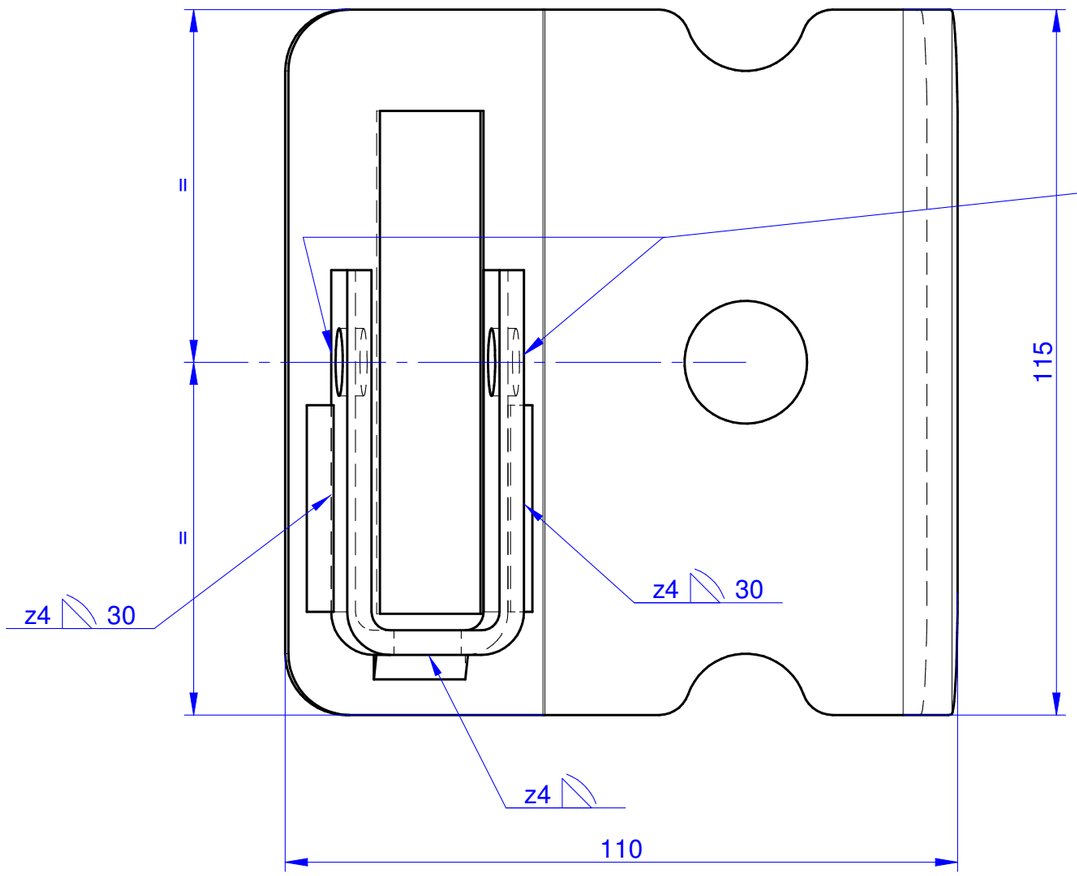

ATTENZIONE:
NON SALDATURA DOVE C'E' IL FORO
CENTRALE SU ENTRAMBI I LATI
ATTENCTION:
DON'T WELDING WHERE THERE IS THE
CENTRAL HOLE ON BOTH SIDES

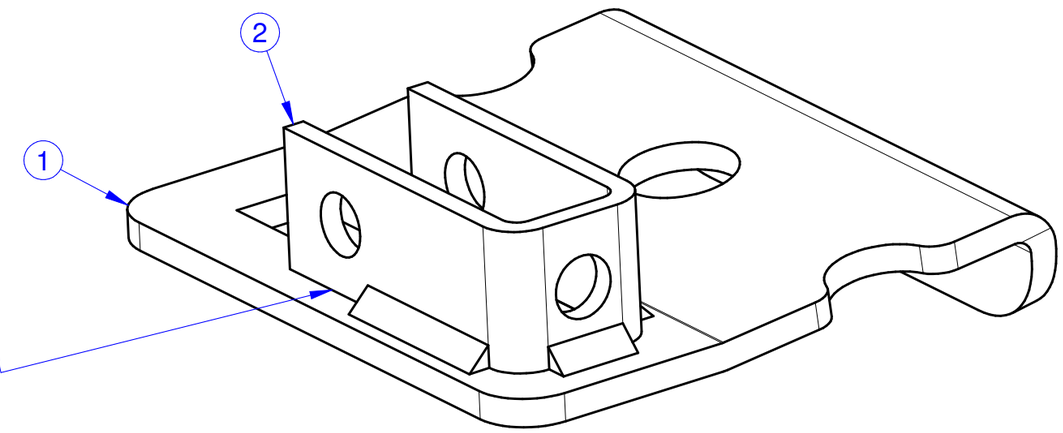

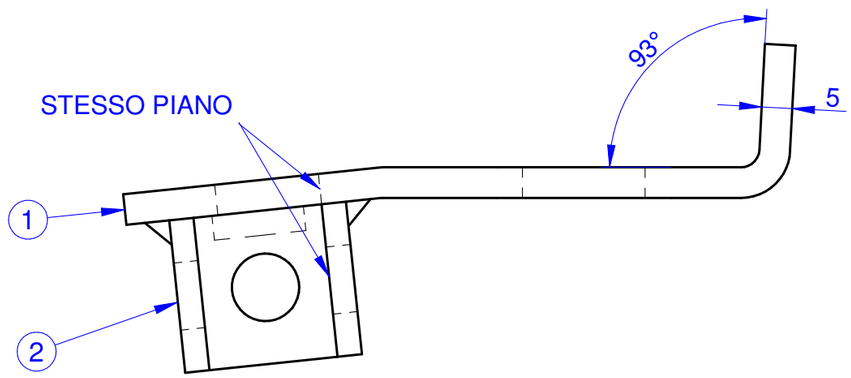

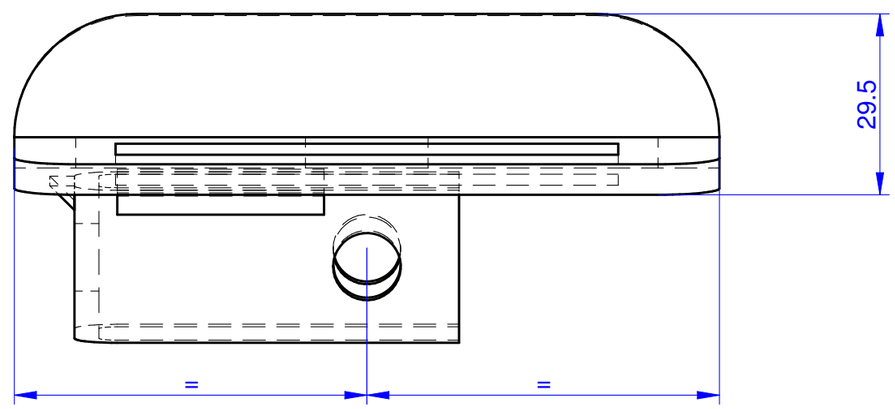

Pos.	Codice	Q.tà	Descrizione	Description
2	40204526	1	"U" SUPPORTO ELEMENTO CONCIMAZIONE A DISCHI	"U" SUPPORT FOR DISC FERTILIZER ELEMENT
1	40204523	1	GUIDA SUPPORTO ELEMENTO CONC. DISCHI PER E-S	Easy Set DISC FERTILIZER SUPPORT

Revisione Revision	N°scheda N°card	Descrizione modifica Modification detail	Disegnato da Drawn by	Approvato da Approved by	Data approvazione Approvation date
1	12-2020	Aggiornato cartiglio, aggiunto quote ingombro. Upadating drawing table, add size dimension.	Biasin R.	Burel F.	28/01/2020

MaterMacc
Z.I. Ponte Rosso S. Vito al Tagliamento (PN) ITALY
THIS DRAWING IS PROPERTY OF COMPANY NAME AND PROTECTED IN ACCORDANCE WHIT PREVALING LAW

Codice/Code: **30204507**

Descrizione/Description:
ASS. GUIDA SUPP. ELEMENTO CONCIMAZIONE A DISCHI
ASY. GUIDE SUPPORT ELEMENT DISC FERTILIZER

European | Metric | A3 | Scala/Scale **1:1** | Peso/Weight **0.58 kg** | Perimetro/Perimeter **0.00**

Materiale/Material: /

Descrizione del grezzo/Blank description: /

Spessore/Thickness: / /

Trattamento/Treatment: /

Finitura superficiale/ Surface finishing: Cataforesi acrilica nera spessore 15÷25µm

Data creazione/Creation date: 11/05/2004

Disegnato da/Drawn by: Administrator

Sostituisce/Replace: 30204507_B

Pagina/Page: 1/1