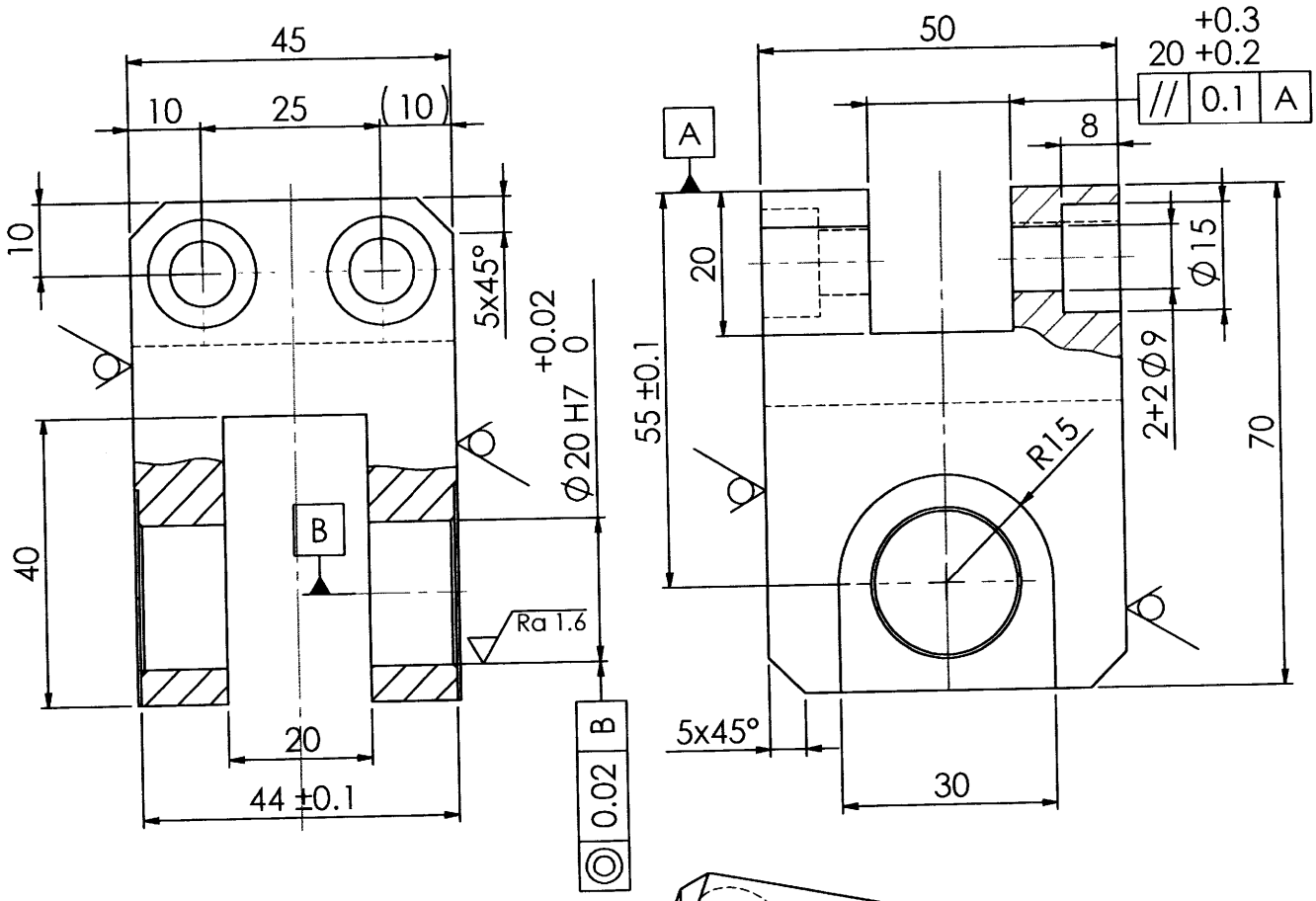

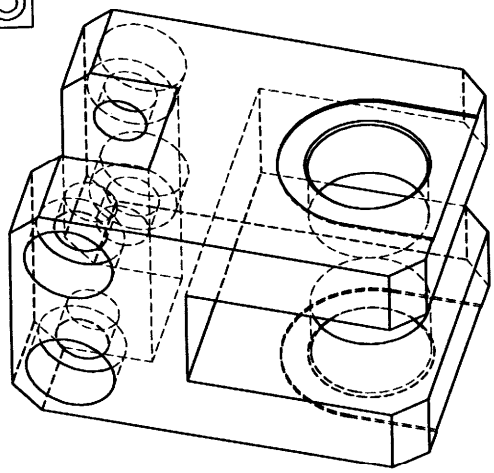

96 pcs

Zincatura incolore

Ra 3.2 (Ra 1.6)

Pos.	Semilavorato	Q.tà	Note
1	Piatto 50x45x72	1	.

KARLVILLE BEYOND CONVERTING

Materiale: C45 - UNI 7845

Peso: 83.98

Gruppo: Basamenti stazioni

Scala 1:1

Descrizione: Piatto H fissaggio biella

Tolleranze generali		
0.5-6	6-30	30-120
±0.1	±0.2	±0.3
120-400	400-1000	1000-
±0.4	±0.5	±0.8

Spigoli non indicati: -0.2 -0.4 ; +0.4

	Data	Nome
Progettato	12/05/2021	Matteo
Disegnato	12/05/2021	Matteo
Controllato	12/05/2021	Matteo

No. disegno: KS40-BS-A-407

Rev.: A

Foglio: 1/1

Formato A4

Il presente disegno è di proprietà della ditta Karlville che a termini di legge, si riserva tutti i diritti.