CONCEPTION ASSISTEE PAR ORDINATEUR
CATIA
Version 5
CE PLAN NE DOIT SUBIR AUCUNE MODIFICATION MANUELLE

INDICE INDEX	INTITULE TITLE	SCE DPT	RESPONSABLES MANAGERS	DATE DATE
--B	RESPONSABLE ETUDE ENGINEERING MANAGER	65326	CH. GRONDIN	VOIR GDG SEE GDG
--B	RESPONSABLE ENDURANCE ET VALIDATION ENDURANCE AND VALIDATION MANAGER	65319	G. CAMUS	VOIR GDG SEE GDG

DZ: Merkmale fur Zertifizierung/Homologation werden in der Zeichnung beschrieben. DZ siehe Merkmale
Characteristics for Regulation/Homologation are described on the drawing. DZ see characteristics

DS: Sicherheitsrelevante Merkmale werden in der Zeichnung beschrieben. DS siehe Merkmale
Safety Characteristics are described on the drawing. DS see characteristics

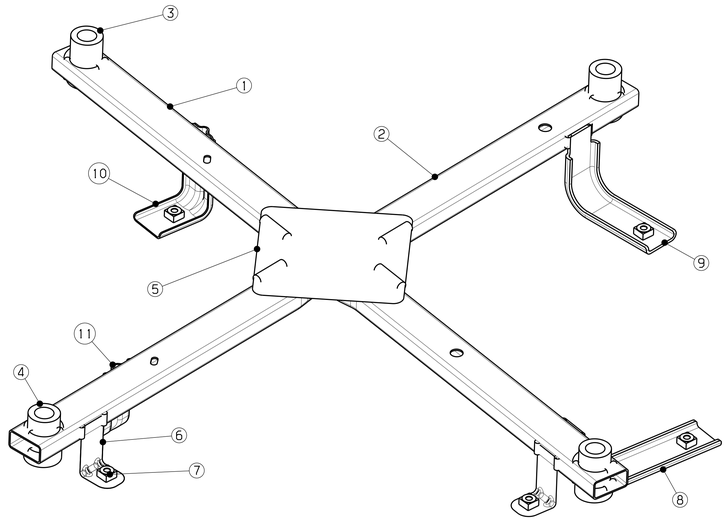

NOTA 1 : MATIERE
1.1 TUBE S350GD
1.2 CAHIER DES CHARGES : EN 10305-3/5
1.3 EPAISSEUR : 1.5
1.4 PROTECTION : Z140 MBO
1.5 CAHIER DES CHARGES : 11-04-009

NOTE 1 : MATERIAL
1.1 STEEL : TUBE S350GD
1.2 PRODUCT SPECIFICATION : EN 10305-3/5
1.3 THICKNESS : 1.5
1.4 PROTECTION : Z140 MBO
1.5 PRODUCT SPECIFICATION : 11-04-009

NOTA 2 : MATIERE
2.1 TUBE 11SMn30
2.2 CAHIER DES CHARGES: EN 10087
2.3 DIAMETRE : 30
2.4 PROTECTION : Z140 MBO
2.5 CAHIER DES CHARGES : 11-04-009

NOTE 2 : MATERIAL
2.1 STEEL : TUBE 11SMn30
2.2 PRODUCT SPECIFICATION : EN 10087
2.3 DIAMETER : 30
2.4 PROTECTION : Z140 MBO
2.5 PRODUCT SPECIFICATION : 11-04-009

NOTA 3 : MATIERE
3.1 TOLE : HX300LAD
3.2 CAHIER DES CHARGES : EN 10346
3.3 EPAISSEUR : 1.5
3.4 PROTECTION : Z140 MBO
3.5 CAHIER DES CHARGES: 11-04-009

NOTE 3 : MATERIAL
3.1 STEEL SHEET : HX300LAD
3.2 PRODUCT SPECIFICATIONS: EN 10346
3.3 THICKNESS : 1.5
3.4 PROTECTION : Z140 MBO
3.5 PRODUCT PECIFICATION: 11-04-009

NOTA 4 : MATIERE
4.1 TOLE : DX54
4.2 CAHIER DES CHARGES : EN 10130
4.3 EPAISSEUR : 1.5
4.4 PROTECTION : Z100
4.5 CAHIER DES CHARGES: 11-04-009

NOTE 4 : MATERIAL
4.1 STEEL SHEET : DX54
4.2 PRODUCT SPECIFICATIONS: EN 10130
4.3 THICKNESS : 1.5
4.4 PROTECTION : Z100
4.5 PRODUCT PECIFICATION: 11-04-009

NOTA 5 : MATIERE
5.1 TOLE : DX54
5.2 CAHIER DES CHARGES : EN 10130
5.3 EPAISSEUR : 3
5.4 PROTECTION : Z100
5.5 CAHIER DES CHARGES: 11-04-009

NOTE 5 : MATERIAL
5.1 STEEL SHEET : DX54
5.2 PRODUCT SPECIFICATIONS: EN 10130
5.3 THICKNESS : 3
5.4 PROTECTION : Z100
5.5 PRODUCT PECIFICATION: 11-04-009

NOTA 6 :MARQUAGE SUIVANT NORME 00-10-415/--Q(TRACABILITE)
MARQUAGE SUIVANT NORME MBN 33 036 ET
00-10-415/--Q(REFERENCE PIECE).
MARQUAGE DXC SUIVANT NORME MBN 33 036 (CONTREFACON).
NOTE 6 :MARKING AS PER STANDARD 00-10-415/--Q(TRACABILITY)
MARKING AS PER STANDARD MBN 33 036 AND
00-10-415/--Q(REFERENCE PART).
MARKING DXC AS PER STANDARD MBN 33 036 (FORGERY).

NOTA 7 :SOUDURE SUIVANT NORME :
32-00-056 --A/ 01-50-911--E/ 01-50-916--B CLASSE B1.
METHODE DE SOUDURE 131 - METAL D'APPORT : AlMg5
NOTE 7 :WELDS ACCORDING TO STANDARD :
32-00-056 --A/ 01-50-911--E/ 01-50-916--B
CLASSIFICATION B1.
WELDING METHOD 131 - FILLER MATERIAL : AlMg5

NOTA 8 :CONDITION GENERALES
PRODUIT CONFORME A LA NORME 00-10-415 --Q
SUBSTANCES A USAGES INTERDITS OU SOUMIS A RESTRUCTION
SUIVANT LA NORME 00-10-050 --H
NOTE 8 :GENERAL CONDITIONS
PRODUCT IN CONFORMITY WITH STANDARD 00-10-415 --Q
PROHIBITED AND RESTRICTED SUBSTANCES
ACCORDING TO STANDARD 00-10-050 --H

NOTA 9 :SECURITE PASSIVE
- PIECE PARTICIPANT A L'ATTEINTE DES RESULTATS D'ESSAI DE SYNTHESE REGLEMENTAIRE.
- GEOMETRIE, FIXATION.
NOTE 9 :PASSIVE SAFETY
- PART PARTICIPATING IN THE ACHIEVEMENT OF TEST RESULTS OF REGULATORY OVERVIEW.
- GEOMETRY, FASTENING.

NOTA 10 :SOUDURE ECROUS SUIVANT NORME : 39-02-814--D
NOTE 10 :WELDING NUTS AS PER STANDARD : 39-02-814--D

NOTA 11 :
11-1 CATAPHORESE SUIVANT CDC 47-01-000/--C
11-1-1 CODIFICATION FONCTIONNELLE As1/PE2/VC/E/G/NT/NL/Z4
SUIVANT NORME 01-70-002 --B
11-1-2 NOM DE LA PROTECTION : POWERCRON 6200 HE
11-1-3 EPAISSEUR : 38µm +-8µm SUR LES FACES EXTERIEURES PIECE
11-1-4 COULEUR : NOIR
11-1-5 NOM DU FORMULATEUR : PPG
11-1-6 NOM DE L'APPLICATEUR : TPV Slovenia

11-2 ZONE DE RESTRICTION PAR RAPPORT AU CDC 47-01-000/--C
11-2-1 Z4 : LA PROTECTION DU BERCEAU BATTERIE TRACTION NE GARANTIT PAS LES EXIGENCES DU GRAVILLONNAGE
11-2-2 CORROSION AUX ARETES : < 10% DE LA LONGUEUR TOTALE DES ARETES APRES 14 CYCLES ECC1
11-2-3 LA CATAPHORESE DU BERCEAU BATTERIE TRACTION NE GARANTIT PAS LA PROTECTION DES CORDONS DE SOUDURE NI DES ZONES AFFECTEES THERMIQUEMENT
11-2-4 LA CATAPHORESE DU BERCEAU BATTERIE TRACTION NE GARANTIT PAS LA PROTECTION DES SURFACES OU ARETES EN ACCOSTAGE

11-3 TOUTES LES COTES INDIQUEES SONT MESUREES AVANT CATAPHORESE

NOTE 11 :
11-1 ATAPHORESIS AS PER PRODUCT SPECIFICATION 47-01-000/--C
11-1-1 FUNCTIONAL CODIFICATION As1/PE2/VC/E/G/NT/NL/Z4
AS PER STANDARD 01-70-002 --B
11-1-2 COATING NAME : POWECRON 6200 HE
11-1-3 COATING THICKNESS : 38µm +-8µm ON EXTERIOR PART'S FACES
11-1-4 COATING COLOUR : BLACK
11-1-5 FORMULATOR NAME : PPG
11-1-6 APPLICATOR NAME : TPV Slovenia

11-2 RESTRICTING AREA IN COMPARISON TO PRODUCT SPECIFICATION 47-01-000/--C
11-2-1 Z4 : CHIPPING PROOF REQUIREMENTS ARE NOT GUARANTEED BY THE BATTERY FRAME COATING
11-2-2 EDGE CORROSION : < 10% OF TOTAL EDGE LENGTH AFTER 14 ECC1 CYCLES
11-2-3 WELDING BEAD AND THERMALLY AFFECTED AREA PROTECTIONS ARE NOT GUARANTEED BY THE BATTERY FRAME CATAPHORESIS
11-2-4 THE MATING AREAS OR LINE COATING PROTECTINOS ARE NOT GUARANTEED BY TH BATTERY FRAME CATAPHORESIS
11-3 ALL INDICATED QUOTATION ARE MESURED BEFORE CATAPHORESIS

LA COTATION EST EFFECTUEE SUIVANT L'EXIGENCE D'ENVELOPPE
DIMENSIONING IS PERFORMED ACCORDING TO SURROUNDING REQUIREMENT
ISO 8015:1985 (NF E 04-561 OCT.1991)
ISO 1101 (NF E 04-552)
ISO 2692:1988 (NF E 04-555 FEV.1992)
ISO 5459 (NF E 04-554 DEC.1988)
ISO 5458:1987 (NF E 04-559 FEV.1991)
ISO 10578 (NF E 04-558 AOUT 1983)
ISO 10579 (NF E 04-565 OCT.1986)
ISO 3040:1990 PARTIELLE (NF E 04-557 DEC.1991)

HIERARCHISATION DES CARACTERISTIQUES
NORME 01-33-301
CLASSIFICATION OF REQUIREMENTS STANDARD 01-33-301

TOTALE
TOTAL

TOUTE CARACTERISTIQUE NON HIERARCHISEE EST DE NIVEAU 3
ANY CHARACTERISTIC NOT CLASSIFIED BELONGS TO LEVEL 3

TOLERANCES GENERALES TOLERIE
BODYWORK GENERAL TOLERANCES

TOLERANCES SYMETRIQUES DE:
SYMETRICAL TOLERANCES:

	POSITION *POSITION*				FORME *SHAPE*
LIGNES DE STYLE *STYLING LINES* (PLUS APPRECIATION VISUELLE DES DEFAUTS) *PLUS VISUAL APPRECIATION OF DEFECTS*	1	A	B	C	0.5
AUTRES LIGNES *OTHER LINES*	2	A	B	C	
SURFACES DE STYLE *STYLING SURFACES*	1	A	B	C	0.5
SURFACES D'ACCOSTAGE RIGIDE, D'ETANCHEITE ET DE COLLAGE *POSITION OF MATING,SEALING AND BONDING AREAS RIGID*	1	A	B	C	0.5
SURFACES D'ACCOSTAGE SOUPLE, D'ETANCHEITE ET DE COLLAGE *POSITION OF MATING,SEALING AND BONDING AREAS SUPPLE*	1.4	A	B	C	0.7
AUTRES SURFACES *OTHER SURFACES*	2.4	A	B	C	
DETOURAGES ET AJOURAGES *TRIM LINES AND OPENINGS*	2	A	B	C	
POINCONNAGES POUR PASSAGE PINCES, EVACUATION CATAPHORESE ET FIXATION CABLAGE *PUNCHING FOR WELDING HEAD CLEARANCE, CATAPHORESIS EVACUATION AND WIRE FASTENING*	⌀ 2	A	B	C	
AUTRES POINCONNAGES *OTHER PUNCHED HOLES*	⌀ 1	A	B	C	
ENTRAXE POUR UNE MEME FONCTION *HOLE POSITION FOR SAME FONCTION*	⌀0.6				
OUVERTURE DE BORDS *EDGE OPENING*	0/+1				
PROFONDEUR DE SOYAGE *DEPTH JOGGLE*	0.3 E		0.15	E	

RAYONS DES CARRES *FLANGING RADIUS* +/- 0.5

NOTA: TOUTES LES TOLERANCES HORMIS CE TABLEAU DEVRONT ETRE PORTEES AU PLAN
NOTE: ANY TOLERANCES NOT SPECIFIED IN TABLE MUST BE SHOWN ON DRAWING

NOTA:
POUR LES ZONES D'ACCOSTAGE SOUPLE ET RIGIDE LA ZONE DE TOLERANCE DU DEFAUT DE FORME EST DISPOSEE PARALLELEMENT AU PROFIL THEORIQUE
NOTE:
FOR MATING SUPPLE AND RIGID AREAS THE TOLERANCE ZONE OF SHAPE DEFECT IS PARALLELY MOUNTED AT THEORIC PROFILE

020
CHOC ARRIERE STRUCTURE
REAR IMPACT STRUCTURE

x	x	x	x	x	
UN-R	GS	KMVSS	FMVSS	FMVSS	GB
32-34	37/40	91	301	305	20072
TRIAS					
15					

023
CHOC FRNTL PRTN OCCUPANT
FRNTL IMPACT OCCUPANT PRTN

x	x	x	x	x	
UN-R	FMVSS	FMVSS	FMVSS	FMVSS	GB
94	208	212	301	305	11551
KMVSS	TRIAS				
91-102	18				

024
CHOC LAT PRTN OCCUPANT SIDE
IMPACT OCCUPANT PRTN

x	x	x		x	x
UN-R	FMVSS	FMVSS	FMVSS	FMVSS	FMVSS
95	214S	214D	226	301	305
x					
USA					
MOU 11H5					

MATIERE:VOIR TABLEAU DES COMPOSANTS
MATERIAL:SEE TABLE OF COMPONENTS
CONFORME AUX NORMES ISO 11469,1629,18064 ET 01-00-510
CORRESPONDING TO STANDARDS ISO 11469,1629,18064 AND 01-00-510
N° CAHIER DES CHARGES FONCTION:VOIR NOTA
SPECIFICATION N°:SEE NOTA

CE PLAN FAIT PARTIE DE LA LISTE DIMAT ET EST EN LIAISON AVEC LA MATIERE
THIS DRAWING MAKES PART OF THE DIMAT LIST AND REMAINS IN REFERENCE WITH MATERIAL

EXIGENCES COMPLEMENTAIRES DE SECURITE PASSIVE
COMPLEMENTARIES PASSIVE SAFETY REQUIREMENTS

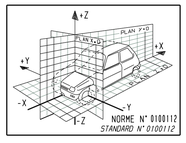

1	11		0.078	VOIR NOTA 4 SEE NOTE 4		PATTE FIX SUBASS 4			
1	10		0.082	VOIR NOTA 4 SEE NOTE 4		PATTE FIX SUBASS 3			
1	9		0.181	VOIR NOTA 5 SEE NOTE 5		PATTE FIX SUBASS 2			
1	8		0.241	VOIR NOTA 5 SEE NOTE 5		PATTE FIX SUBASS 1			
6	7		0.007			ECROU A SOUDER M6 *CRIMPING NUT M6*			
2	6		0.030	VOIR NOTA 3 *SEE NOTE 3*	RFK	EQUERRE SUPPORT CARENAGE SOUS CAISSE			
1	5		0.224	VOIR NOTA 3 *SEE NOTE 3*	RFK	ELEMENT LIAISON RENFORT AV PLANCHER CTL			
2	4		0.197	VOIR NOTA 2 *SEE NOTE 2*	RFK	DOUILLE AR FIX TIRANT CHOC			
2	3		0.177	VOIR NOTA 2 *SEE NOTE 2*	RFK	DOUILLE AV FIX TIRANT CHOC			
1	2		0.997	VOIR NOTA 1 *SEE NOTE 1*	9RK	RENFORT 2 AV PLANCHER CTL			
1	1		1.021	VOIR NOTA 1 *SEE NOTE 1*	9RK	RENFORT 1 AR PLANCHER CTL			
		--B	3.674	VOIR DETAIL ET DESSIN *SEE DETAIL AND DRAWING*	9RK	RENFORT AR PLANCHER CTL *REINF-CTR FLOOR, AR*		A4536168600	743F60556 R
Coefficient	Repere Landmark	Indice/Version place Indice/Part Version	Masse Weight (kg)	Matiere-Traitement -Protection Material-Treatement-Protection Cahier des charges Product Specifications	C.T. T.C.	Designation Designation	Numero CECOMP CECOMP item number	Numero DAIMLER DAIMLER item number	Numero Item number

6x --B	
LUP QX07010787 DDM 8256 NOUVELLE INDICE --B Rallongement de tubes de 5mm de chaque coté *LUP QX07010787* *DDM 8256* *NEW INDEX --B* *Tube's extension by 5mm in each side* LUP QX07010764 DDM 8290 NOUVELLE INDICE --B Faire une découpe sur les pattes,mis a jour longueur cordon soudure *LUP QX07010764* *DDM 8290* *NEW INDEX --B* *Making a cut on the lug,update length of weld seams*	
CECOMP	22.11.2017

CECOMP S.p.A.
V. Ronchi 8/16
10040 LA LOGGIA (TO)
ITALY

Senza autorizzazione scritta della Cecomp il presente disegno non potrà essere utilizzato per la costruzione dell'oggetto rappresentato o comunicato a terzi o riprodotto.

La società proprietaria tutela i propri diritti a rigore di legge.

SOSTITUISCE

SIGLA ----------	TOLLER.GENERALI LAVORO H13 Foro - h13 Albero ±IT4 Dimens. Lineari ± 30° valori angolari		DP.mm --	DATA 22/11/2017
CLASSE --			SCALA --	DISEGNATORE Cecomp
PROTEZ.SUPERFICIALE ----------	VISTA		FORMATO A0	VISTO / CONTROLLATO Fontanarosa S.

DENOMINAZIONE
RENFORT AR PLANCHER CTL

DESIGNATION
743F60556R--B G000912745_004_DEN0

TIPO/TYPE	GRUPPO/GROUP	N.DISEGNO/DRAWING N°	REVISIONE/EXAMEN	DATA
--	--	G000912745	004	13/10/17

Q.TA'	PESO UNIT.KG	N° RIF.ATTR.ASS.	COMMESSA
--	------	------	C3687-10