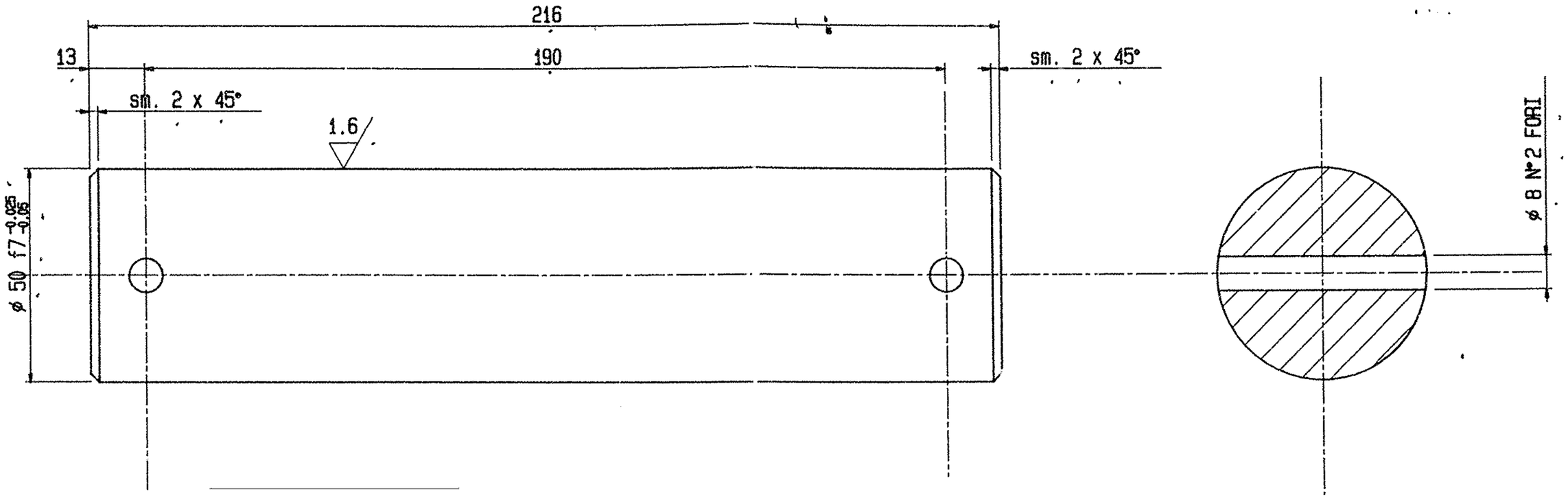

FINITURE 6.3 [1.6]

RIMUOVERE GLI SPIGOLI VIVI

325

INDICE	DESCRIZIONE	DATA	VISTO

TOLLERANZE GENERALI PEF SUPERFICI LAVORATE			MATERIALE 42CrMo4-UNI 7845	PESO DEL PEZZO FINITO Kg
FORI H 13	ALTRE QUOTE Js 13	MADRESVITI 6H	TRATT. TERMICO BONIFICATO	3.3
ALBERI h 13	ANGOLI ± 1°	VITI 6g	TRATT. SUPERFICIALE FOSFATARE	

DESCRIZIONE
DESCRIPTION PRESSA DA 22 MN
GRUPPO CARICATORE BILLETTA
PERNO

ce. 4271

DANIELIBREDA

DISEG.	DATA	N. DIS. DI RIF.	
STUDIO TIME	12/93		
CONTR. COSTA	DATA 12/93	N. DISEGNO 002800131572	FOGLIO 1 1
VISTO	DATA		

QUESTO DISEGNO E' DI PROPRIETA' DELLA BREDA DANIELI S.p.A. MILANO-LA QUALE NE VIETA LA COPIA, LA RIPRODUZIONE E LA CESSIONE A TERZI A NORMA DI LEGGE.

SCALA 1:1

INDICE MODIFICA

MICROFILMATO

INDICE	DESCRIZIONE	DATA	VISTO