42701

SEZIONE H-H
SCALA 2 : 1

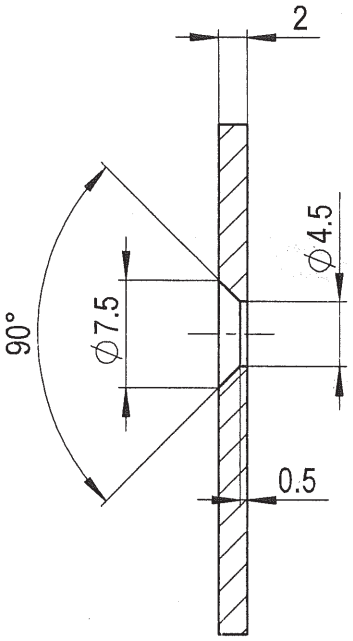

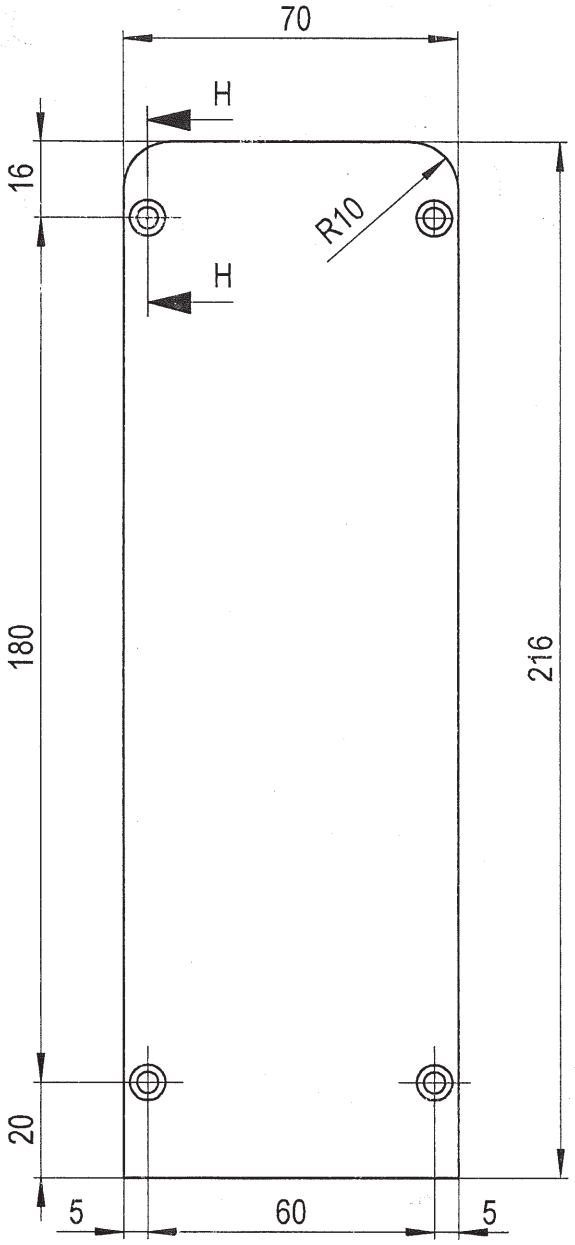

N	Modifica	Data	Firma
2	Modificato trattamento (era verniciato)	26/11/07	COVAZZI
1	Aggiunta nota verniciatura	20/06/07	PETREI

Fori 3.2

N	Q	DESCRIZIONE	MATERIALE	TRATTAM.	MASSA	CODICE
		COPERCHIO BASE	S235JR	Zincato	F:.235	

General tolerances (Tolleranze)	
1-3	±0.070
3-6	±0.090
6-10	±0.110
10-18	±0.135
18-30	±0.165
30-50	±0.195
50-80	±0.230
80-120	±0.270
120-180	±0.315
180-250	±0.360
250-315	±0.405
315-400	±0.445
400-500	±0.485
ANGLES	±30'

AT 710/720 E
GRUPPO FANTINA
Coperchio base

Scale: 1:1.5

	DATE	SIGNATURE
Modelled by	22/03/99	BRONCA
Drawn by	22/03/99	BRONCA
Checked by	05/12/01	ZAMPIS

Dwg.Nr. 510581 — Revision 2

3304

Ros s.r.l.
Via Crosera, 42 - Zona Industriale
33082 AZZANO DECIMO (PN)
Tel. 0434 633318 r.a. - Fax 0434 640639
C.F. e P. IVA 01278530934

Ogni diritto di proprietà riservato. Il disegno non può essere copiato, riprodotto o altrimenti usato senza nostra autorizzazione