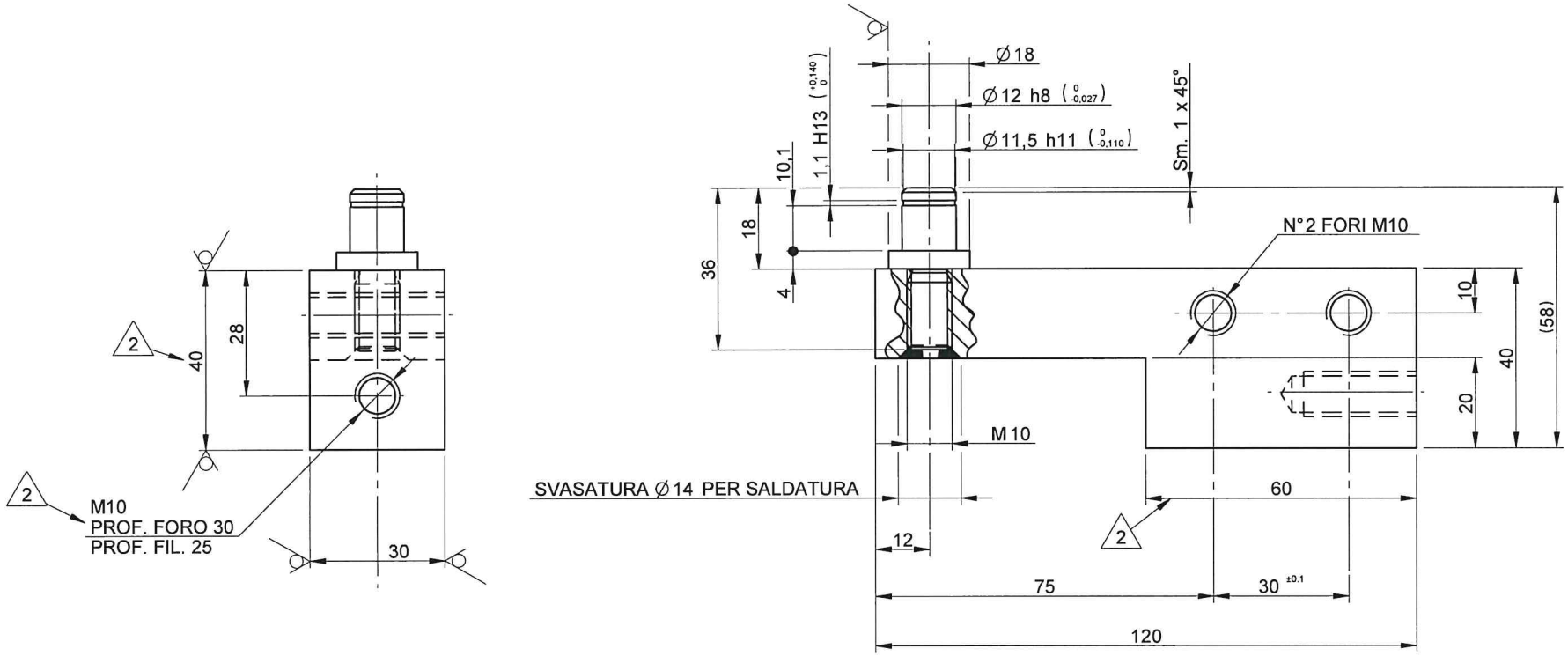

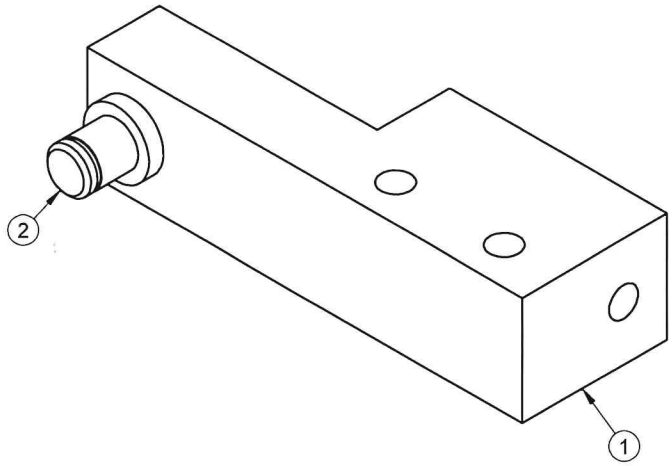

SMUSSARE SPIGOLI VIVI

Pos.	Descrizione materiale	Dim. Mat.	Cod. Mat.	Peso[Kg]	Q.tà	Codice
2	C40 LAMINATO TONDO D. 18 MM	L=36	1214000018	0.031	1	L001578702
1	FE 37 LAMINATO PIATTO 30X40	L=120	1011030040	0.803	1	L001578701

Descr.Materiale : VEDI TABELLA
Cod. Materiale : .
Dimensioni [mm]: P.Grezzo [daN]: P.Finito [daN]: 0.834
Res. [daN/mm²]:
Trattam. Termico :
Cod.T.Termico :
Prof. [mm]: Dur. [HRC]: Fin.Sup. : Tra.Sup. : FOSFATAZIONE
Rugosità [um]: 3,2

CLASSE DI TOLLERANZA PER LE QUOTE SENZA INDICAZIONE ESPLICITA: UNI ISO 2768-fH

Indice	Data	Redatto	Descrizione modifica
2	13/11/2017	BIANCHINI	CAMBIATA MATERIA PRIMA E MOD. COMP. 1
1	24/03/2015	SEGALLA	Emissione

Ciclo lavorazione ricavabile da: 9309141875 | 1

Scala: 1:1

Descrizione: SUPPORTO TENDI CATENA

Foglio: 1 | 1

Questo disegno è di esclusiva proprietà della ditta ADIGE S.p.A. la quale a norma di legge ne vieta la riproduzione e la cessione a terzi

Disegno Numero: 00157_87

Indice: 2