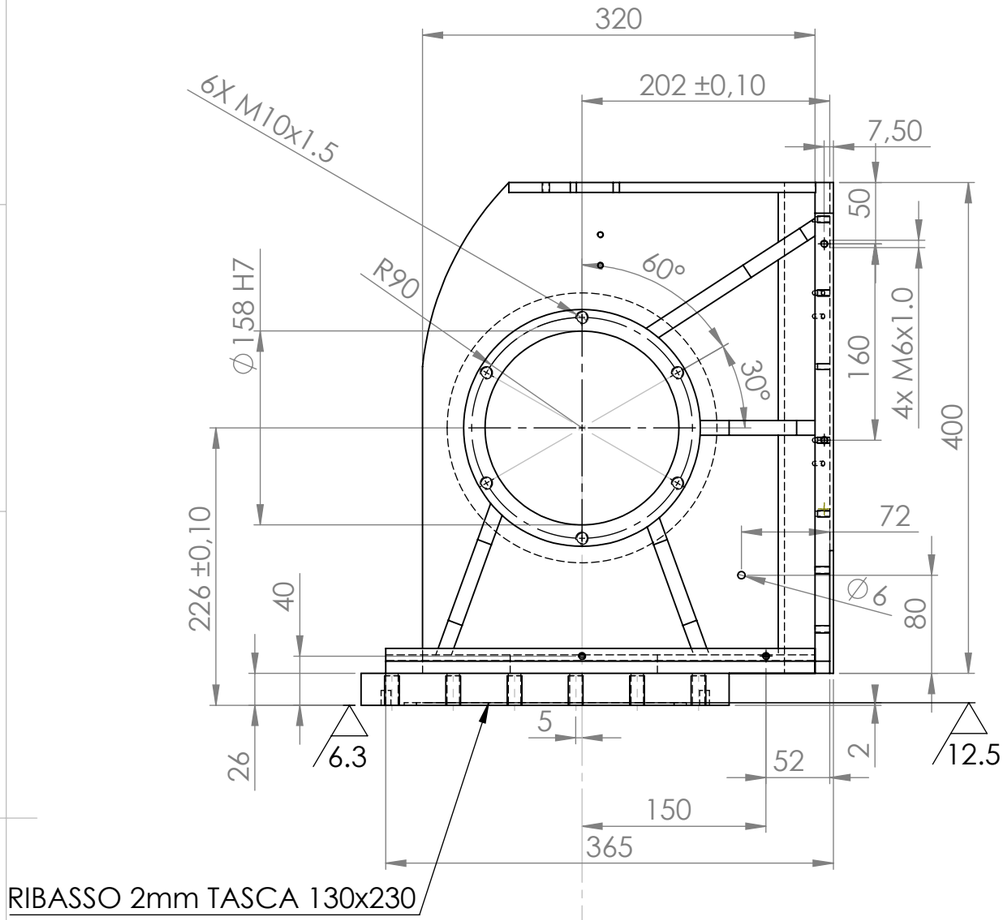

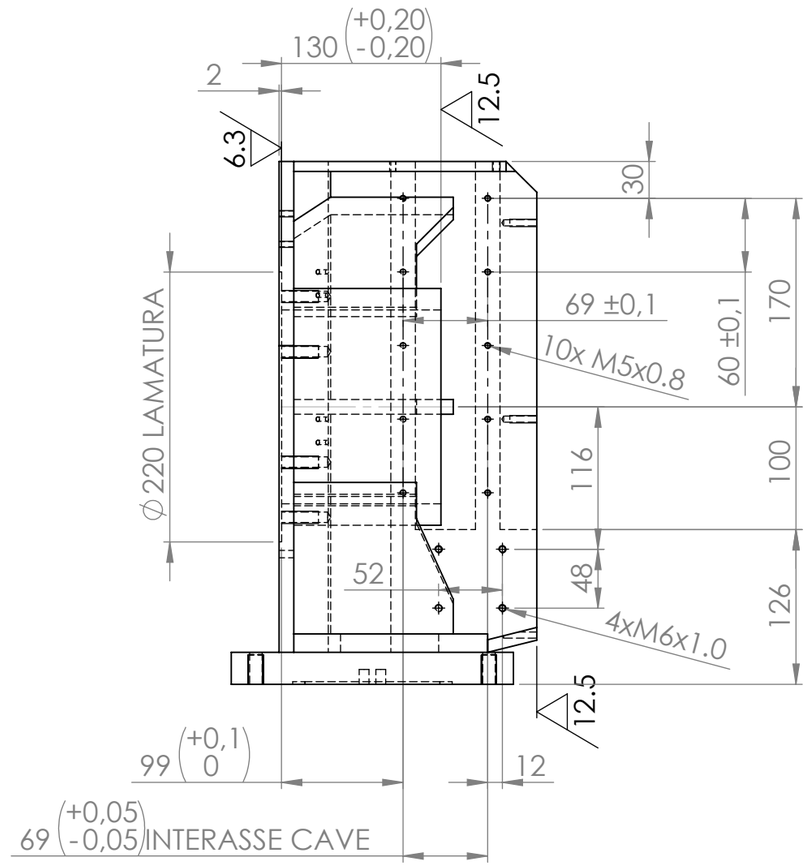

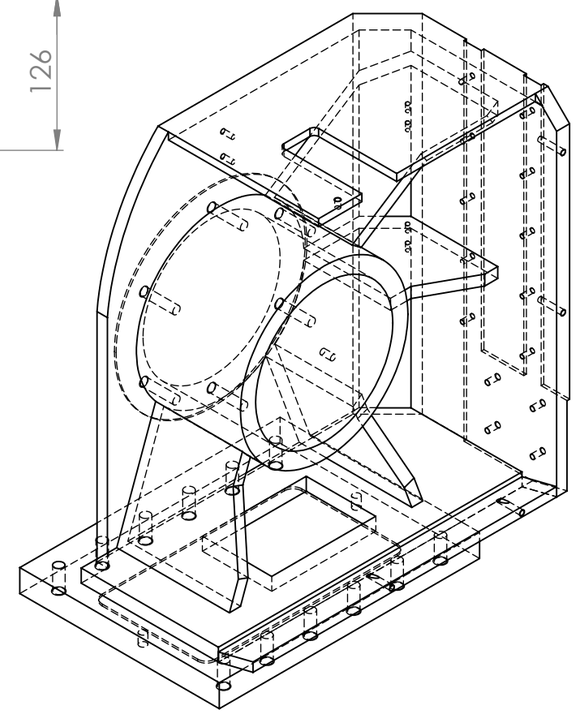

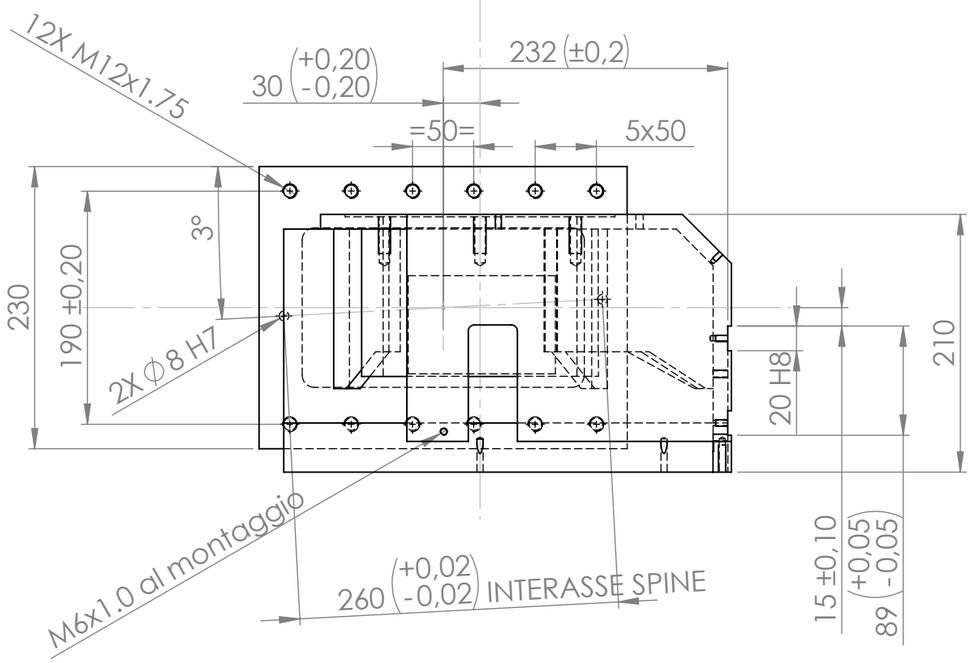

SE NON SPECIFICATO:
QUOTE IN MILLIMETRI
FINITURA SUPERFICIE:
TOLLERANZE:
LINEARE:
ANGOLARE:

FINITURA: 1,6 (3,2 ; 6,4)

NON SCALARE IL DISEGNO

FORMATO **A3**

CIVIDINO ELIO
via dei fabbri, 5
33030 Majano (UD)
Tel. 0432 959407
e-mail. info@cividinogroup.it

	NOME	FIRMA	DATA
VERIFICATO			
DISEGNATO			
APPROVATO			
FATTO			
QUALITA'			

MATERIALE: S235JR

TRATTAMENTI TERMICI:

PESO:

TITOLO: SUPPORTO TESTA_DX

N. DISEGNO: G10.210.015_DX

REV.

SCALA: 1/5

FOGLIO 1 DI 1