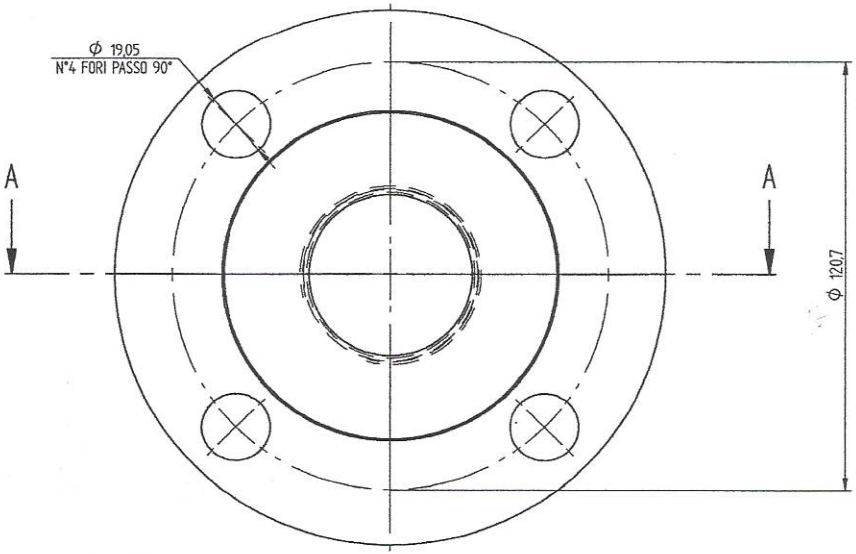

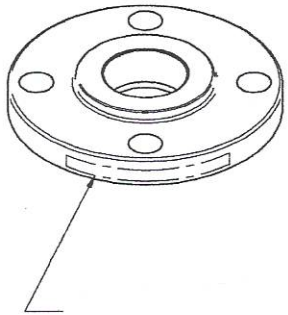

NON MARCARE DESIGNAZIONE IN CASO DI
UTILIZZO DI COMMERCIALE UNIFICATO ASME

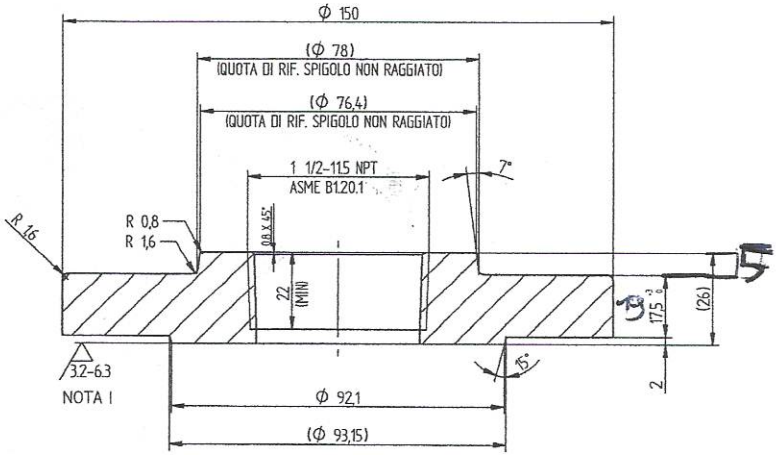

SEZIONE A-A

NOTA 1
FINITURA CON RUGOSITA' MEDIA SEC ASME B46.1 Ra=3.2-6.3
SOLCO A SPIRALE FONOGRAFICA
RAGGIO UTENSILE MAGGIORE DI 1.5mm
NUMERO DI SOLCHI TRA 1.8 E 2.2 PER mm

NOTA 2
VALORI DI RESISTENZA IN TEMPERATURA SECONDO RATING
ASME B16.5.

NOTE E AVVERTENZE PER I COSTRUTTORI
NOTES AND ADVERTISINGS FOR MANIFACTURERS

ARGOMENTO - SUBJECT	RIFERIMENTO - REFERENCE	RICHIESTO - REQUIRED
PROVA IN PRESSIONE - HYDRAULIC PRESSURE TEST	K-0000582	–
REPORT DI COLLAUDO IDRAULICO/PNEUMATICO - HYDRAULIC TEST REPORT	K-0000583	–
QUALIFICAZIONE FORNITORI - SUPPLIERS QUALIFICATION	K-0000650	X
TRACCIABILITA' COMPONENTI - COMPONENTS TRACEABILITY	K-0000651	X
TRACCIABILITA' SALDATURE - WELDED JOINT TRACEABILITY	K-0000652	X
SPECIFICHE ORDINI PER MATERIALI PED - PURCHASE SPECIFICATIONS FOR MATERIALS IN PED CERTIFICATED EQUIPMENTS	K-0000653	X

STAMPIGLIARE IL MARCHIO DEL COSTRUTTORE SUL PRODOTTO IN POSIZIONE LEGGIBILE IN ACCORDO ALLO STANDARD APPLICABILE INDICATO - SE RICHIESTO
TO STAMP MANIFACTURER IDENTIFICATION STAMP WHERE IT IS CLEARLY READABLE - ACCORDING INDICATED APPLICABLE STANDARD IF REQUIRED

DATI DI PROGETTO - DESIGN DATA

DIAMETRO NOMINALE		NOMINAL SIZE	-	NPS 2
DIAMETRO DI RIDUZIONE		REDUCTION SIZE	-	NPS 1"1/2
CLASSE DI PRESSIONE		PRESSURE RATING ...	-	150
TEMPERATURE MIN/MAX	NOTA 2	MINMAX TEMPERATURE	°C	min -29 max 455
SOVRASPESSORE DI CORROSIONE		CORROSION OVER THICKNESS	mm	–
FLUIDO / FLUID	NATURA	NATURE	-	GAS NATURALE
	STATO FISICO	PHISICAL STATE	-	GASSOSO
	PESO SPECIFICO	SPECIFIC GRAVITY	kg/dmc	0,07
PESO TOTALE	A VUOTO	EMPTY	kg	2.356 kg

NOTE GENERALI - GENERAL NOTES

TUTTE LE DIMENSIONI SONO ESPRESSE IN mm

FINITURA / FINISHING	INTERNA / INSIDE: PULIT. 10/DUT/2020 - b	ESTERNA / OUTSIDE:	ZINCATURA VEDI CARTIGLIO / ZINC REF. TAB.

CONFORME ALLO STANDARD / COMPLIANT WITH STANDARD	ASME B16.5
MATERIALI IN ACCORDO A / MATERIALS ACCORDING TO	TAB 1A ASME B16.5
DIMENSIONI IN ACCORDO A / DIMENSIONA ACCORDING TO	TAB 6-10-11 ASME B16.5
FINITURA DELLE FACCE IN ACCORDO A / FLANGE FINISH ACCORDING TO	PAR 6.4.5 ASME B16.5 - ASME B46.1
TOLLERANZE DIMENSIONALI E IMPERFEZIONI IN ACCORDO A / DIMENSIONAL TOLERANCES AND IMPERFECTIONS ACCORDING TO	CAP 7 ASME B16.5
CODICE DI CALCOLO UTILIZZATO / CALCULATION CODE	–
MARCATURA / MARKING	CAP 4 ASME B16.5

SPAZIO RISERVATO ALL'APPROVAZIONE DELL'O.N.
RESERVED TO NOTIFIED BODY APPROVAL

TIMBRO / STAMP — FIRMA / SIGNATURE — DATA / DATE

Rev.	Descrizione / Description	Data / Date	Disegnatore / Designer	Approvato / Approbation
3				
2				
1	REVISIONE GENERALE - CONFORMITA CON ASME B16.5	09/06/2016	S.LITTI	PAGANELLI
0	EMISSIONE	07/06/2006	BINDANI	ACCORSI

I VALORI MILLESIMALI SONO DA ARROTONDARE AL CENTESIMO SUPERIORE SE ≥ DI 5, AL CENTESIMO INFERIORE SE < 5

TOLLERANZE GENERALI: Dimensioni Lineari UNI ISO 22768/1 f; Smussi e Raccordi UNI ISO 22768/1 f; Angoli UNI ISO 22768/1 f; Geometriche UNI ISO 22768/2 h

Note / Notes	CF1
Tratt. Termico / Thermal Thr.	
Tratt. Superf. / Superf. Thr.	ZINCATURA Fe/Zn 8 c 1B UNI 2081
Stato / Status	TONDO Φ160x30
Peso Kg / Weight Kg	2.356 Kg
Materiale / Material	ASTM A350LF2 ©
PED	Si
Denominazione / Designation	FLANGIA FILETTATA 2 x 1 1/2 -CL 150# - RF -ASME B16.5 FLANGE THREADED 2 x 1 1/2 - CL 150# - RF -ASME B16.5
Codice / Code	22A0003147.R1

NON SI ACCETTANO VARIAZIONI MANUALI. SOLO CAD

Scala / Scale	Formato / Format	Foglio / Sheet	Numero Disegno / Drawing Number	Revisione / Revision
1:2	A2	1/1	A-0003147	1

...si riserva a termini di legge la proprieta' del presente disegno con divieto di riprodurlo o comunicarlo a terzi senza sua autorizzazione