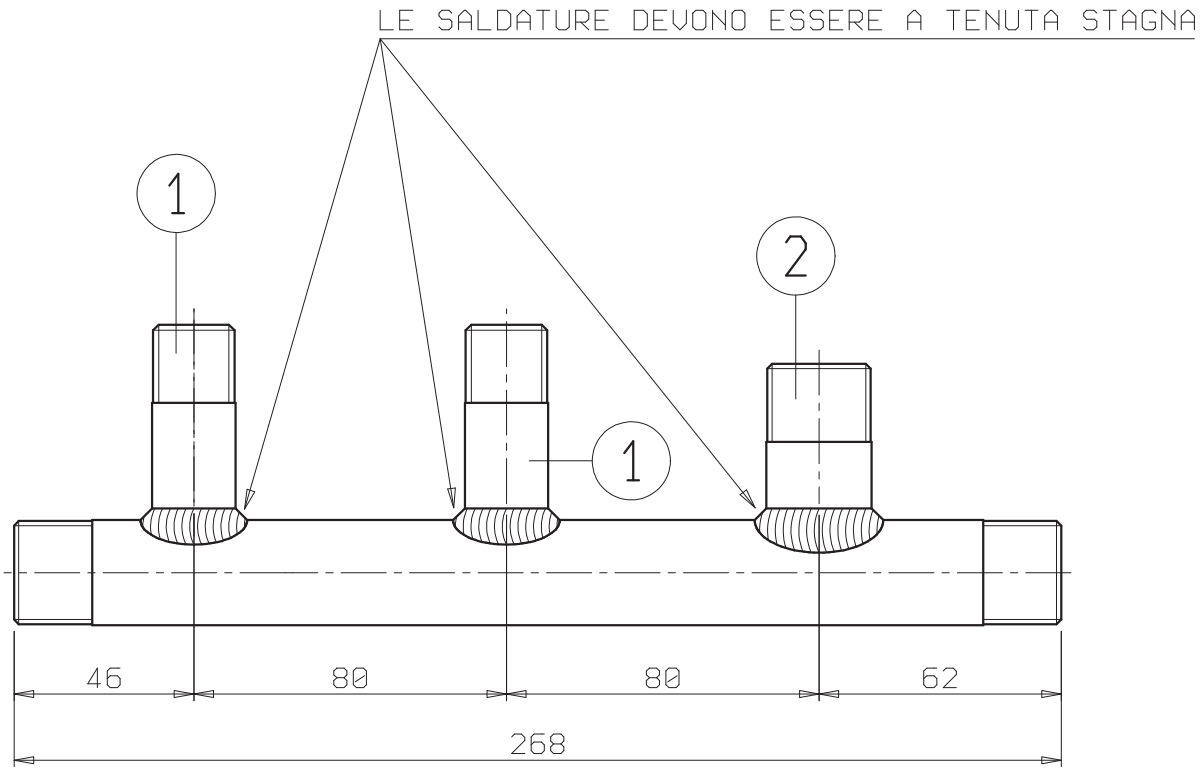

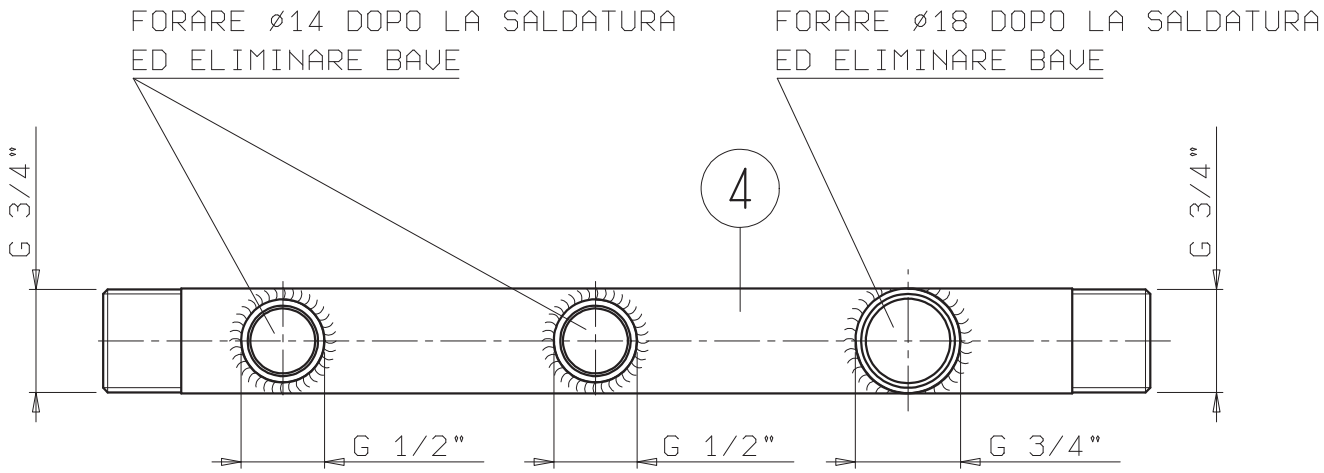

NOTA: F.Zn12 II UNI4721 (ZINCATURA BIANCA)

EMD	DESCRIZIONE MODIFICA	DATA	DISEGNATO	CONTROLLATO	APPROVATO
0	NUOVA EDIZIONE	12/04/94	De Marco	G Moro	G Moro

Il presente disegno e'di nostra esclusiva proprieta'. Senza il nostro consenso non puo' essere copiato, riprodotto, trasmesso ad altre persone o utilizzato in qualsiasi modo sotto pena delle disposizioni di legge vigenti in materia.

DENOMINAZIONE	COLLETTORE FLUSSAGGIO		
MATERIALE	Fe37	DIMENSIONE ---	TRATT.TERMICO ---
CLASSIFICA	---	PROTEZ. SUP. VEDI NOTA	SMUSSI NON QUOTATI
QUOTE SENZA INDICAZIONE DI TOLLERANZA GRADO DI PRECISIONE MEDIO UNI EN 22768-1		PESO GREZZO (kg) ---	PESO NETTO (kg) ---
FOGLIO 1 di 1	SCALA 1:2	CODICE 576002582	

8	1	2	3	4
5	6	7	8	9