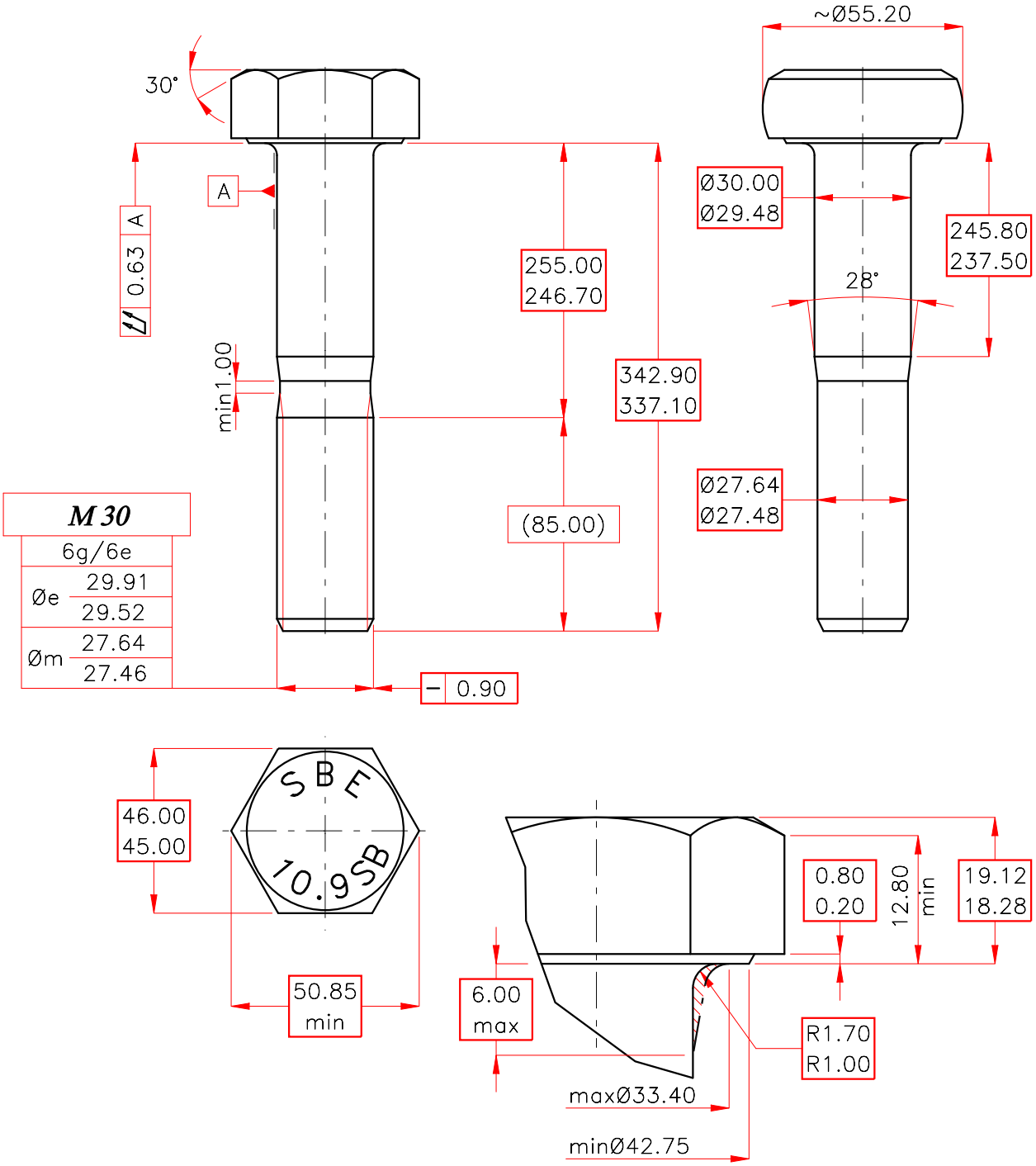

UNI 5737 DIN 931 ISO 4014 10.9 M- 30 X 340

Modello:
01PF0258

S.B.E.
V.AR.VIT.

Data:	Disegnato:	Approvato:	TA:	0100103003400
27/10/23				

La S.B.E. Spa si riserva a termini di legge la proprieta' del presente disegno con divieto di riprodurlo o comunicarlo a terzi senza sua autorizzazione