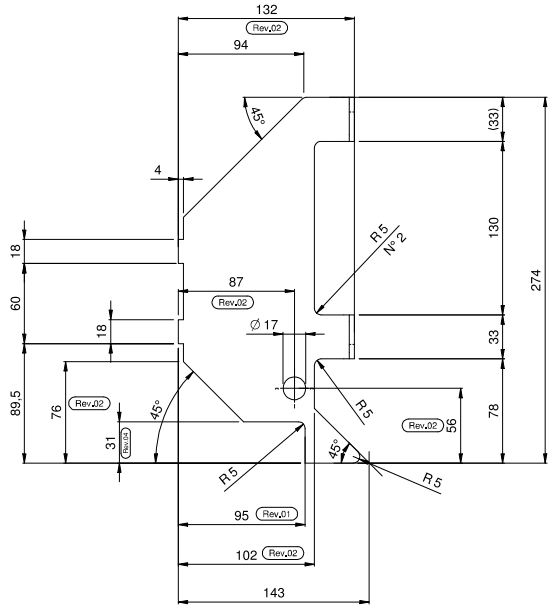

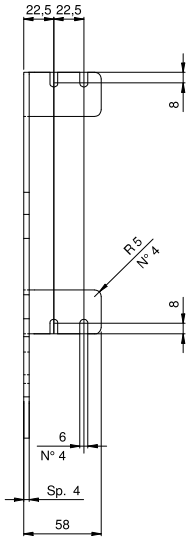

Codice
05L0329772F_002

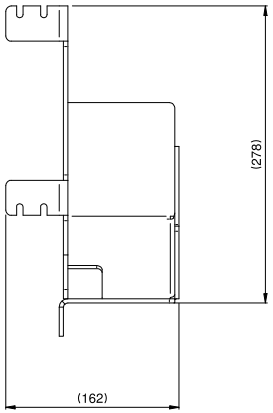

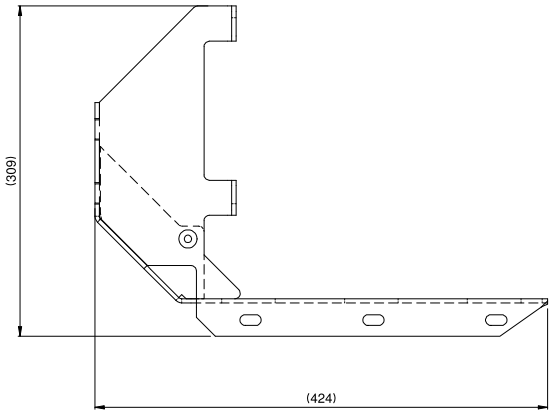

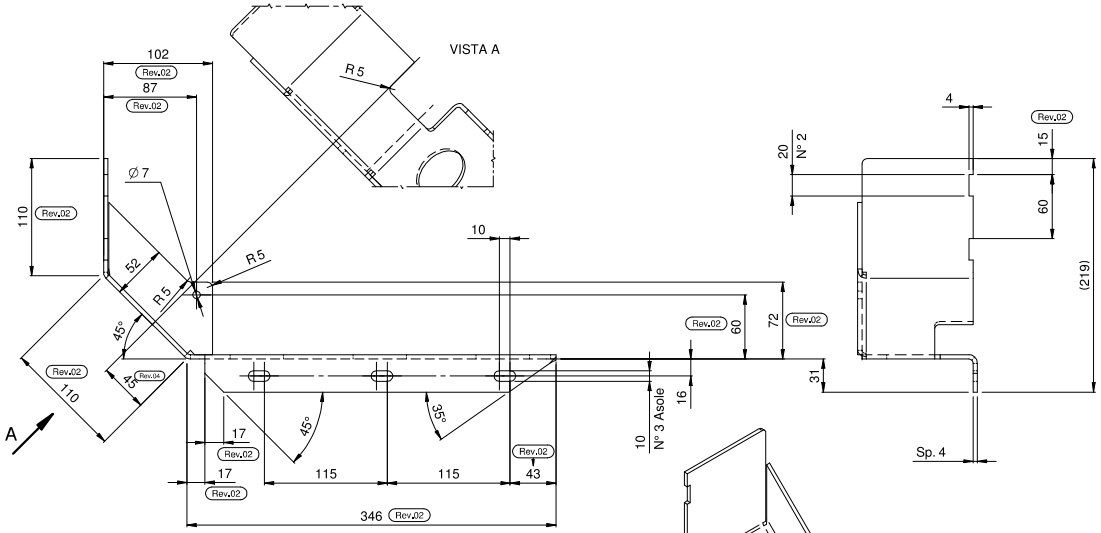

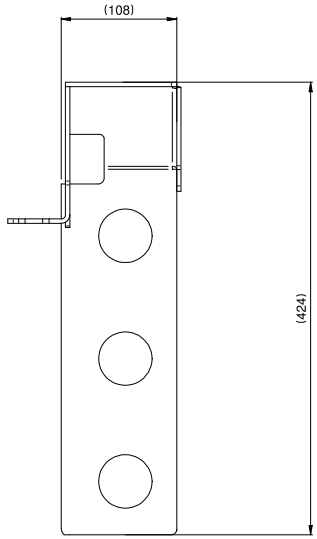

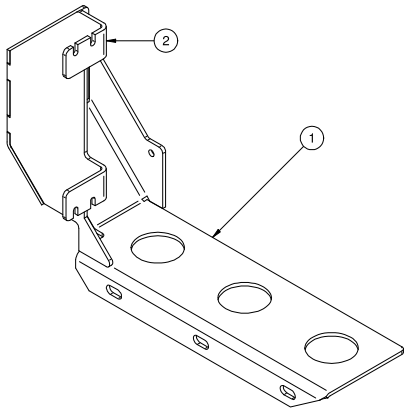

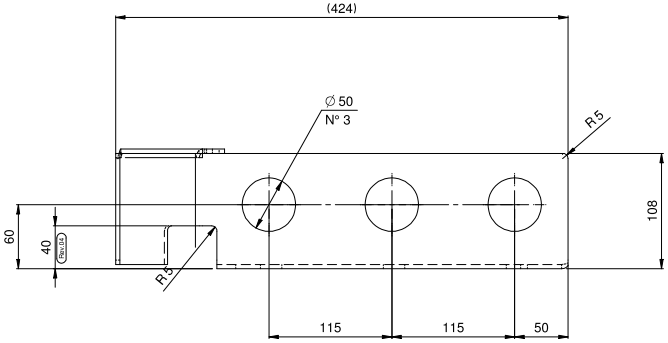

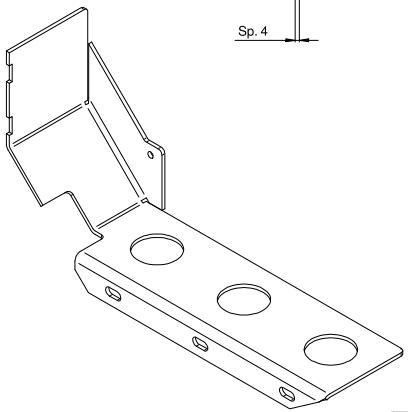

Codice
05L0329772F_001

Pos.	Codice	Descrizione	Q.tà	Materiale
1	05L0329772F_001	.../...	1	S235JR
2	05L0329772F_002	.../...	1	S235JR

NOTA BENE
SALDATURE ◺ 25 A TRATTI

Rev	Data / Date	Firma / Signature	Descrizione ultima modifica / Last change description	N° Modifica / Change n°
05	27/01/2021	M.Zoli	Modificato part. 001(eliminati fori m5) (Pr24588 p40)	CN32741
04	02/03/2017	M. Vichi	Modificato part. 001 e 002	CN12110
03	02/12/2016	A.Aventario	Aggiunti N.2 fori M8	CN10783
02	25/07/2016	M. Vichi	Modifiche geometriche	CN09459
01	18/07/2016	M. Vichi	Modificato part. 001 e 002	CN08395

Salvaguardia termine non ordinario secondo circolare operativa SCM GROUP n° 3311/2012
Safeguarding deadline extension according to SCM GROUP operative circular n° 3311/2012 — N.03/2012
Questo disegno è proprietà esclusiva della SCM Group. Non può essere riprodotto o comunicato a terzi senza previa autorizzazione scritta.
This drawing is exclusive property of SCM Group. It cannot be reproduced or communicated to third parties without prior written authorization.

Quote senza indicazione di tolleranza, grado di precisione / Dimensions without indication of tolerance, accuracy: **SCM Specifica ST2310DTG**

Verniciatura / Painting (SCM specific ST2310TG) — Superficie / Surface (m²): **VER000**

Trattamento Superficiale / Surface Treatment (SCM specifications ST2340TG): **Zincatura Elettrolitica**

Trattamento Termico / Heat Treatment (SCM specifications ST2340TG)

Rugosità / Roughness: CF3

Smussi / chamfer: 0 / 0

Ultimo disegno / Latest release — Firma / Signature — Data / Date

Controllato / Checked by — Firma / Signature — Data / Date

Disegnato / Drawn by: M.Vichi* — 04/07/2016

Peso grezzo/Raw weight (kg): 0

Massa / Mass (kg): 2,855

Ricavato da o Stato di fornitura / Based on or State of supply

Materiale / Material (SCM specifications ST2350TG): **Vedi Tabella**

Denominazione / Item name: **ATTACCO CAT. P. CAVI ASSE X**

Scala / Scale	Codice / Item ID	Rev	Status	Tav. N. di N.
1:2,5	05L0329772F	05		1/1

[redacted] DI QUESTO DISEGNO, CONTENENTE INFORMAZIONI PROPRIETARIE, È VIETATA LA RIPRODUZIONE O LA TRASMISSIONE A TERZI SENZA AUTORIZZAZIONE. THIS DRAWING IS COPYRIGHT - COPYRIGHTS MATERIAL REGISTERED. THIS PARTS MUST NOT BE REPRODUCED OR SUPPLIED TO THIRDS.