CRONOLOGIA REVISIONI			
REV	DESCRIZIONE	DATA	VER
A	MODIFICATA GEOMETRIA	18/05/2022	DALTO C.
A	MODIFICATO GEOMETRIA	06/07/2022	DALTO C.

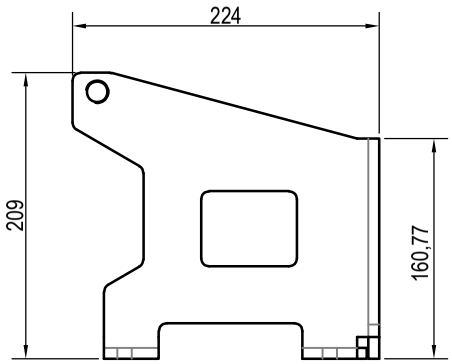

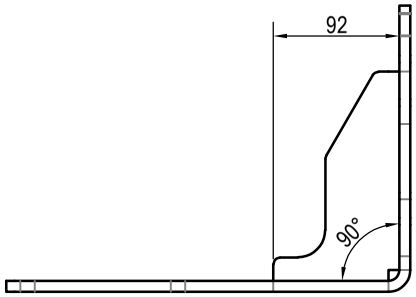

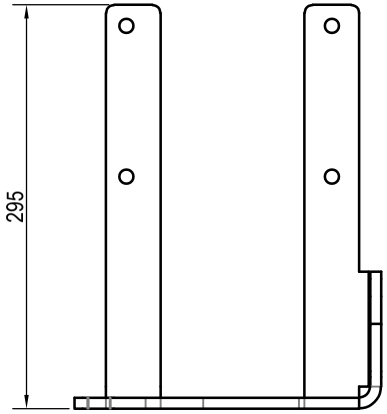

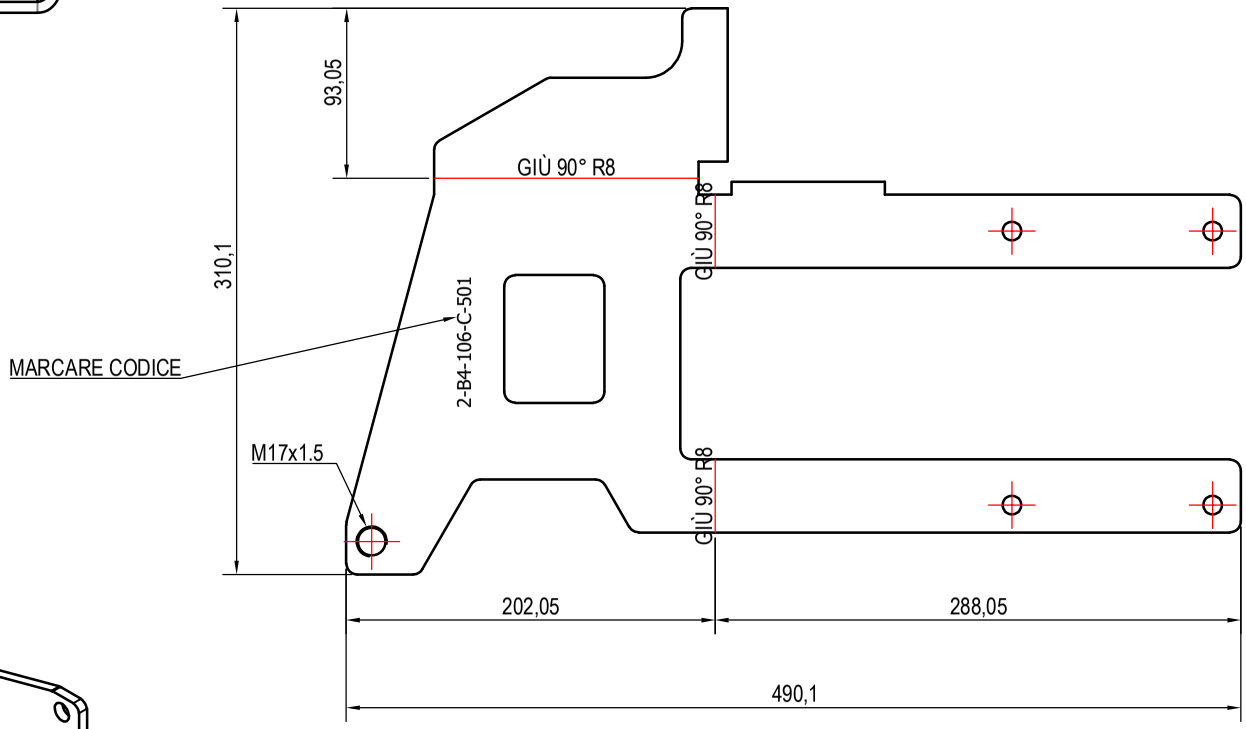

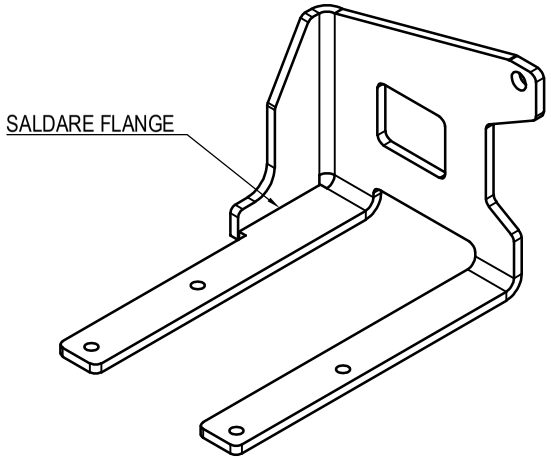

SE E NON IN PER SESSO CUI ELLA NON SI CINE A NTE CEDENTE A L'LI TYM CONS EDIA T A, NI DI DISEGNE DI REVISE DM PARAGRAFE DI CONTROLLARE TUTTI DI TAVOLA

REV2	REV2-DESC	REV2-DIS	REV2-DATA	REV2-VER	REV2-DATAVER	REV2-APP	REV2-DATAA
A	PRIMA EMISSIONE	AUTORE	DATA_CREAZIONE	REV1-VER	REV1-DATAVER	REV1-APP	REV1-DATAA
n.	DESCRIZIONE REV.	DISEGNATORE	DATA	VERIFICATORE	DATA	APPROVATORE	DATA

CLIENTE: Cliente	MATERIALE: MATERIALE	TRATTAMENTO: trattamento	SOSTITUISCE: sostituito	SCALA: Scala_vista_iniziale
COMM.: Commessa	GREZZO: grezzo	mm: Lunghezza	SOSTITUITO DA: sostituisce	PESO Kg: Peso

TITOLO
TITOLO
DESCRIZIONE

DIS. N.
NUMERO_PARTE
2–B4–106–C–501