Edizione	Cl.Mod.	Descrizione modifica	Data	Firma
A	04	MODIFICHE A 2279A01C	8.06.21	EICHER
		-	-	-
		-	-	-
		-	-	-

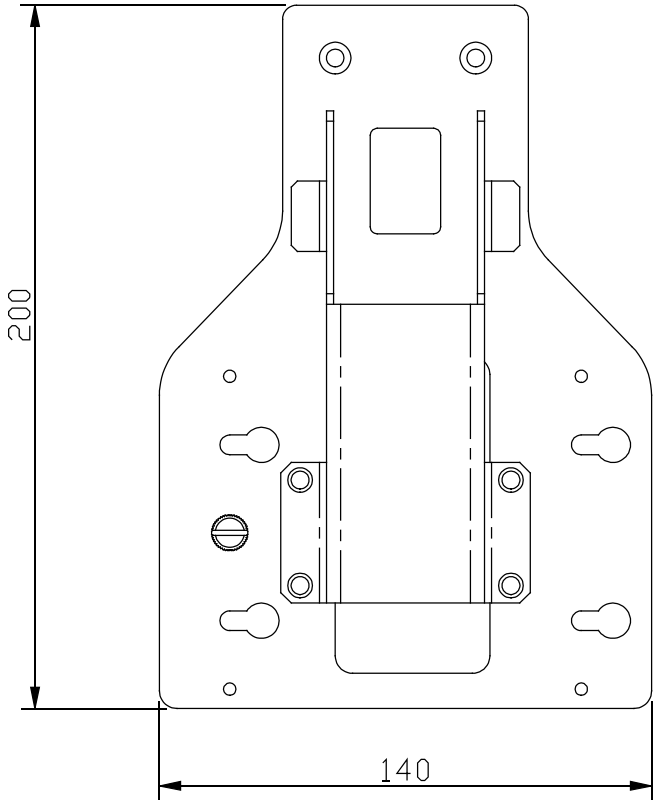

NOTA DI VERNICIATURA:
ESEGUIRE TRATTAMENTO DI CATAFORESI E
A SEGUIRE VERNICIARE
UTILIZZANDO POLVERE INTERPON D1036
SW310F GRIS 150 SABLE'

PROTEGGERE LE FILETTATURE DALLA VERNICIATURA

Quote del lato più corto	>3 ≤6	>6 ≤30	>30 ≤120	>120
Tolleranze generali per quote angolari	'1°	'30'	'20'	'10'

Grado di precisione	≤6	>6 ≤30	>30 ≤120	>120 ≤315	>315 ≤1000	>1000 ≤2000	>2000 ≤4000	>4000
Grossolano	'0.2	'0.5	'0.8	'1.2	'2	'3	'4	'5
	'0.1	'0.2	'0.3	'0.5	'0.8	'1.2	'2	'3
	'0.05	'0.1	'0.15	'0.2	'0.3	'0.5	-	-

Tolleranze generali per quote

posiz.	codice	fase/pref.	descrizione	quantità	note
1	2279A01C		STAFFA AGG. TFT5" SU CAPPELLIERA ON BOARD 2 SP FE ASS	1	0.000

Dis. EICHER — Contr. S.SINESI

Data 17.12.20 — Data 17.12.20

DESCRIZIONE
STAFFA AGG. TFT5" SU CAPPELLIERA ON BOARD 2 SP FE VERN

Materiale

Trattamento Superficiale: VERNICIATURA

Toll. gen. Grado: MEDIO

Massa kg: 0.423

Scala: 1:2

DISEGNO n. 2279A01D

Ed. Classe: A04

A4

Foglio 1 di 1

File: 2279A01D

Sostituisce il

Sostituito dal