Unterlagen REFERENCES	Nr. NO.	Feld SECTION	Datum DATE	geaendert CHANGED	Beschreibung der Aenderung REVISION RECORD
3D-Datensatz	00		12.09.23	E-KO/MH	EW2309-900 (AN 5191-03-00):
2000/53/EG					Anfragezeichnung erstellt
DIN EN ISO 14405					
ISO 13715					
KICO WN100					
VDA 232-101					
VDA 260					
VDA 2005/2006					
DIN 6930					
DIN 6935					
DIN 9830					
EN 10088					
ISO 2768					

Section view B-B

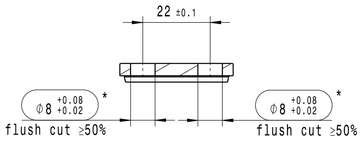

Detail R
2:1

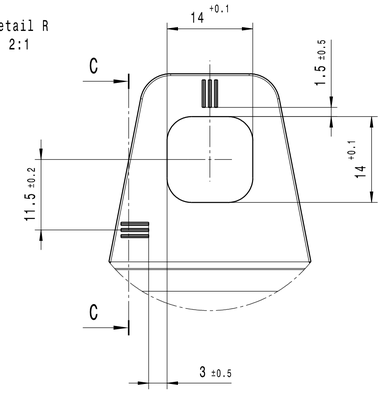

Section view C-C

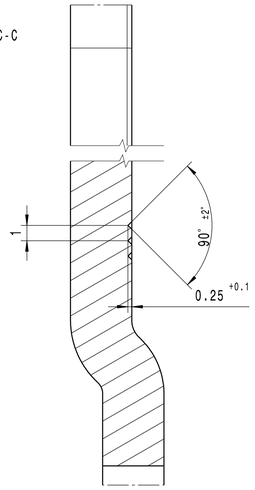

Inizio produzione 2025
Fine produzione 2032
70000 pezzi anno
7000 pezzi mese
Pezzi in 1 cassa 900x450*400
240 pezzi per strato
1 divisorio sovrapposto
30 strati
Pezzi ordinati

visible surface

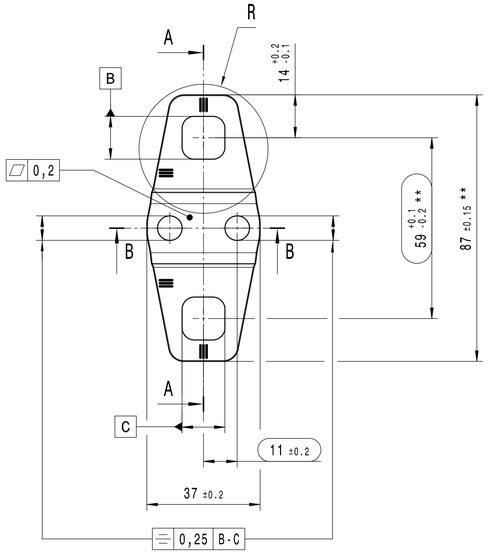

Section view A-A

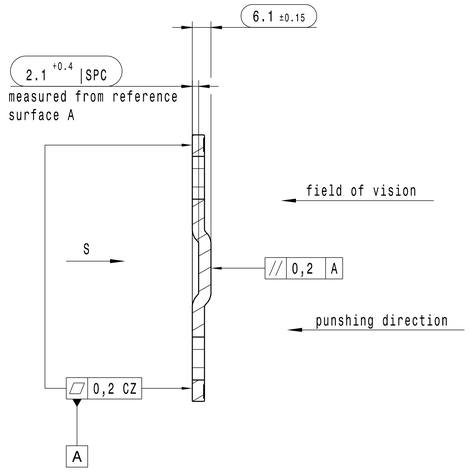

Detail D
2:1

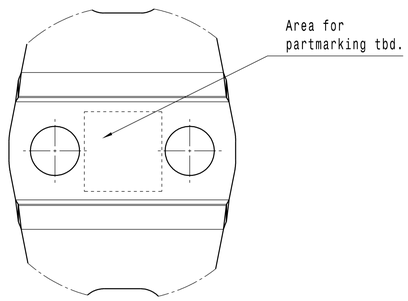

only for Information
not released

* Alle 4 Lochungen in einer Stufe fertig gelocht
** Vorhaltemaß wegen Längenänderung im Nietprozess

Allgemeintoleranzen für Winkelmaße und Biegehalbmesser
ohne Toleranzen nach DIN 6935

Symmetrische Ausführung bezüglich Stanzgrat, Anbindung und Anprägung

Bauteil und Bauteilkanten riss- und riefenfrei,
frei von scharfen Kanten, Graten und losen Flittergraten
Sichtbereich frei von Macken und Abdrücken

Überschnitte wie Werkzeugtechnik ergibt
Schnittgrat DIN 9830-f:
Anschraubfläche angeprägt
Glattschnittanteil für Außenkontur > 25%

Grundplatte nach Stanzprozess gleitgeschliffen

Bemerkungen / NOTES

View S

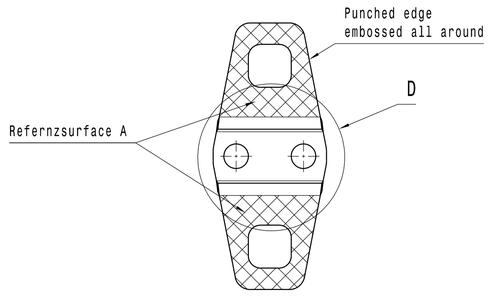

ISO
1:1

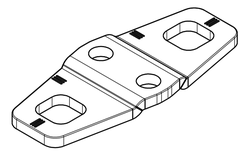

Oberflaechenbeschaffenheit SURFACE FINISH	Werkstueckkanten EDGE FINISH
VDA 2005, VDA 2006	ISO 13715

Allgemeintoleranz fuer Nennmaße ohne Toleranz / GENERAL TOLERANCE FOR NOMINAL DIMENSIONS WITHOUT TOLERANCE: DIN 6930-2-m

Alle unbemaßten Geometrien unterliegen der Allgemeintoleranz und sind dem Datensatz zu entnehmen. UNDIMENSIONED GEOMETRY TO BE TAKEN FROM DATA RECORD WITH RESPECT TO THE GENERAL TOLERANCE.

Alle Maße gelten fuer das Fertigteil einschließlich Oberflaechenschutz. ALL DIMENSIONS APPLY TO THE FINISHED PART INCLUDING SURFACE PROTECTION.

Umweltrichtlinien gemaeß 2000/53/EG und VDA 232-101 muessen im jeweils gueltigem Stand erfuellt sein. ENVIRONMENTAL SPECIFICATIONS ACC. TO 2000/53/EG AND VDA 232-101 MUST BE FULLFILLED IN THE CURRENT VERSION.

Bauteilkennzeichnung nach VDA 260 / PART IDENTIFICATION ACC. TO VDA 260

Maßgebend ist der deutsche Text. / ONLY THE GERMAN LANGUAGE VERSION OF THIS TEXT SHALL BE BINDING.

3D-Datensatz / 3D-DATA: AN519103001__01__Grundplatte.CATPart

Bei Aufnahme auf dem Bezugssystem A/B/C gilt allgemein:

| 1 | A | B | C |

für alle wirklichen Geometrieelemente

| ⌖ | Φ0.4 | A | B | C |

für Achsen von rotationssymmetrischen Geometrieelementen

| ⌯ | 0.6 |

für Mittellinien und -ebenen von nicht rotationssymmetrischen Geometrieelementen

Das Original ist an dieser Stelle rot gestempelt! IN THIS FIELD THE ORIGINAL IS STAMPED RED!

CAD-System / CAD-SYSTEM: CATIA V5	Tolerierungsgrundsatz nach / TOLERANCING PRINCIPLE ACC. TO: DIN EN ISO 14405 Ⓔ				Konstruktionsverantwortung / DESIGN RESPONSIBILITY
Werkstoff / MATERIAL: 1.0980 (S420MC) n. EN 10149-2					Name / NAME: Hartmann
Werkstoffbehandlung / MATERIAL TREATMENT: .					Abteilung / DEPARTMENT: E-KO; Telefon / PHONE: -195
Halbzeug / SEMI FINISHED PRODUCT: Band 4.0 mm (±0.13) n. EN 10149-1					geprueft / CHECKED
Oberflaechenschutz / SURFACE PROTECTION: .					Freigabe / RELEASE
Gewicht / WEIGHT (kg): .	errechnet / CALCULATED: 0.067	gewogen / WEIGHTED: .	Projekt-Nr. / PROJECT-NO.: 5191-03	Kostentraeger / COST OBJECT: 519103	Register / REGISTER: DMS
Sicherh.-Dok. / SAFETY DOC.: .	Benennung / TITLE: Grundplatte .				
Maßstab / SCALE: 1:1 (2:1) (5:1)	AN 5191 03 001				Format / SIZE: A1; Blatt / SHEET: 1; von / OF: 1

KICO GmbH

F444EW001