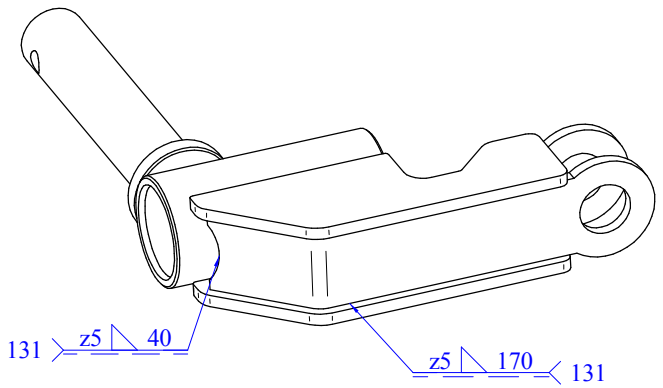

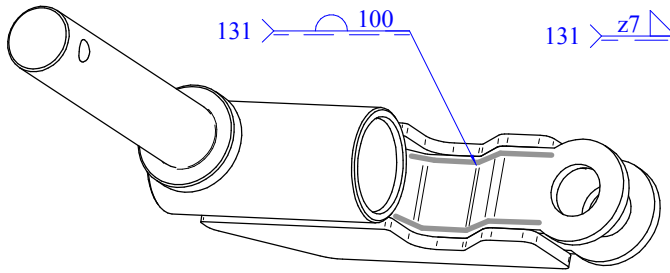

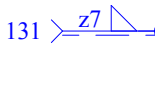

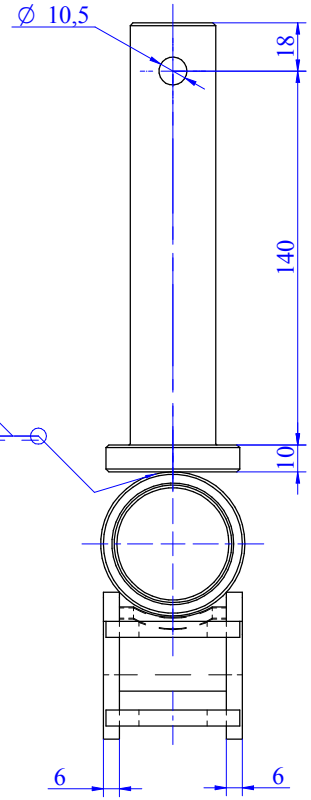

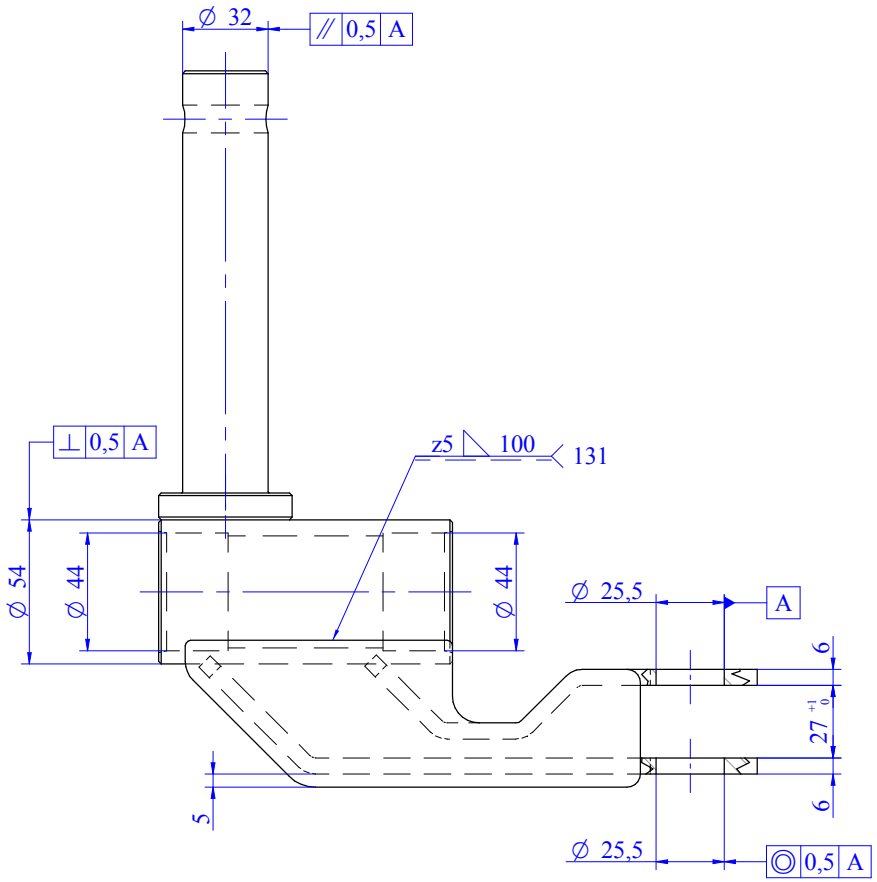

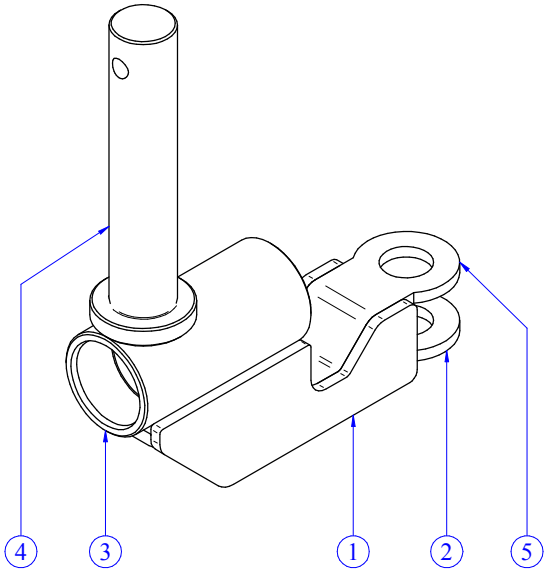

Pos.	Codice	Q.ty	Descrizione	Description
1	P70Z0470	2	LAMIERA RINFORZO	REINFORCEMENT SHEET
2	P70Z0471	1	ORECCHIA SNODO REG. ANDANA	LOWER PLATE FOR HINGE
3	P70E0053	1	TUBO BOCCOLA PORTA BRACCETTO	BUSHING FOR ARM
4	P70N0057	1	PERNO D 50-32 L=168	PIVOT
5	P70Z0472	1	ORECCHIA SNODO REG. ANDANA	PLATE FOR HINGE

Codice finito / Finished part: **P50ZN514**

Cataforesi Acrilica - Nera RAL9005 (Pantone Black)
Acrylic cataphoresis - Black RAL9005 (Pantone Black)

Specifiche di forniture: i particolari devono essere puliti da qualsiasi residuo di lavorazione. Eliminare bave e spigoli da stampaggio o lavorazione, sformi generali 2°, raggi non quotati R=1, smussi non quotati 0,5x45°. Per ogni ulteriore specifica, contattare l'Ufficio Tecnico

Supply specifications: parts must be cleaned from any residual processing. Remove all punching burrs after machining or press-forming process, draft angle 2°, fillets not quoted R=1, chamfers not quoted 0.5x45°. For other specifications please contact the Technical Department.

Tolleranze geometriche / General geometrical tolerances: ▱ 0.3; ⌒ 0.3; ◎ 0.2; —0.2/100; // 0.2/100; ⊥ 0.2/100

Tolleranze generali per angoli / General tolerance for angular: Angolo/Angular ±0° 5'

Tolleranze generali/General tolerance: UNI EN 22768/1-Media/Medium

Lunghezza e diametro / Lenght and diameter	0.00 6.00	6.00 30.00	30.00 120	120 315	315 1000	1000 2000	2000 4000	> 4000
Tolleranza/Tolerance	±0.1	±0.2	±0.3	±0.5	±0.8	±1.2	±2.0	±3.0

tonutti SINCE 1864 — WOLAGRI

TONUTTI WOLAGRI HIGHLIGHT S.R.L.
via Cavalier Gino Tonutti, 3 - 33047 Remanzacco (UD) - Italy

According to law this document is property of Tonutti Wolagri Highlights Srl. Reproduction or disclosure, in whole or in part to third parties is not permitted without Tonutti Wolagri Highlights specific written authorization. All rights reserved.

N°scheda / N°card	Descrizione modifica / Modification detail	Modificato da / Updated by
02-2020	Rilascio nuovo disegno / New drawing release	Drecogna A.

Data creazione/Creation date: 07/05/2020
Disegnato da/Drawn by: Drecogna A.
Materiale/Material: /
Descrizione del grezzo/Blank description: /
Spessore/Thickness: /
Sostituisce/Replace: /
Trattamento/Treatment: /
Rivestimento/Coating: /
Approvato da / Approved by: /
Data approvaz. / Approvation date: /

Titolo/Title: **ASS. SNODO REG. ANDANA ANTERIORE**
ASY. HINGE FOR REAR WINDROW

Codice/Code: **P50Z0514** — Rev: 0

DRAFT

Peso / Weight: **3,18 kg** — Perimetro / Perimeter: / — Scala/Scale: 1:2 — Metric — A3 — Foglio/Sheet: 1/1