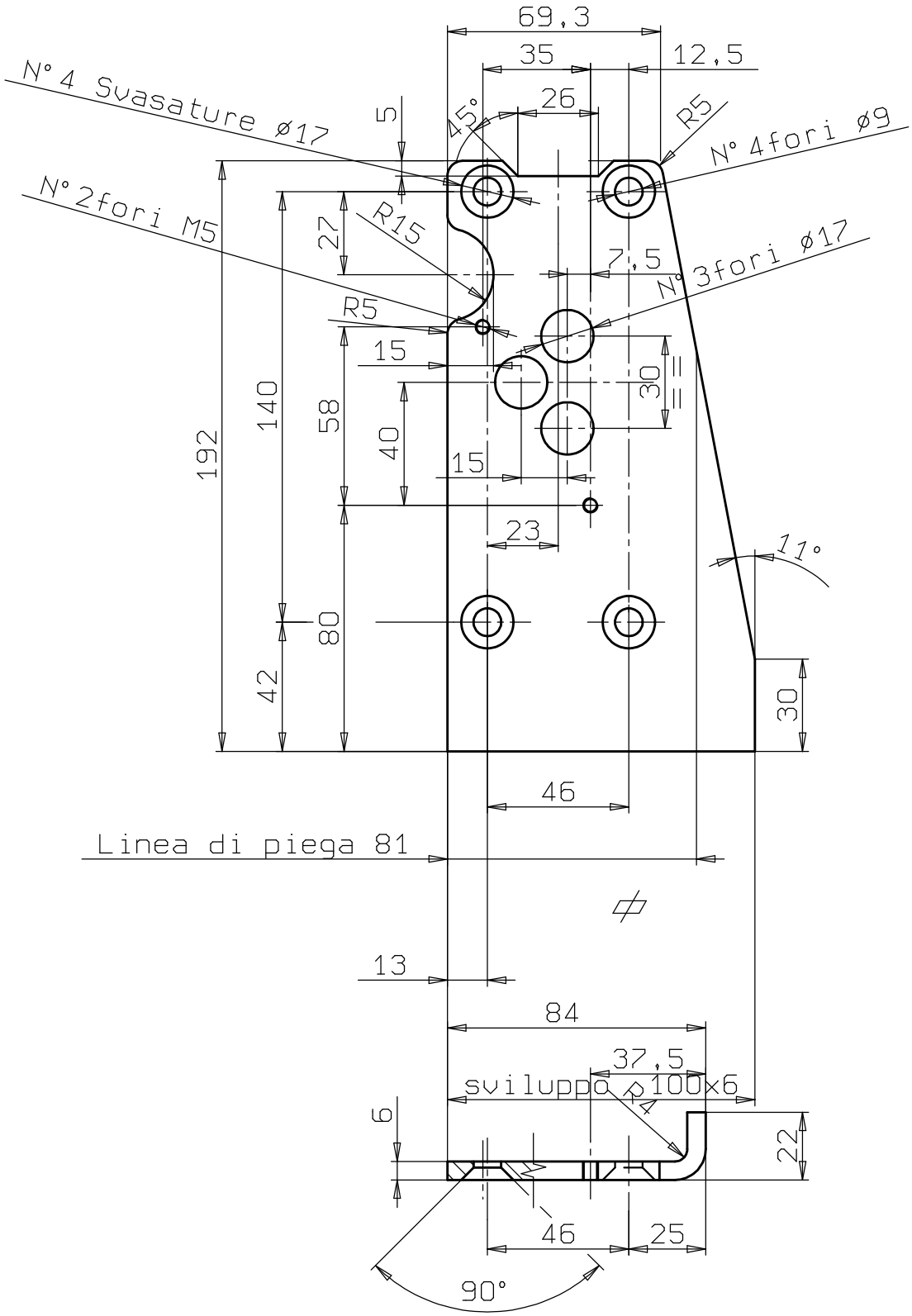

TOLL.GEN.
Alb.:h13
Fori :H13
Dim.lineari :
<6±0.1
6 ÷ 30±0.2
30÷120±0.5
120÷315±0.8
315÷1000±1.2
Angoli±30'
Interassi±0.5
Filett.6H 6g

N°	Modifiche	Firma	Data
06	192 era 194-agg.scarico 26x45°-scarico R15	Poletto	13/07/2012
05	Aggiunti 3 fori ø17	Boarolo	25/01/2010
04	Mod. 58 era 56 e N°2 fori M5 era N°3 fori M5	Bresolato	09/09/97
03	Mod.quota 12.5;80 erano 8;103.Agg.svasature ø17 e foro M5	Bacco P.	12/05/97
02	Tolto svasature su fori ø9	Morosinotto	02/10/96
01	Aggiunto N°2fori M5 per attacco blocco elettrovalvole		

Tipo	Q
90/50/32/35 CAB	1
90/50/32/35 ARCO	1

IL PRESENTE DISEGNO E' ESCLUSIVA PROPRIETA' **ANTONIO CARRARO spa .**
NE E' VIETATA LA RIPRODUZIONE O LA DIVULGAZIONE A TERZI SENZA AUTORIZZAZIONE SCRITTA.

Scala 1:2		Materiale Fe37B UNI7070	Tratt.term. 1	2	3	Compl.3 5017 148
Firme	Data	Stato grez.BARRA P. LAM.	Prof. mm			Compl.3 5012 070
Dis. Bacco P.	23/06/95	Tratt.grez.	Dur.Sup. HRC			Note
Ver.		Peso Kg.	Res. a Cuore Kg/mm²			Grezzo N° 9093059

ANTONIO CARRARO
UFF.TECNICO

Denominazione Riga supporto blocco elettrovalvola

Gruppo

Sostituisce il

Sostituito dal

Codice disegno 3 4904 980

Indice 06