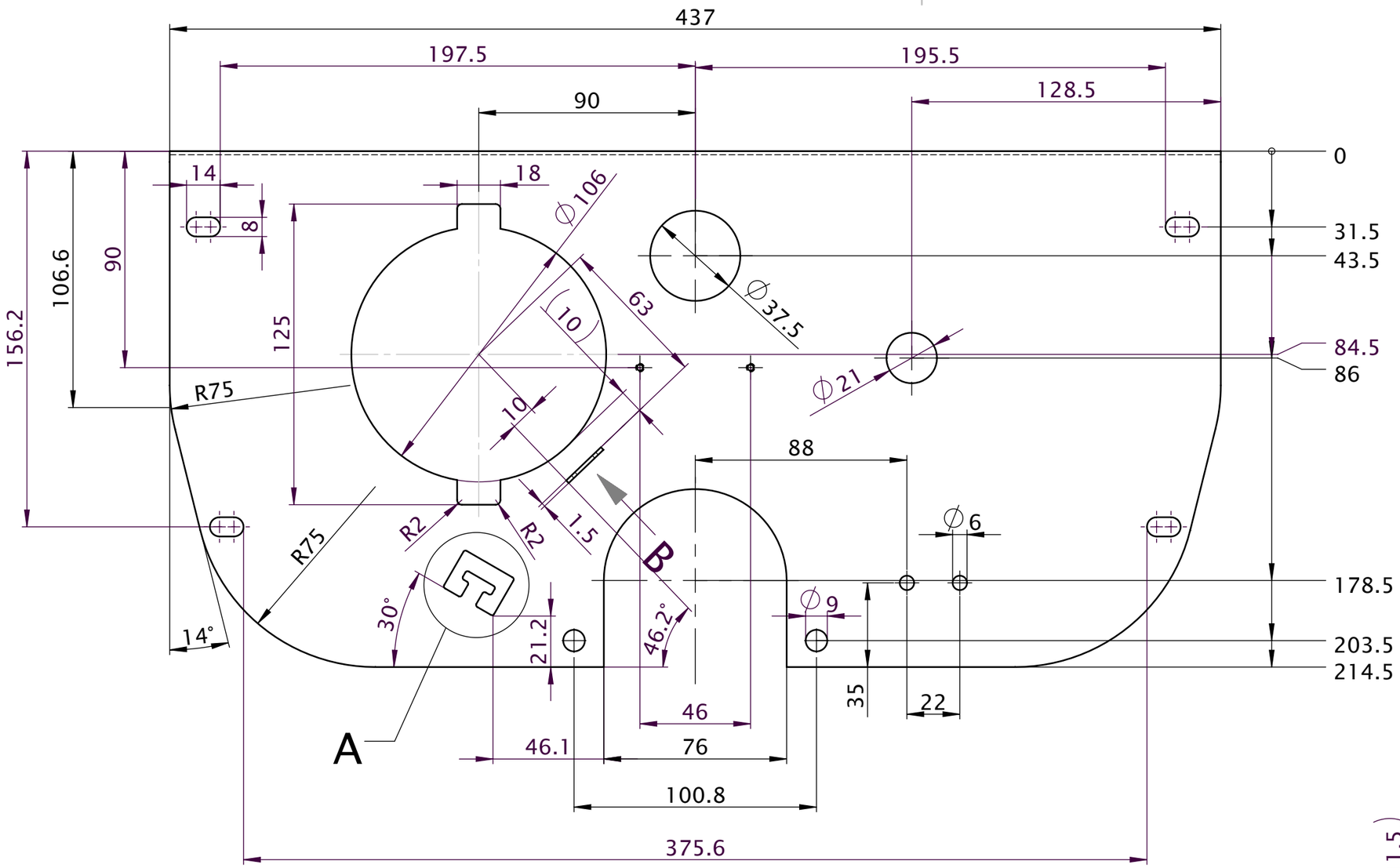

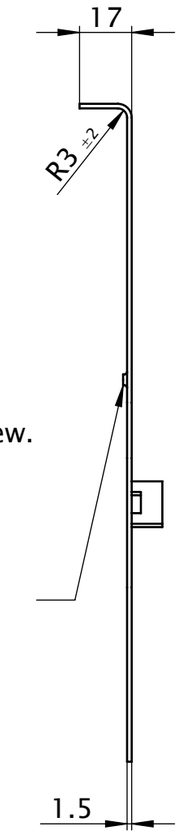

2x Blechdurchzug mit Gew.
nach DIN 7952-M3

oder

2x Schweiss-Mu M3 St
nach Lieferant

Ansicht B

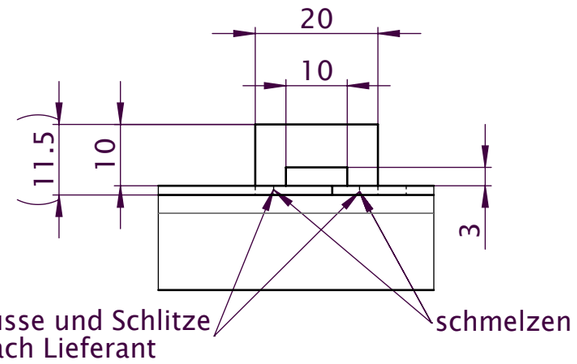

A (1 : 1)

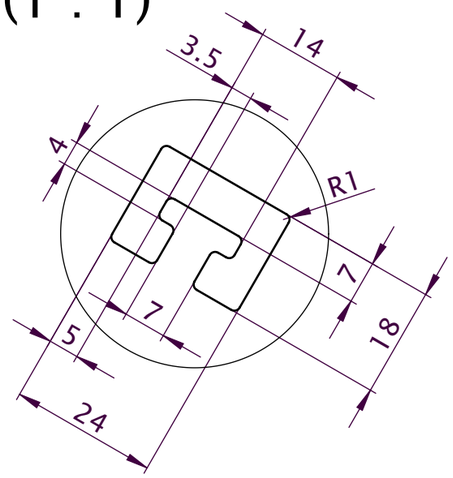

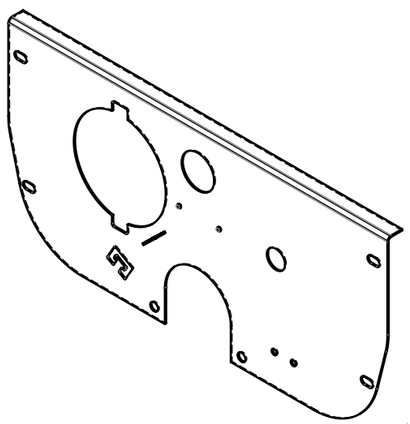

Toleranzen nach DIN 6930-m
gratfrei
galvanisch verzinkt

Saugerblech	St 12 03 m	
Gegenstand	Material	Bemerkung

Maschinen-Entwicklung SolidWorks

JohnsonDiversey

JohnsonDiversey Schweiz CH-9542 Münchwilen

Geändert: Mehmet Avci
Datum: 10-02-2017 Visum: jk
Freigabedatum: 04.05.2007 Visum: jk
Projekt: SWINGO

Erstellt: Knecht Stefan
Datum: 05-02-1999
Massstab: 1:2
Format: A 3

Saugerplatte

19601-03

Zeichnungs-Ausgabe: 6