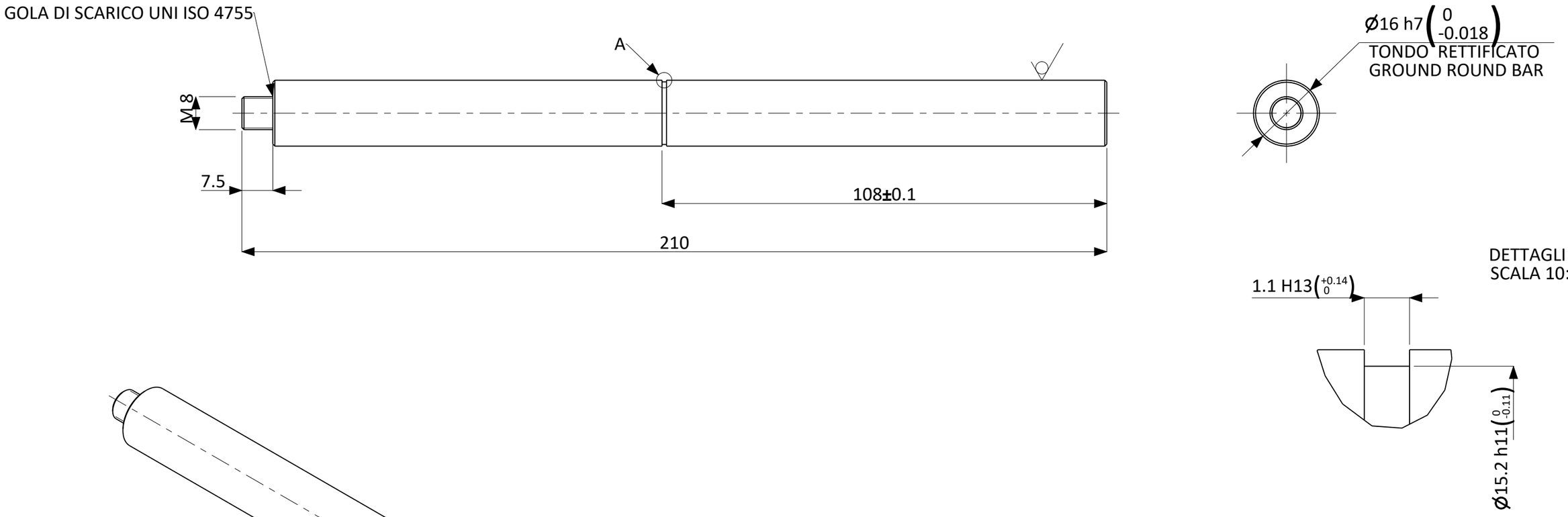

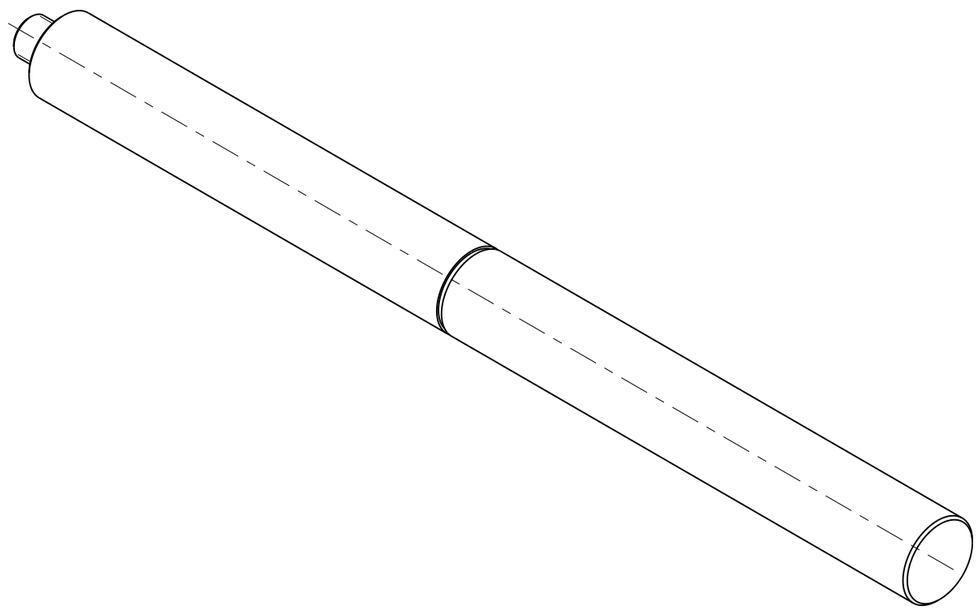

SMUSSI NON QUOTATI 0,5x45°
CHAMFERS WITHOUT DIMENSIONS 0,5x45°

RIMUOVERE BAVE E SPIGOLI VIVI
REMOVE BURRS AND SHARP CORNERS

FINITO CON TRATTAMENTO DI FOSFATAZIONE Mnph g 11 f ISO 9717
FINISHED WITH PHOSPHATE COATING Mnph g 11 f ISO 9717

6.3 ( )

Copyright © 2020 SMIT Srl. Tutti i diritti sono riservati. Questo documento non deve, tutto o in parte, essere riprodotto, copiato, riemesso, alterato, modificato o condiviso senza il preventivo consenso scritto da parte di SMIT Srl.

Copyright © 2020 SMIT Srl. All right reserved. This document must not, in whole or part, be reproduced, copied, re-issued, altered, amended or disclosed to a third party without the prior written permission of SMIT Srl

Tolleranze generiche /*General tolerances*
dove non diversamente specificato / *unless otherwise specified*

Dimensioni lineari / angolari *Linear / angular dimensions*	**UNI 22768/1** classe / class: **m**
Tolleranze geometriche *Geometrical tolerances*	**UNI 22768/2** classe / class: **K**
Filettature metriche / *Metric screw threads*	**ISO 965: 6H - 6g**
Smussi / *Chamfer*	**0.2x45°**
Rugosita / *Roughness*	**Max Ra=12.5µm** 12.5

Quote lineari espresse in / Linear dimensions are in **[mm]**
Quote angolari espresse in / Angular dimensions are in **[°]**

Le dimensioni sono comprensive di trattamento superficiale.
All dimensions are after external treatment.

n. VAR. / *VAR. n.*	DESCRIZIONE MODIFICHE / *CHANGES DESCRIPTION* **PRIMA EMISSIONE/FIRST ISSUE**	CODICE GREZZO / *RAW CODE*
TRATTAMENTO SUPERFICIALE / EXTERNAL *TREATMENT* **-**		DISEGNATO DA / PREPARED BY **ZAMPERETTI A. 13/02/20**
TRATTAMENTO TERMICO / *HEAT TREATMENT*		VERIFICATO DA / REVIEWED BY **PEZZERA C. 13/02/20**
MATERIALE / *MATERIAL* **S235JR UNI EN 10025**		APPROVATO DA/ APPROVED BY **CASTELLI G.**
DESCRIZIONE / DESCRIPTION **PERNO DEL ROCCHETTO** *PIN*		PESO / WEIGHT (kg) **(0.322)** · FOGLIO / *SHEET* **1 di 1** · SCALA / *SCALE* **1:1** · FORMATO / *SIZE* **A3**
SANTEX RIMAR GROUP · SMIT · Z.A.I. Koris, Loc. Colombara, 50 36070 Trissino (VI) - Italy		N. DISEGNO / *DRAWING NUMBER* **NQP60021**
		STATO CICLO VITA/ *LIFECYCLE STATE* **Rilasciato** · REV. / *REVISION* **0**

DOCUMENTO CAD - NON AMMESSE MODIFICHE MANUALI / CAD DOCUMENT - MANUAL MODIFICATIONS NOT ALLOWED