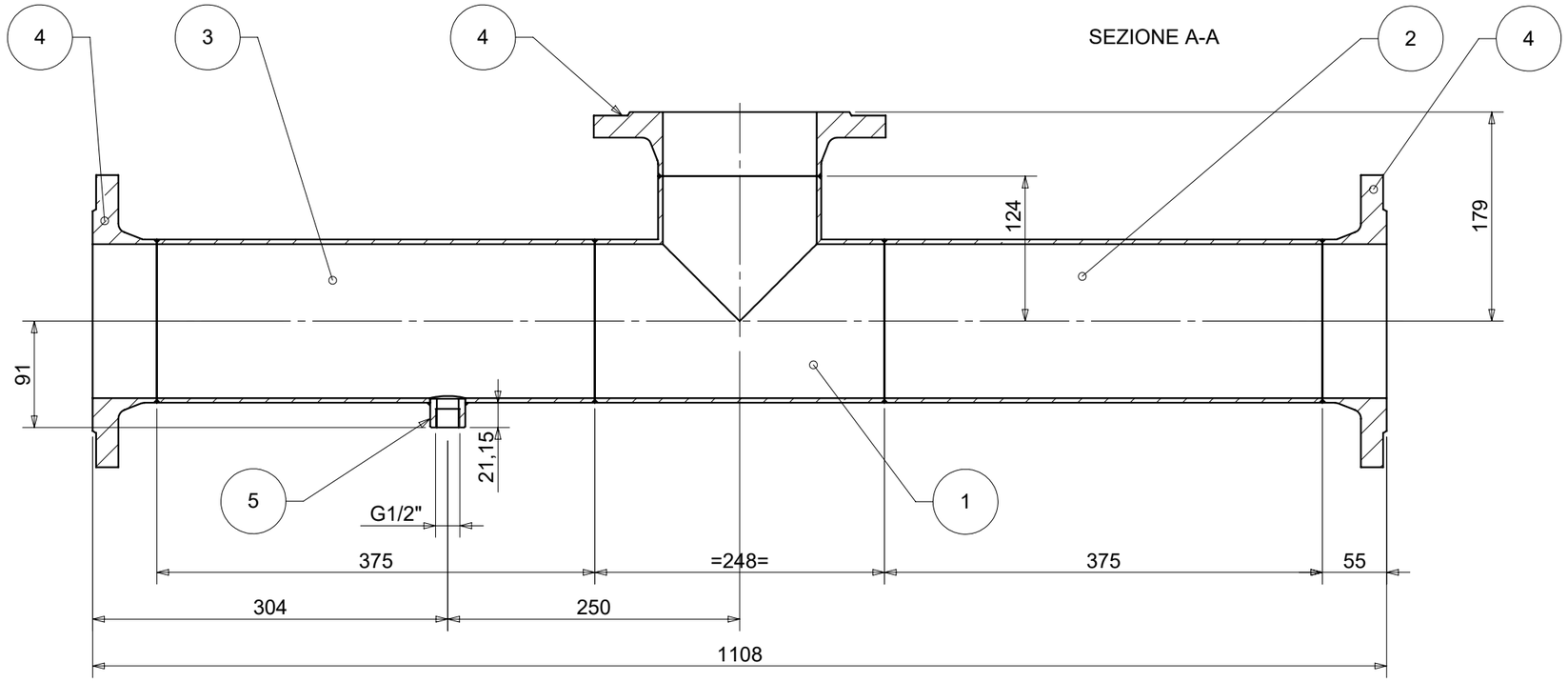

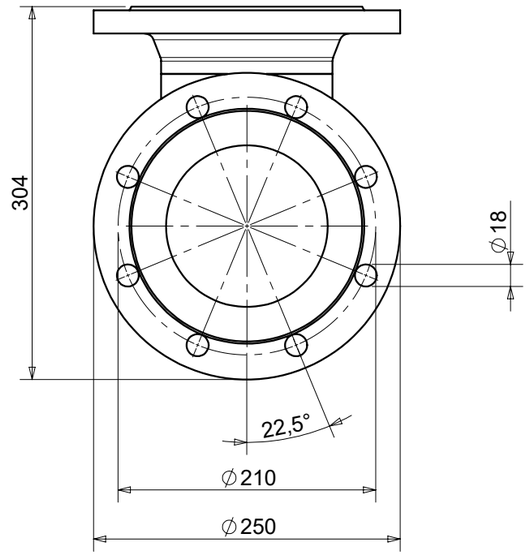

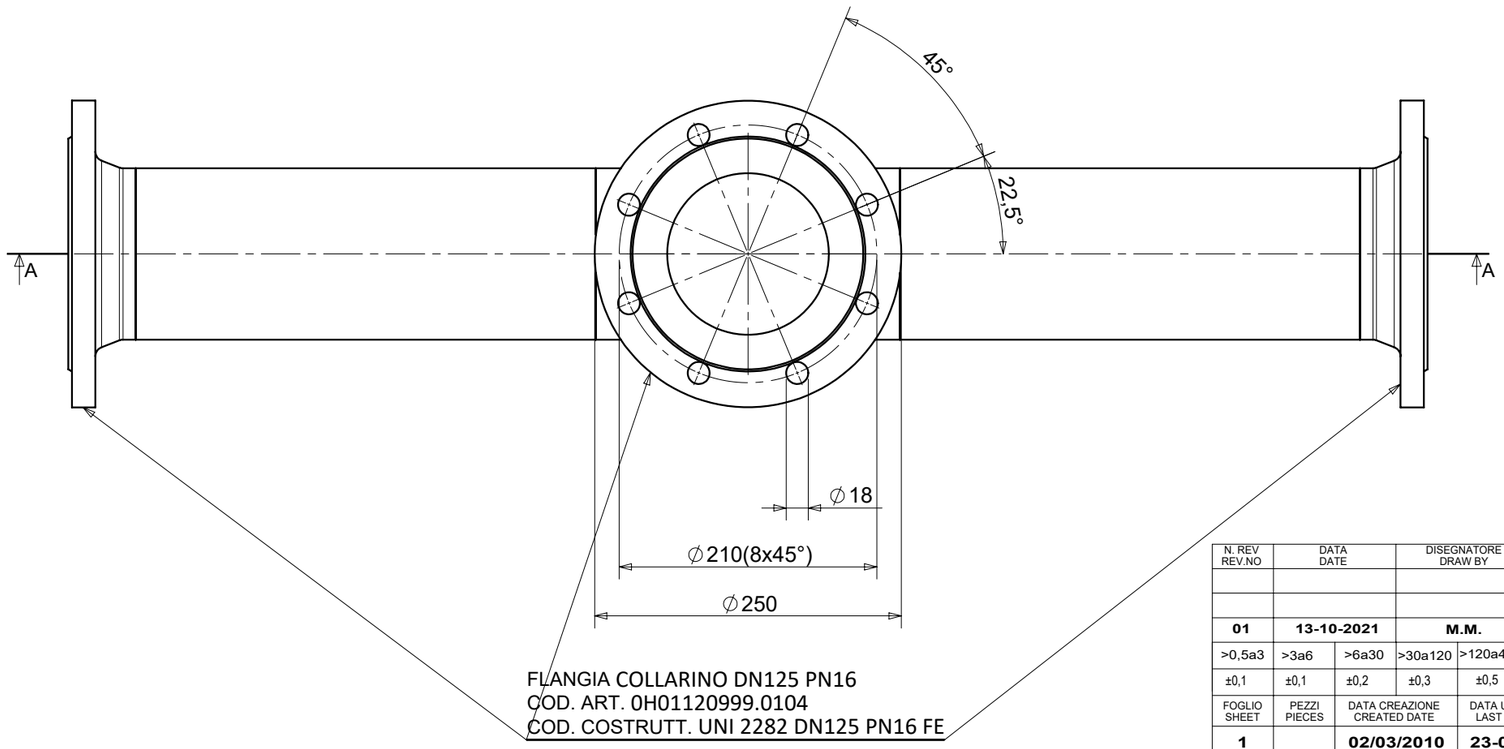

FLANGIA COLLARINO DN125 PN16
COD. ART. 0H01120999.0104
COD. COSTRUTT. UNI 2282 DN125 PN16 FE

SALDATURE

Weldings

Preparazione dei lembi secondo DIN 8551
Edge preparation for welding to DIN 8551

Dove non indicato a=0,7
dello spessore minimo da collegare

Where not indicated minimum
tickness to connect is a=0,7

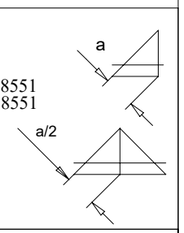

POS	DESCRIZIONE	DIMENSIONE	MATERIALE	LUNG	QTA	ANG1	ANG2	COD. ARTICOLO	COD. COSTR.
1	TEE		S275JR (Fe430B) - 1.0044	0	1			0H01200253.0103	TEE 0700N01390000
2	TUBO SS	139,7x4	S275JR (FE430B) - 1.0044	385	1			9TUSS1400040F02	9TUSS-139,7x4-S275JR
3	TUBO SS	139,7x4	S275JR (FE430B) - 1.0044	385	1			9TUSS1400040F02	9TUSS-139,7x4-S275JR
4	FLANGIA		S275JR (Fe430B) - 1.0044	0	3			0H01120999.0104	UNI 2282 DN125 PN16 FE
5	MANICOTTO		S275JR (Fe430B) - 1.0044	0	1			0B01050999.0110	M2S3000 G012 A105

N. REV REV.NO	DATA DATE	DISEGNATORE DRAW BY	DESCRIZIONE DESCRIPTION
01	13-10-2021	M.M.	AGGIUNTO SPECIFICHE DI SALDATURA

>0,5a3	>3a6	>6a30	>30a120	>120a400	>400a1000	>1000a2000	>2000a4000	TOLL. GENERALI UN- EN 22768/2-mK	SMUSSO SPIGOLI NON QUOTATI = Unquoted bevels... 0,5x45°
±0,1	±0,1	±0,2	±0,3	±0,5	±0,8	±1,2	±2		RAGGI NON QUOTATI R = Unquoted radius... 0,5

FOGLIO SHEET	PEZZI PIECES	DATA CREAZIONE CREATED DATE	DATA ULTIMA MOD. LAST MOD. DATE	DISEGNATORE DRAW BY	MATERIALE-MATERIAL	TRATTAMENTO TERMICO E SUPERFICIALE HEAT AND SURFACE TREATMENT
1		02/03/2010	23-08-2011	P.F.	S275JR (Fe430B) - 1.0044	NICHELATURA

turello COSEANO-UDINE-ITALY

FORMATO-SIZE	SCALA-SCALE	PESO-WEIGHT	COMMESSA-ORDER	RICAVATO DA:
A3	1:5	kg 32.31	-	

Questo disegno è di proprietà della Turello srl
Non può essere usato o ricopiato se non espressamente autorizzati e deve essere restituito dopo ogni uso.
This drawing is the property of Turello srl and may not be used or copied except as expressly authorized by it and must be sent back after any use.

TITOLO-TITLE

RACCORDO INGRESSO PP DN125 L=1108

DISEGNO N.- DWG N.

4T.008591.RC