Specifiche di fornitura: i particolari devono essere puliti da qualsiasi residuo di lavorazione. Eliminare bave e spigoli da stampaggio o lavorazione, stormi generali 2°, raggi non quotati: R=1, smussi non quotati: 0.5x45°. Per ogni ulteriore specifica, contattare l'Ufficio Tecnico

Supply specifications: parts must be cleaned from any residual processing. Remove all punching burns after machining or press-forming process, draft angle 2°, fillets not quoted: R=1, chamfers not quoted: 0.5x45°. For other specifications please contact the Technical Department.

Tolleranze geometriche
General geometrical tolerances

▱ 0.3	○ 0.3
—0.2/100	// 0.2/100
◎ 0.2	
⊥ 0.2/100	

Tolleranze generali per angoli
General tolerance for angular

Angolo/Angular	±0° 5'

Tolleranze generali/General tolerance: UNI EN 22768/1-Media/Medium

Lunghezza e diametro / Lenght and diameter	0.00 6.00	6.00 30.00	30.00 120	120 315	315 1000	1000 2000	2000 4000	> 4000
Tolleranza/Tolerance	±0.1	±0.2	±0.3	±0.5	±0.8	±1.2	±2.0	±3.0

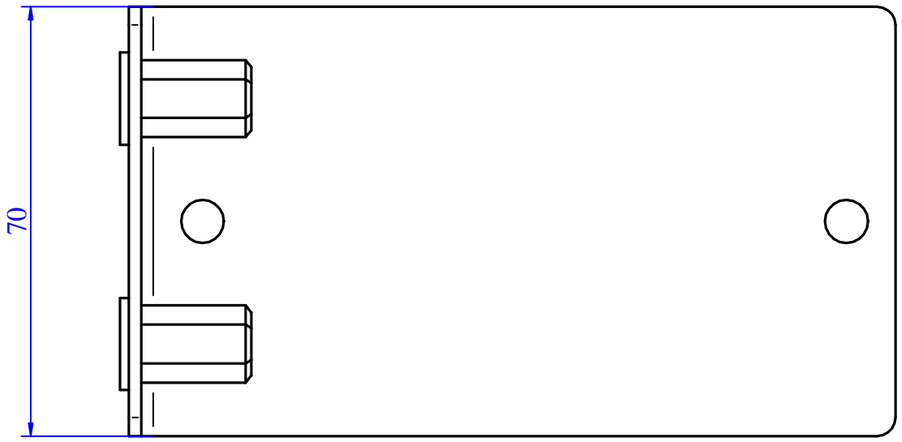

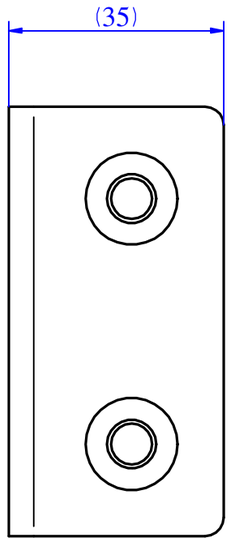

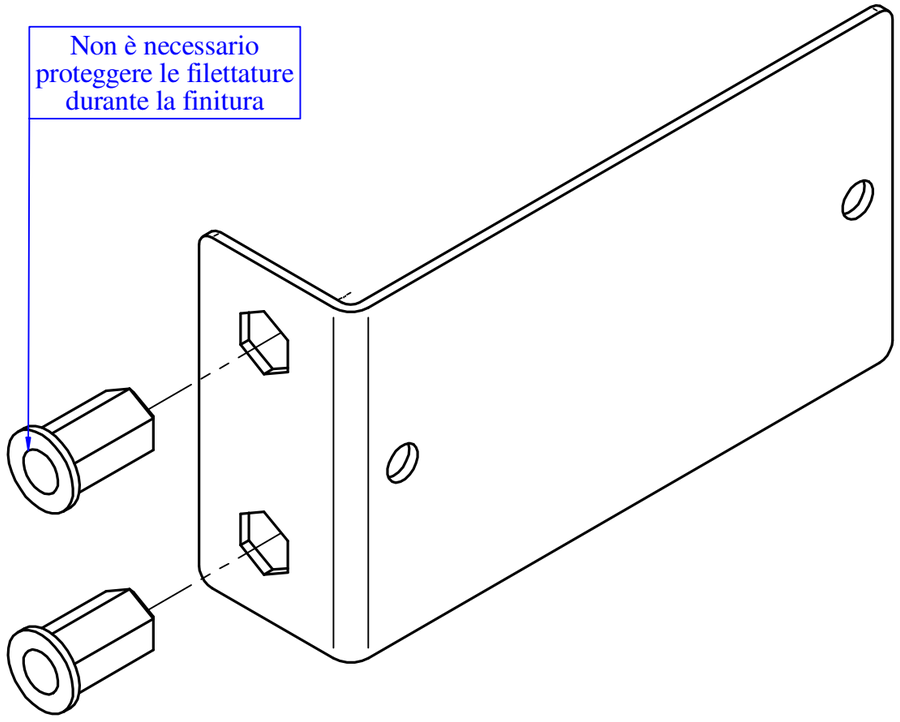

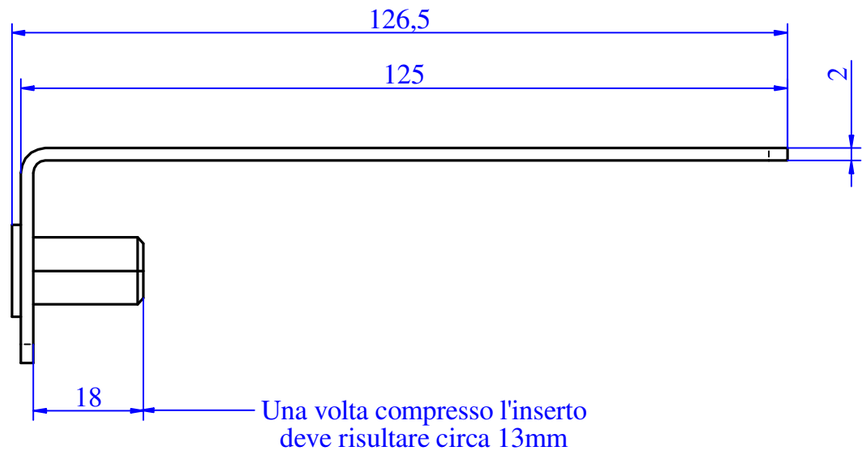

Revisione Revision	N°scheda N°card	Descrizione modifica Modification detail	Disegnato da Drawn by	Approvato da Approved by	Data approvazione Approvation date
0	42-2022	Emissione disegno Drawing release			13/09/2022

Codice/Code **30902012**	Materiale/Material	Data creazione/Creation date 13/09/2022
	Descrizione del grezzo/Blank description / Spessore/Thickness /	Disegnato da/Drawn by
Descrizione/Description	Trattamento/Treatment /	Sostituisce/Replace /
European Metric A3 Scala/Scale **1:1** Peso Weight **0,168 kg** Perimetro Perimeter **0,00 mm**	Finitura superficiale/ Surface finishing cataforesi acrilica RAL9005	Pagina/Page 1/1