Specifiche di fornitura: i particolari devono essere puliti da qualsiasi residuo di lavorazione. Eliminare bave e spigoli da stampaggio o lavorazione, stormi generali 2°, raggi non quotati: R=1, smussi non quotati: 0.5x45°. Per ogni ulteriore specifica, contattare l'Ufficio Tecnico

Supply specifications: parts must be cleaned from any residual processing. Remove all punching burrs after machining or press-forming process, draft angle 2°, fillets not quoted: R=1, chamfers not quoted: 0.5x45°. For other specifications please contact the Technical Department.

Tolleranze generali/General tolerance: UNI EN 22768/1-Media/Medium											
Lunghezza e diametro / Lenght and diameter	0.00 6.00	6.00 30.00	30.00 120	120 315	315 1000	1000 2000	2000 4000	> 4000
Tolleranza/Tolerance	±0.1	±0.2	±0.3	±0.5	±0.8	±1.2	±2.0	±3.0

Tolleranze generali per angoli / General tolerance for angular	
Angolo/Angular	±0° 5'

Tolleranze geometriche / General geometrical tolerances			
▱ 0.3	○ 0.3	◎ 0.2	⊥ 0.2/100
—0.2/100	// 0.2/100		

PARTICOLARE SENZA BAVE E BORDI TAGLIENTI
COMPONENT WITHOUT BURRS AND SHARP EDGE

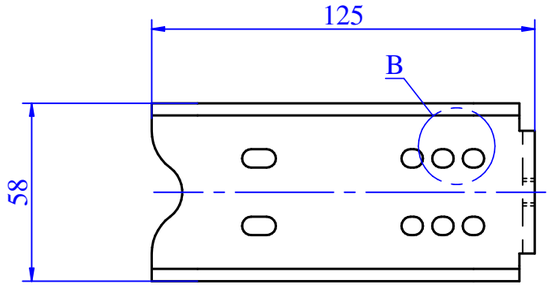

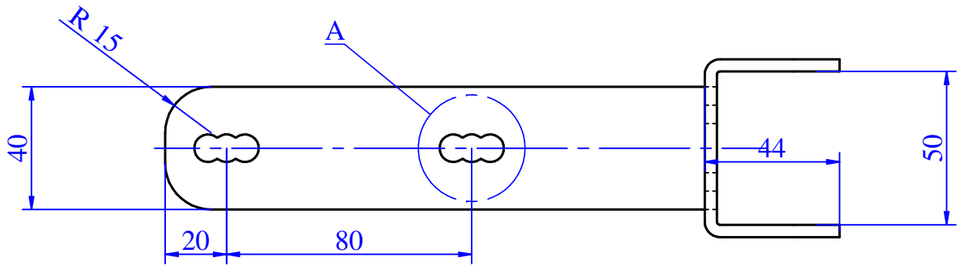

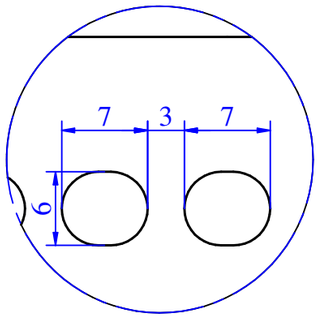

DETTAGLIO B

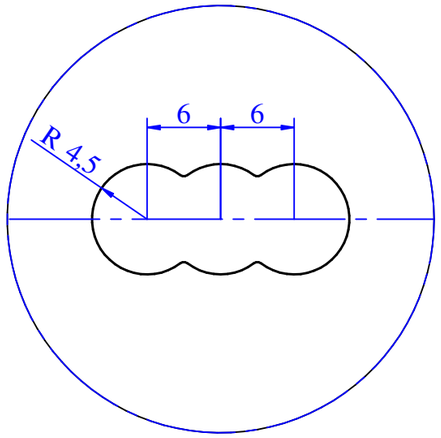

DETTAGLIO A

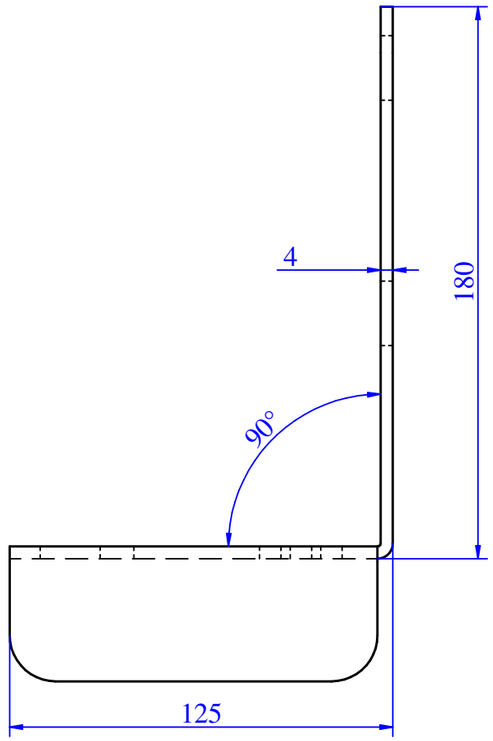

SVILUPPO INDICATIVO
THEORICAL SHEET DEVELOPMENT

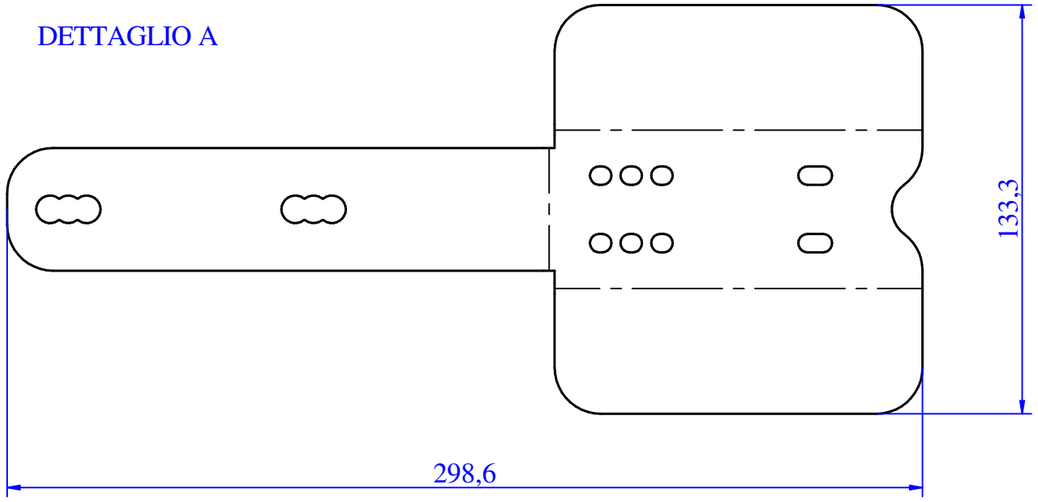

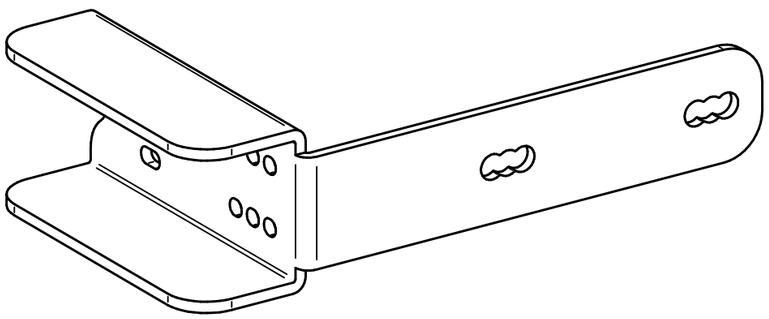

0	67-2021	Emissione disegno Drawing release	Biasin R.	Burel F.	31/01/2022
Revisione Revision	N°scheda N°card	Descrizione modifica Modification detail	Disegnato da Drawn by	Approvato da Approved by	Data approvazione Approvation date

MaterMacc
Z.I. Ponte Rosso S. Vito al Tagliamento (PN) ITALY
THIS DRAWING IS PROPERTY OF COMPANY NAME AND PROTECTED IN ACCORDANCE WITH PREVAILING LAW

Codice/Code: **40408019**

Descrizione/Description: **SUPPORTO MICROINT. 3° PUNTO**
MICROINT. SUPPORT 3rd POINT

European | Metric | A3 | Scala/Scale **1:2** | Peso/Weight **0,7 kg** | Perimetro/Perimeter **1122,43 mm**

Materiale/Material: S 235 UNI EN 10025 (Fe360)

Descrizione del grezzo/Blank description: Lastra/sheet

Spessore/Thickness: 40/10 /

Trattamento/Treatment: /

Finitura superficiale/ Surface finishing: cataforesi Nero RAL9005 / cataphoresis Black RAL9005

Data creazione/Creation date: 19/01/2022

Disegnato da/Drawn by: Biasin R.

Sostituisce/Replace: /

Pagina/Page: 1/1