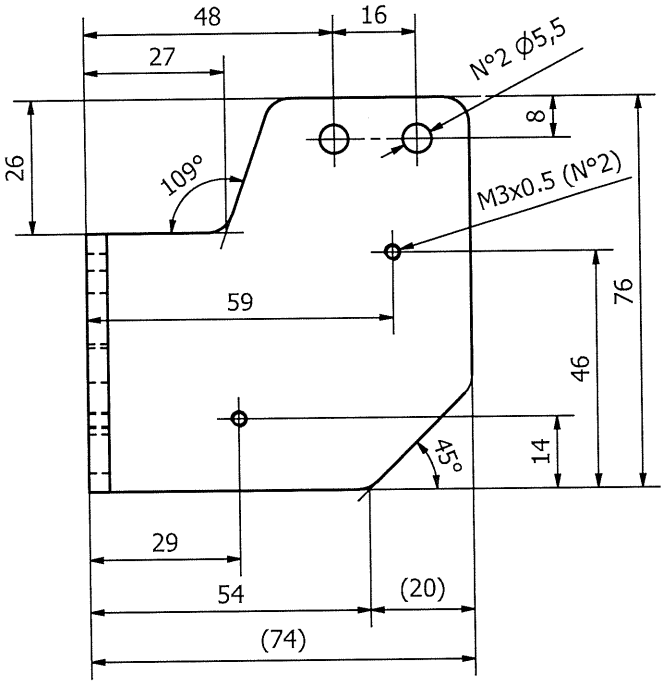

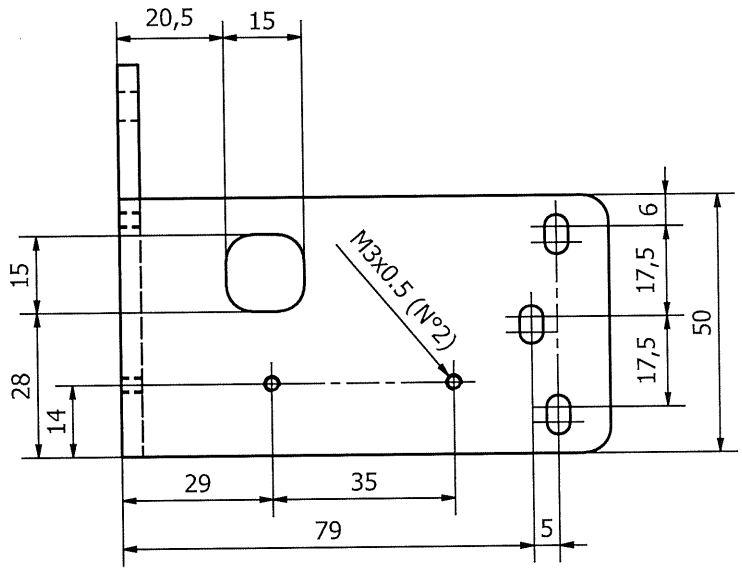

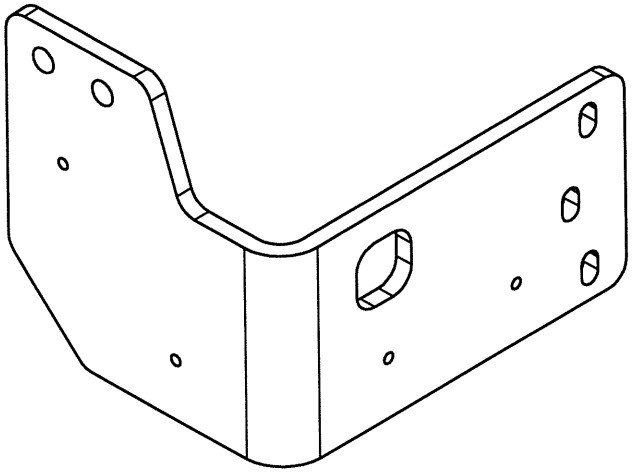

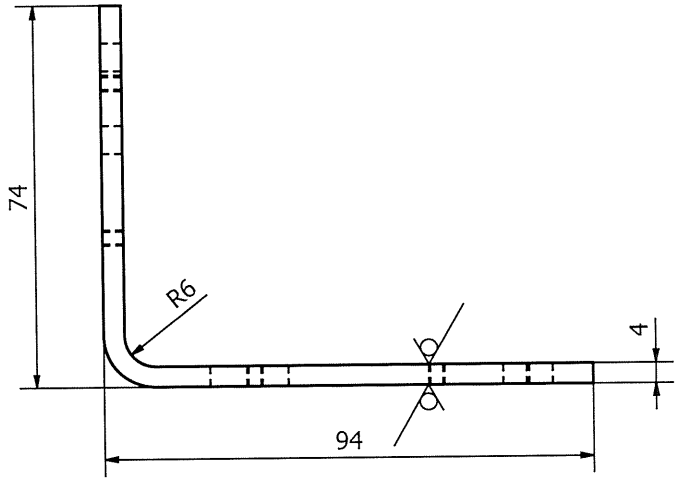

Massa 0,27 kg
Mass

Raggi non quotati R5
Not indicated radii

Eliminare spigoli vivi e bave di lavorazione
Remova sharp edges and processing burrs

Le tolleranze sulle quote finite devono essere rispettate
tenendo conto del trattamento superficiale
Tolerances on finished dimensions must be respected
also considering the surface treatment

12.5

Rev	Descrizione modifica	Data	Firma

Tavola: –	Commessa: –	N.RO PEZZI NEC. ASS.: -	N.RO PEZZI DA FARE: -
Materiale: S235JR		Trattamento termico: –	Trattamento superficiale: Zincatura galvanica - 20µm
Sostituisce: –	Firma / Data	Questo disegno non puo' essere riprodotto ne ceduto a terze persone o a ditte concorrenti senza il nostro consenso. Esso è consegnato a questa espressa condizione.	SANTEX RIMAR GROUP SperottoRimar
Sostituito da: –	Firma / Data	Scala: 1 : 1	Formato: A3

	Disegnato	Controllato	Approvato
Firma	CPI-ENG DES	Controllato	Approvato
Data	21/09/2021		

Denominazione: Staffa pistone

DISEGNO N.: PRD2100575

REV.: 0

Tolleranze geometriche per elementi privi di indicazione di tolleranze specifiche secondo norma UNI EN 22768-2

Scostamenti in mm per dimensioni senza indicazione di tolleranza secondo norma UNI EN 22768-1	da 0,5 fino a 3	oltre 3 fino a 6	oltre 6 fino a 30	oltre 30 fino a 120	oltre 120 fino a 400	oltre 400 fino a 1000	oltre 1000 fino a 2000	oltre 2000 fino a 4000
	± 0,1	± 0,1	± 0,2	± 0,3	± 0,5	± 0,8	± 1,2	± 2