CL1	CL2	QTY	CA-NO.	CHANGE	DD.MM.YY	DRAW	CHECK
A	01		478055	FIRST DRAFT	05.02.18	BA.M.	FA.F.
A	02		483313	CHANGED DIMENSION 38, WAS 35 CHANGED DIMENSION 42.75, WAS 48 CHANGED DIMENSION 365.5, WAS 376	10.04.18	BA.M.	FA.F.
B	03		517191	UPDATED NOTES AND QUOTE SYSTEM	29.10.19	Ta.L.	Ta.L.

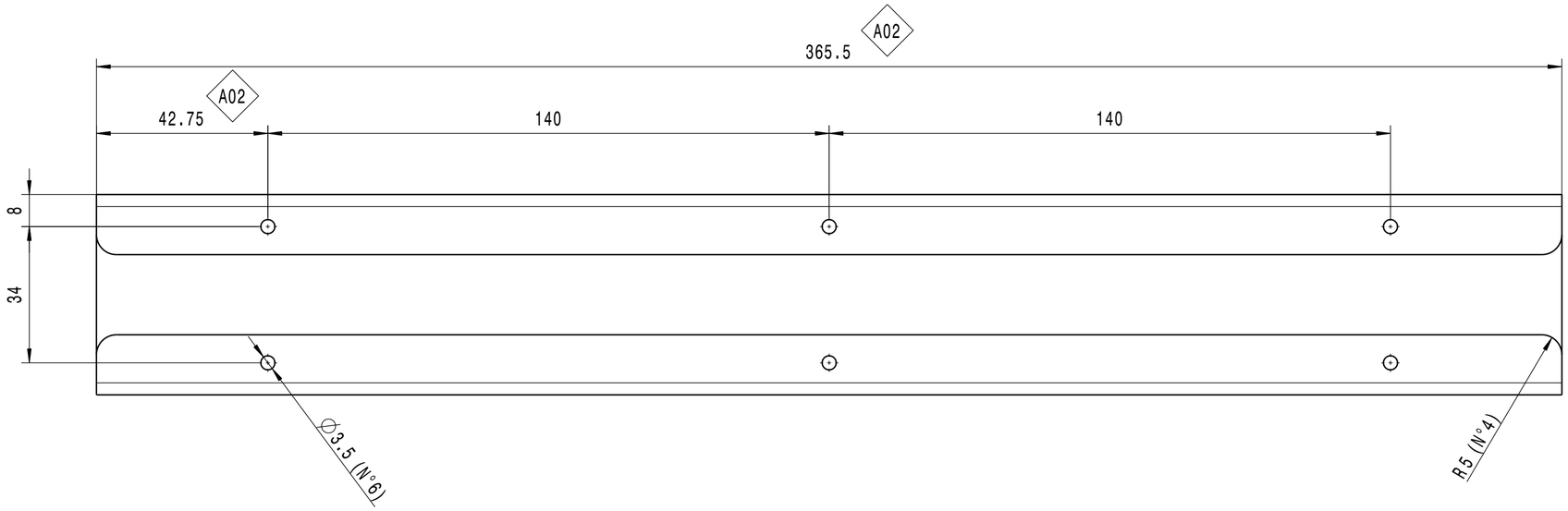

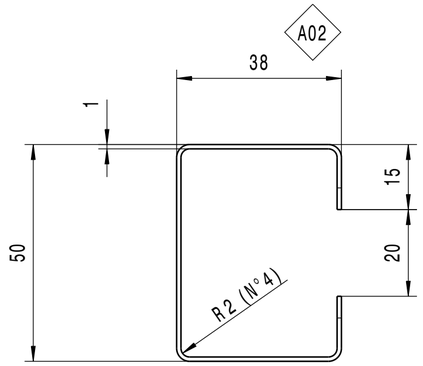

General notes:
Eliminate cutting edges
Perform sheet metal cutting in nitrogen
Note generali:
Eliminare bordi taglienti
Eseguire taglio lamiera in azoto

Surface preparation:
The component to be painted must be superficially cleaned to remove any traces of grease, oxidation and anything that may prevent a good adhesion of the paint film.
Preparazione delle superfici:
Il componente da verniciare deve essere sottoposto ad una pulizia superficiale per eliminare eventuali tracce di grasso, ossidazione e tutto quanto possa impedire una buona adesione del film di vernice.

Type of painting:
Cataphoresis with a thickness of 20 ÷ 35 micron
Tipo di verniciatura:
Cataforesi con spessore di 20 ÷ 35 micron.

Salt spray resistance:
Cross engraving and 300 h exposure according to UNI ISO 9227
Resistenza in nebbia salina:
Incisione a croce e 300 h di esposizione secondo UNI ISO 9227

Color:
Black RAL 9005
Colore:
Nero RAL 9005

For the realization of the cutting program use the dxf files obtained from the 3D sheet metal model P.N. 6243517A.
Per la realizzazione del programma di taglio utilizzare il file dxf ricavato dal modello 3D sheet metal codice 6243517A.

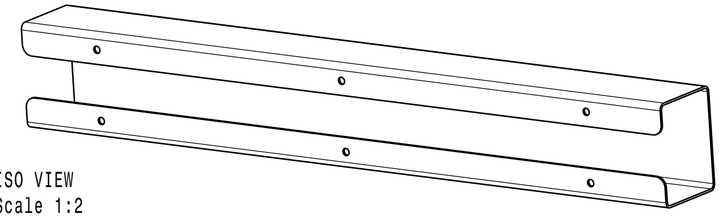

ISO VIEW
Scale 1:2

[.] ENGLISH LANGUAGE IS BINDING
La lingua inglese è vincolante

[X] ITALIAN LANGUAGE IS BINDING
La lingua italiana è vincolante

- COMPLIES WITH DIRECTIVE 2000/53/EC
  IN THE MOST RECENT AMENDMENT.
  EXEMPTIONS ACCORDING TO ANNEX II ARE NOT PERMITTED.
- Conforme alla direttiva 2000/53/EC
  nella versione più recente.
  Non sono ammesse le esenzioni secondo l'allegato II.

FOR MISSING DIMENSIONS SEE CAD-DATA SET
Per le dimensioni non quaotate fare riferimento al modello CAD

REF./POS. DIM ( ) INFORMATION DIM

CAD-SYSTEM: CATIA V5 R24

PERMISSIBLE DEVIATION FOR DIM WITHOUT TOLERANCES: ISO 2768-cL
VOLTAGE: -
WEIGHT ESTIMATED kg: 0.5
SURFACE mm²: .

MATERIAL: EN 10130-DC01 A m
.
MATERIAL-NO: .
SUPPL-DRAW: N

SURFACE PROTECTION: SEE NOTE / VEDI NOTA
ECA-NO.: 517191

PART NAME
REINFORCEMENT COVER
RINFORZO COPERCHIO

	MOD/DRAW	CHECK	APP
DATE	05.02.18	05.02.18	05.02.18
NAME	BA.M.	FA.F.	FA.F.

SCALE: 1:1
OLD WEBASTO NO.: .
STATUS: .
SIZE: A2 420x594
MF: 1
PART-NO.: 6243517 B 03 (CL1 CL2)

Ros s.r.l.
Via Crosera, 42 - Zona Industriale
33082 AZZANO DECIMO (PN)
Tel. 0434 633318 r.a. - Fax 0434 640639
C.F. e P. IVA 01278530934

REPLACED BY DRW.-NO. . FROM .
REPLACEMENT FOR DRW.-NO. . FROM .
PAGE 1 / 1

Refer to protection notice ISO 16016