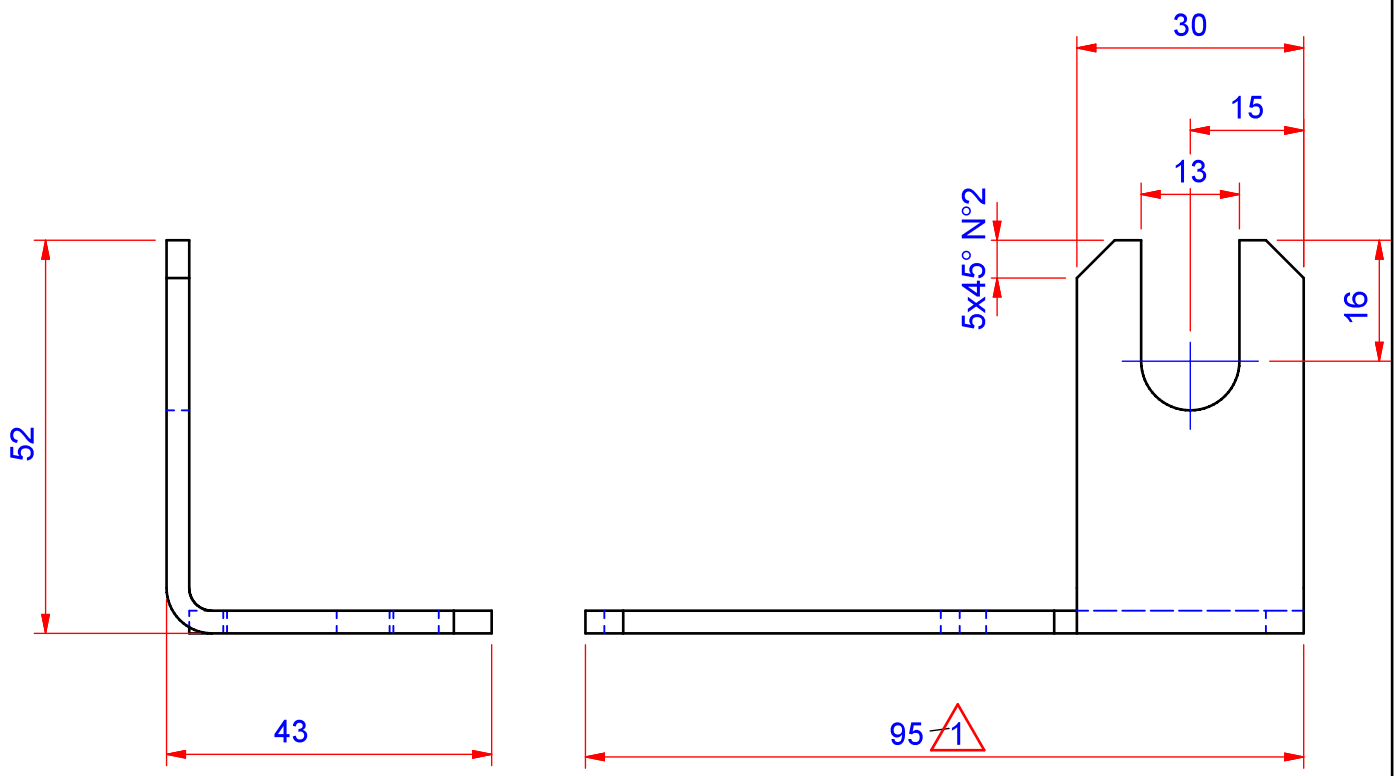

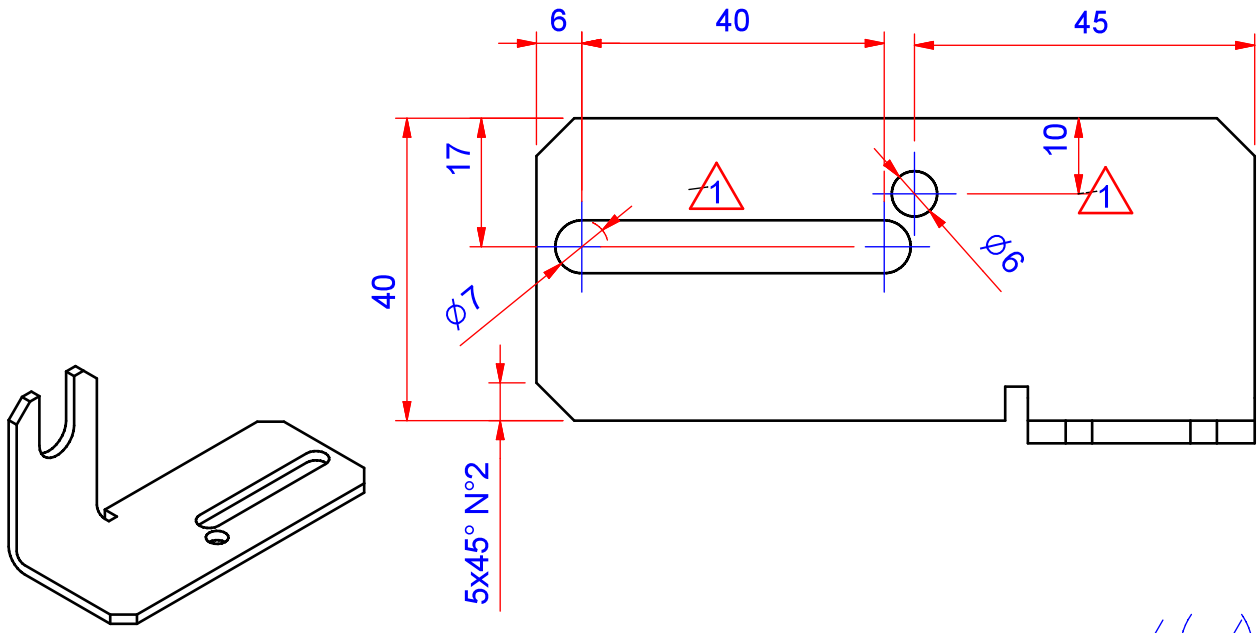

TOLLERANZE PER LAVORAZIONI ALLE MACCHINE UTENSILI											TOLLERANZE ESECUZIONI IN CARPENTERIA									ALTRE TOLLERANZE GENERALI: UNIFICAZIONE AETNA GROUP
TOLLERANZE DIMENSIONALI	GRADO SECONDO UNI-ISO 2768-1 m	DIM.	0,5 -3	3-6	6-30	30-120	120-400	400-1000	1000-2000	2000-4000	TOLLERANZE DIMENSIONALI	GRADO SECONDO UNI-ISO 2768-1 C	DIM.	6-30	30-120	120-400	400-1000	1000-2000	2000-4000	
		SCOS.	± 0.1	± 0.1	± 0.2	± 0.3	± 0.5	± 0.8	± 1.2	± 2			SCOS.	± 0.5	± 1	± 1.5	± 2	± 3	± 4	
TOLL. DI FORMA	GRADO SECONDO UNI-ISO 2768-2 K	DIM.	FINO A 10	10-30	30-100	100-300	300-1000	1000-3000			TOLL. DI FORMA	GRADO SECONDO UNI-ISO 2768-2 L	DIM.	10-30	30-100	100-300	300-1000	1000-3000		
– ⏥		SCOS.	0.05	0.1	0.2	0.4	0.6	0.8			– ⏥		SCOS.	0.2	0.4	0.8	1.2	1.6		
⊥ ⫽		SCOS.	0.4			0.6	0.8	1.0			⊥ ⫽		SCOS.	0.6		1	1.5	2.0		

N.	DESCRIZIONE MODIFICA	N°BOLLA	DATA	FIRMA
1	modificata asola e lunghezza	1259	8/6/16	Donati
2				
3				

MATERIALE	DIM. E STATO DI FORNITURA	TRATTAMENTO SUPERFICIALE	PESO (Kg)	SCALA
Lamiera Fe P11 UNI EN 10111	Lamiera Sp. 3 UNI EN 10051	Zincatura elettrolitica bianca	0,11	1:1

DATA	BOLLA	EMISS.	APPROV.	
03/11/2015	00989	M. Donati	P. Laghi	CF 3 / 0 / 0

DENOMINAZIONE

SUPPORTO SENSORE FASE

N° 5890303067

ROBOPAC S.p.A.

A4