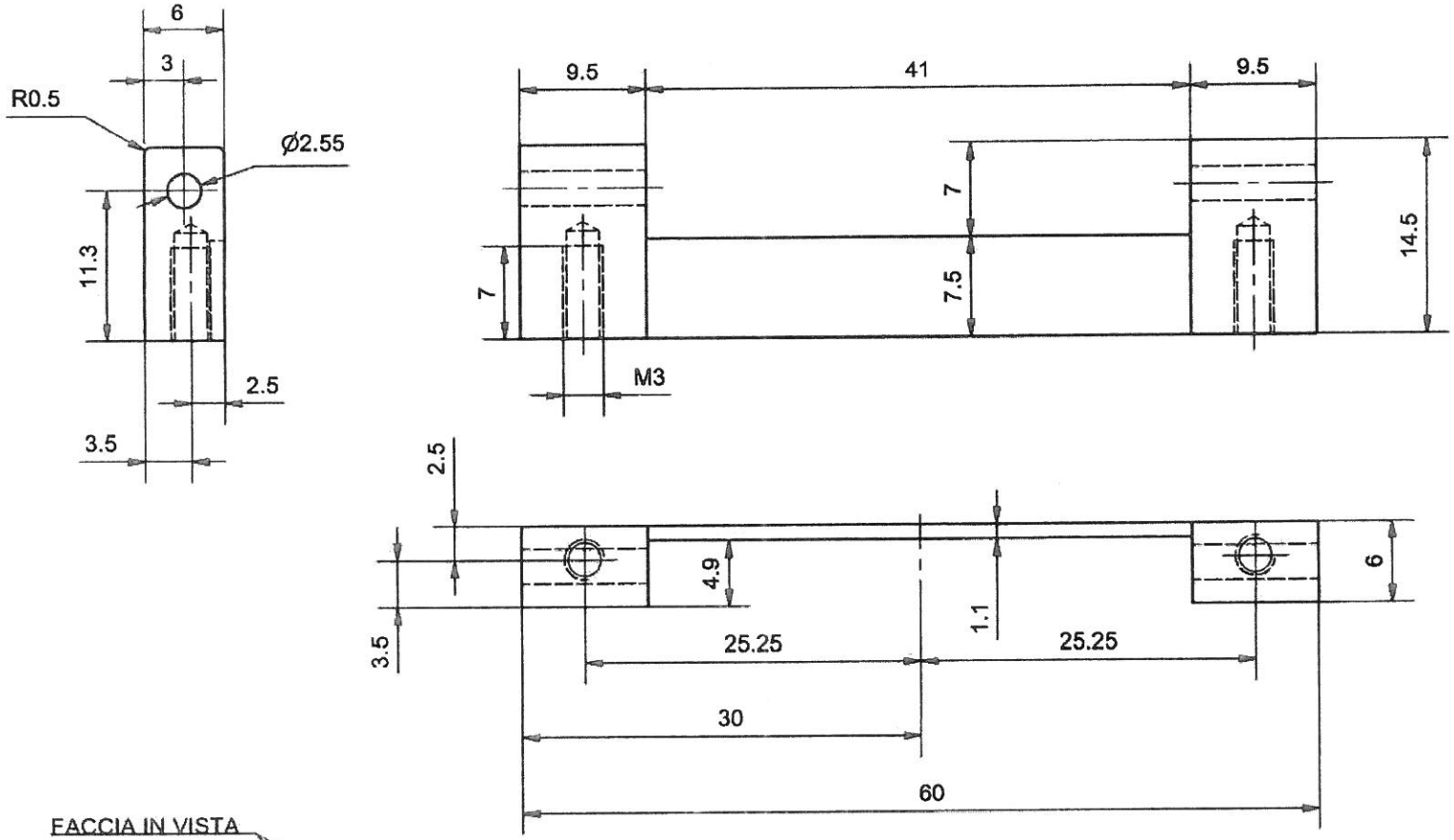

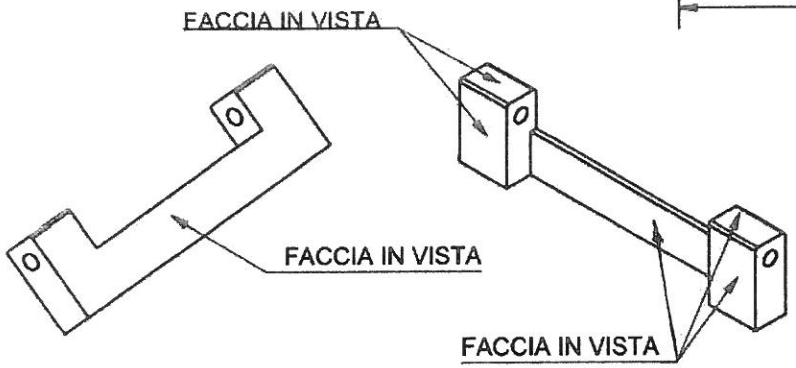

Data: 22/10/2020	Trattamento termico:	Scala: 2 : 1	Massa: 0,014 kg
Codice Cliente:	Materiale: C 40	Firma:	
OSSICOLOR	TASSELLO PER COLLO COD 17768212	17842212	

LAVORI\DRM\CERNIERE ROLMEC PER PROF ALL TIPO OSSICOLOR

DISEGNO DI PROPRIETA' ROLMEC SRL VIETATA LA RIPRODUZIONE E LA DIVULGAZIONE ANCHE PARZIALE