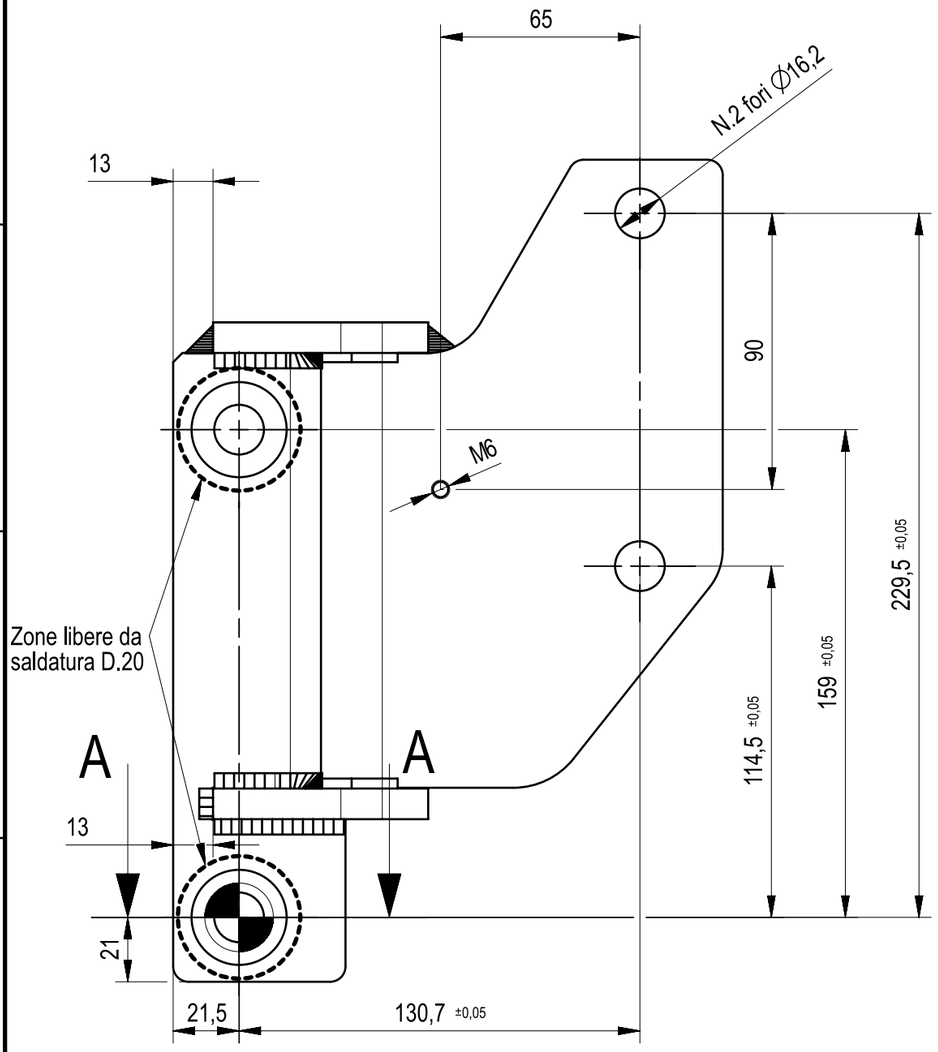

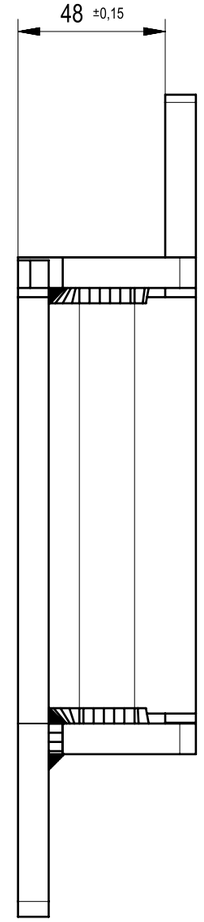

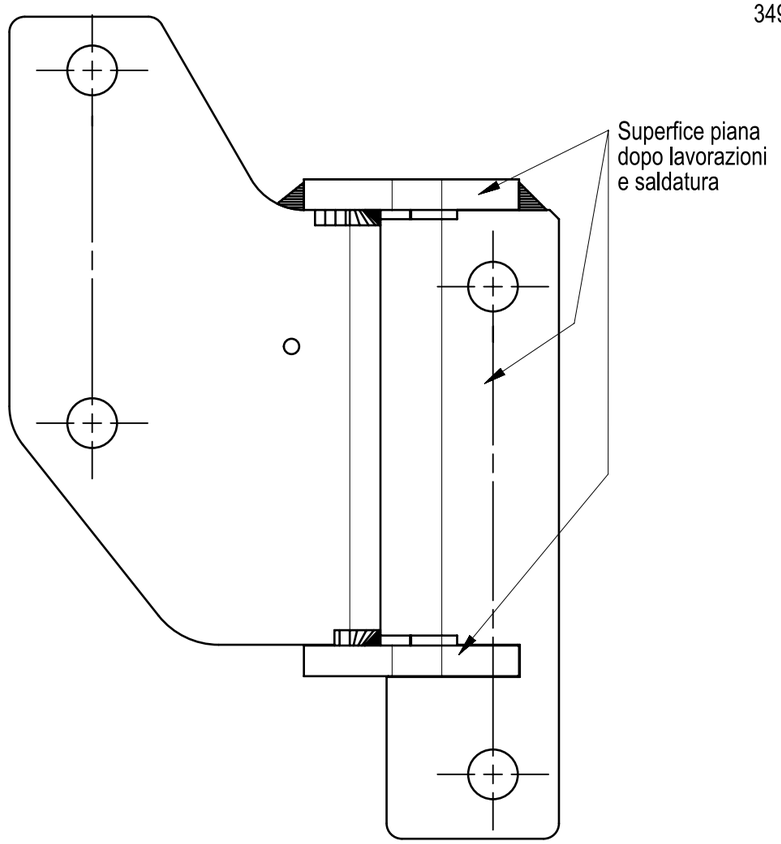

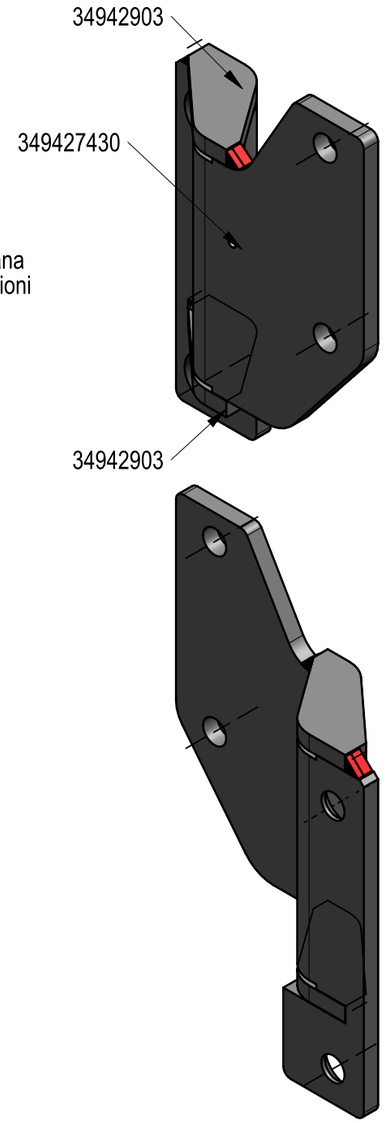

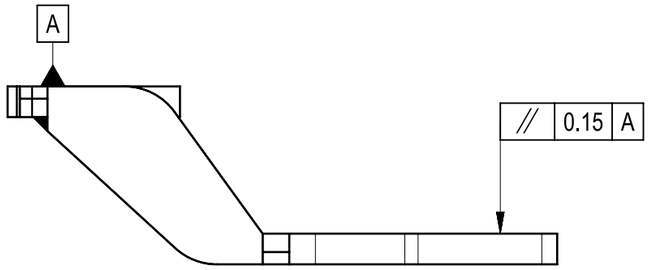

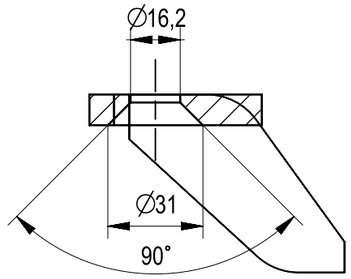

SECTION A-A

Eseguire cataforesi nera
Proteggere tutte le filettature
di dimensioni minori o uguali a M8
Do black cataphoresis
Protect all threads
smaller or equal to M8

Saldatura ⊿ **5x5-E**
Welding ⊿ *5x5-E*

A0-C0	1				
TIPO	Q.tà	N°	DESCRIZIONE MODIFICA	Modificato	Data

TOLLERANZE GENERALI/*GENERAL TOLERANCES* : **ALBERI**/*SHAFTS* **h13 FORI**/*HOLES* **H13**
DIMENSIONI LINEARI/*LINEAR DIMENSIONS* : **<6±0.1 6÷30±0.2 30÷120±0.5 120÷315±0.8 315÷1000±1.2**
DIMENSIONI ANGOLARI/*ANGULAR DIMENSIONS* : **±30' INTERASSI**/*PITCH* : **±0.5 FILETTATURE**/*THREADS* : **6H 6g**

TRATTAMENTI TERMICI O SUPERFICIALI / *HEAT TREATMENT OR COATINGS*
1
2
3
Profondità (mm)/*Depth* **-**
Durezza Sup. (HRC)/*Skin Hardness* **-**
Res. a Cuore (kg/mm²)/*Core Resistance* **-**

UNI 936 A3 | **SCALA**/*SCALE* 1:2 | **MASSA (kg)**/*MASS* | **MATERIALE** / *MATERIAL* - | **STATO GREZZO** / *ROUGH* | **TRATT. GREZZO** / *ROUGH TREAT.*

Il presente disegno è esclusiva proprietà della ditta ANTONIO CARRARO SpA. Ne è vietata la riproduzione o la divulgazione a terzi senza autorizzazione scritta.
This drawing is exclusive property of Antonio Carraro SpA. It is forbidden the reproduction or divulgation to outside parties/third parties without written authorization.

DISEGNATO / *DRAWN* *R. Pellizzon* | **DATA** / *DATE* *13-Jun-2023* | **Sostituisce il** *Replaces* | **Note** DX 34942749
APPROVATO / *APPROVED* | **DATA** / *DATE* | **Sostituito dal** *Replaced by*

ANTONIO CARRARO
R&D

DENOMINAZIONE / TITLE
Attacco completo distanziale-staffe SX 8200 - 11200

GRUPPO/*GROUP* **-**

CODICE GREZZO/*ROUGH No.*
CODICE DISEGNO / PART No. 3 4942 741
REV. 00