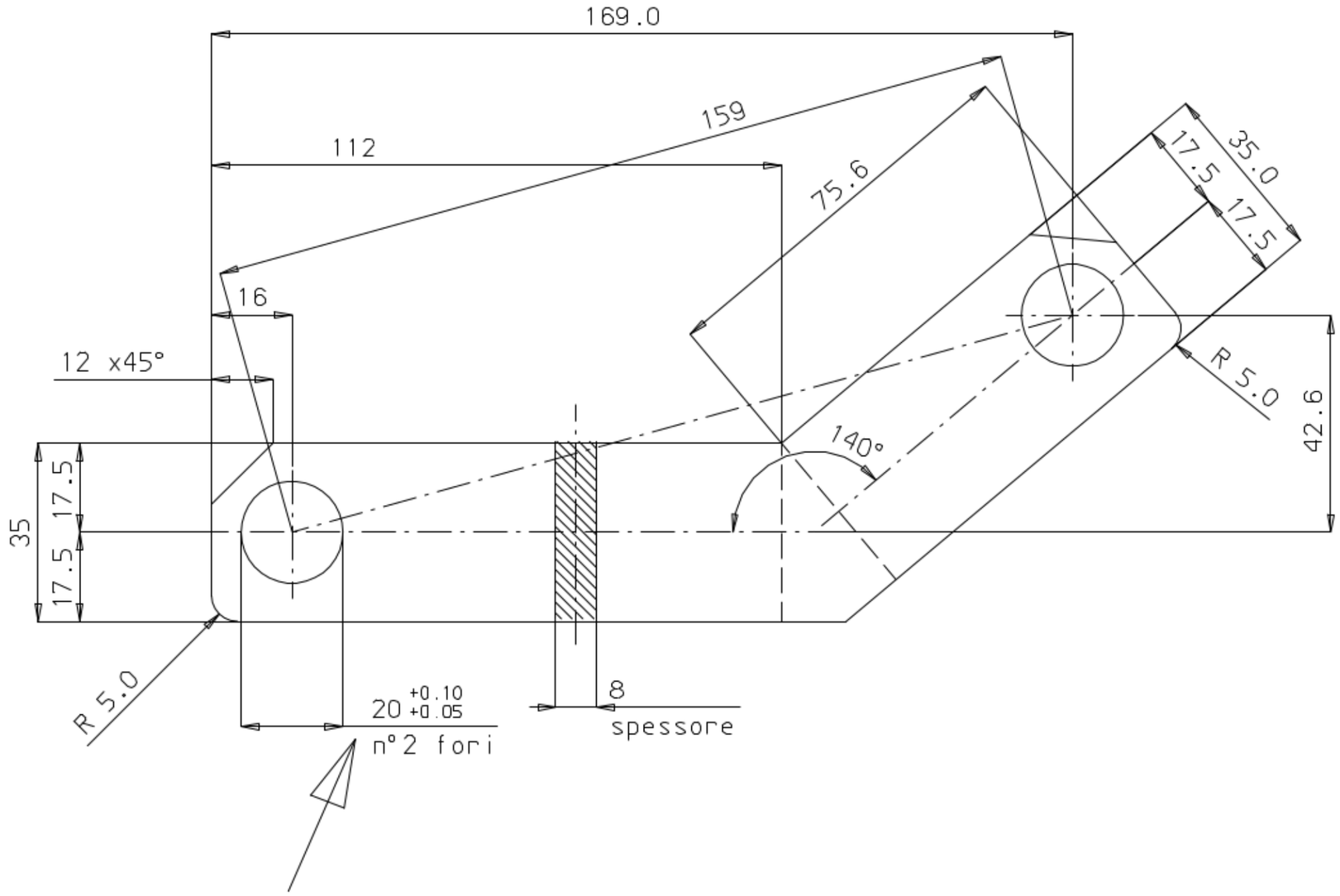

QUOTE DOPO ZINCATURA

POS.	REV.	DESCRIZIONE	N° PEZ.	DISEGNATO	DATA
--	01	Aggiornamento rispetto la campionatura	--	Cuzzolin	29/05/06

MATERIALE Fe370 UNI7070	PESO ---	SOSTITUISCE ---	DISEGNATO Cuzzolin / SCALA 1:1
TRATT TERMICO ---	DUREZZA ---	STATO Definitivo	CONTROLLATO ---
TRATT. SUPERFICIALE Zinc. E.S.		PRODOTTO ERGO	DATA 25/01/06

DESCRIZIONE
Biella ERG di collegamento

CODICE
3SF1440100

NOTE
--

TOLLERANZA LINEARE JS13 TOLLERANZA ANGOLARI +/-30' TOLLERANZA ALBERO / FORO h/H 12	<3	3-6	6-10	10-18	18-30	30-50	50-80	80-120	120-180	180-250	250-315	315-400	>400
	±0,07	±0,09	±0,11	±0,13	±0,16	±0,19	±0,23	±0,27	±0,31	±0,36	±0,40	±0,44	±0,48

A3