Private property - Pronibited reproduction without authorization.

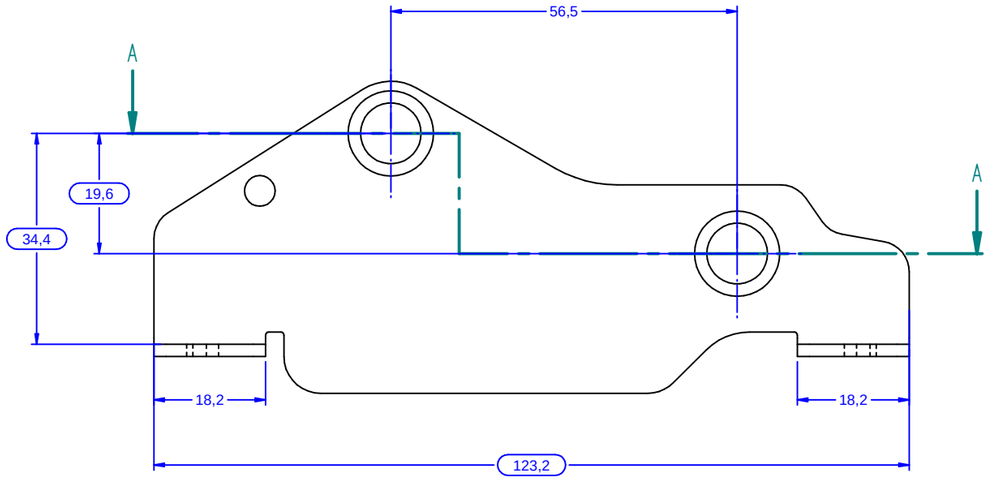


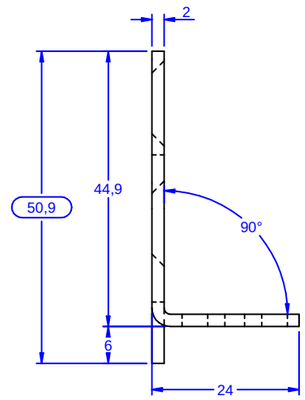


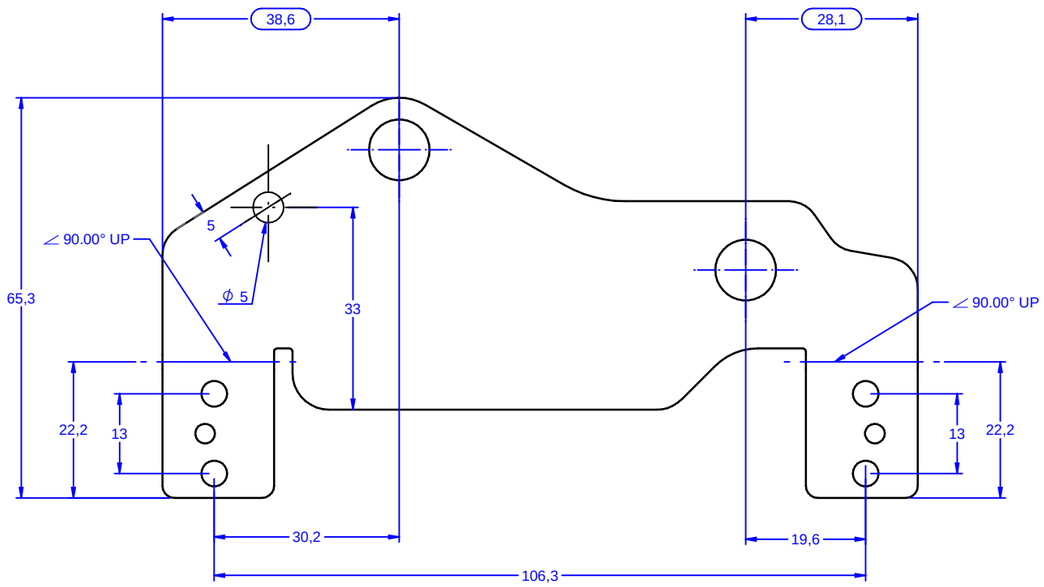


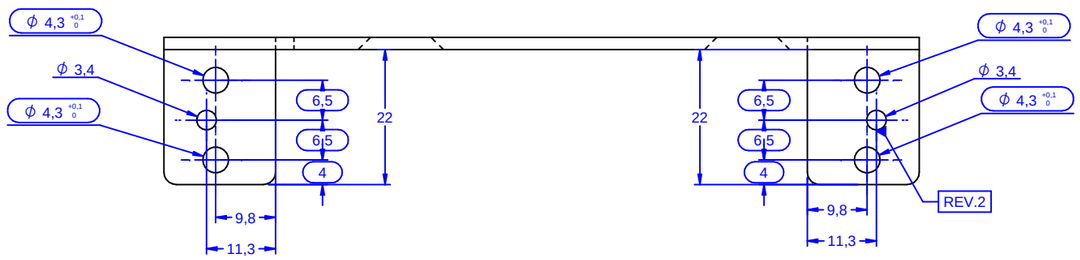


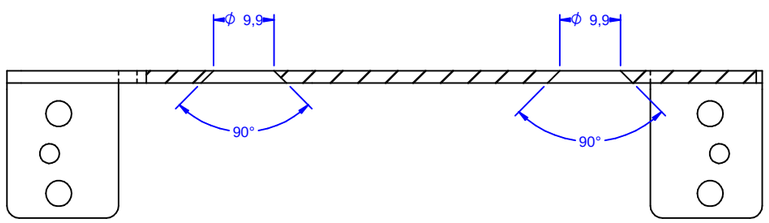


SEZIONE A-A

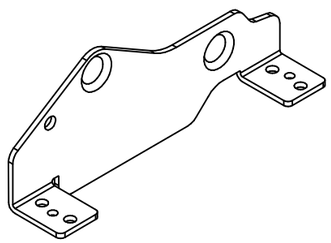

| DATE | REV. N° | OBJECT | MOD. DA: |
|---|---|---|---|
| 26/11/2018 | 2 | Si modifica il diametro del foro da 3,2 a 3,4 mm (REV.2) | FOSCHIA M. |
| 17/09/2018 | 1 | Aggiunto foro secondo la richiesta del cliente | FOSCHIA M. |

Le quote cerchiate sono funzionali al Controllo Qualità.
Dimensions inside the circles are functional for Quality Control.

SCALA (SCALE): .

UNITA' DI MISURA (MEASUREMENT UNIT): S.I.

VISTA (VIEW)

MATERIALE (MATERIAL): FE360

TRATTAMENTO (TREATMENT.): PES NERO OP. 9005

DESCRIZIONE (DESCRIPTION): STAFFA PER FOTOCELLULA KUHN L3658120

COD. DISEGNO (COD. DRAW): MTL-0049_R2

N° ARTICOLO. (N° ITEM): MTL-0049

APP. R.T.: MANTOVANI C.

N° PROGETTO (N° PROJ.):

REV. (REV.): 2

TOLL. mm. (TOL. mm): fino a 30 +/- 0.1; da 30 a 100 +/- 0.2; da 100 a 300 +/- 0.3

APP. C.P.: BERNARDINELLO D.

DATA (DATE): 29/11/2016

PAG. (PAG.): 1/1

DISEGNATORE. (DRAW): FOSCHIA M.

RIF. ATTREZZATURA - CODICE MC (RIF. TOOL - MC CODE): .

DIM. FOGLIO (PAC. SIZE.): A3

MC ELECTRONICS
Fiesso Umbertiano - Rovigo - ITALY
Sistema Qualità Certificato
UNI EN ISO 9001:2008
Certificato Nr. 50 100 1361