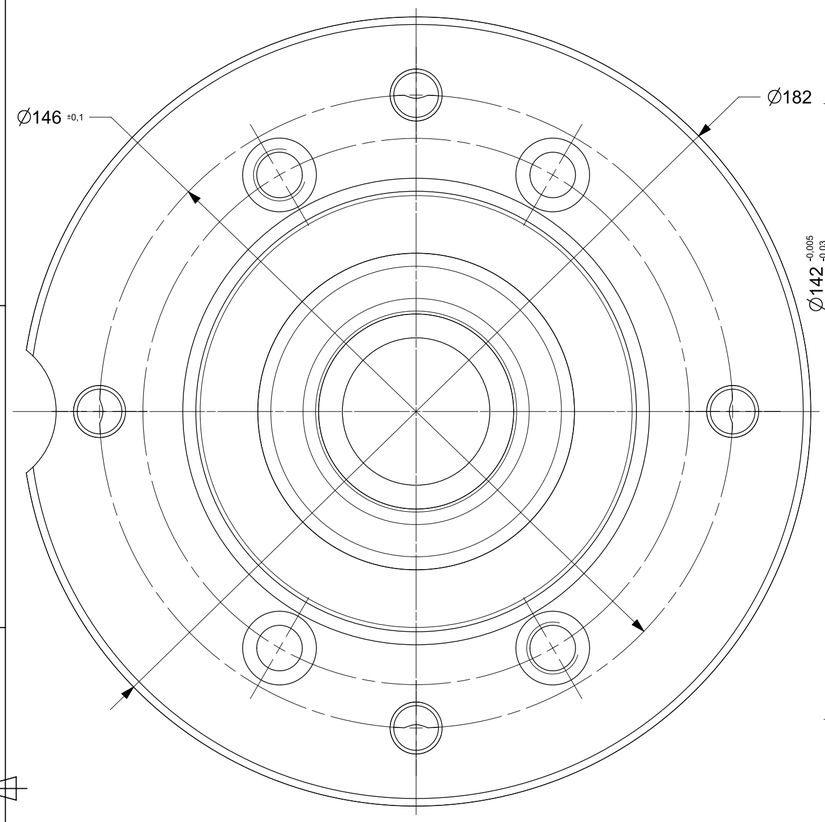

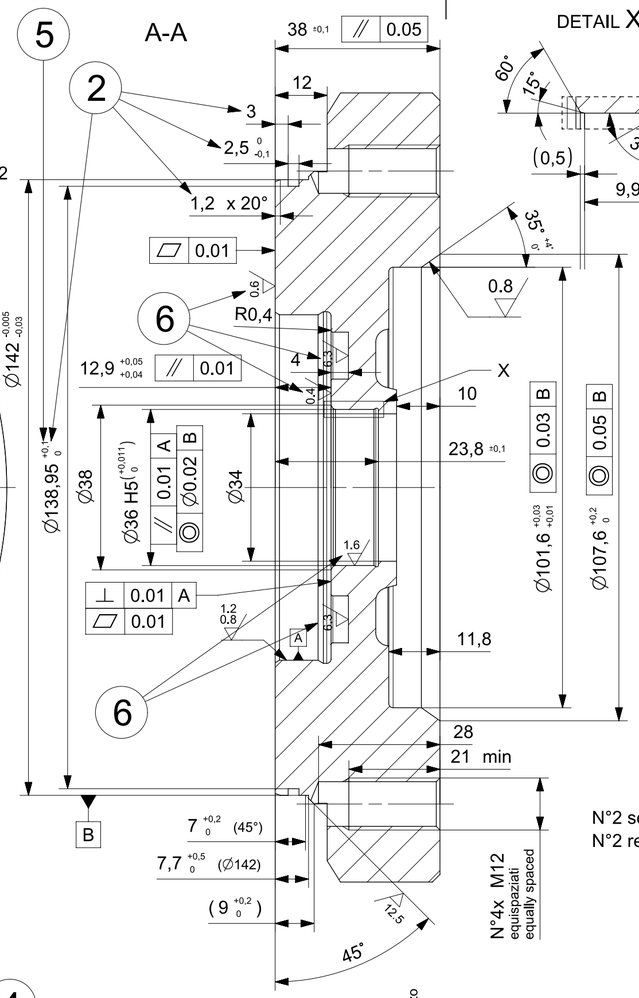

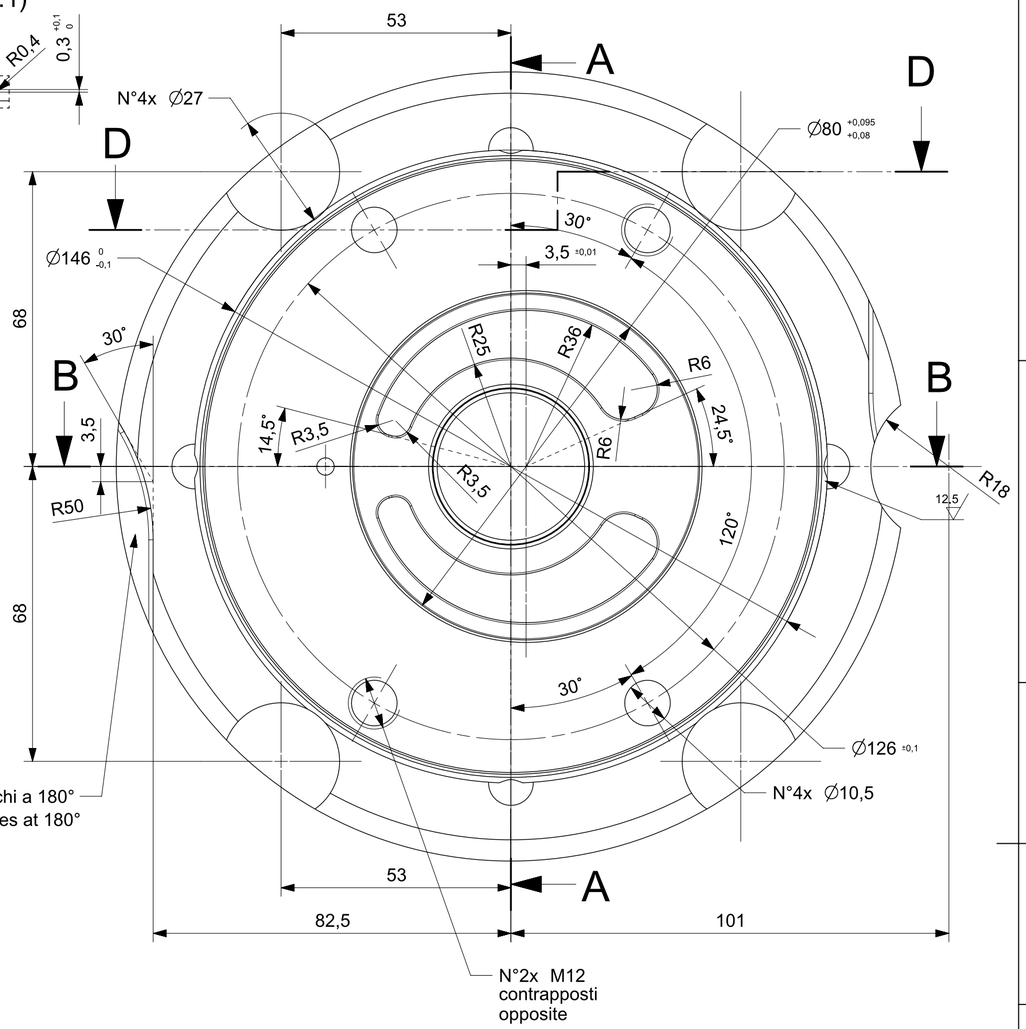

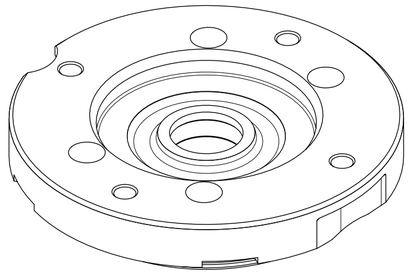

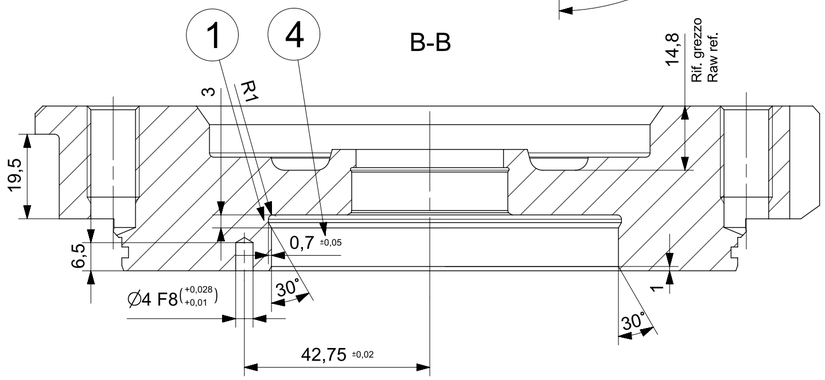

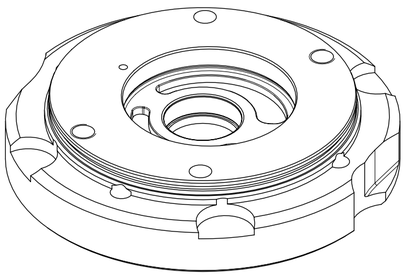

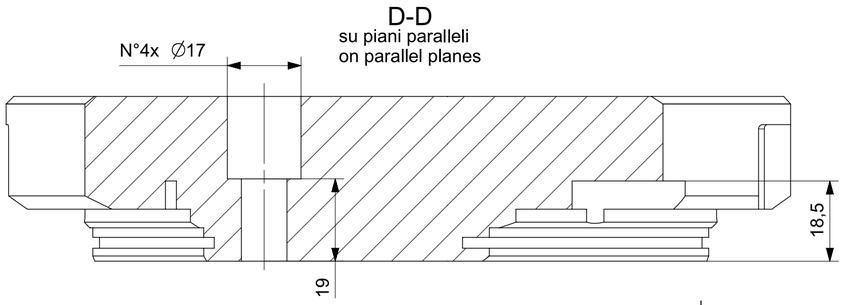

6	restore missing roughness	RP	28/04/21
5	RDM 966: Modificata gola di scarico	MC	11/11/20
4	RDM 731: Aggiunta tolleranza sullo scarico di fondo	RP	13/01/20
3	Dal grezzo anzichè dal pieno	RP	03/07/19
2	RDM 476: Aggiunta sede per OR antiruggine	RP	23/10/18
1	RDM 436: gola di scarico sede gerotor	RT	01/06/18

REVISIONE / Revision — DESCRIZIONE DELLA REVISIONE / Revision Description — FIRMA / Sign. — DATA / Date

PMP INDUSTRIES

NOTA Pezzo senza bave o spigoli vivi / NOTE Piece without burrs or sharp edges — ISO13715 -0,2 -0,1 +0,5 +0,3

Smussi non quotati/Unquoted chamfers: 1x45°
Raccordi non quotati/ Unquoted fil.: R 0.4-1

TOLL. GEN. SUPERFICI LAVORATE / Gen. tol. Machined surfaces: UNI EN 22768/2 - fH
TOLL. GEN. CARPENTERIE / Gen. tol. Welded Constructions: EN ISO 13920B-F
TOLL. GEN. FUSIONI (DA GETTO) / Gen. tol. Casted parts: UNI EN ISO 8062 - CT9
TOLL. GEN. PARTI FORGIATE / Gen. tol. Forged parts: UNI EN 10243 - gr.F

SCALA/Scale: 1:1 (1:2-2:1) — FOGLIO/Sh.: 1 — DI / of: 1 — FORMATO/Size: A2 — CONTROLL./ Checked — APPROVATO / Appr.

DESCRIZIONE: Corpo gerotor — DATA / Date: 29/03/2018 — DISEGNATO/Drawn: CANDON A. — MASSA / Mass - kg: 4.8 ±5%

Description: Gerotor body — DESIGNAZIONE: 15cc - SAE B

MATERIALE E TRATT. TERMICO PART. GREZZO / Material & Heat Treatment Raw Part: EN1561 EN-GJL-250

TRATT. TERMICO PART. LAVORATO / Heat Treatment Machined Part

PROFONDITA' TRATT. TERM./Heat Treatm. Depth DOPO LAVORAZ. MECCANICA /After Machining Proc. — DUREZZA SUPERF. / Surf. hardness — TRATT.-RIVEST. SUPERF. / Surface Treatment-Coating: Mnph g 10 f - UNI 9717

RESIST. MECCANICA / Mech. strenght — DUREZZA A CUORE / Core hardness — SOSTITUISCE / Substitutes — DIS. GREZZO / Raw Mat. Dwg.: 260.0178/G — DISEGNO N. / Drawing Number: 260.0489 — REV.: 6

1.6 (0.4 0.8 1.2 0.8 6.3 12.5) = sup non quotate / = unquoted surf.

LA PROPRIETA' DI QUESTO DISEGNO E' TUTELATA A TERMINI DI LEGGE. E' VIETATO RIPRODURLO E/O CEDERLO A TERZI SENZA NOSTRA AUTORIZZAZIONE SCRITTA PROPERTY OF THIS DRAWING IS PROTECTED ACCORDING TO THE LAW. IS FORBIDDEN TO REPRODUCE AND/OR DISCLOSE IT TO OTHER PARTIES WITHOUT OUR WRITTEN AUTHORISATION