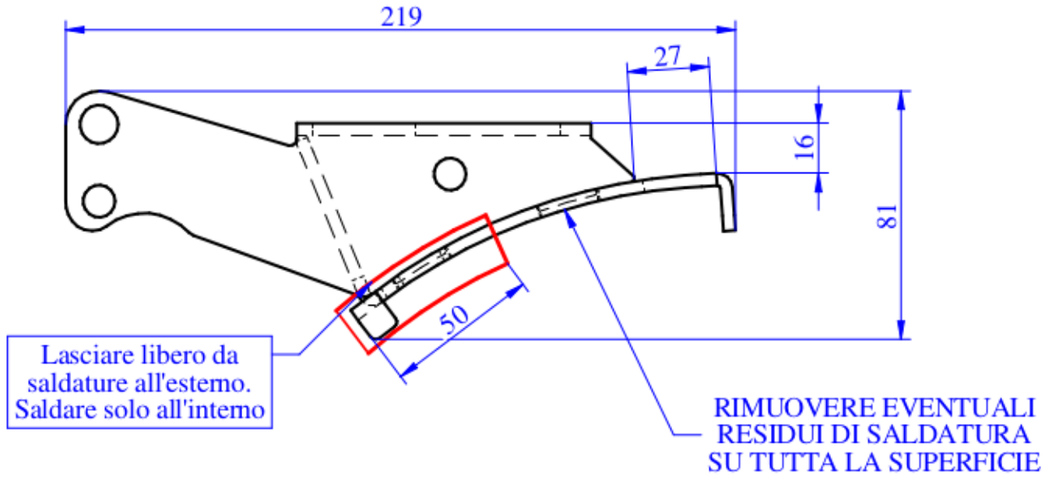

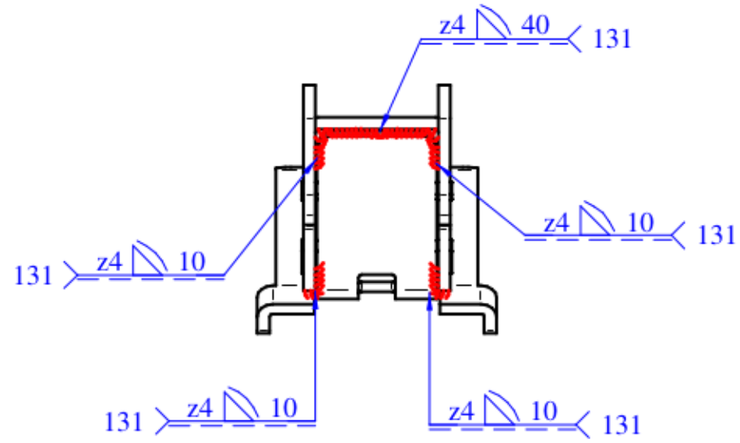

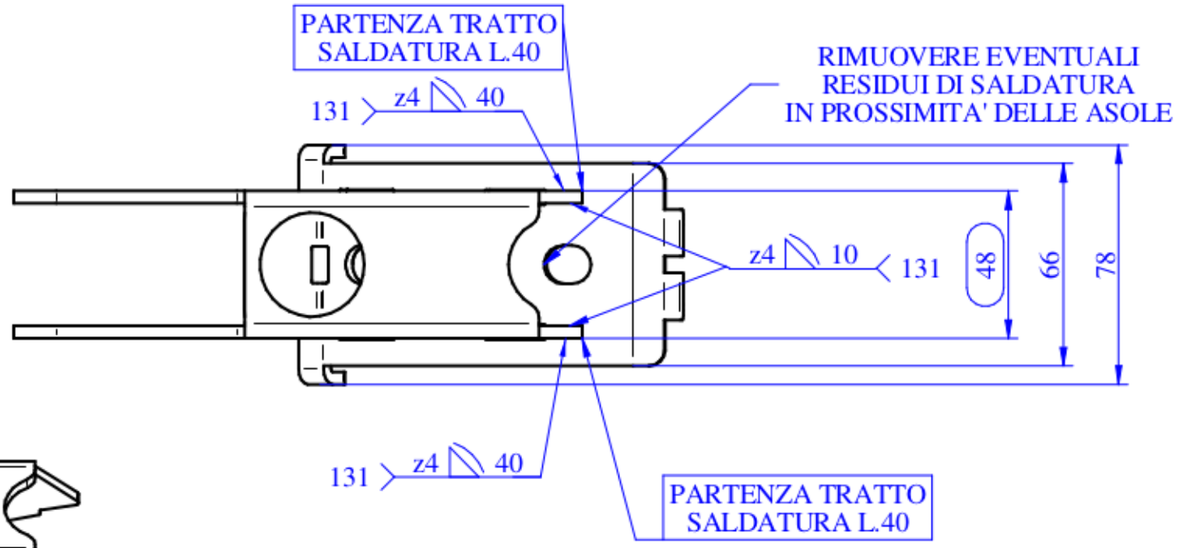

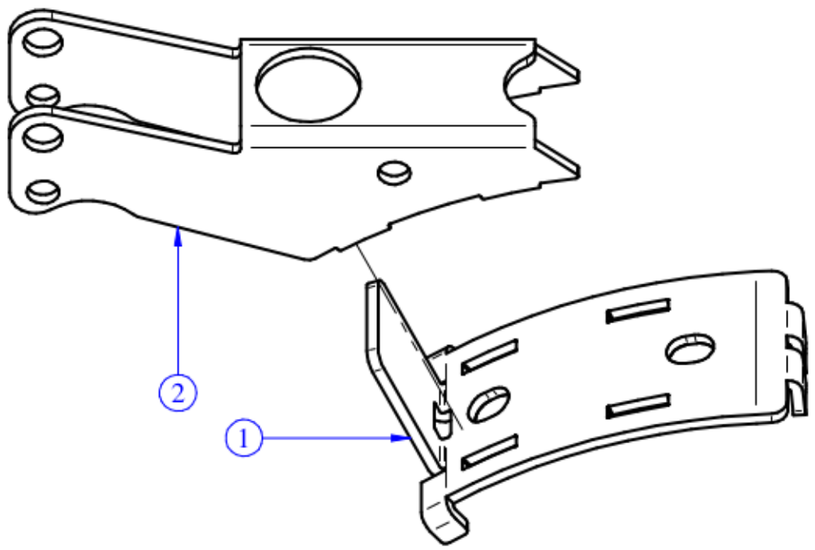

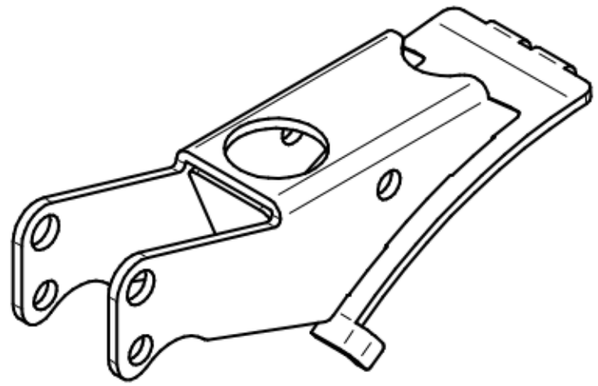

Pos.	Codice	Q.tà	Descrizione	Description
2	40402797	1	LAM. FIS. RUOTINO PREMISEME ELEM. DOPPIO D. GRANO	WHEEL FIXING SHEET MET. PRESS ELEM. DOUBLE D. GRANO
1	40402798	1	LAM. SUP. RUOTINO PREMISEME ELEM. DOPPIO D. GRANO	WHEEL SUPPORT SHEET MET. PRESS ELEM. DOUBLE D. GRANO

Revisione Revision	N°scheda N°card	Descrizione modifica Modification detail	Disegnato da Drawn by	Approvato da Approved by	Data approvazione Approvation date
1	34-2021	Aggiornato cartiglio, modificato 40402797 Updating drawing table, modified 40402797	Tubaro R.	Burel F.	21/05/2021

Codice/Code: **30402775**

Descrizione/Description: **ASS. SOSTEGNO RUOTINO PREMISEME DOPPIO D. GRANO**
ASY. WHEEL SUPPORT PRESSING DOUBLE D. GRANO

European | Metric | A3 | Scala/Scale 1:2 | Peso/Weight 0,827 kg | Perimetro/Perimeter 0,00 mm

Materiale/Material:

Descrizione del grezzo/Blank description: Assieme saldato/Welded assembly

Spessore/Thickness: / /

Trattamento/Treatment: /

Finitura superficiale/ Surface finishing: cataforesi acrilica RAL9005/acrylic cataphoresis RAL9005

Data creazione/Creation date: 11/10/2012

Disegnato da/Drawn by: Bosco G.

Sostituisce/Replace: 30402775

Pagina/Page: 1/1

Specifiche di fornitura: i particolari devono essere puliti da qualsiasi residuo di lavorazione. Eliminare bave e spigoli da stampaggio o lavorazione, sformi generali 2°, raggi non quotati: R=1, smussi non quotati: 0.5x45°. Per ogni ulteriore specifica, contattare l'Ufficio Tecnico

Supply specifications: parts must be cleaned from any residual processing. Remove all punching burrs after machining or press-forming process, draft angle 2°, fillets not quoted: R=1, chamfers not quoted: 0.5x45°. For other specifications please contact the Technical Department.

Tolleranze geometriche / General geometrical tolerances: ▱ 0.3; ○ 0.3; ◎ 0.2; —0.2/100; // 0.2/100; ⊥ 0.2/100

Tolleranze generali per angoli / General tolerance for angular: Angolo/Angular ±0° 5'

Tolleranze generali/General tolerance: UNI EN 22768/1-Media/Medium

Lunghezza o diametro / Length and diameter	0.00 6.00	6.00 30.00	30.00 120	120 315	315 1000	1000 2000	2000 4000	> 4000
Tolleranza/Tolerance	±0.1	±0.2	±0.3	±0.5	±0.8	±1.2	±2.0	±3.0