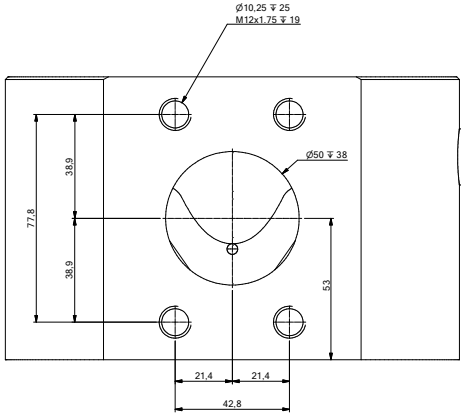

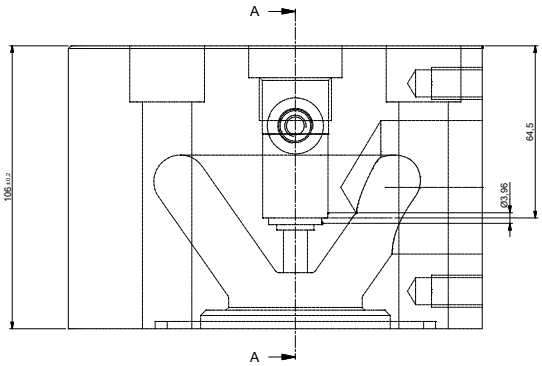

A-A (1 : 1)

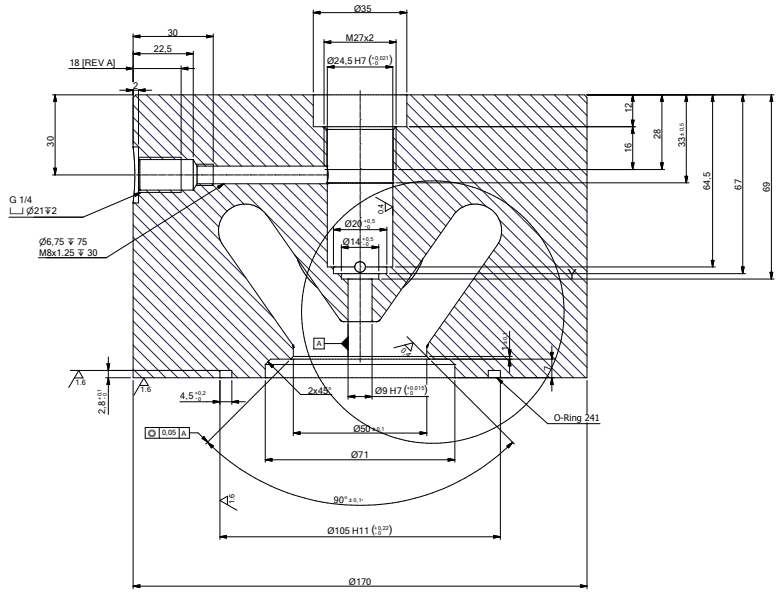

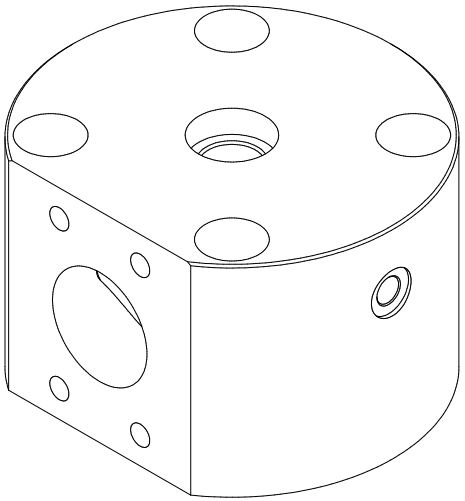

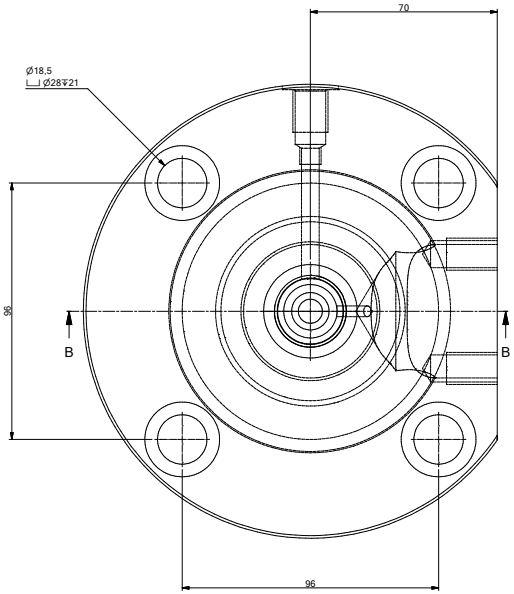

B-B (1 : 1)

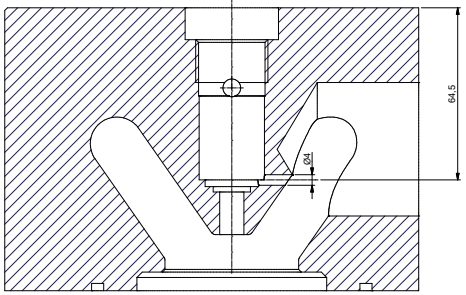

Y (1 : 1)

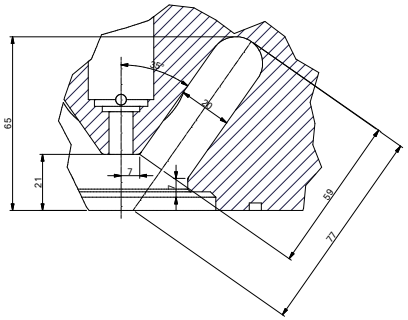

6,3

GASPARINI	C				
	B				
	A	AUMENTATA PROFONDITA' FORO G1/4	11.07.2017	Andrea Scalvini	
	Rev.	Descrizione della modifica / Description of change	Data / Date	Disegnatore / Drawn by:	Approvatore / Approved by:
Materiale / Material: C45 (1.1191) UNI EN 10083		Descrizione semilavorato / Description of semi-processed item:		Codice semilavorato / Code of semi-processed item:	
Stato fornitura / Supply status: BONIFICATO - QUENCHED AND TEMPERED		Tol. generale / General tolleranzen UNI EN 22768: Precisione / Precision ☐ Media / Medium ☒ Fine / Fine ☐	Data / Date: 13/10/2015	Sostituisce il / Replaced on:	
Trattamento termico / Heat treatment:		Disegnatore / Drawn by: Augusto Zanini	Approvatore / Approved by:	Sostituito dall / Replaced by:	
Trattamento superficiale / Surface treatment:		Descrizione / Description: CORPO ESTERNO VALVOLA ASPIRAZIONE GN 50 EASY		Codice / Code: 8213438	
Massa / Weight [kg]: 13,99	R [MPa]	Durezza / Hardness [HRC]		Revisione / Revision: A	
Note / Notes:					