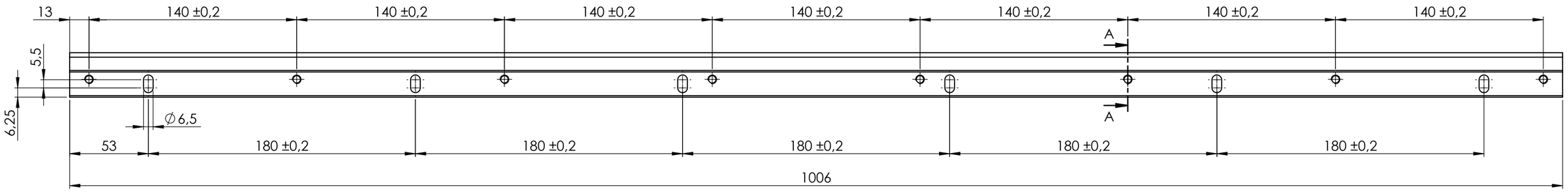

SCHNITT/SECTION A-A
MAßSTAB/SCALE 2 : 1

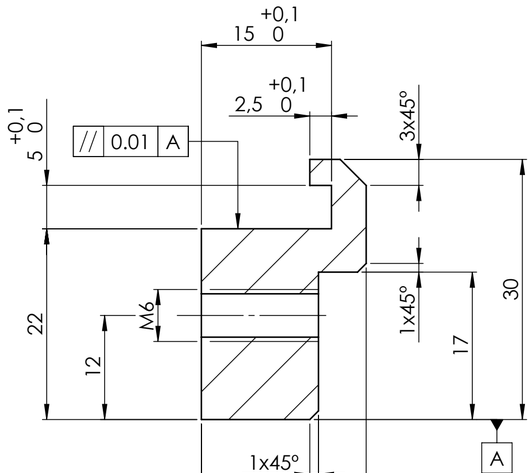

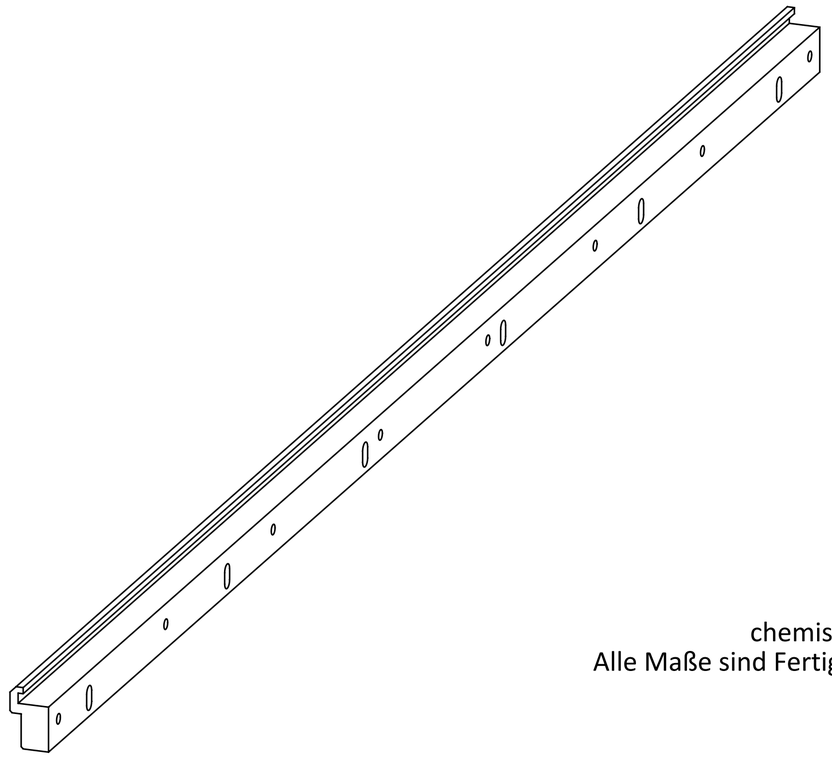

chemisch vernickelt!
Alle Maße sind Fertigmaße vor dem vernickeln!

Rz 25

Index	Indextext					Indexdatum	Indexname
Vers.-Nr.	Änderung					Datum	Name
Allgemeintoleranzen: DIN 2768-mK Schweißteile : DIN EN ISO 13920-AE		Fertigungshinweis UNLACKIERT	Bruttogewicht 2.771 kg	Größe/Abmessung	Werkstoff S355J2G3 (1.0570)	Mat. Nr. Halbzeug	Normbezeichnung
	Datum	Name	kurtz ersa			Der Inhalt dieser Zeichnung ist geistiges Eigentum der Kurtz GmbH. Jede Vervielfältigung, Verbreitung oder Nutzung ist ohne die schriftliche Zustimmung der Kurtz GmbH verboten! Siehe auch DIN 34.	
Gezeichnet	18.09.2023	NBock					
Geprüft							
Maßstab 1:2	Leistenaufnahme Glättwalze T-Profil					Dokument-Nr. LP10.421.102 . Version 00 Blatt 00	
Werkstückkanten ISO 13715 ±0,2 ±0,2						Materialnummer (SAP-Nr.) KW116713	Seite 1
						Ursprung	Vorgänger

LP10.421.102_Z25_001_0009ash srvsapdbp11 LRITZLER 2023-09-22T12:34:09 1.000 RFG.6000104204/00000/1/PP01/20230922