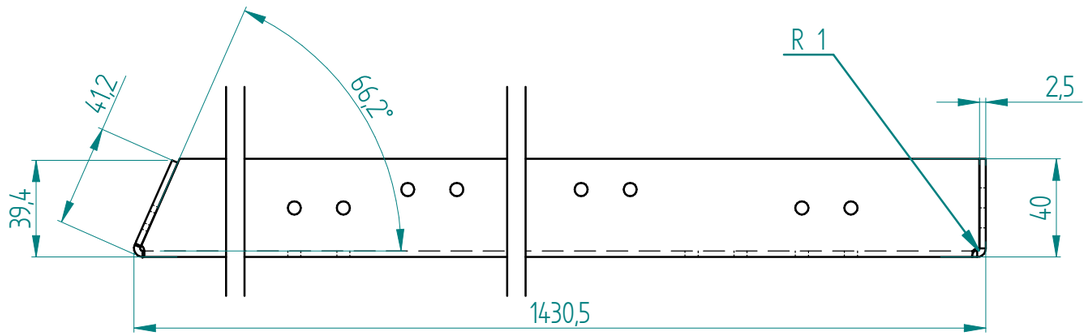

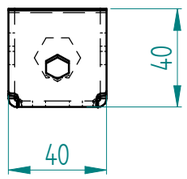

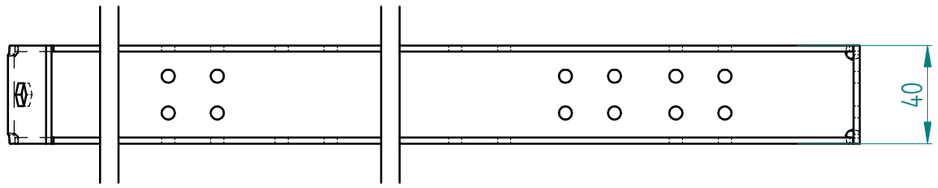

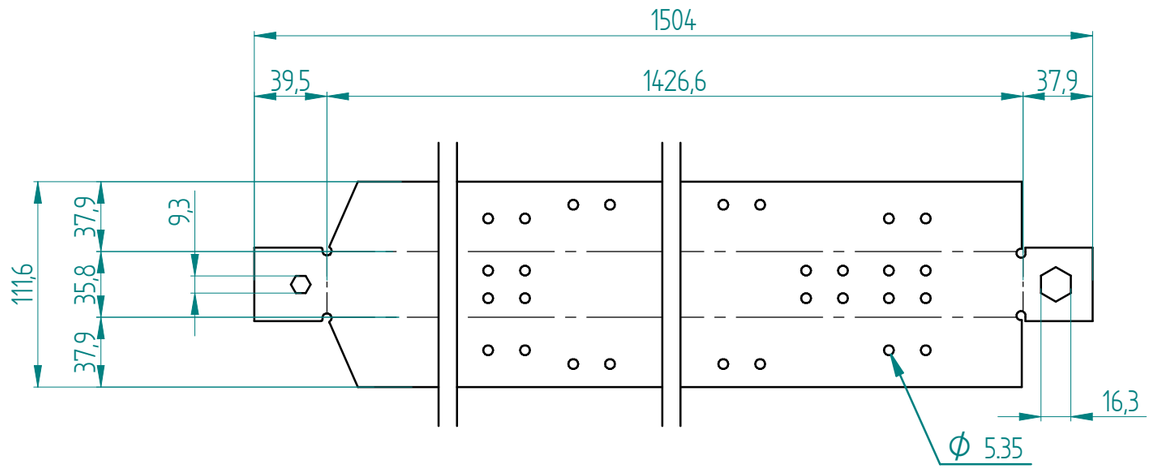

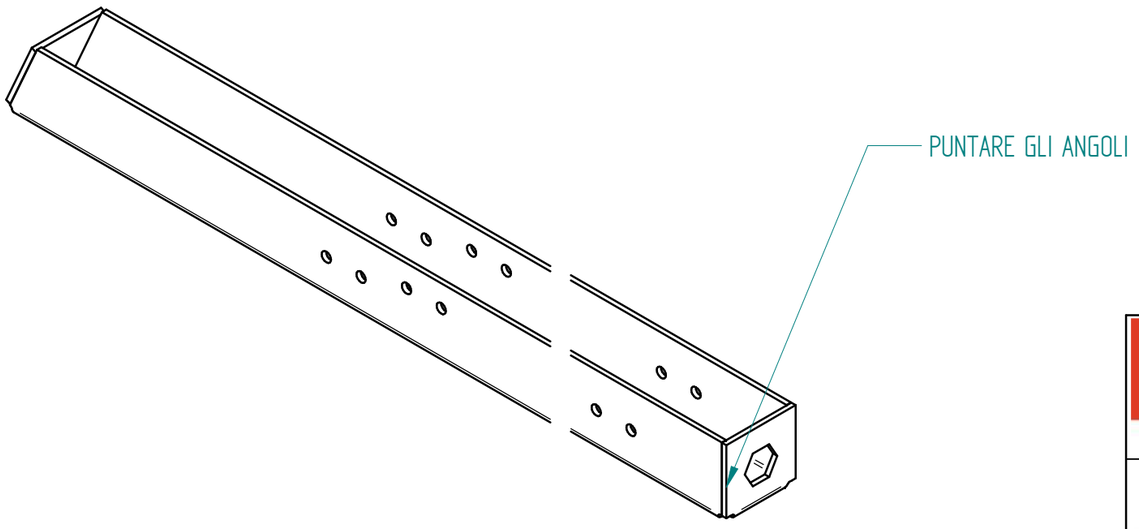

Particolare privo di bave e spigoli vivi

Per quote mancanti e/o simbologie vedere disegno originale del Cliente che deve essere in allegato

C.L.P.2 SRL lavorazioni lamiere

MATERIALE: Fe/Zn	Sp. 25/10	cava V16 coltello R=1 (K=0,31)	
TRATTAMENTO TERMICO	TOLLERANZE GENERALI LAV. CON ASPORT.DI TRUCIOLO E STAMP. PLASTICA ISO 2768 - fH LAMIERE CON SPESSORE FINO A 2 mm ISO 2768 - fH LAMIERE CON SPESSORE > DI 2 mm ISO 2768 - mH NOTE GENERALI TUTTI GLI SPIGOLI TAGLIENTI DELLE LAMIERE VANNO SBAVATI ACCURATAMENTE		DISEGNATORE: utente
TRATTAMENTO SUPERFICIALE	Peso netto in Kg.: 3,2 kg	Data creazione: 08/07/2019	Data ultimo accesso: 09/07/2019
DENOMINAZIONE: Part1.telaio.biox	CODICE DISEGNO: L1910.M06.00.part7		REVISIONE: 0

SU QUESTO DISEGNO GRAVA IL NOSTRO DIRITTO DI PROPRIETA', NE E' VIETATA LA RIPRODUZIONE E
LA COMUNICAZIONE A TERZI. CIO' AI SENSI DI LEGGE E SALVO NOSTRA AUTORIZZAZIONE CONCORDATA E SCRITTA