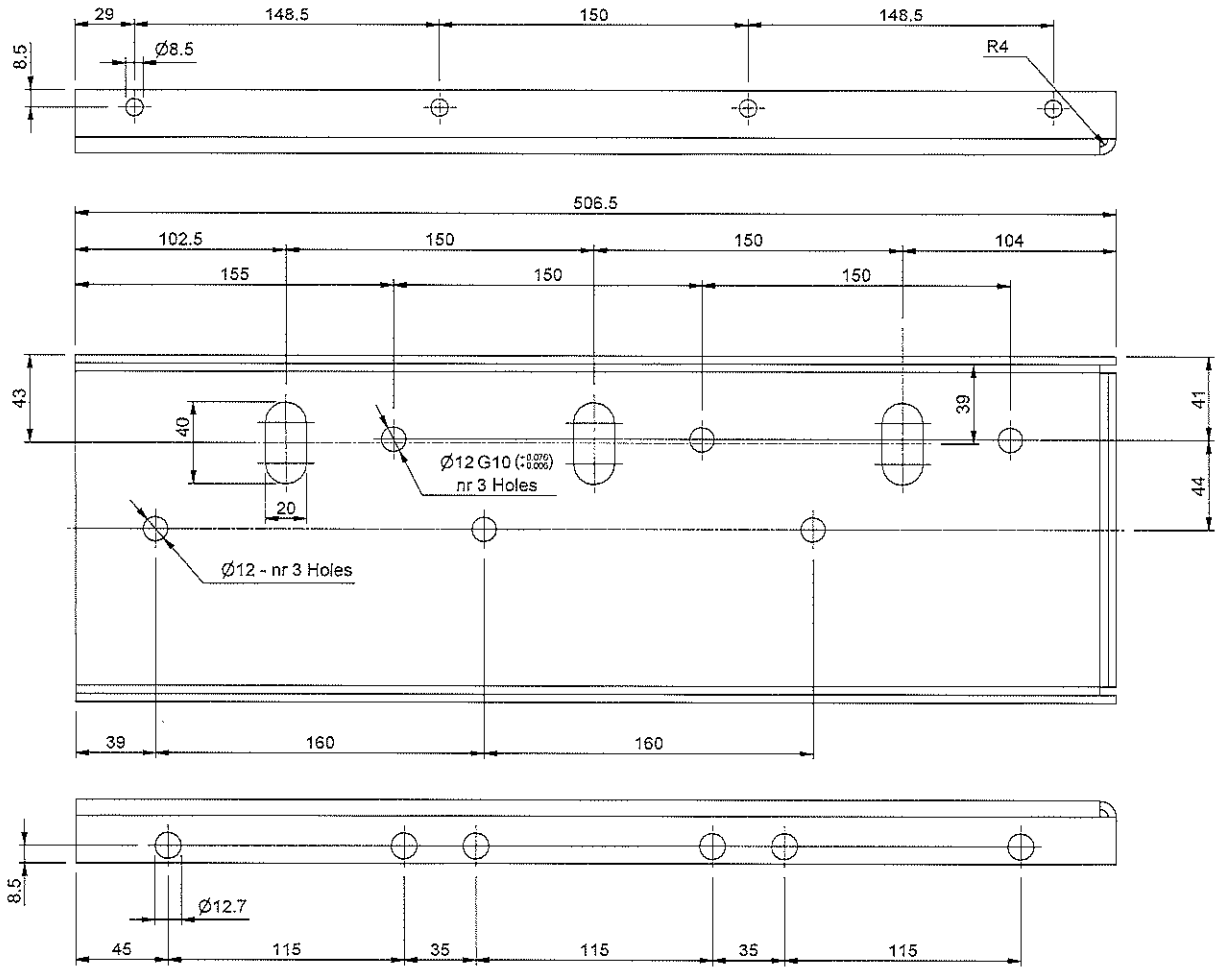

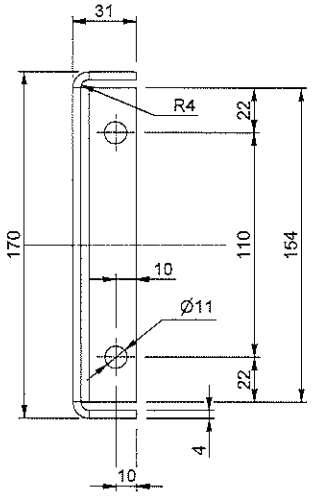

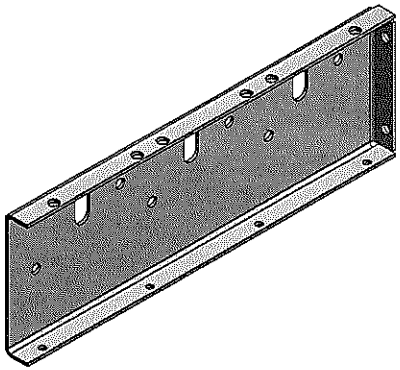

MODIF.				
Ediz.	Data Ediz.	Descrizione Modifica	Eseguito da	Approvato da

Materiale: S235JR - UNI EN 10025-2 - W 1.0038

Finitura | Trattamento

Titolo: APPARECCHIO - INTERRUTTORE

FIANCO DX

Sup. significativa | Massa KG: 3,468 kg

Formato: A3 | Scala: 1:2,5 | Data: 30/03/2021

Codice: ---

Disegno N: **0633002699**

Descrizione Breve: FIANCO DX

Disegnato | Approvato | Edizione: **003**

Sostituisce: --- | Foglio: 1 di 1

Disegno Correlato: ---

Tolleranze Disegno: Tolleranze generali UNI EN 22768-mK