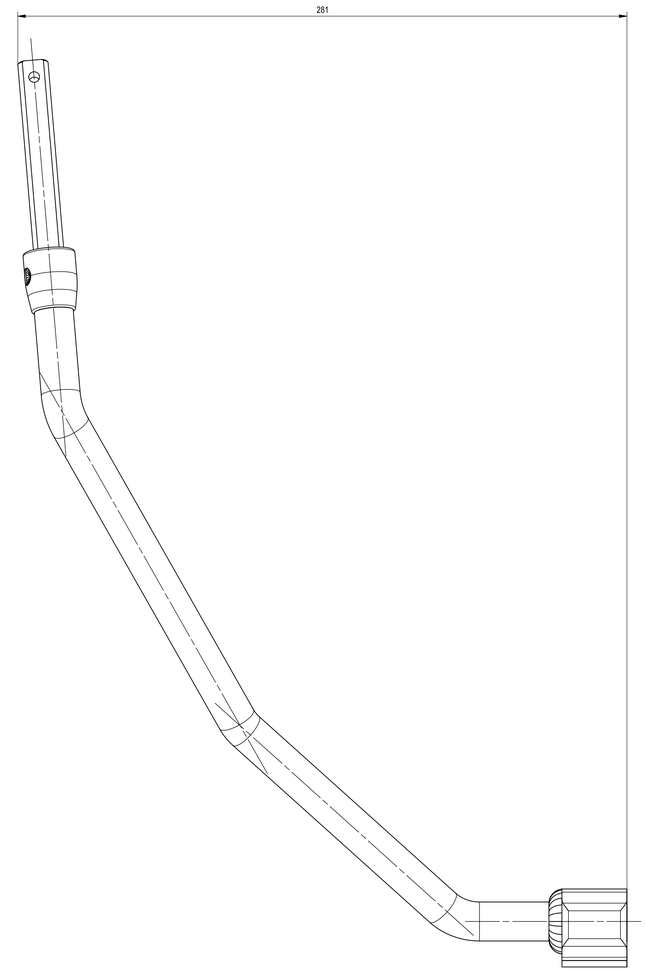

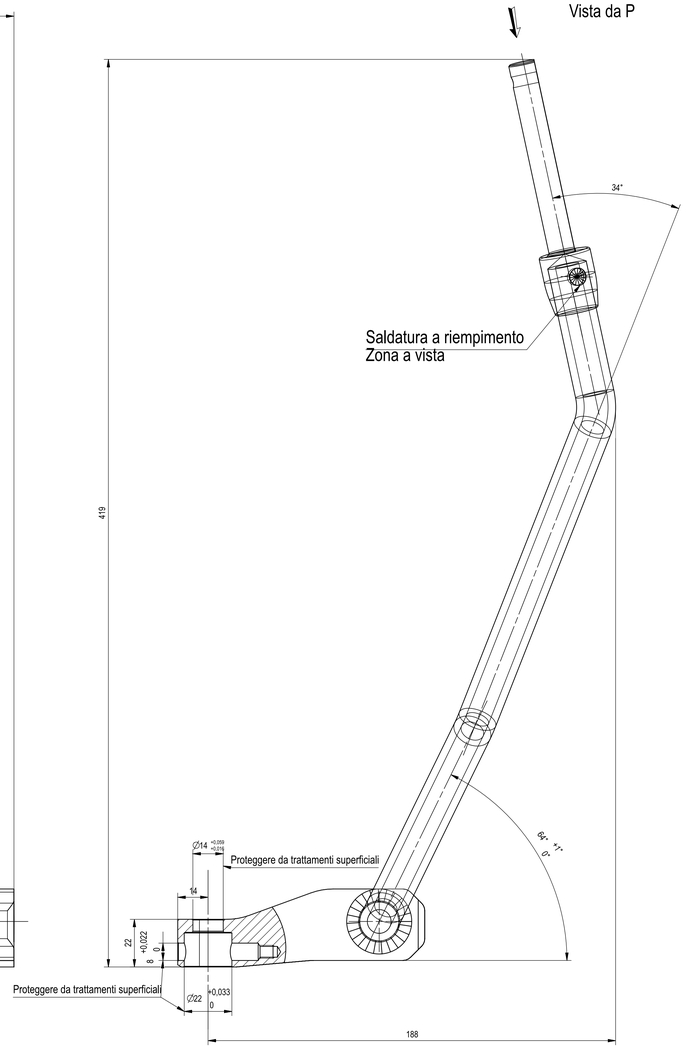

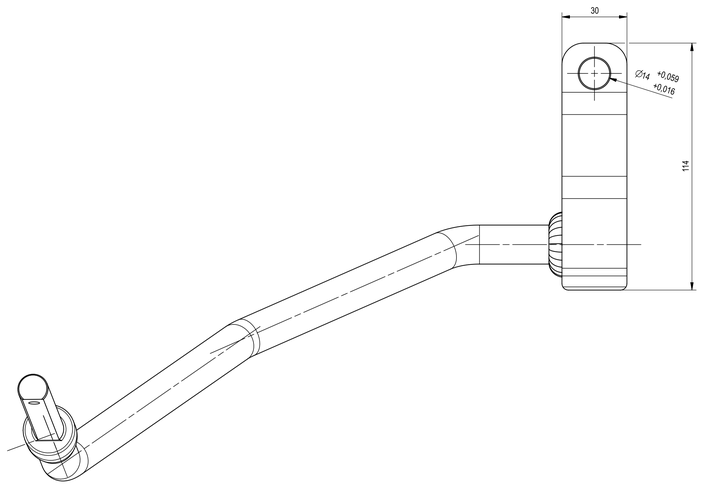

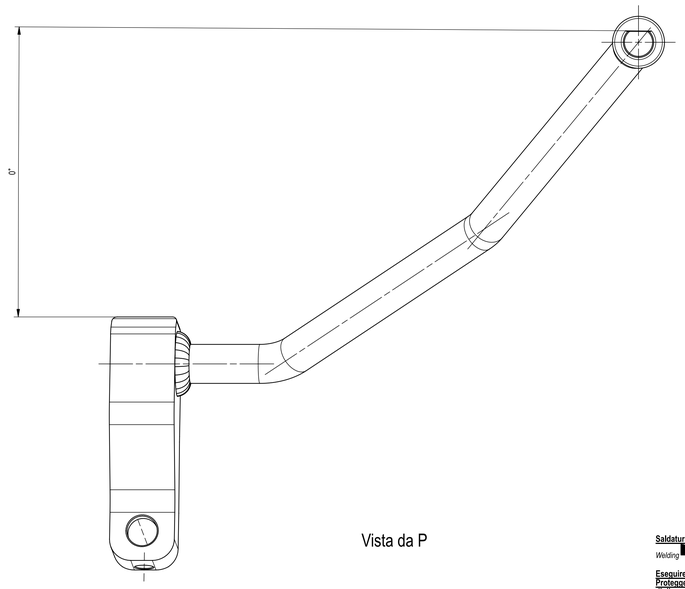

Vista da P

32402041	P00	Tubo leva marce SN	1
32904084	00	Terminale superiore Leva comando marce (part.)	1
32402040	P00	Leva esterna marce SN part.	1
PART NAME	REV	DESCRIPTION	QTY

Saldatura 6x6-E
Welding 6x6-E

Eseguire cataforesi+verniciatura nera RAL 9005
Proteggere tutte le filettature
di dimensioni minori o uguali a M8
Do cataphoresis + paint black RAL 9005
Protect all threads
smaller or equal to M8

51/00	1				
TIPO	Q.tà	N°	DESCRIZIONE MODIFICA	Modificato	Data

TOLLERANZE GENERALI/GENERAL TOLERANCES : ALBERI/SHAFTS h13 FORI/HOLES H13
DIMENSIONE LINEARE/LINEAR DIMENSIONS : <6:±0.1 6<30:±0.2 30<120:±0.5 120<315:±0.8 315<1000:±1.2
DIMENSIONE ANGOLARE/ANGULAR DIMENSIONS : ±30' INTERASSE/PITCH : ±0.5 FILETTATURE/THREADS : 6H 6g

TRATTAMENTI TERMICI O SUPERFICIALI / HEAT TREATMENT OR COATINGS: 1 3 2
Durezza Sup. (HRC)/Skin Hardness: -
Profondità (mm)/Depth: -
Res. a Cuore (kg/mm²)/Core Resistance: -

UNI EN A0 | SCALA/SCALE 1:1 | MASSA (kg)/MASS - | MATERIALE / MATERIAL - | STATO GREZZO / ROUGH - | TRATT. GREZZO / ROUGH TREAT. -

Il presente disegno è esclusiva proprietà della ditta ANTONIO CARRARO SpA. Ne è vietata la riproduzione o la divulgazione a terzi senza autorizzazione scritta.
This drawing is the custom property of Antonio Carraro SpA. It is forbidden the reproduction or divulgation to outside parties without prior written authorization.

DISEGNATO / DRAWN S. Cazzaro	DATA / DATE 07 Jul 2020	Sostituisce il / Replaces	Note
APPROVATO / APPROVED	DATA / DATE	Sostituito dal / Replaced by	

ANTONIO CARRARO
R&D

DENOMINAZIONE / TITLE
Leva Marce SN Completa

GRUPPO/GROUP -

CODICE GREZZO/ROUGH No.

CODICE DISEGNO / PART No. 3 2402 039

REV. P00