VISTA A
⌒ 90,00°

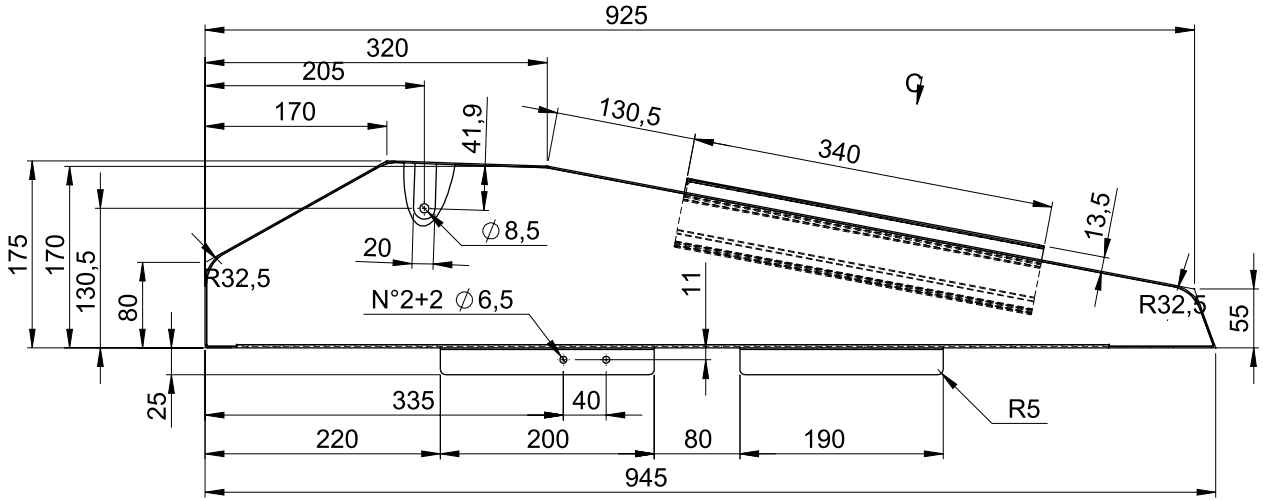

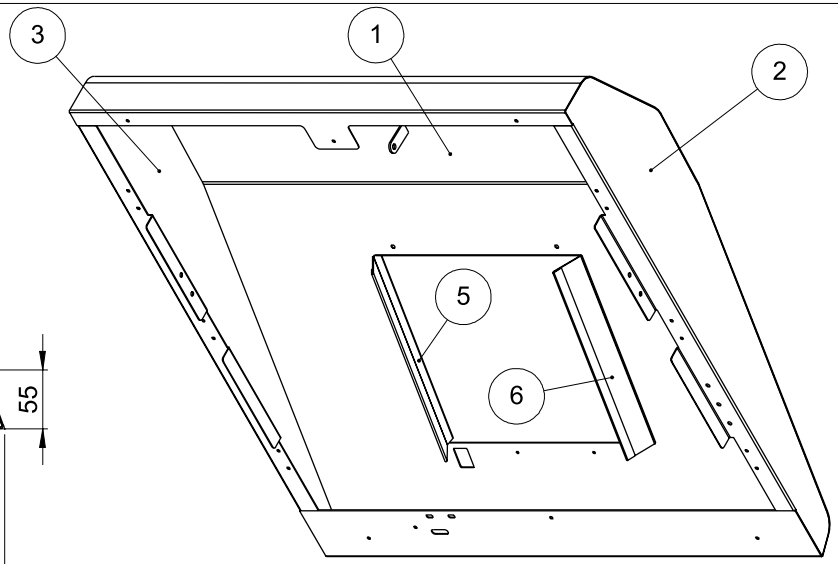

VISTA C
⌒ 79,24°

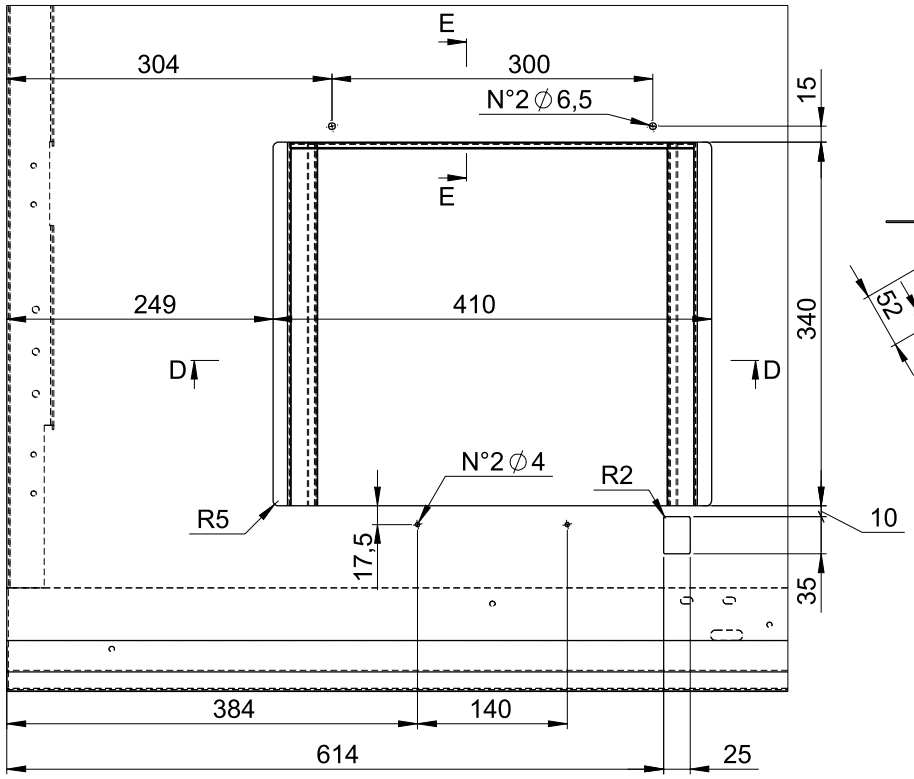

SEZIONE D-D

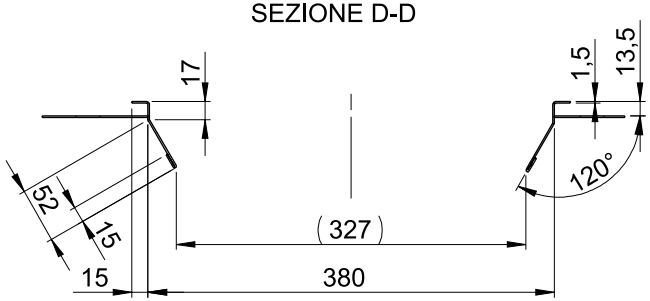

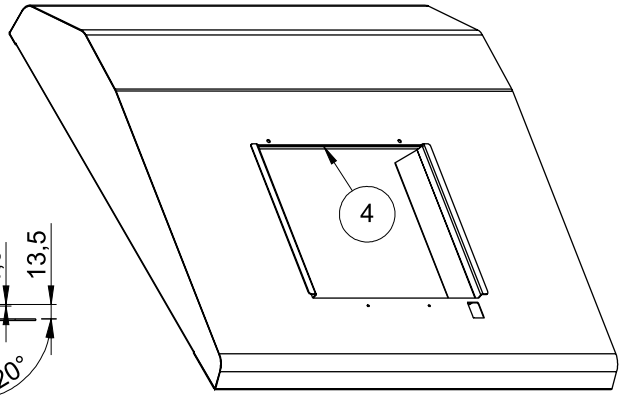

SEZIONE E-E
SCALA 1 : 1

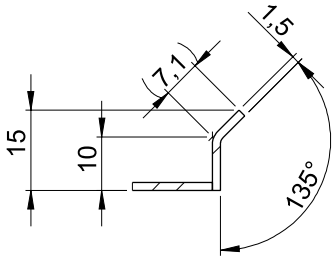

				FILE:	L2211.M11.00_COPERCHIO.sldwr
				CODICE O DENOMINAZIONE:	-
				CONFIGURAZIONE	Default
		FORMATO	SCALA	DESCRIZIONE:	COPERCHIO
		A3	1:5		
N.REV.	DATA	DISEGN.	NOTE	UNITA' DI MISURA	TOLLERANZE GENERALI / FOGLIO
00	18/01/23	LIPPOLIS M.	-	Dimensioni lineari: mm. Dimensioni angolari: °.	TABELLA TOLLERANZE / 2 DI3
				MATERIALE	TRATTAMENTI / PESO
VERIFICATO E APPROVATO				LAMIERA DECAPATA	CATAFORESI E VERNICIATURA A POLVERI / g