A-A

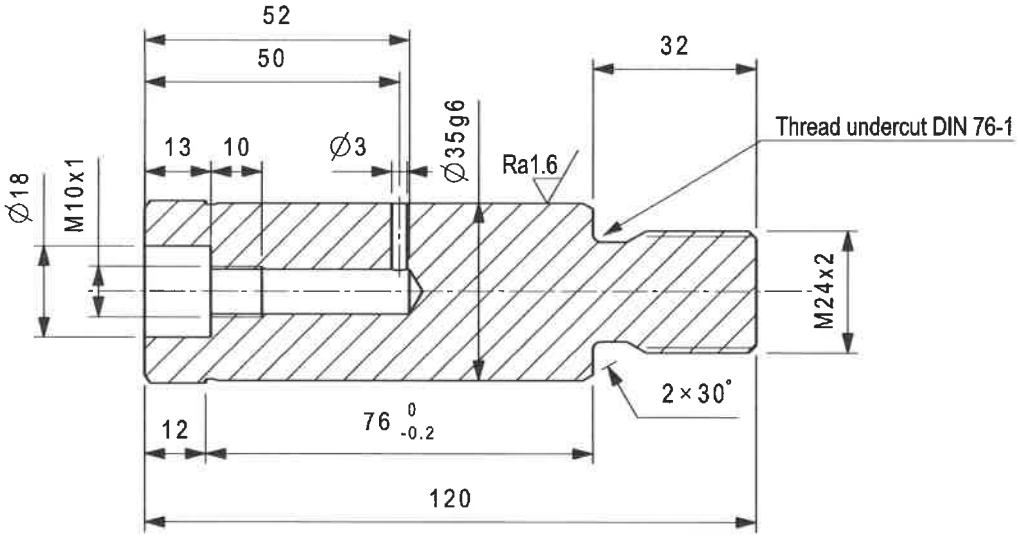

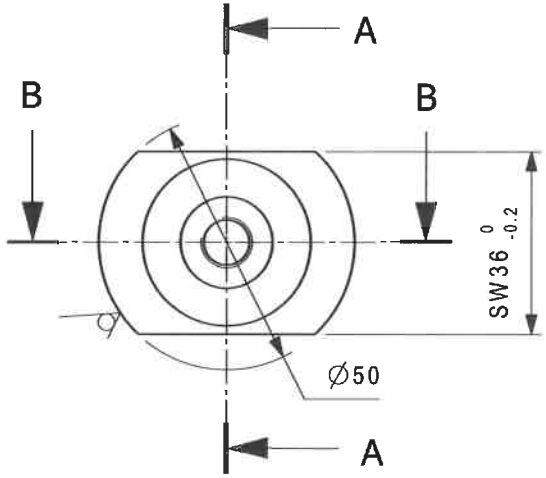

B-B

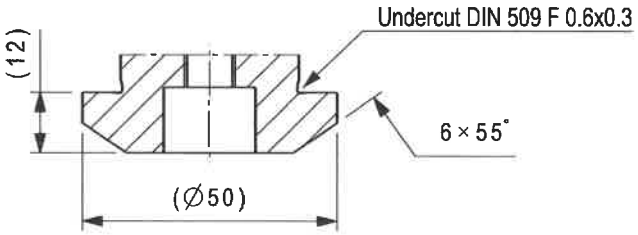

Ra6.3 (Ra1.6)

Teil ohne Markierung
Part without marking

Alle Passmaße gültig nach Oberflächenbehandlung
All toleranced dimensions valid after surface treatment

Mech. Bearbeitung: Werkstueckkanten -0.3 ISO 13715 +0.3 ISO 13715
Machining: Rounded Edges

Pz 60

POS.	NUMERO ARTICOLO		DESCRIZIONE							QUANTITA
SPEC.	C 00501	SH10011								
00										
REV.	MODIFICAZIONE						REV NOTICE NR.	REV DATE	REV BY	CONTROLLATO DA

MATERIAL / MATERIALE	TREATMENT / PROCEDURA	SURFACE TREATMENT / TRATTAMENTO DELLA SUPERFICIE	WEIGHT / PESO
39NiCrMo3 or 42CrMo4		15-20my white	0,766kg

DESCRIPTION PIN
DESCRIZIONE PERNO

SNOW GROOMER

GENERAL TOLERANCES / TOLLERANZE GENERALE: ISO 2768-mK

FR ISO 128-30 | SCALE / SCALA 1:1 | PAGES / PAGINE 1 | REF.ITEM NR. / ART. DI RIF. | DATE / DATA 16/03/2015

CHECKED BY / CONTROLLATO DA: Runggaldier Martin

DESIGNED BY / DISEGNATO DA: Insam Mirko

ITEM NUMBER / NUMERO ARTICOLO: 41052292

PUR:4500962399 MAT: 41052292 DRW/D10070847/IT/00 I0006434 2023-09-20