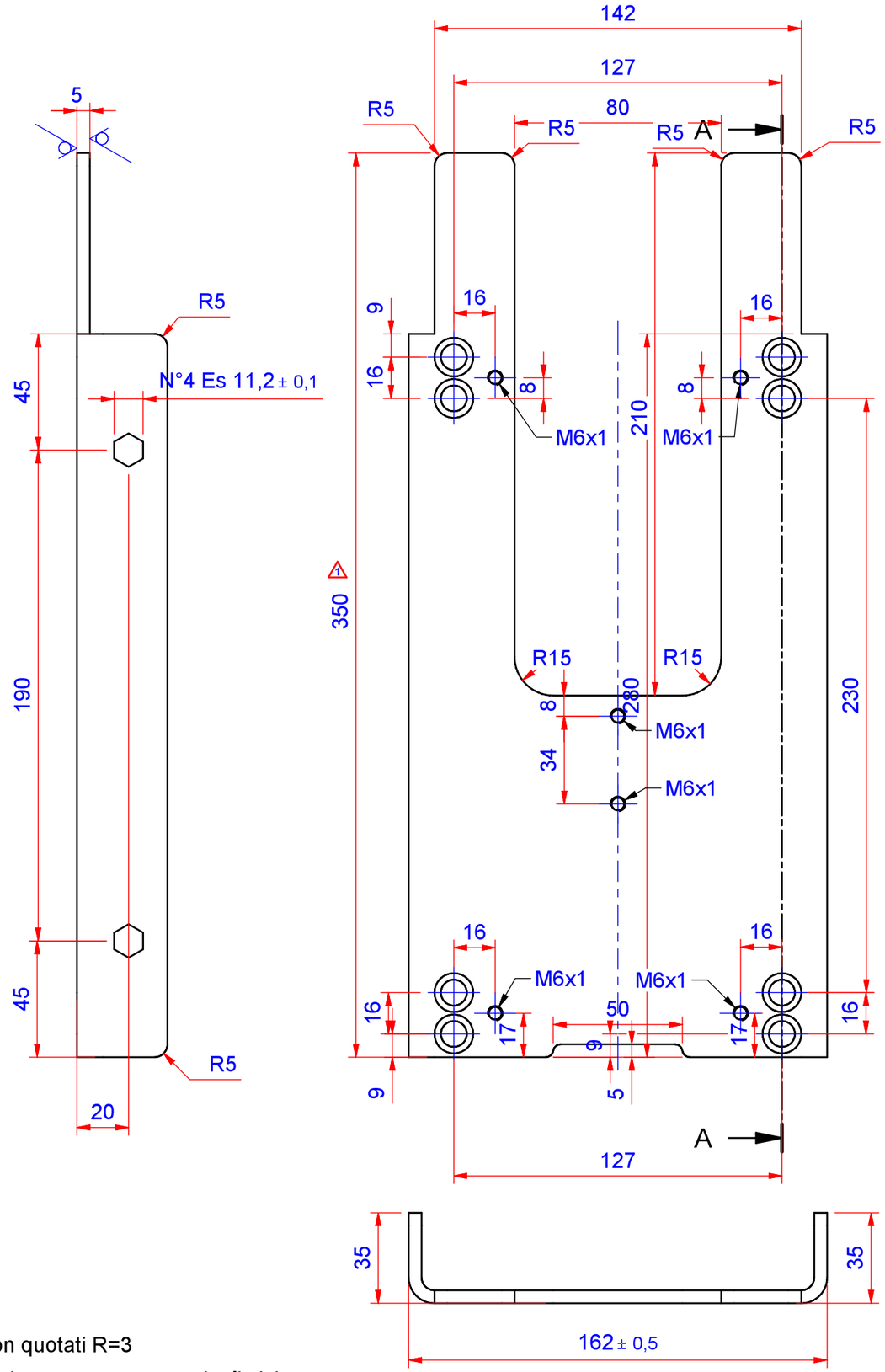

A-A (1 : 2)

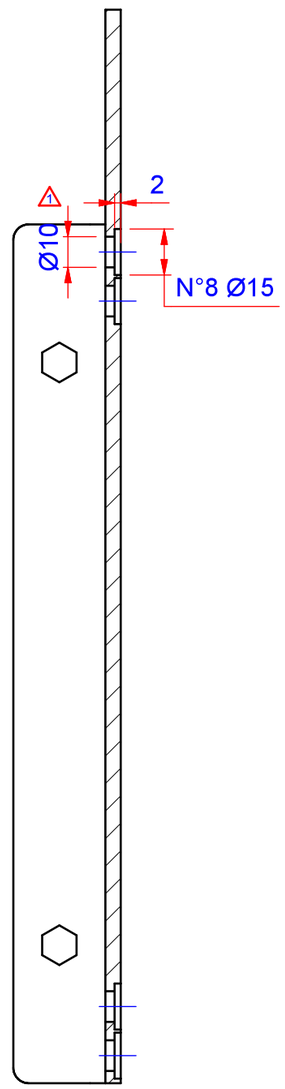

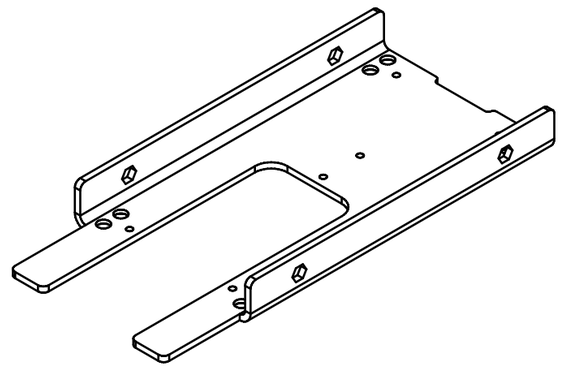

Raggi non quotati R=3

Eliminare bave e smussare spigoli vivi

TOLLERANZE PER LAVORAZIONI ALLE MACCHINE UTENSILI										
TOLLERANZE DIMENSIONALI	GRADO SECONDO UNI ISO 2768-1 m	DIM.	0.5 - 3	3-6	6-30	30-120	120-400	400-1000	1000-2000	2000-4000
		SCOS.	± 0.1	± 0.1	± 0.2	± 0.3	± 0.5	± 0.8	± 1.2	± 2
TOLL. DI FORMA	GRADO SECONDO UNI ISO 2768-2 K	DIM.	FINO A 10	10-30	30-100	100-300	300-1000	1000-3000		
– ⏥		SCOS.	0.05	0.1	0.2	0.4	0.6	0.8		
⊥ ⫽		SCOS.		0.4		0.6	0.8	1.0		

TOLLERANZE ESECUZIONI IN CARPENTERIA									
TOLLERANZE DIMENSIONALI	GRADO SECONDO UNI ISO 2768-1 C	DIM.	6-30	30-120	120-400	400-1000	1000-2000	2000-4000
		SCOS.	± 0.5	± 1	± 1.5	± 2	± 3	± 4
TOLL. DI FORMA	GRADO SECONDO UNI ISO 2768-2 L	DIM.	10-30	30-100	100-300	300-1000	1000-3000	
– ⏥		SCOS.	0.2	0.4	0.8	1.2	1.6	
⊥ ⫽		SCOS.	0.6		1	1.5	2.0	

ALTRE TOLLERANZE GENERALI UNIFICAZIONE AETNA GROUP

N.	DESCRIZIONE MODIFICA	N°BOLLA	DATA	FIRMA
1	Allargato foro da D7 a D 10. Allungati lembi post	00802	09/06/2015	M.Terenzi
2				
3				

MATERIALE	DIM. E STATO DI FORNITURA	TRATTAMENTO SUPERFICIALE	PESO (Kg)	SCALA
Lamiera Fe P11 UNI EN 10111	Lamiera Sp. 5 UNI EN 10051	Zincatura elettrolitica	2,02	1:2

DATA	BOLLA	EMISS.	APPROV.	
17/03/2015	00666	M.Terenzi	P. Laghi	CF 3 / 0 / 0

DENOMINAZIONE

SUPPORTO PATTINI SALDATORE

N° 5890302753

ROBOPAC S.p.A.

A3