Edited by Foxit PDF Editor
Copyright (c) by Foxit Software Company, 2004
For Evaluation Only.

RISPETTARE LE TOLLERANZE
DOPO IL TRATTAMENTO DI FOSFATAZIONE

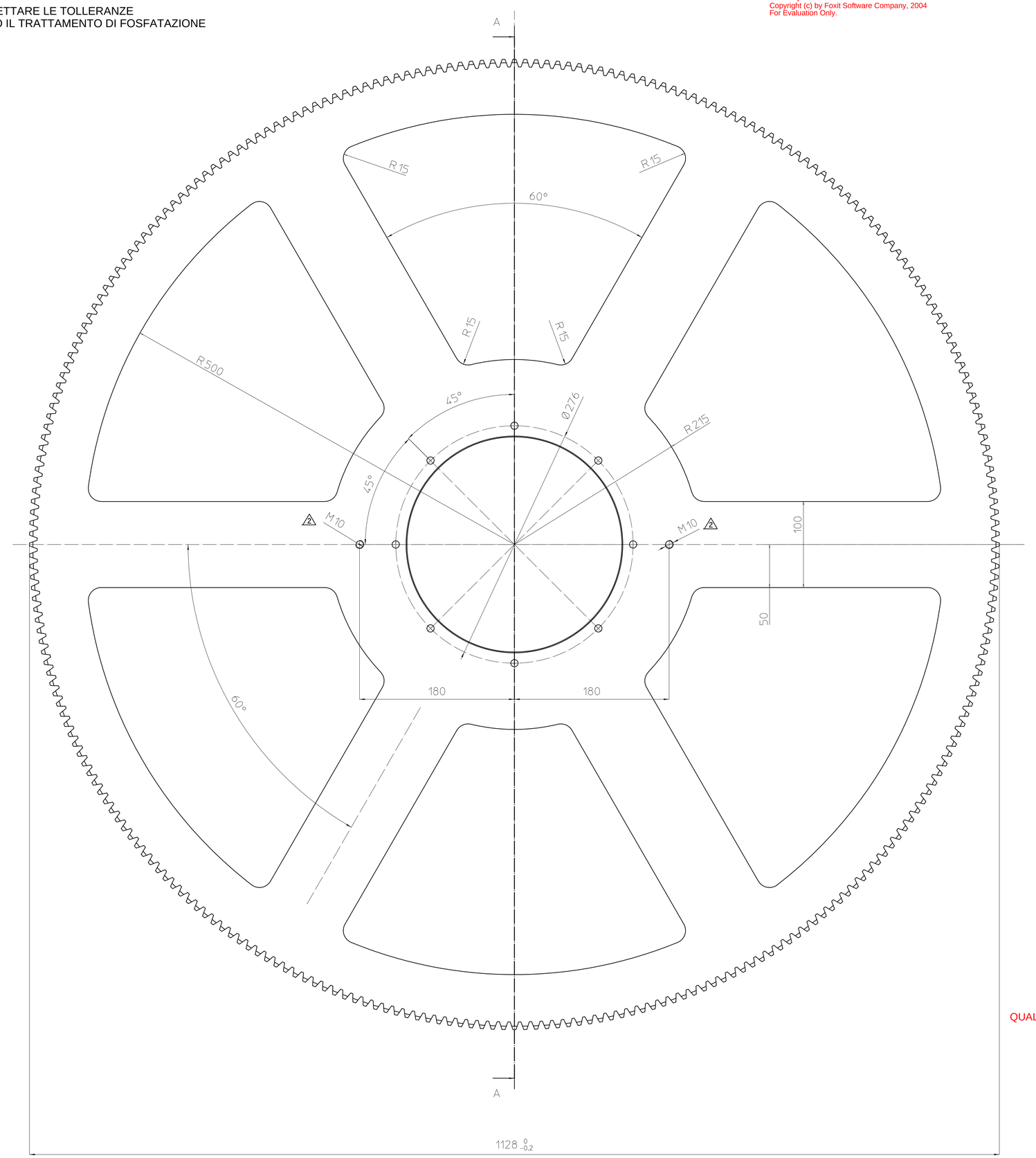

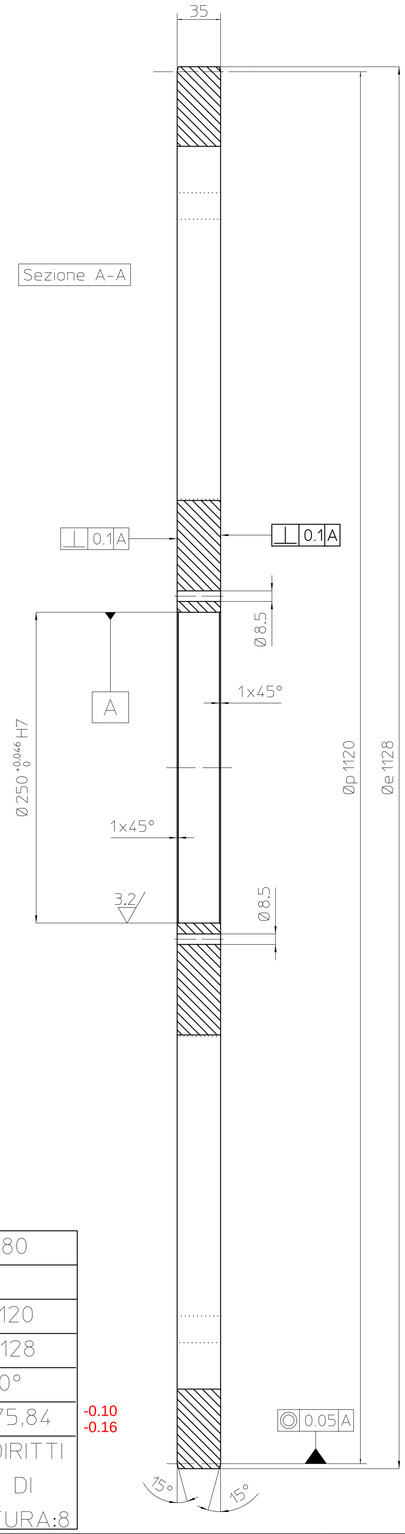

Z	280
mn	4
Øp	1120
ØE	1128
∠	20°
W(31)	375,84 -0.10 -0.16
DENTI DIRITTI CLASSE DI DENTATURA:8	

QUALITA' DENTATURA CLASSE 8
DIN 3962

Rev.	Approv/Approved	Descrizione modifica/Change description	Firma/Segnature	Data/Date
03	12/01/2023	MODIFICATO TRATTAMENTO		12/01/2023
02	13/07/2020	AGGIUNTO FORI M10		13/07/2020

FOSFATAZIONE Mn 4-10µm

Trattamento termico e-o superficiale/Treatment heat and-or surface: 289 FOSFATAZIONE Mn 4-10 µm

Scale: 1:2.5 | Format: A1 | Foglio/Sheet: -

Disegnato da/Drawn by: 12/01/2023 | Controllato da/Check by: | Approvato da/Approved by:

SMUSSI NON QUOTATI 0.2-0.3x45°
QUOTE SENZA INDICAZIONE DI TOLLERANZA GRADO DI PRECISIONE MEDIO
UNI EN 22768-1

Rugosità /Surface conditions: 12.5 (3.2)

Fusione/Casting: | Semilavorato/Semifinished: | Materiale/ Material: C45 | Peso/Mass: -

Denominazione/Description:
INGRANAGGIO CENTRALE DP1120 M4 Z280

Denominazione Manuale/Description Manual: CENTRAL GEAR

Codice/Code: DN00017263 | Rev: 03