Volumen / Volume :	22,040 CCM
Masse / Material mass :	173,017 G

Änderungen / changes

Index Rev.	Anzahl no.	Änderungsnummer change no.	Datum date	Name name
-		159-00642	09.03.2017	Mevissen

>> valid << - 027S

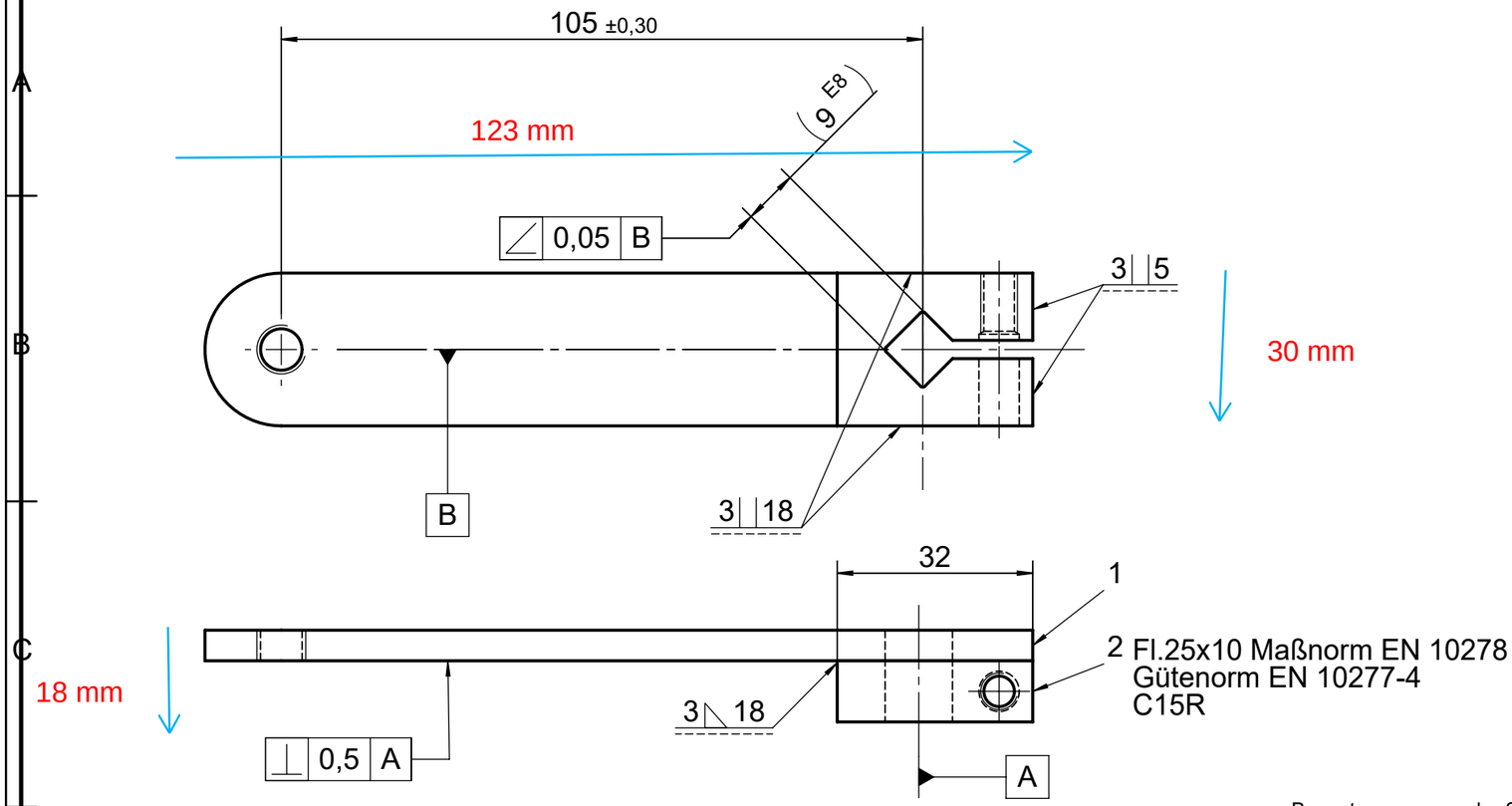

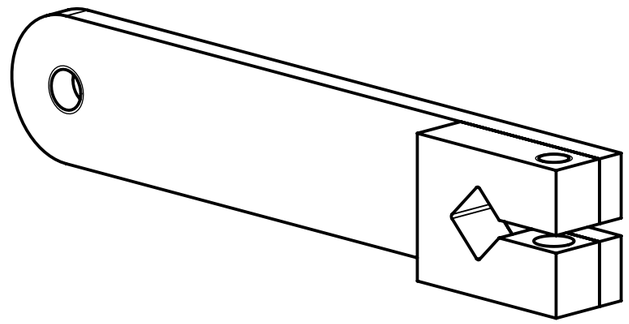

Bewertungsgruppe der Schweißnähte /
Rating category of the weld seams DIN EN ISO 5817

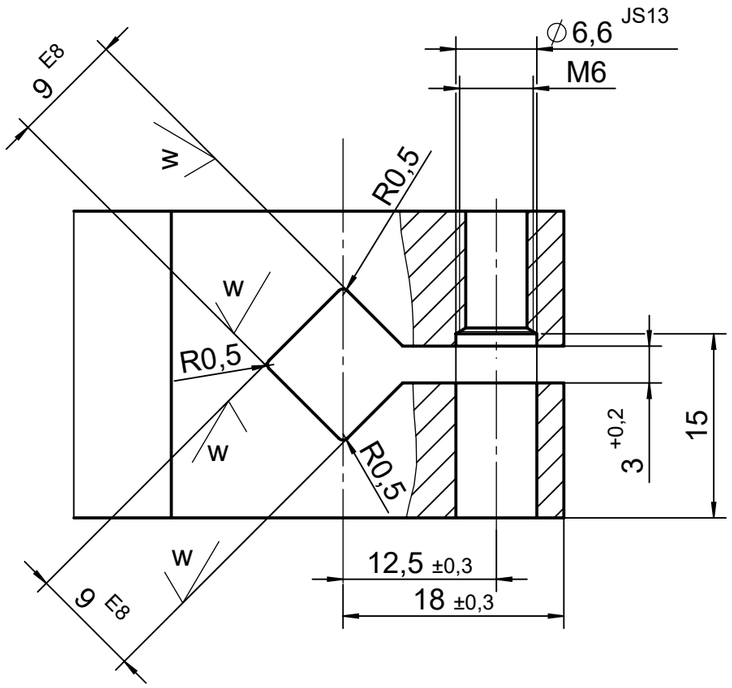

verzinkt chromatiert / zinc chromated coated
Galvanischer Überzug EN 12329 - Fe//Zn8//B

Der Korrosionsschutz muß noch nach 72 h
mit der Salzsprühnebelprüfung ISO 9227 - NSS gegeben sein.
The corrosion protection has to persist even after 72 h
atomised salt spray test according to ISO 9227 - NSS.

V (W)

Pos.	Menge quantity	Teile-Nr. Part-no.	Beschreibung	Description
1	1	159-002.616	Antriebsarm 1	Drive arm 1
2	1	146-003.606	KLEMMSTUECK	Clamping piece

Allgemeintoleranzen
Tolerances unless otherwise stated
☐ ISO 2768 - mK ☒ DIN 6930 - m
☐ DIN 16742 -
☐

Baugruppe / assembly: 2 52 10

Kantenzustand
Edge finish ISO 13715 -0,2 +0,2

Wortangabe / note

Stempel / stamp

Werkstoff
material

Maßstab
scale 1:1

Meld.-Nr.
indic. no. 159-00642

Halbzeug/semi-finished product

	Datum/date	Name/name
erstellt created	27.10.2015	Mevissen
geprüft checked	09.03.2017	Mevissen

Benennung / designation
K.Antriebsarm 1

C.Drive arm 1

Ros s.r.l.
Via Crosera, 42 - Zona Industriale
33082 AZZANO DECIMO (PN)
Tel. 0434 633318 r.a. - Fax 0434 640639
C.F. e P. IVA 01278530934

Zchng-Nr.
drawg no. 159-002.615

Ind.
Rev. -

Blatt
page 1 von
of 1

DIN ISO 1302	roh	Ra 100	Ra 16	Ra 6,3	Ra 2,5	Ra 1	Ra 0.4
Hinweisbuchstabe code letters	r	u	v	w	x	y	z

Rohteil
raw part

Ursprung
origin

Ersatz für
repl.for

Ersetzt durch
repl. by

A3

Schutzvermerk ISO 16016 beachten
Copyright reserved