ATTENZIONE! TUTTE LE QUOTE CON INDICAZIONE DI TOLLERANZA SONO CRITICHE.
PER IL FORNITORE: VERIFICARE TUTTE LE QUOTE COMPRESE NEI CAMPI RIPORTATI IN TABELLA E RESTITUIRE IL DISEGNO FIRMATO PER CONTROLLO ESEGUITO.

MISURE LINEARI CON TOLLERANZE: 0.0 > 400 mm 0.00 > 60 mm
FORI CON TOLLERANZE : 0.0 > 150 mm 0.00 > 50 mm e da 0÷18mm
ALBERI CON TOLLERANZE: 0.0 > 150 mm 0.00 > 60 mm

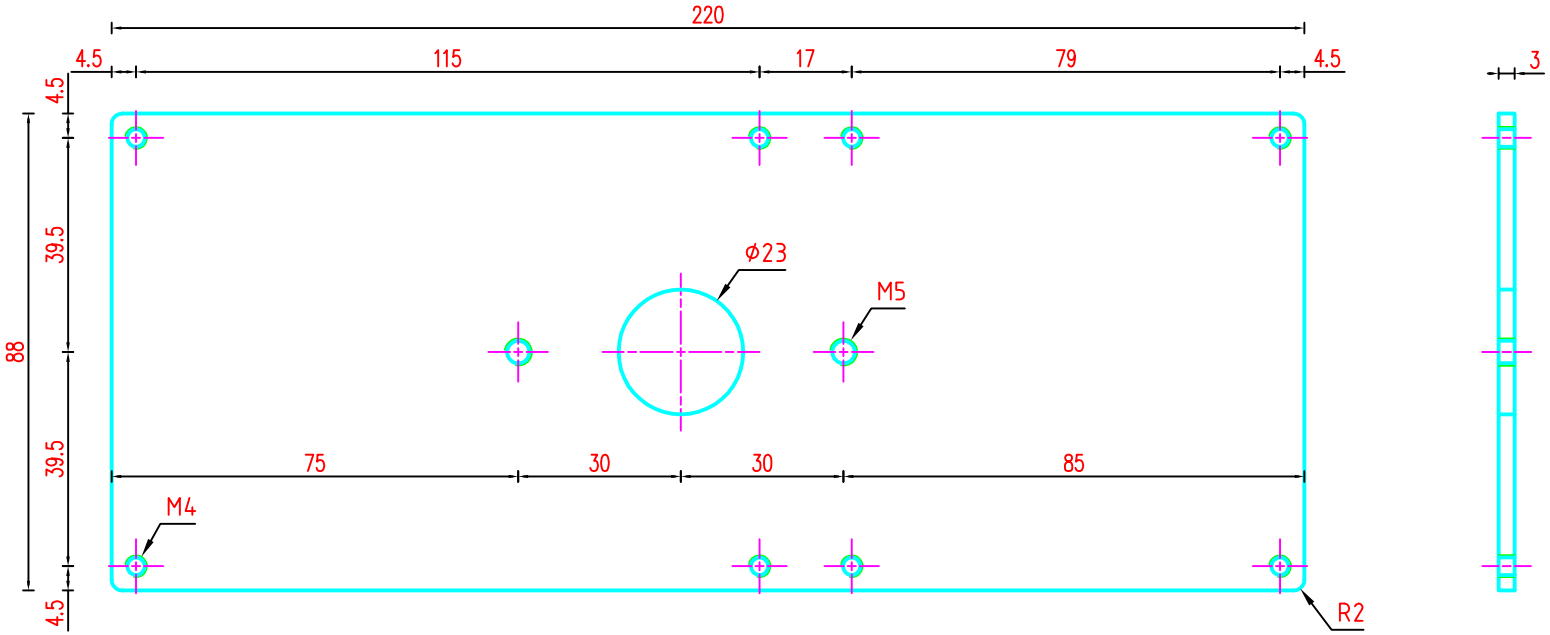

Finitura: nel caso di utilizzo PG21 allargare il foro a d=29mm

MATERIALE : Fe 360B					
TRATT. SUPERFIC. : ZINCATURA					
COMM. :	PEZZI N° :	REV.	DATA	FIRMA	AGGIORNAMENTI

MECHANICA HANDLING SYSTEMS
Mechanica srl Via Ungaresca, 5 - 33080 San Quirino (PN) - Italy companies of MHS GROUP

STATO SUPERFICI SECONDO UNI ISO 1302 SALVO DIVERSA INDICAZIONE
TOLLERANZE GENERALI DI FORMA SECONDO UNI 7226-73
QUOTE SENZA INDICAZIONE DI TOLLERANZA GRADO DI PRECISIONE MEDIO SECONDO UNI EN 22768 1 2
ELIMINARE SPIGOLI VIVI SMUSSARE 0.5X45° MAX

CODICE	DATA
EA12000M0910104	17/04/2013

FIRMA	CONTR.	APPR.
E.P.		

FOGLIO	SCALA	U.M.
A3	1:1	mm

CLIENTE: MECHANICA

DESIGNAZIONE: STAFFA PULSANTIERA ELFIN 1÷2 FORI + 2÷4 FORI (94x94 + 94x130)

Conforme alle vigenti disposizioni di legge, il presente disegno non puo' essere riprodotto ne ceduto a terzi senza il ns. consenso.

DIS. N.: 2000M0910104

FILE: /STANDARD/2000/M0910104.dwg

SPAZIO CARTA: