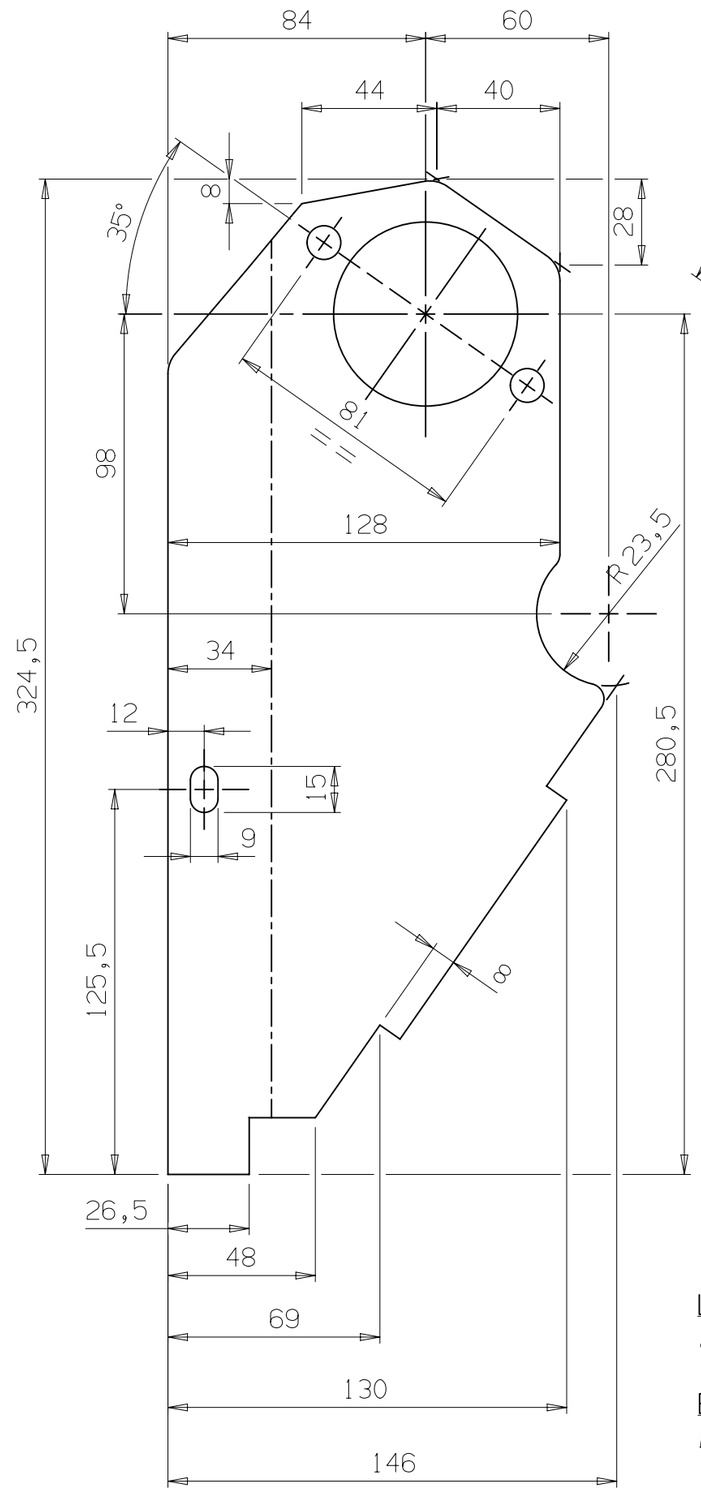

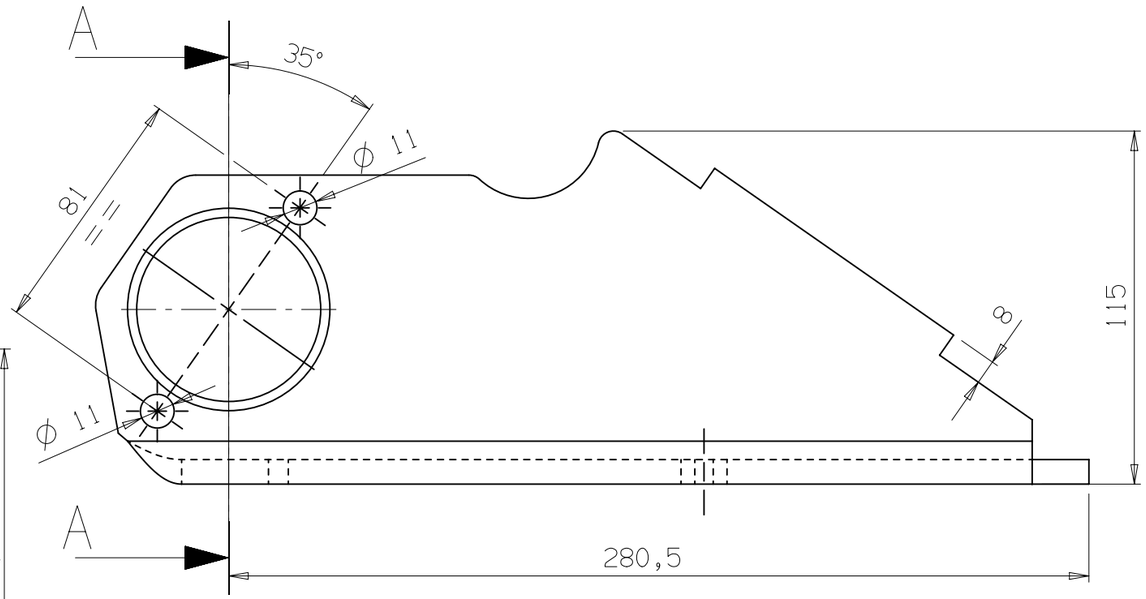

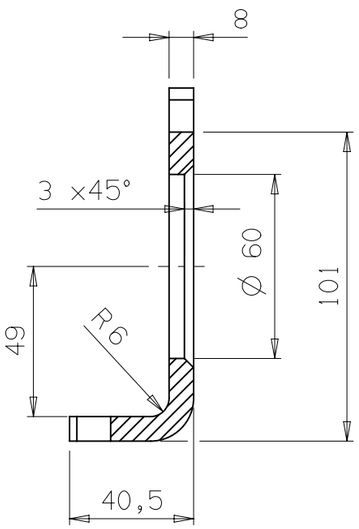

SECTION A - A

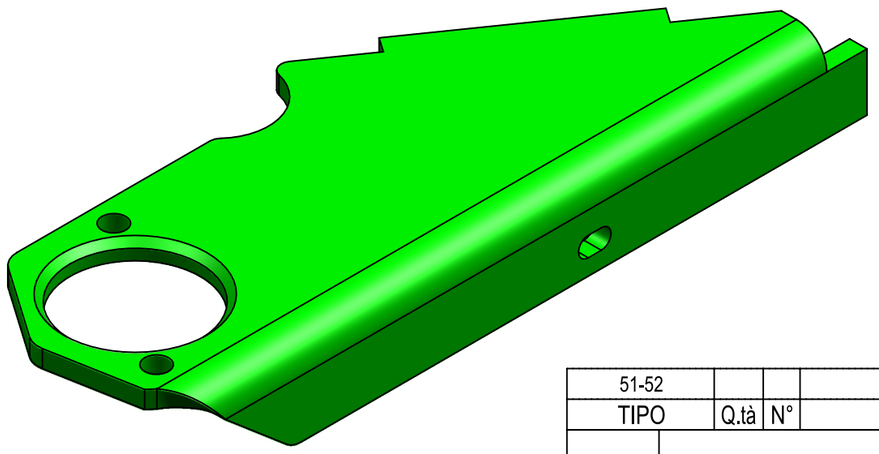

Materiale:S235 J0
alternativa :SSAB laser 250C

Lamiera spessore 8mm
Sheet metal thickness 8mm

Eseguire uno Dx e uno Sx
Do the right part and the left part

51-52					
TIPO	Q.tà	N°	DESCRIZIONE MODIFICA	Modificato	Data

TOLLERANZE GENERALI/*GENERAL TOLERANCES* : **ALBERI**/*SHAFTS* h13 **FORI**/*HOLES* H13
DIMENSIONI LINEARI/*LINEAR DIMENSIONS* : <6±0.1 6÷30±0.2 30÷120±0.5 120÷315±0.8 315÷1000±1.2
DIMENSIONI ANGOLARI/*ANGULAR DIMENSIONS* : ±30' **INTERASSI**/*PITCH* : ±0.5 **FILETTATURE**/*THREADS* : 6H 6g

TRATTAMENTI TERMICI O SUPERFICIALI / *HEAT TREATMENT OR COATINGS*	1	3	**Durezza Sup. (HRC)**/*Skin Hardness* -
	2	**Profondità (mm)**/*Depth* -	**Res. a Cuore (kg/mm²)**/*Core Resistance* -

UNI 936 A3	**SCALA**/*SCALE* 1:2	**MASSA (kg)**/*MASS*	**MATERIALE** / *MATERIAL* Vedi disegno	**STATO GREZZO** / *ROUGH*	**TRATT. GREZZO** / *ROUGH TREAT.*

Il presente disegno è esclusiva proprietà della ditta ANTONIO CARRARO SpA. Ne è vietata la riproduzione o la divulgazione a terzi senza autorizzazione scritta.
This drawing is exclusive property of Antonio Carraro SpA. It is forbidden the reproduction or divulgation to outside parties/third parties without written authorization.

DISEGNATO / *DRAWN* M. Favaro	**DATA** / *DATE* 27-Jun-2019	**Sostituisce il** *Replaces*	**Note** C.3 5017 346/347
			Dx 3 4940 294
APPROVATO / *APPROVED*	**DATA** / *DATE*	**Sostituito dal** *Replaced by*	

ANTONIO CARRARO
R&D

DENOMINAZIONE / TITLE
Supporto silenth block sx

GRUPPO/*GROUP* -

CODICE GREZZO/*ROUGH No.*

CODICE DISEGNO / PART No. 3 4940 286

REV. P00