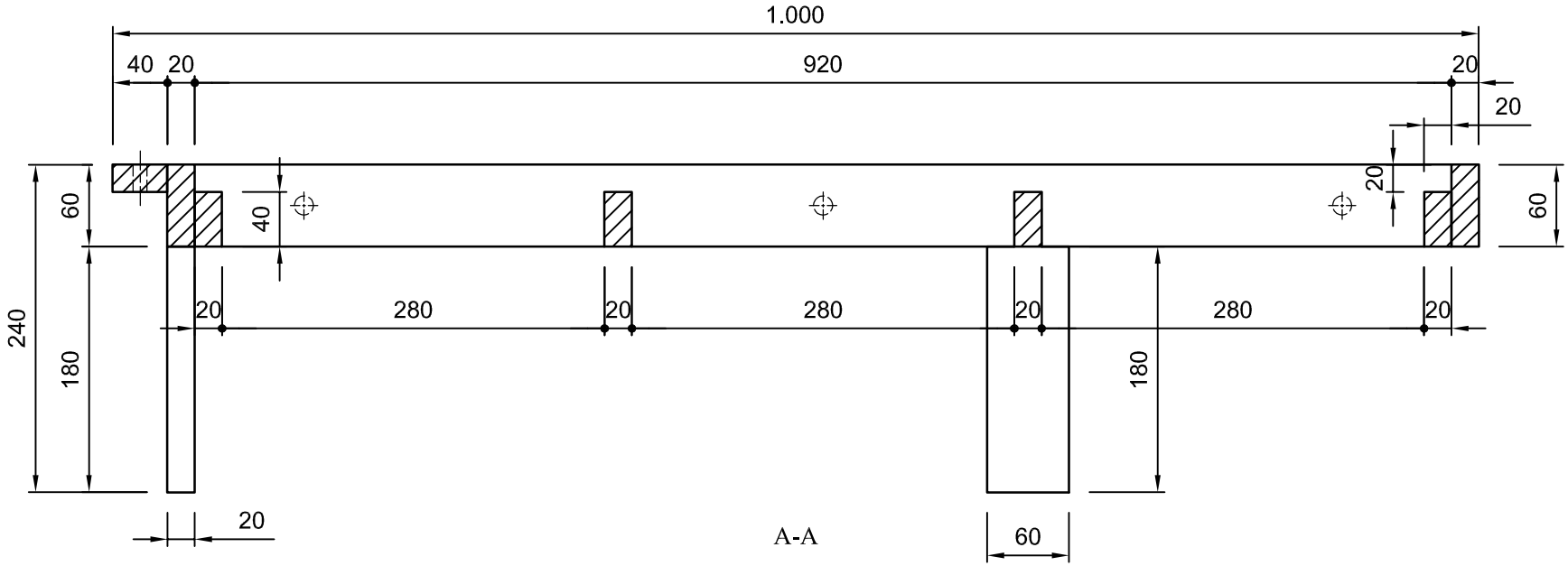
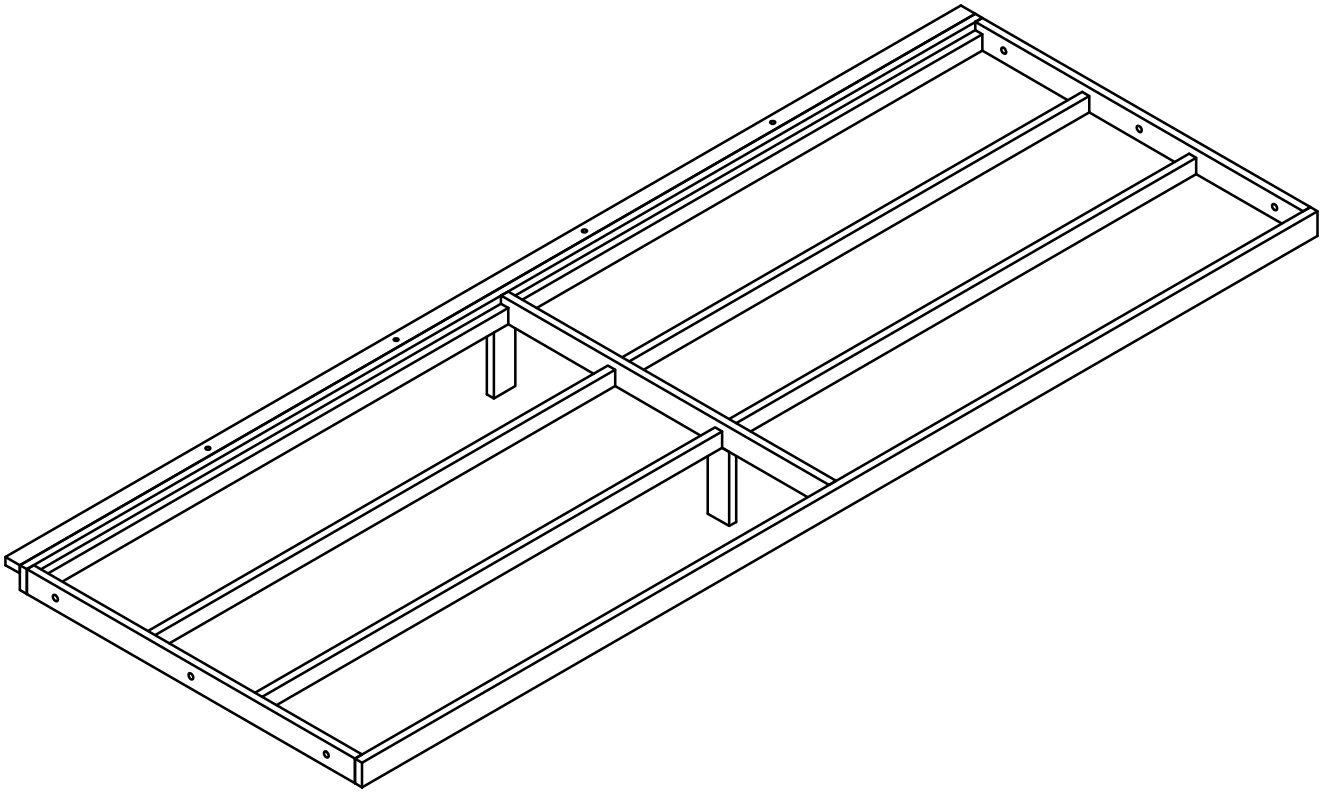
SEZIONE_BASE