INDICE MODIFICA	INDICE AGGIORNAMENTO	POSIZ.	DESCRIZIONE MODIFICA	EMISSIONE MODIFICA	DATA	FIRMA

DOVE E COSA NON E' INDICATO

RAGGI = R = 10

SMUSSI =

TOLLERANZE GENERALI = UNI 22768 CLASSE : IT13

STAMPATO IL

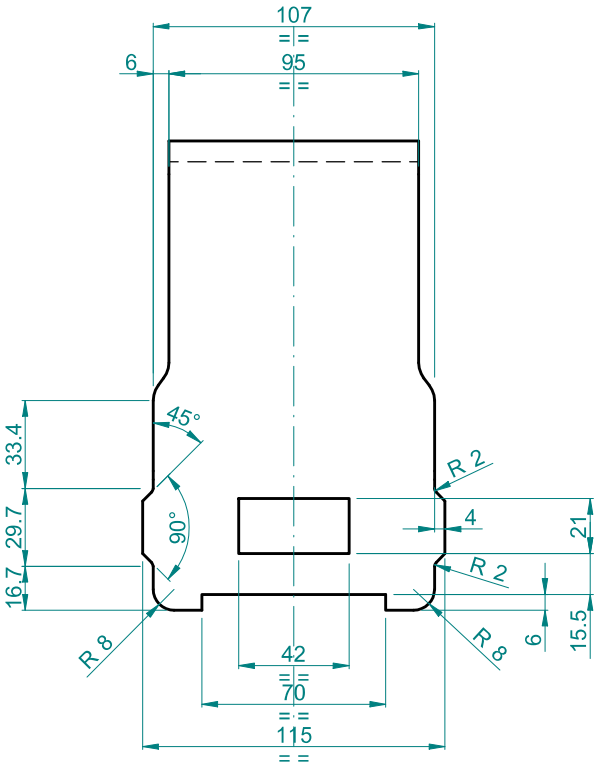

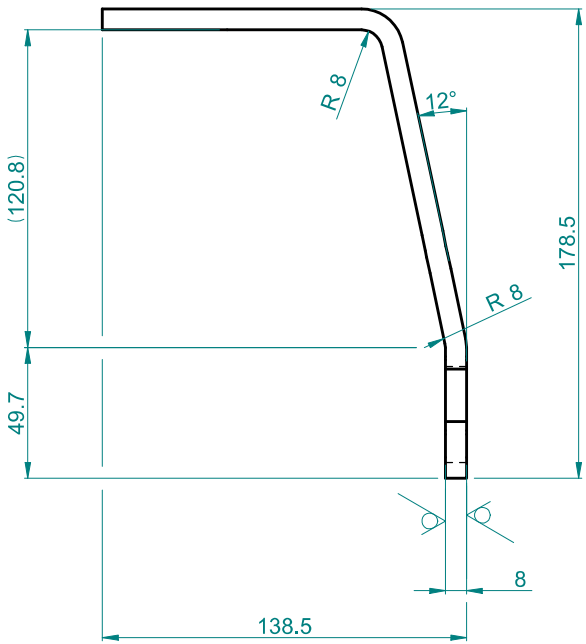

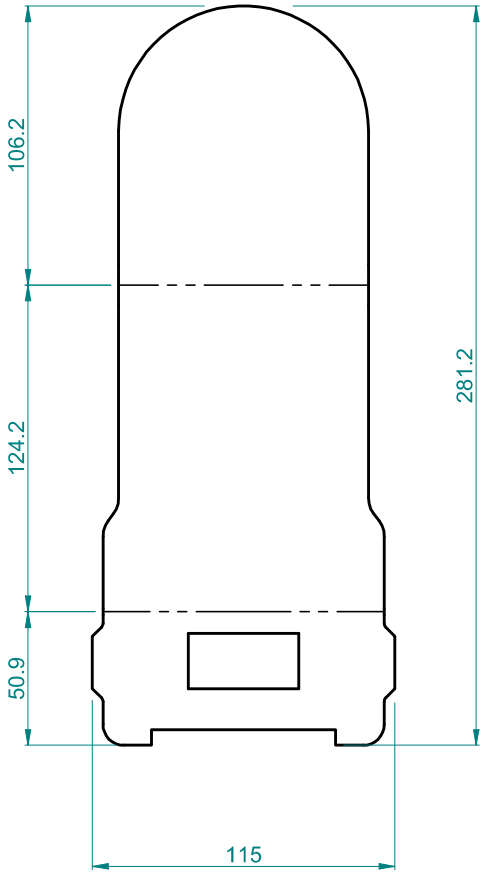

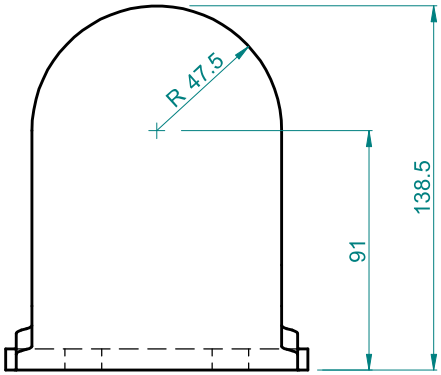

lotto 2.000 pz - 20.000 anno

EM / MOD N°	DATA	DISEGNATO DA	APPROVATO DA	SCALA:
4792	08/11/2021	L. Pontillo	A.Murru	1:2
TAVOLA 1/1	NOTE:			

12.5

GRUPPO | TRATTAMENTO | FINITURA : | MASSA Kg. 1.618 kg | CLASSE

MATERIALE FORMA: Lamiera sp.8

MATERIALE COMPOSIZIONE CHIMICA: S355JR

SOSTITUISCE IL :

DESCRIZIONE: **CHIUSURA POSTERIORE PIEGATA**

CODICE: 047310040 I.A. 00

DOCUMENTO DI PROPRIETA' DELLA [redacted] S.p.a. OGNI USO, RIPRODUZIONE E DIFFUSIONE DEVE ESSERE AUTORIZZATA

FORM A3