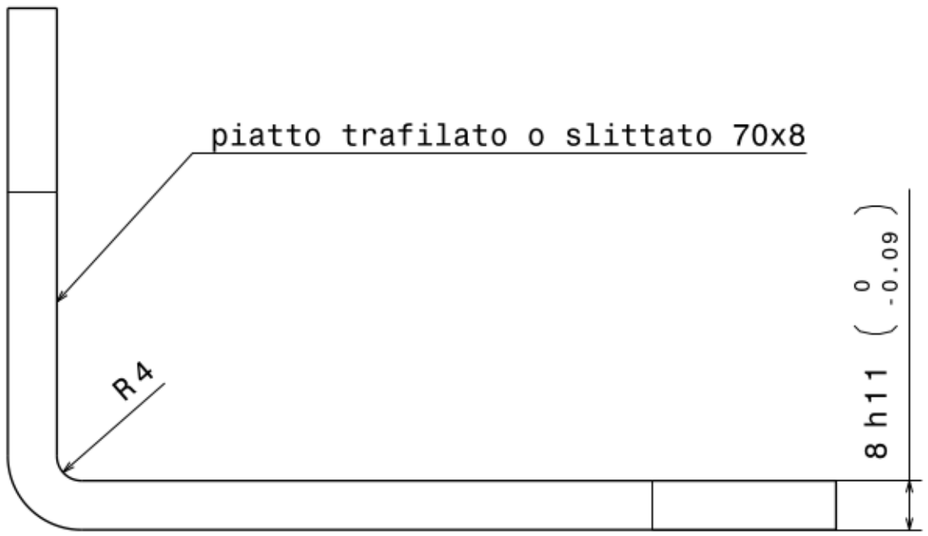

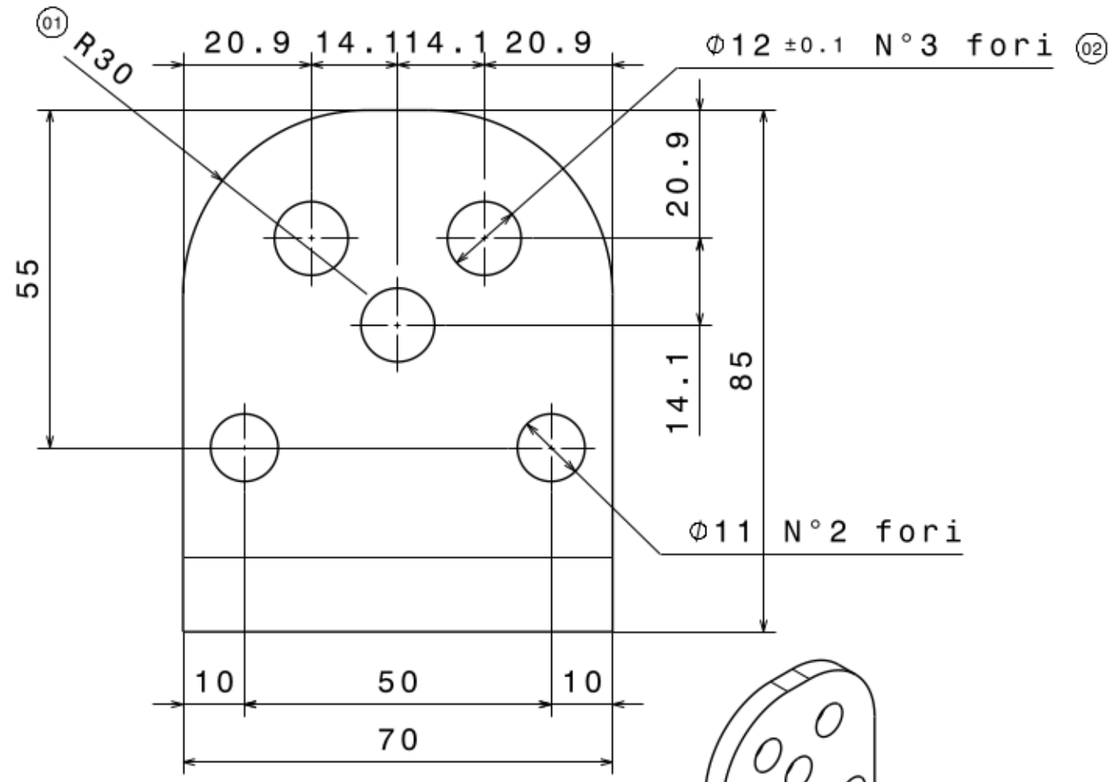

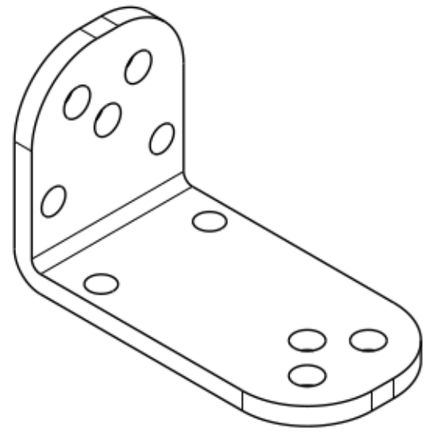

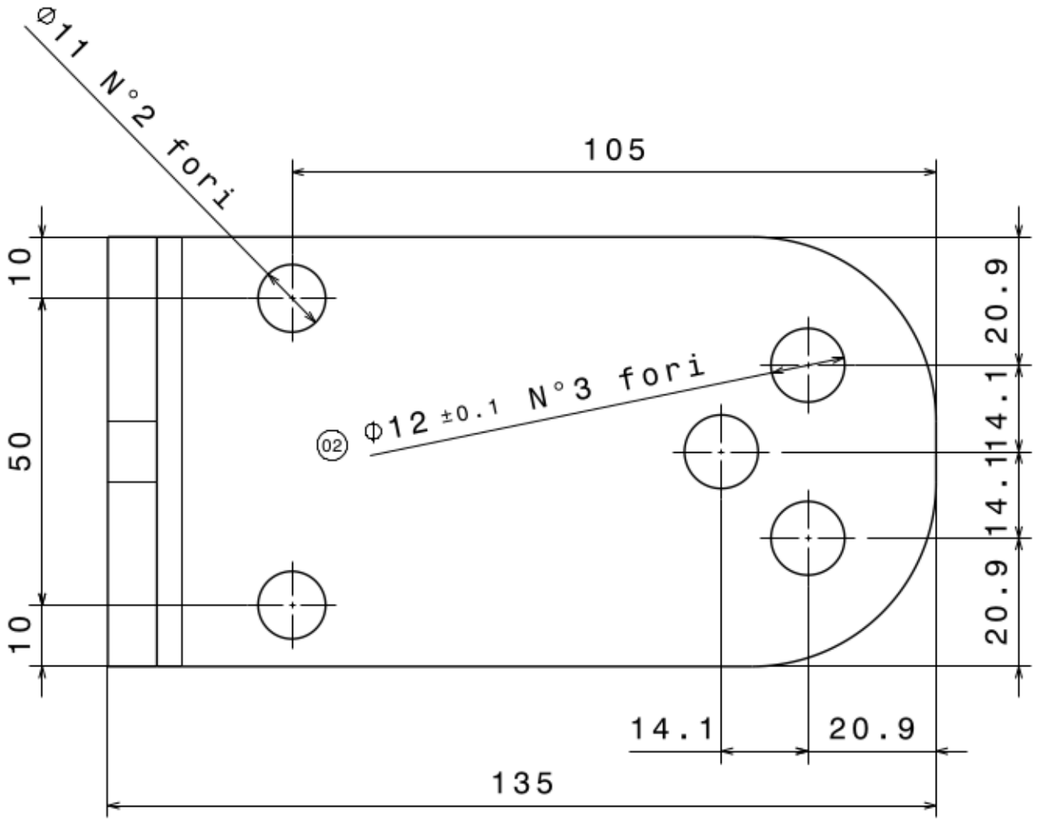

NOTE:
- Il particolare non deve avere bave

POS.	REV.	DESCRIZIONE	N° PEZ.	DISEGNATO	DATA
--	--	---	--	---	--/--/--
--	02	Aggiunto tolleranza	--	E.Padoin	06/10/17
--	01	Modificato raggi R30 erano smussi 15x45°	--	E.Padoin	01/02/12

MATERIALE: Fe360	PESO: 0.794 Kg	SOSTITUISCE: 3SF07100	DISEGNATO: E.Padoin	SCALA: 1:1
TRATT. TERMICO: ---	DUREZZA: ---	STATO: DEFINITIVO	CONTROLLATO: ---	
TRATT. SUPERFICIALE: zincatura elettrolitica bianca FeZn12		PRODOTTO: OP3-5/OP2/OP3SL	DATA: 03/10/2011	

DESCRIZIONE: STAFFA POSTERIORE PISTONE

CODICE: 3SF07101

NOTE: --- ---

TOLLERANZE GENERALI SECONDO ISO 22768 - m K

A3