Tolleranze generali/General tolerance: UNI EN 22768/1-Media/Medium								
Lunghezza e diametro Lenght and diameter	0.00 6.00	6.00 30.00	30.00 120	120 315	315 1000	1000 2000	2000 4000	>4000
Tolleranza/Tolerance	±0.1	±0.2	±0.3	±0.5	±0.8	±1.2	±2.0	±3.0

Tolleranze generali per angoli General tolerance for angular	
Angolo/Angular	±0°.5'

Tolleranze geometriche General geometrical tolerances		
▱ 0.3	◯ 0.3	◎ 0.2
— 0.2/100	// 0.2/100	⊥ 0.2/100

Specifiche di fornitura: i particolari devono essere puliti da qualsiasi residuo di lavorazione. Eliminare bave e spigoli da stampaggio o lavorazione, sformi generali 2°, raggi non quotati: R=1, smussi non quotati: 0.5x45°.Per ogni ulteriore specifica, contattare l'Ufficio Tecnico

Supply specifications: parts must be cleaned from any residual processing. Remove all punching burrs after machining or press-forming process, draft angle 2°, fillets not quoted: R=1, chamfers not quoted: 0.5x45°. For other specifications please contact the Technical Department.

1 2 3 4 5 6 7 8

A B C D E F G H I L

PARTICOLARE SENZA BAVE E BORDI TAGLIENTI
COMPONENT WITHOUT BURRS AND SHARP EDGE

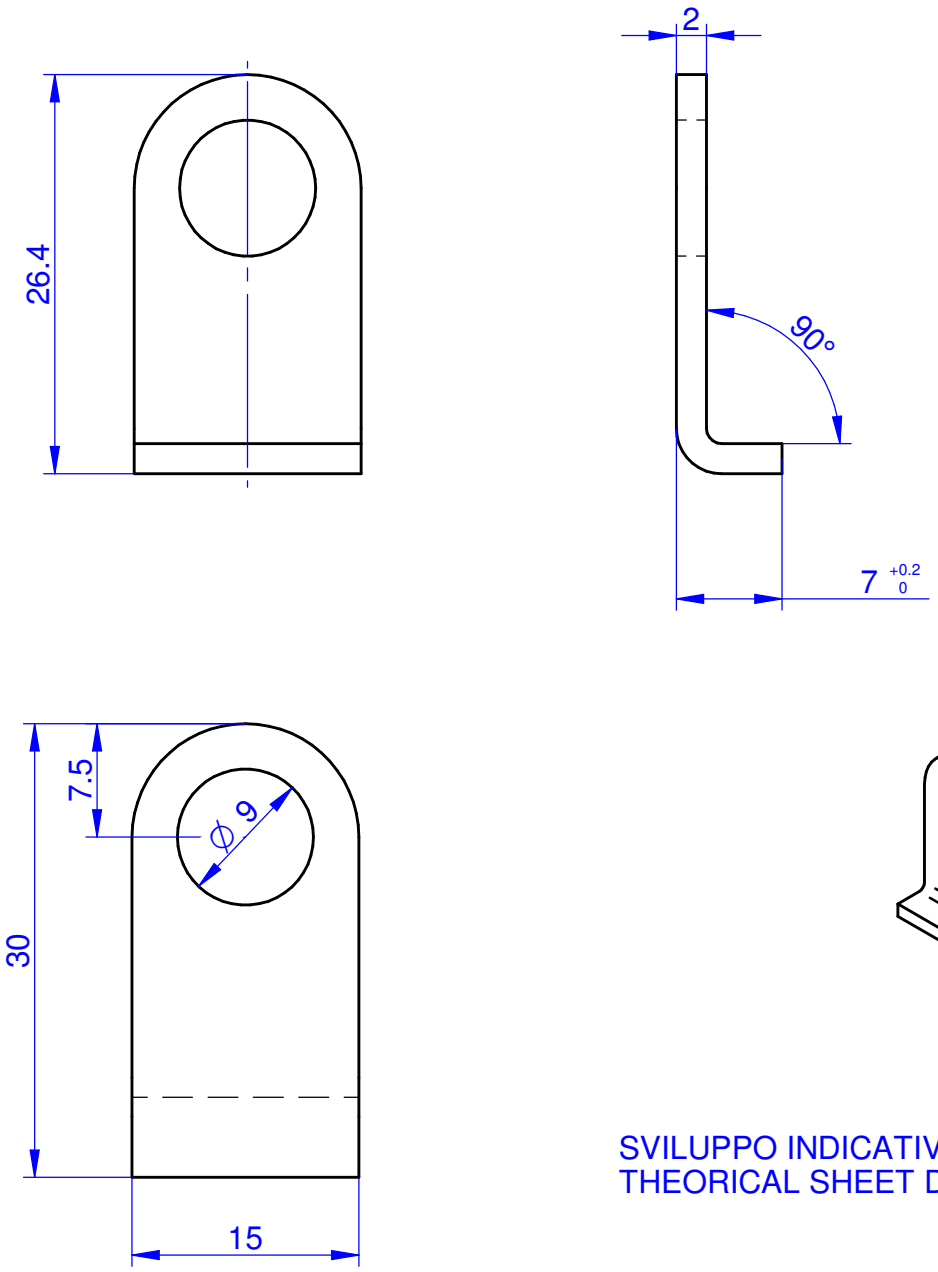

SVILUPPO INDICATIVO
THEORICAL SHEET DEVELOPMENT

Revisione Revision	N°scheda N°card	Descrizione modifica Modification detail	Disegnato da Drawn by	Approvato da Approved by	Data approvazione Approvation date
1	57-2020	Aggiornato cartiglio. Updating drawing table.	Biasin R.	Burel F.	26/11/2020

MaterMacc
Z.I. Ponte Rosso S. Vito al Tagliamento (PN) ITALY
THIS DRAWING IS PROPERTY OF COMPANY NAME AND PROTECTED IN ACCORDANCE WHIT PREVALING LAW

Codice/Code: **40982150**

Descrizione/Description: **FERMO RIDUTTORE EPICICLOIDALE**
PLANETARY REDUCER STOP

European | Metric | A4 | Scala/Scale **1:1** | Peso/Weight **0,006 kg** | Perimetro/Perimeter **111,84 mm**

Materiale/Material: LAMIERA DECAP FE 360 20/10

Descrizione del grezzo/Blank description: Lamiera/Sheet metal

Spessore/Thickness: 20/10 /

Trattamento/Treatment: /

Finitura superficiale/ Surface finishing: Fe/Zn 12÷18 C IV S

Data creazione/Creation date: 17/10/2001

Disegnato da/Drawn by: Administrator

Sostituisce/Replace: **40902150**

Pagina/Page: 1/1