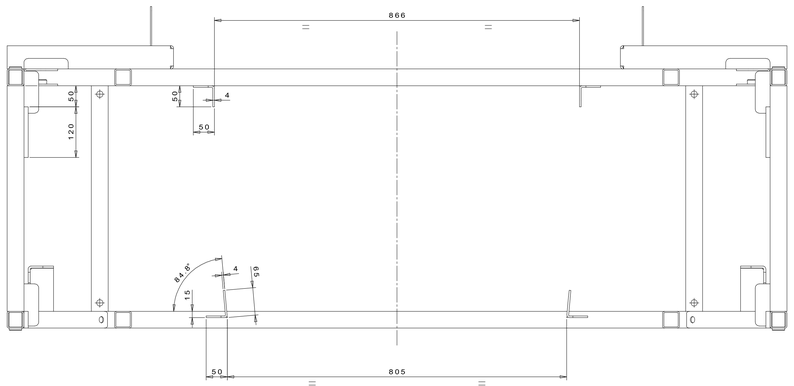

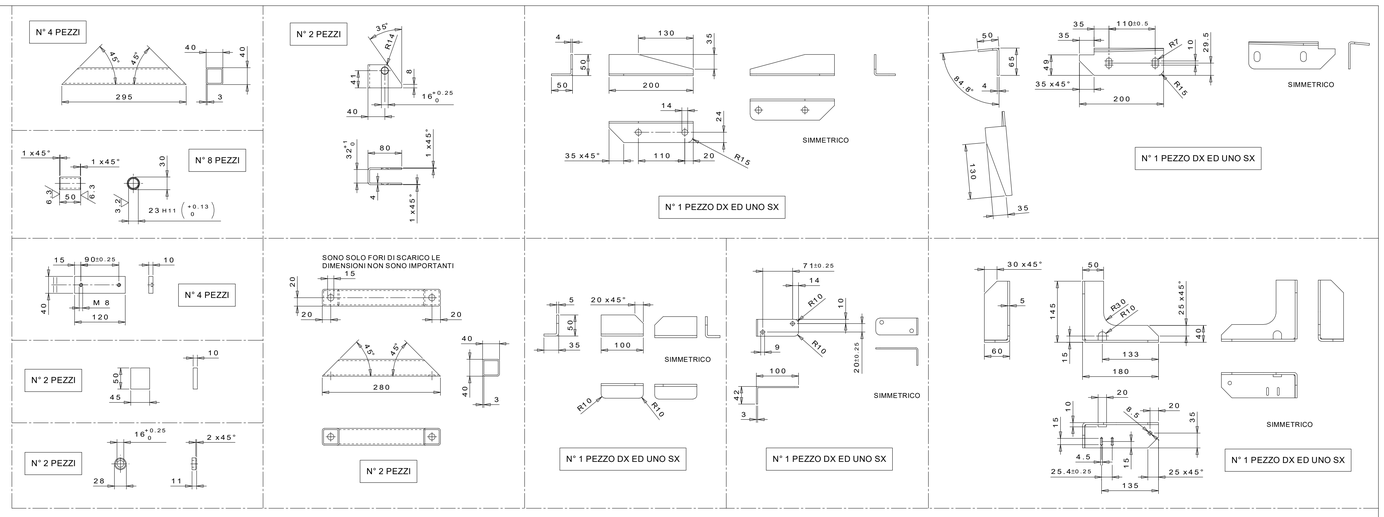

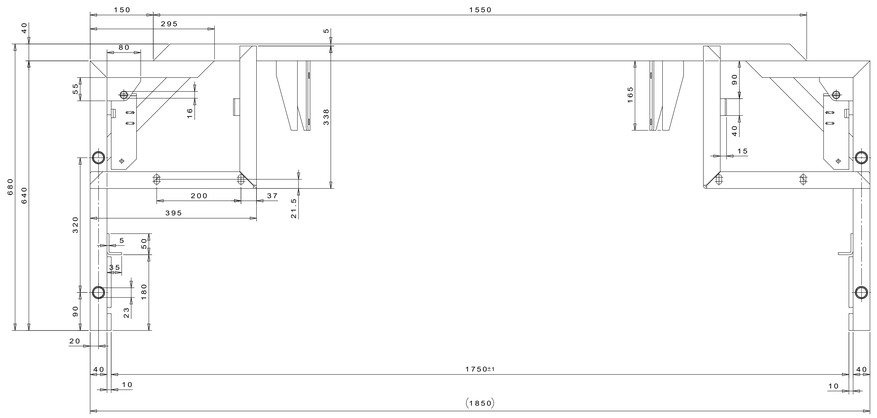

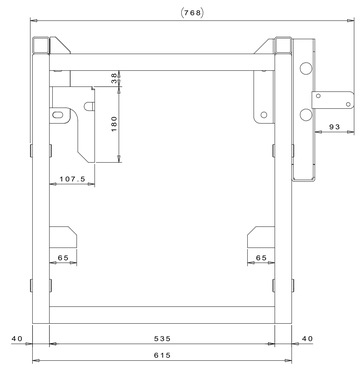

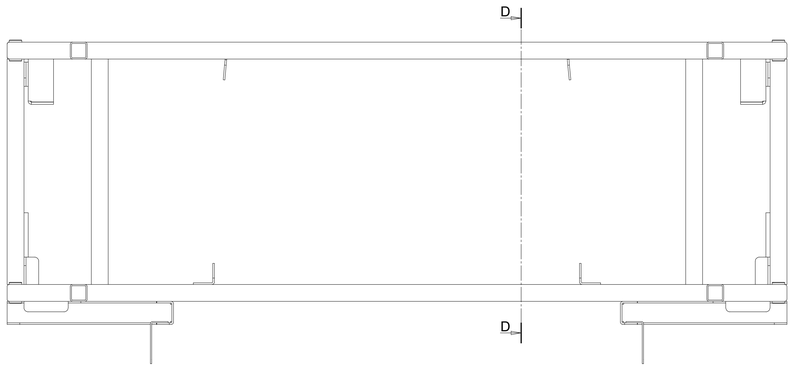

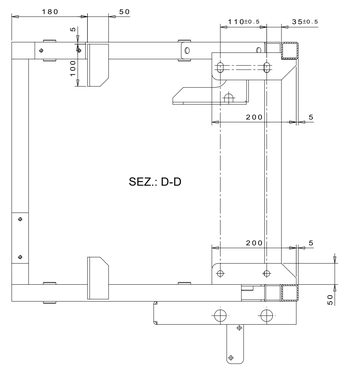

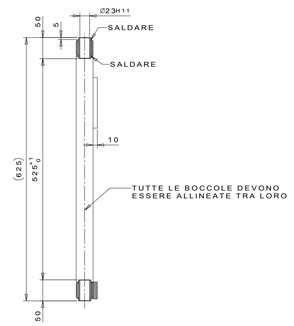

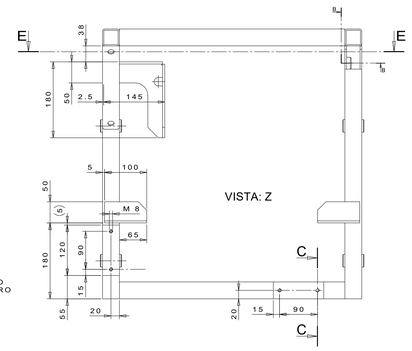

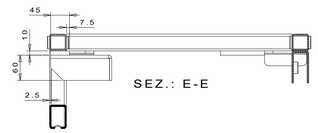

SEZ.: C-C

I FORI M8 COINCIDONO CON QUELLI D=10 mm SULLA TRAVERSA

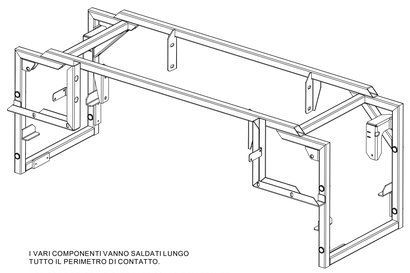

I VARI COMPONENTI VANNO SALDATI LUNGO TUTTO IL PERIMETRO DI CONTATTO.

NON SONO STATE INDICATE PARTICOLARI TOLLERANZE DI FORMA (PARALLELISMO, PERPENDICOLARITA', ECC.) PERCHE' E' SUFFICIENTE LA NORMALE ACCURATEZZA DEI LAVORI DI CARPENTERIA SU STRUTTURE TUBOLARI. SI RACCOMANDA COMUNQUE DI OPERARE CON LA MASSIMA DILIGENZA VERIFICANDO CHE IL MANUFATTO FINITO RISPONDA AI REQUISITI RICHIESTI.

PER UNA PIU' AGEVOLE COMPRENSIONE DELLA FORMA DEL MANUFATTO E DELLA SUA FUNZIONALITA' CONVIENE VISIONARE IL MODELLO TRIDIMENSIONALE.

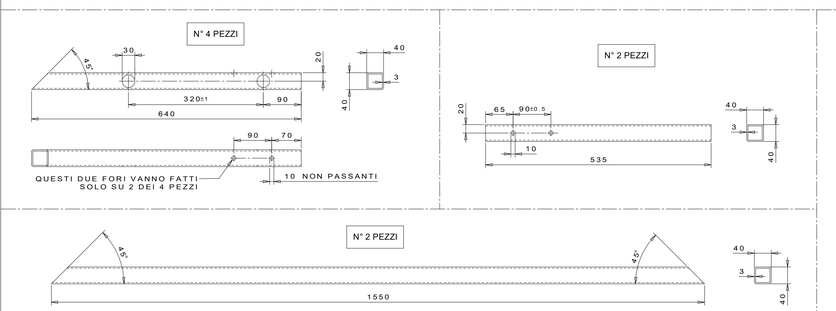

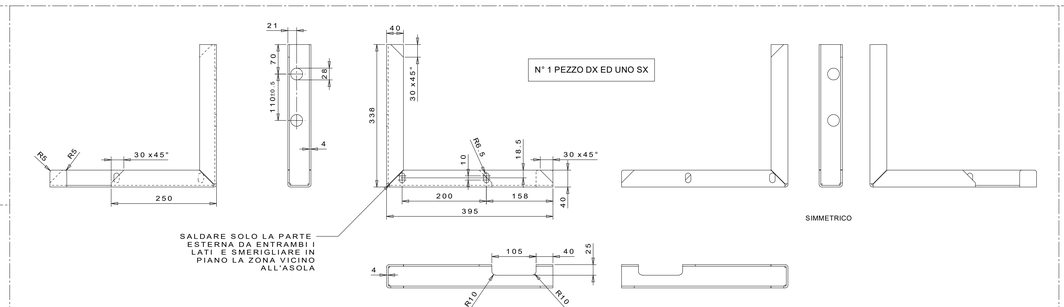

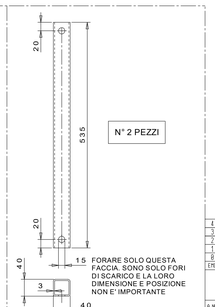

4					
3					
2	SPOSTATO SUI MONTANTI POSTERIORI LE DUE PIASTRE PER FISSAGGIO PUNTONI	27/02/2022	Esterno 1		
1	SPOSTATO IN AVANTI di mm PIASTRE PER FISSAGGIO PUNTONI INFERIORI	21/02/2022	Esterno 1		
0	NUOVA EDIZIONE	12/01/2022	Esterno 1		
EMD	DESCRIZIONE MODIFICA	DATA	DISEGNATO	CONTROLLATO	APPROVATO

fuart

DENOMINAZIONE: Telaio scala

MATERIALE: S235JR (Fe360) | PROTEZ. SUP.: Cataforesi | TRATT.TERM.:

SUPERFICIE (dm²): 345 | PESO NETTO (kg): 45 | SCALA 1:5

QUOTE SENZA INDICAZIONE DI TOLLERANZA: CLASSE DI TOLLERANZA UNI EN 22768/1

CODICE 0062642

A NORMA DI LEGGE E' VIETATO RIPRODURRE O DIVULGARE QUESTO DOCUMENTO E LA COSTRUZIONE DEI PEZZI OGGETTO DEL DISEGNO SENZA IL NOSTRO CONSENSO