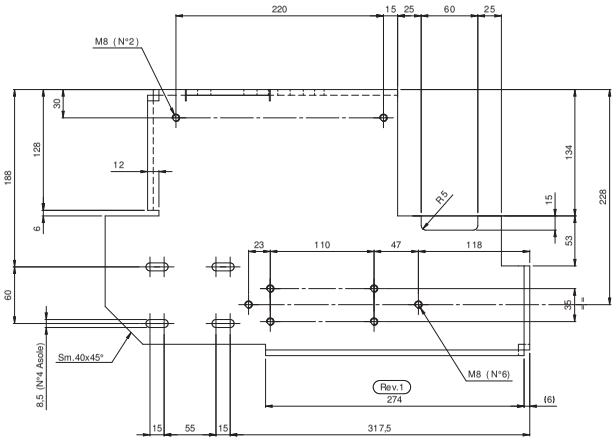

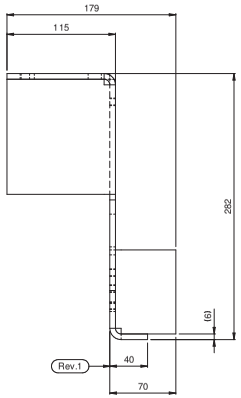

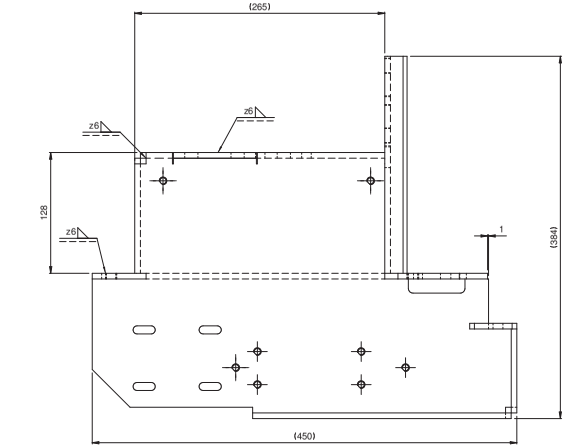

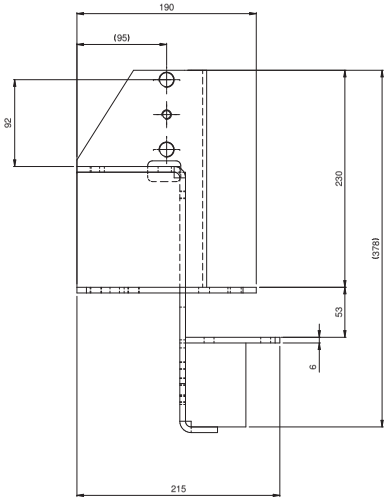

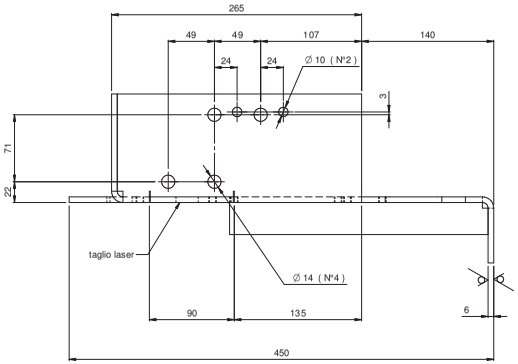

SVILUPPO LAMIERA

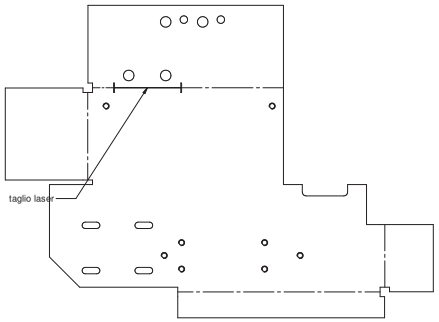

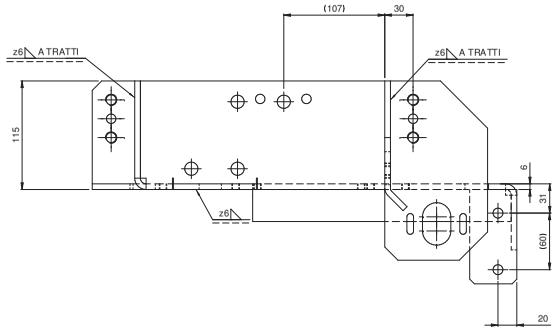

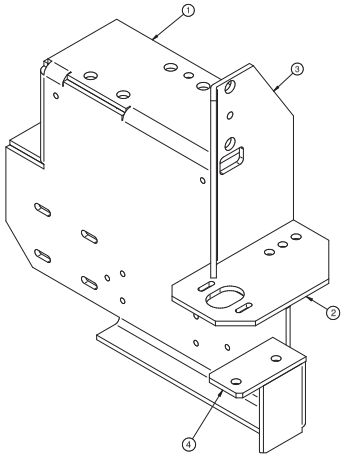

laser

Pos	Scala
1	1:2

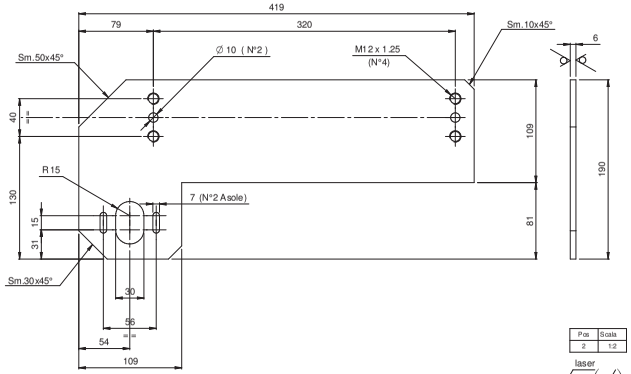

Pos	Scala
2	1:2

laser

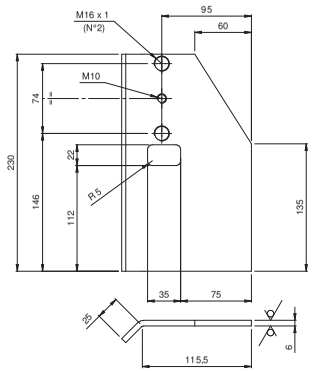

Pos	Scala
3	1:2

laser

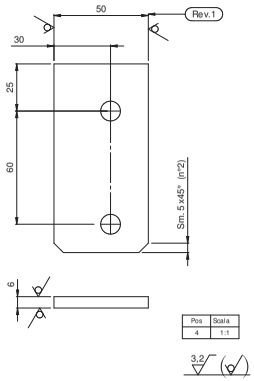

Pos	Scala
4	1:1

NOTE SALDATURE:
SALDARE A TRATTI CURANDO L' ESTETICA DEI CORDONI

Pos.	Codice	Descrizione	Materiale	Q.tà
4	05L0622963G_004	PIATTO	Aluminum, 6061-T6	1
3	05L0622963G_003	RINFORZO VERTICALE	S235JR	1
2	05L0622963G_002	PIATTO DI APPOGGIO	S235JR	1
1	05L0622963G_001	LAMIERA PRINCIPALE	S235JR	1

Rev	Data / Date	Firma / Signature	Descrizione della modifica / Last change description	N° Modifica / Change ID
01	17/03/2021	M.Baldacci	Agg. piega (274x90) - no d. larghezza part 4 da 30 a 50	CN0364F

Progetto / Project: TELAIO PER GRUPPO INCOLLAGGIO
Commessa / Job Code: 05L0622963G
Revisione / Revision: 01
Data / Date: 17/03/2021
Disegnato / Drawn: M.Baldacci
Controllato / Checked: M.Baldacci
Data / Date: 12/10/2020
Disegno n° / Drawing n°: 05L0622963G_001
Revisione / Revision: 0
Fase / Phase: 01
Materiale / Material: Vedi Tabella
Trattamento Termico / Heat Treatment: Zincatura Elettrolitica
Trattamento Superficiale / Surface Treatment: Zincatura Elettrolitica
Rugosità / Roughness:
Tolleranze / Tolerances: ISO 2768-mK
Massa / Mass: 10,261 kg
Scala / Scale: 1:2
Formato / Sheet: A0
Foglio / Sheet: 1/1
Unità di misura / Unit: mm
Scala / Scale: 1:2
Sviluppo / Flat Pattern: Vedi Tabella
Materiale / Material: Vedi Tabella
Quantità / Quantity: 1
Codice / Code: 05L0622963G
Rev: 01
Foglio / Sheet: 1/1
Sm.50x45°
Sm.10x45°
Sm.30x45°
Sm. 5 x45° (n°2)
Sm.40x45°
M8 (N°6)
M8 (N°2)
M16 x 1
(N°2)
M12 x 1.25
(N°4)
Ø 14 (N°4)
Ø 10 (N°2)
7 (N°2 Asole)
8,5 (N°4 Asole)
z6 A TRATTI
z6 A TRATTI
taglio laser
taglio laser
laser
laser
laser
Rev.1
Rev.1
Rev.1