Edited by Foxit PDF Editor
Copyright (c) by Foxit Software Company, 2004
For Evaluation Only.

FORI ALLINEATI CON I DENTI

FORO-DENTE IN FASE

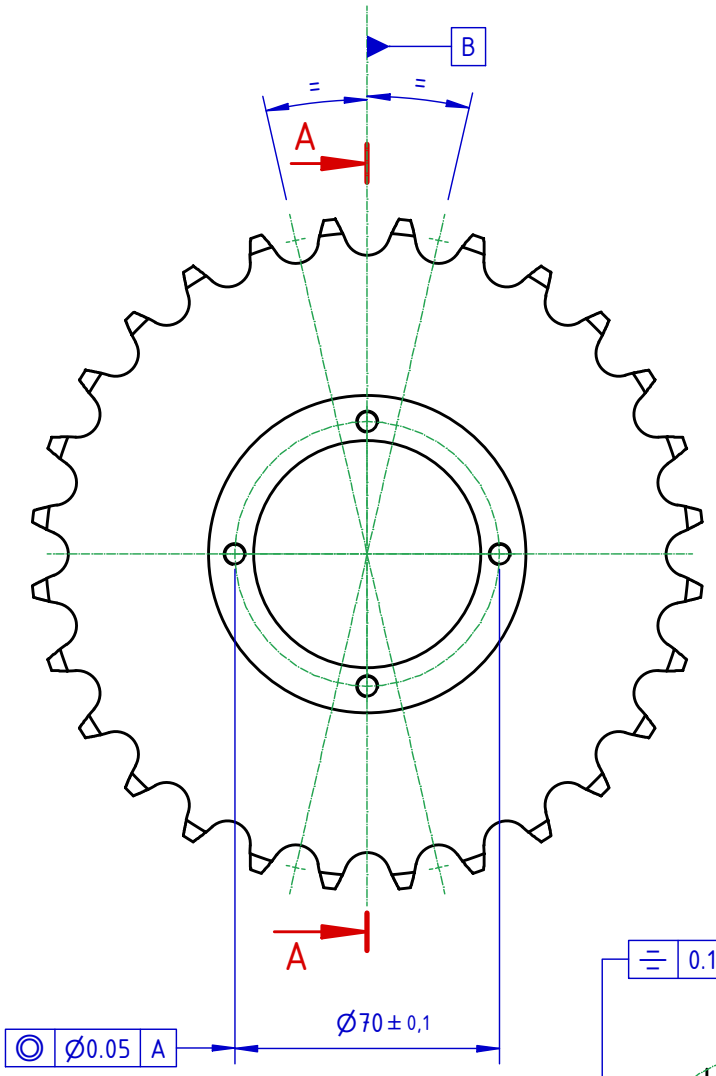

Sez. A-A

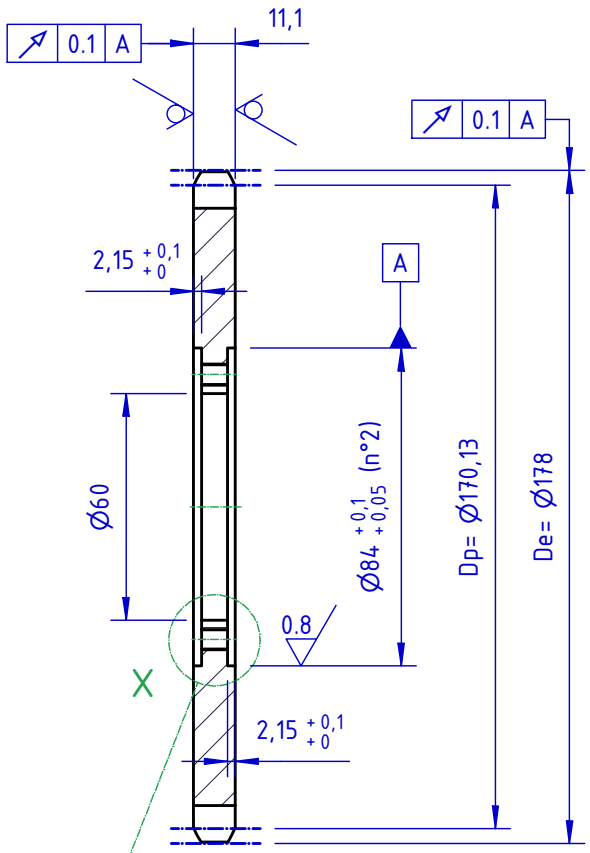

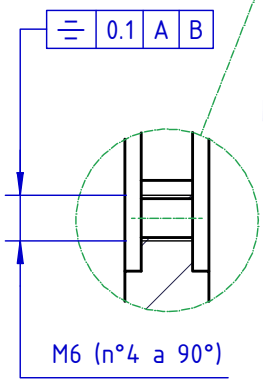

Particolare -X-
Scala (1 : 1)

ZINCATURA

TRATTAMENTO SUPERFICIALE
-ZINCATURA-
DT010016

1	CORONA SEMPLICE C43 3 4x7 16 Z28 MATERIALE C45	MF400364		
	MATERIALE	CODICE	Q.TA' GREZZO	PESO GREZZO

NOTE DI DISEGNO	PESO NETTO STIMATO	RUGOSITÀ R_a (µm)
ESENTE DA SPIGOLI VIVI SMUSSI NON QUOTATI 0.5x45°	1.535 Kg	3,2 / (0,8 / 1,6 /)

TOLLERANZE PER FILETTATURE SENZA PRECISAZIONE
vite 6g madrevite 6H

	DISEGNATO	VISTO
DATA	28 03 2023	28 03 2023
FIRMA		

TOLLERANZA GENERALE
UNI EN-ISO 22768-mK

Scostamenti limite per dimensioni lineari

oltre:		6	30	120	400	1000	2000
fino a:	6	30	120	400	1000	2000	4000
tolleranza:	±0,1	±0,2	±0,3	±0,5	±0,8	±1,2	±2

Scostamenti limite per dimensioni angolari
(data la lunghezza in mm del lato più corto dell'angolo in questione)

oltre:		10	50	120	400
fino a:	10	50	120	400	
tolleranza:	±1°	±0°30'	±0°20'	±0°10'	±0°5'

Scostamenti limite per smussi e raccordi
(data l'altezza)

oltre	fino a	toll.
	3	±0,2
3	6	±0,5
6		±1

DENOMINAZIONE

CORONA SEMPLICE

CODICE

MA402949

FORMATO A4

SCALA 1:2

FOGLIO 1 1

RIF.MODIFICA