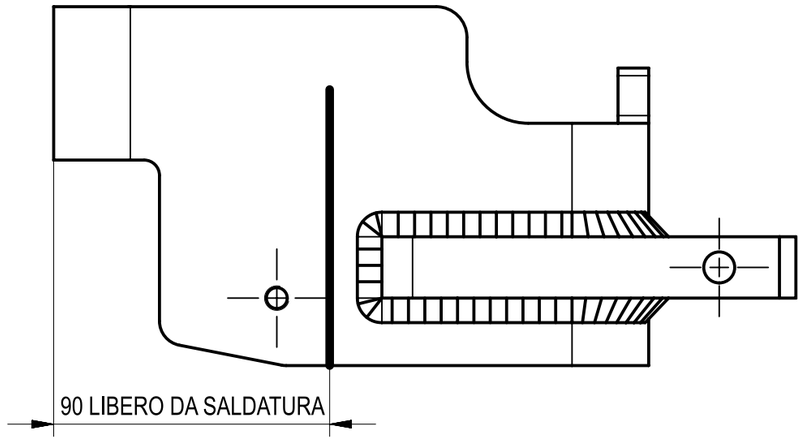

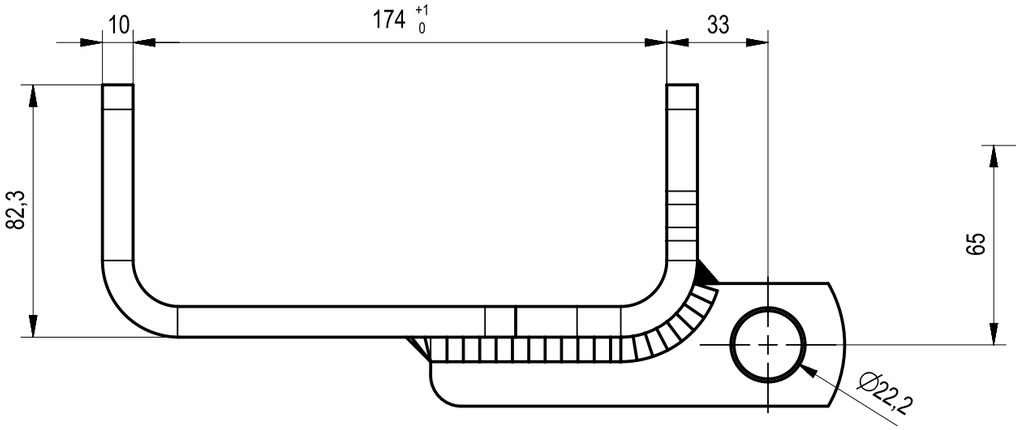

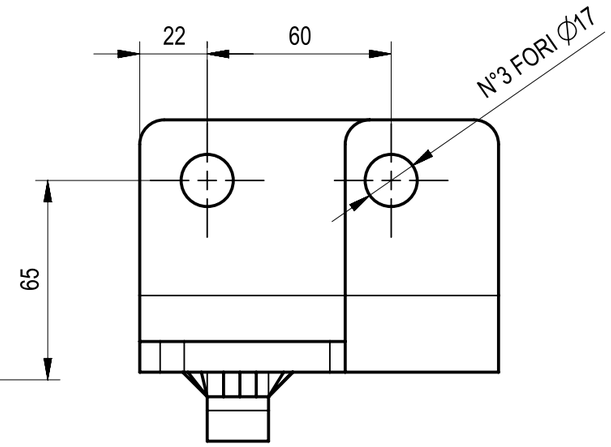

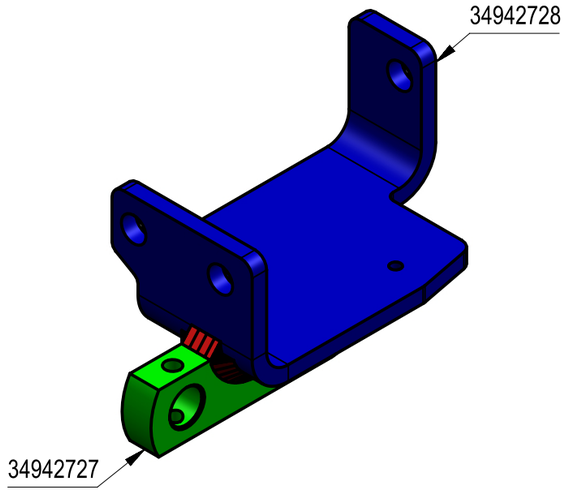

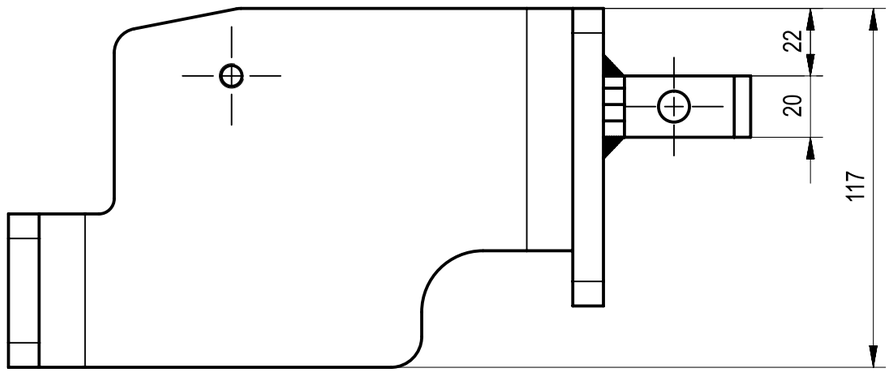

Saldatura ⊿ **8x8-E**

Welding ⊿ *8x8-E*

Zincatura secondo capitolato A. Carraro 87350002

Zinc coat as A. Carraro specification 87350002

	1+1				
TIPO	Q.tà	N°	DESCRIZIONE MODIFICA	Modificato	Data

TOLLERANZE GENERALI/*GENERAL TOLERANCES* : **ALBERI**/*SHAFTS* h13 **FORI**/*HOLES* H13
DIMENSIONI LINEARI/*LINEAR DIMENSIONS* : <6±0.1 6÷30±0.2 30÷120±0.5 120÷315±0.8 315÷1000±1.2
DIMENSIONI ANGOLARI/*ANGULAR DIMENSIONS* : ±30' **INTERASSI**/*PITCH* : ±0.5 **FILETTATURE**/*THREADS* : 6H 6g

TRATTAMENTI TERMICI O SUPERFICIALI / *HEAT TREATMENT OR COATINGS*	1	3	**Durezza Sup. (HRC)**/*Skin Hardness* -	
	2	**Profondità (mm)**/*Depth* -	**Res. a Cuore (kg/mm²)**/*Core Resistance* -	

UNI 936		**SCALA**/*SCALE*	**MASSA (kg)**/*MASS*	**MATERIALE** / *MATERIAL*	**STATO GREZZO** / *ROUGH*	**TRATT. GREZZO** / *ROUGH TREAT.*
A3		1:2		-		

Il presente disegno è esclusiva proprietà della ditta ANTONIO CARRARO SpA. Ne è vietata la riproduzione o la divulgazione a terzi senza autorizzazione scritta.
This drawing is exclusive property of Antonio Carraro SpA. It is forbidden the reproduction or divulgation to outside parties/third parties without written authorization.

DISEGNATO / *DRAWN*	**DATA** / *DATE*	**Sostituisce il** *Replaces*	**Note** DX:35015318
M. Zanon	*10-Jan-2023*		
APPROVATO / *APPROVED*	**DATA** / *DATE*	**Sostituito dal** *Replaced by*	

ANTONIO CARRARO
R&D

DENOMINAZIONE / TITLE
Staffa supporto braccio sollevamento SX

GRUPPO/*GROUP* -

CODICE GREZZO/*ROUGH No.*

CODICE DISEGNO / PART No. 3 5015 317

REV. 00