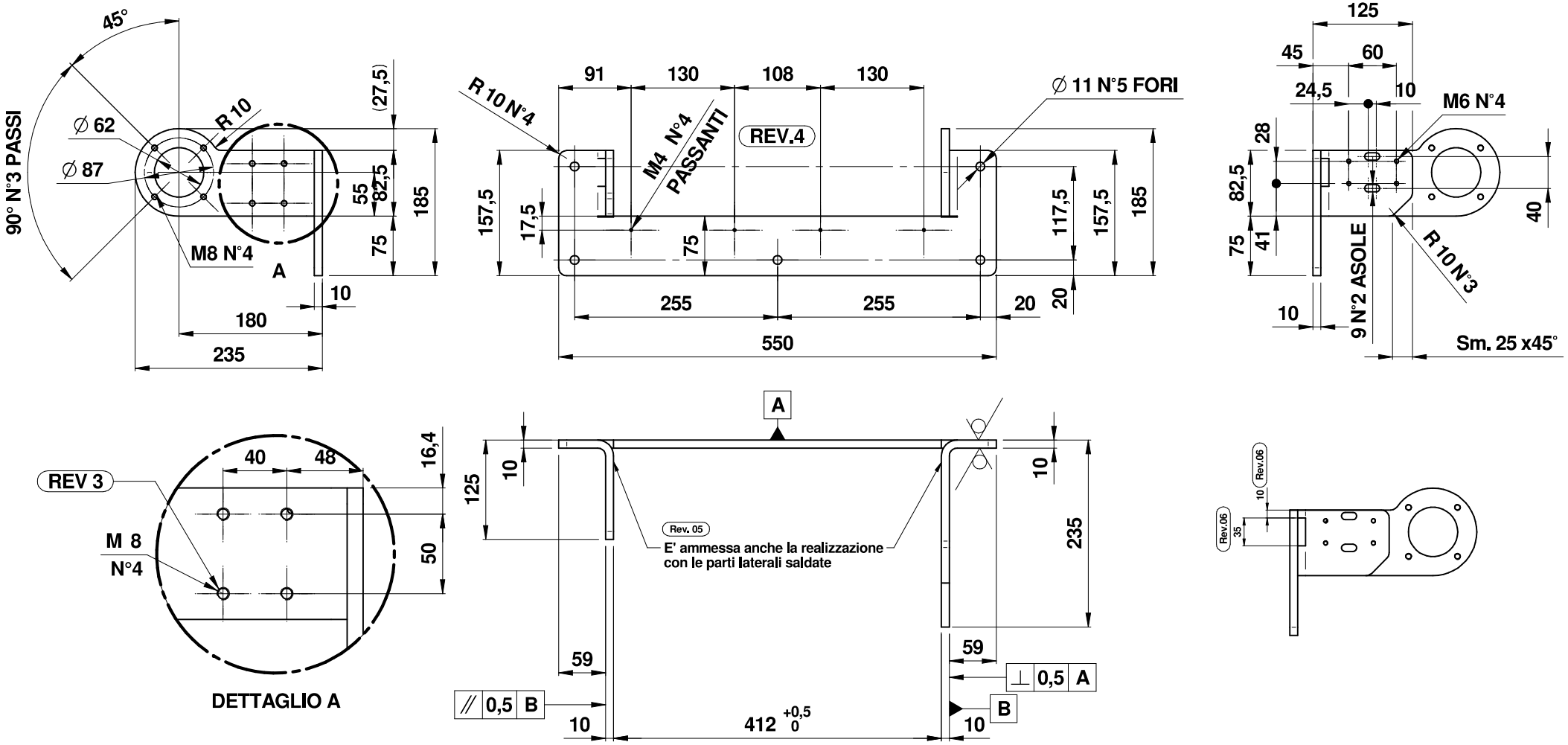

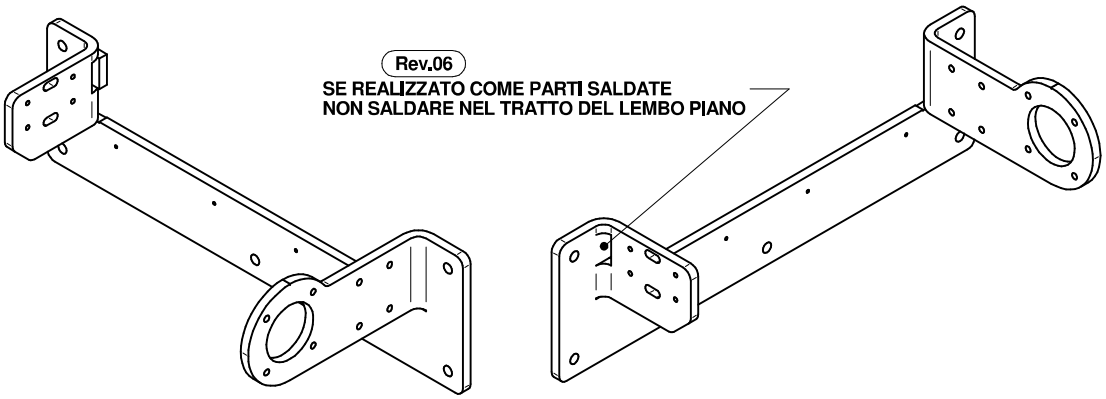

Rev	Data / Date	Firma / Signature	Descrizione ultima modifica / Last change description	N° Modifica / Change ID
06	28/03/2022	M.Vichi	Aggiunto lembo piano	CN39727
05	25/09/2017	F.Andreozzi	Aggiunta nota	CN 15429
04	23/07/2013	L. MONTANARI	AGGIUNTI N.4 FORI M4 PER FISSAGGIO SPAZZOLA	13 605
03	09/01/2012	L. MONTANARI	MODIFICATI FORI DA D10 A M8	12 005
02			MODIFICA ININFLUENTE	

Caratteristiche tecniche non evidenziate secondo istruzione operativa SCM GROUP : IO 23/1DTG
Specifications not shown according to SCM GROUP operation instruction : IO 23/1DTG
Strutture saldate secondo specifica SCM / Welded according to SCM specific : ST232DTG
Fusioni secondo specifica SCM / Mergers second SCM specific : ST233

Quote senza indicazione di tolleranza, grado di precisi
Shares without indication of tolerance, accuracy

	Firma / Signature	Data / Date
Ultimo rilascio Latest release		
Controllato Checker		

Rugosità / Roughness

CF3 0 0

Smussi / chamfer: 0.5x45°

Peso grezzo/Raw weight (kg)

Massa / Mass (kg): 5,965

Verniciatura / Painting (SCM specific ST231DTG): VER000

Superfice / Surface (m²): 0,18

Trattamento Superficiale / Surface Treatment (SCM specific ST234DTG): ZINCATO BIANCO

Trattamento Termico / Heat Treatment (SCM specific ST234DTG)

Ricavare da o Stato di fornitura / Based on or State of supply: Lam.

Materiale / Material (SCM specific ST235DTG): S235JR

Denominazione / Item Name: SUPPORTO MOTORE NASTRO TRUC. ACCORD 40 TVN

Scala / Scale	Codice / Item ID	Rev	Status	Tav. N. di N.
1:5	0374610168H	06		1/1