Revisioni			
Rev.	Descrizione	Data	Approvata
01	REVISIONATA PIASTRA RENDENDO INDIPEDENTI I CODICI INDICATI	26/10/2020	

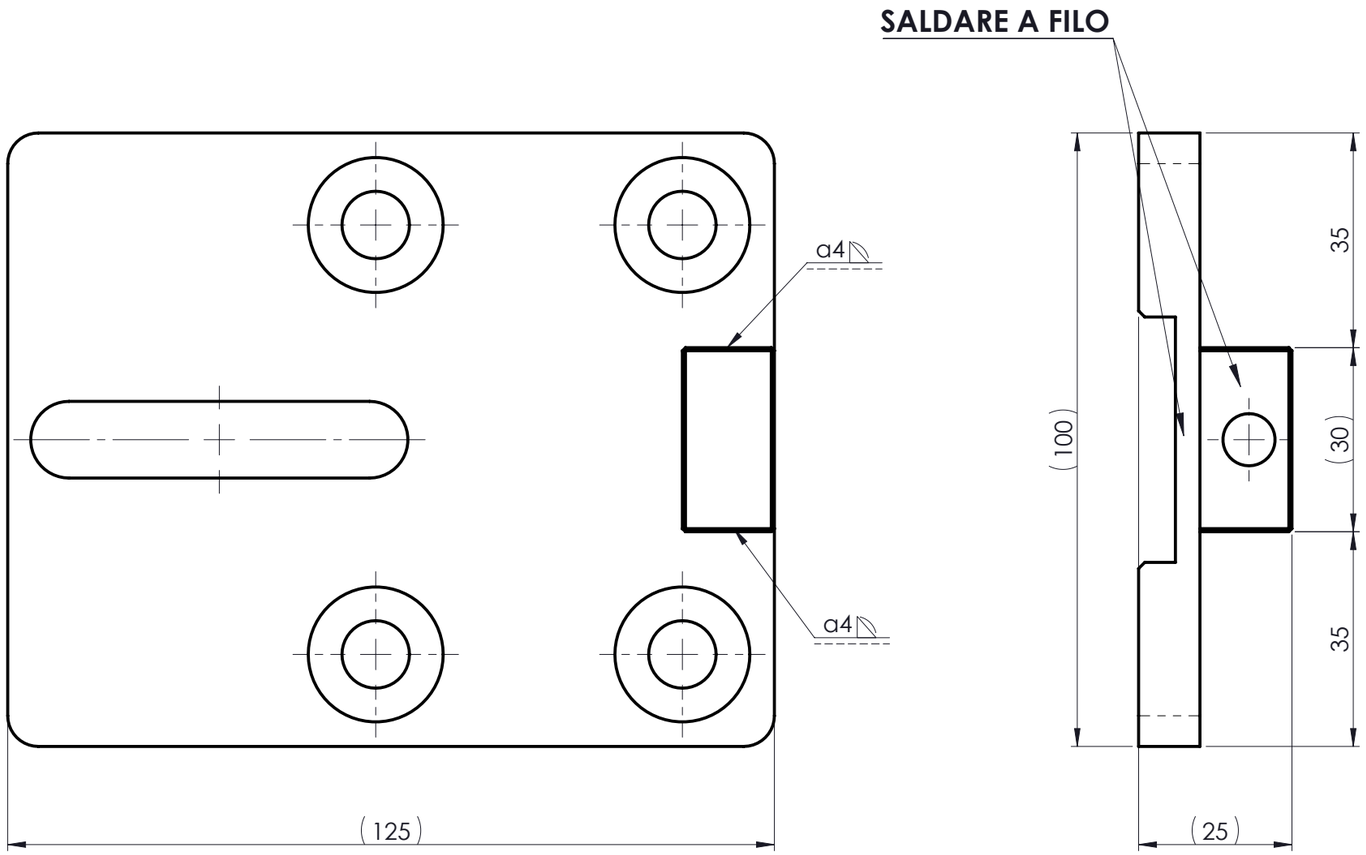

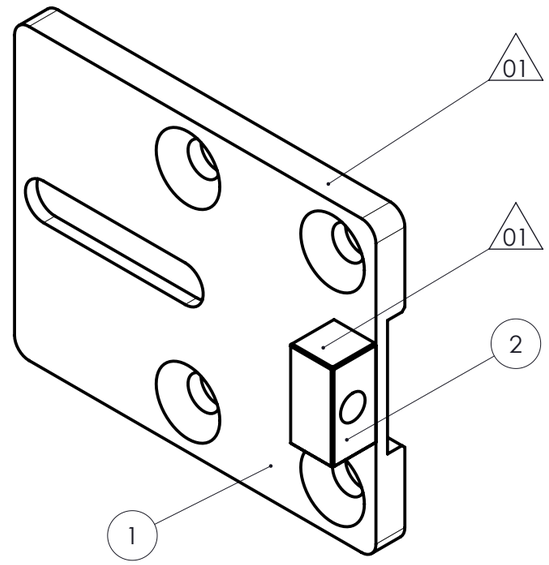

Pos.	Codice	Descrizione	Quantità
1	4P1.01755	LAMIERA X PIASTRA FeZn	1
2	4P1.01756	QUADRO X PIASTRA FeZn	1

TOLLERANZE GENERALI **CLASSE DI PRECISIONE SECONDO NORMA UNI EN 22768 - m**	FINITURA ZINCATURA ELETTROLITICA		
	CREAZIONE	ULTIMA MODIFICA	TITOLO
DATA	26/10/2020	11/06/2021	PIASTRA FeZn
NOME			
NOTE			
SEMILAVORATO - MATERIALE -			CODICE 4P1.00752
PESO 0,71	NOME FILE	N. COMMESSA	REVISIONE **01**
			SCALA 1:1 / FOGLIO 1 OF 1