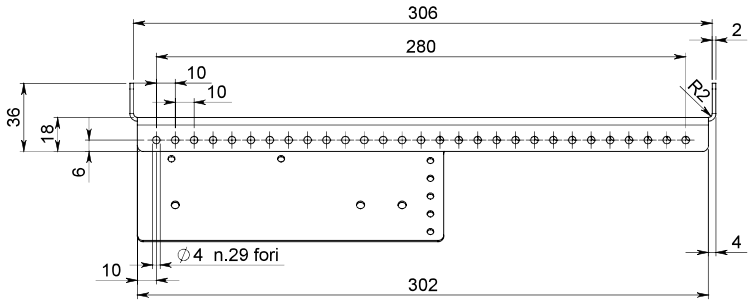

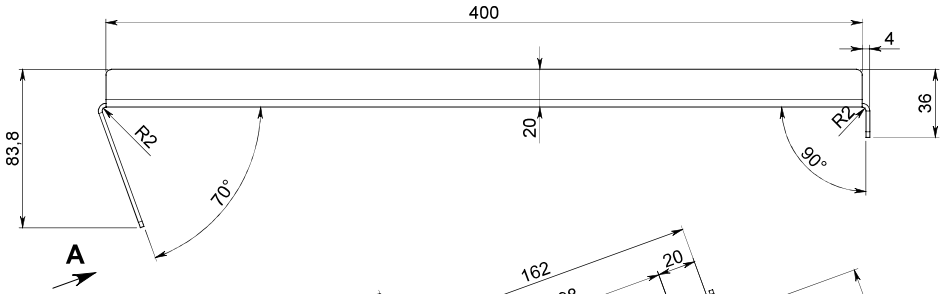

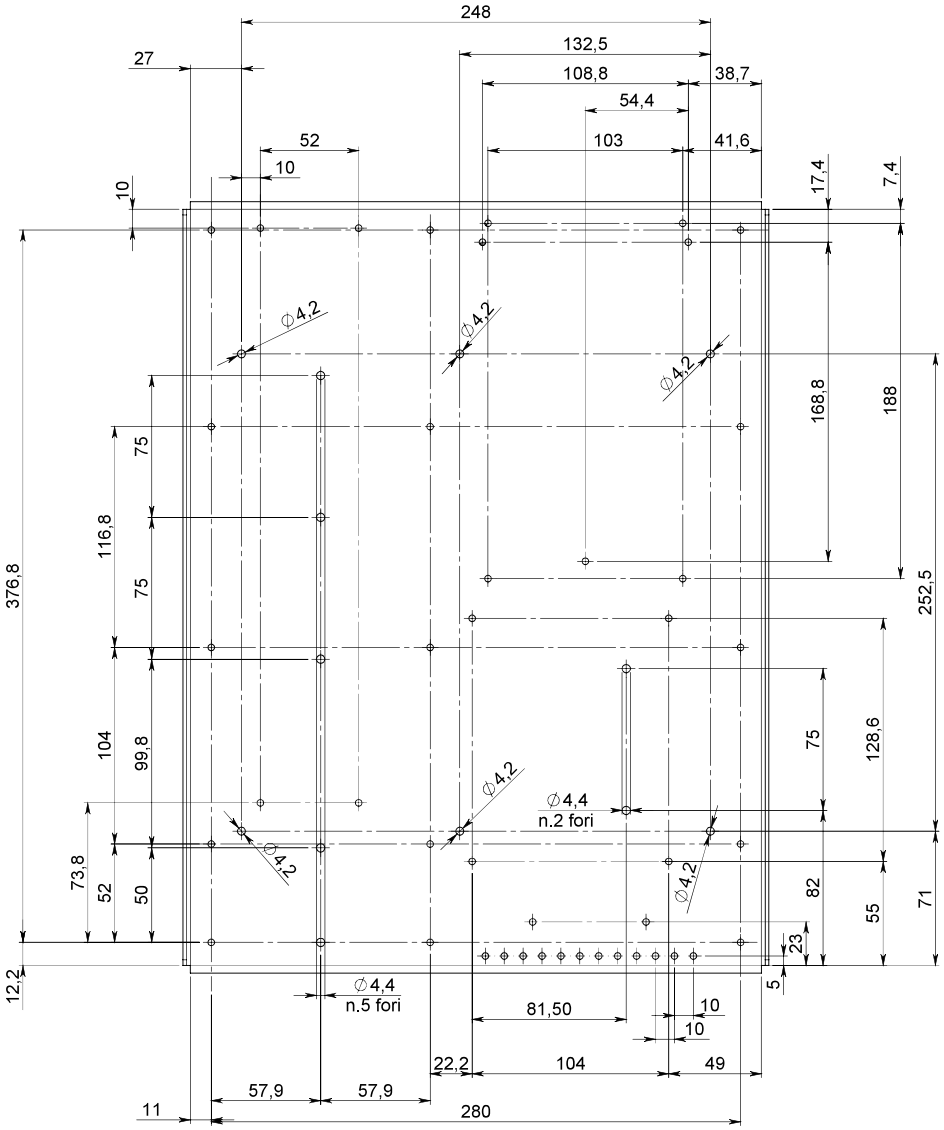

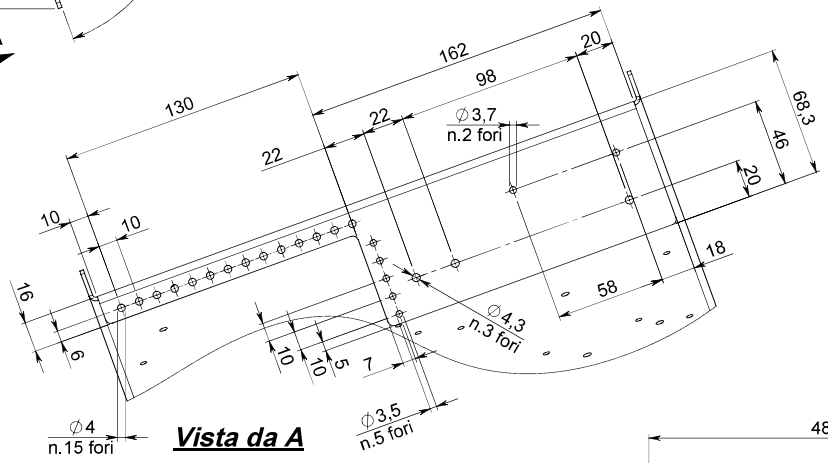

Vista da A

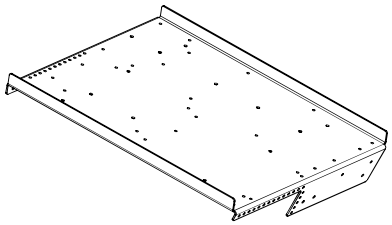

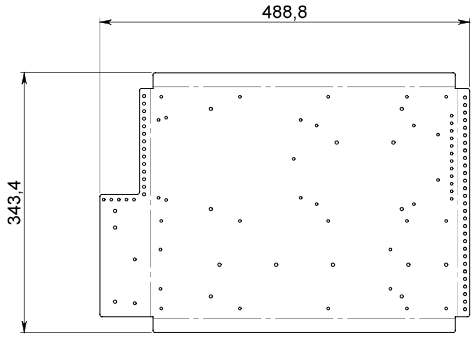

Sviluppo scala 1:5

Lamiera 20/10 DC01

Fori non quotati: ∅3,5

passivazione iridescente a base di cromo trivalente (colore bianco)

esente da cromo esavalente

F/Zn 12/A UNI EN ISO 2081 (classe II 12 micron)

Rev.	Descrizione modifica	R.M.N°.	Data	Firma
0	PRIMA EMISSIONE		19/12/2022	VMoccia

TOLLERANZE GENERALI PARTI LAVORATE SECONDO TOLLERANZE UNI EN 22768/1 (MEDIA)	DIMENS.	0.5-3	3-6	6-30	30-120	120-400	400-1000	1000-2000	ANGOLI	0-10	10-50	50-120	RAGGI E RACCORDI	0.5-3	3-6
	TOLLER.	± 0.1	± 0.1	± 0.2	± 0.3	± 0.5	± 0.8	± 1.2	TOLLER.	± 1°	± 0°30'	± 0°20'	TOLLER.	± 0.2	± 0.5

Disegnato | Controllato | Materiale: DC 01+ZE EN 10152 | Trattamenti termici sul pezzo | Peso: 2.21 Kg

Riv. protettivo

PROVVISORIO

PARTI PRESSOFUSE IN LEGA DI ALLUMINIO GRADO DI PRECISIONE SECONDO UNI 10569

PARTI FUSE IN TERRA UNI ISO8062

PARTI STAMPATE IN LAMIERA SPESSORE 5% ANGOLI 1° LUNGHEZZE DIAMETRI ±0.5%

Scala: 1:2

Codice/Documento: 0024030127

Particolare: PIASTRA QUADRO ELET. TBG-L-ML

Rev. 0

LOTTI 100/300/500

Form. A2 (420x594) UNI 936