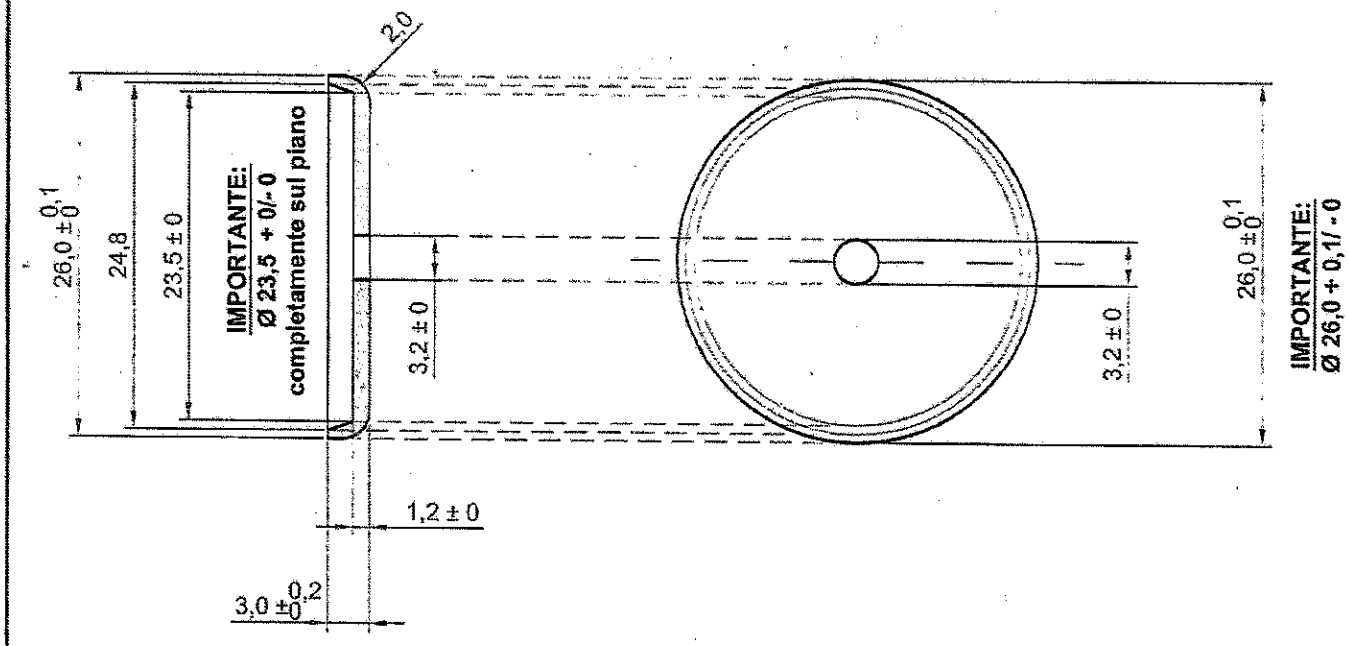

OGGETTO: **FONDELLO**

Regolatore pressione benzina per motori a iniezione elettronica

MATERIALE: Nastro acc. mezzo dolce

STATO: Zincare

Dis: **333 Bis**

SCALA 2:1