INDICE MODIFICA	INDICE AGGIORNAMENTO	POSIZ.	DESCRIZIONE MODIFICA	EMISSIONE MODIFICA	DATA	FIRMA

DOVE E COSA NON E' INDICATO

TOLLERANZE GENERALI = UNI 22768 CLASSE : IT13

SMUSSI =

RAGGI = R = 0.5

STAMPATO IL

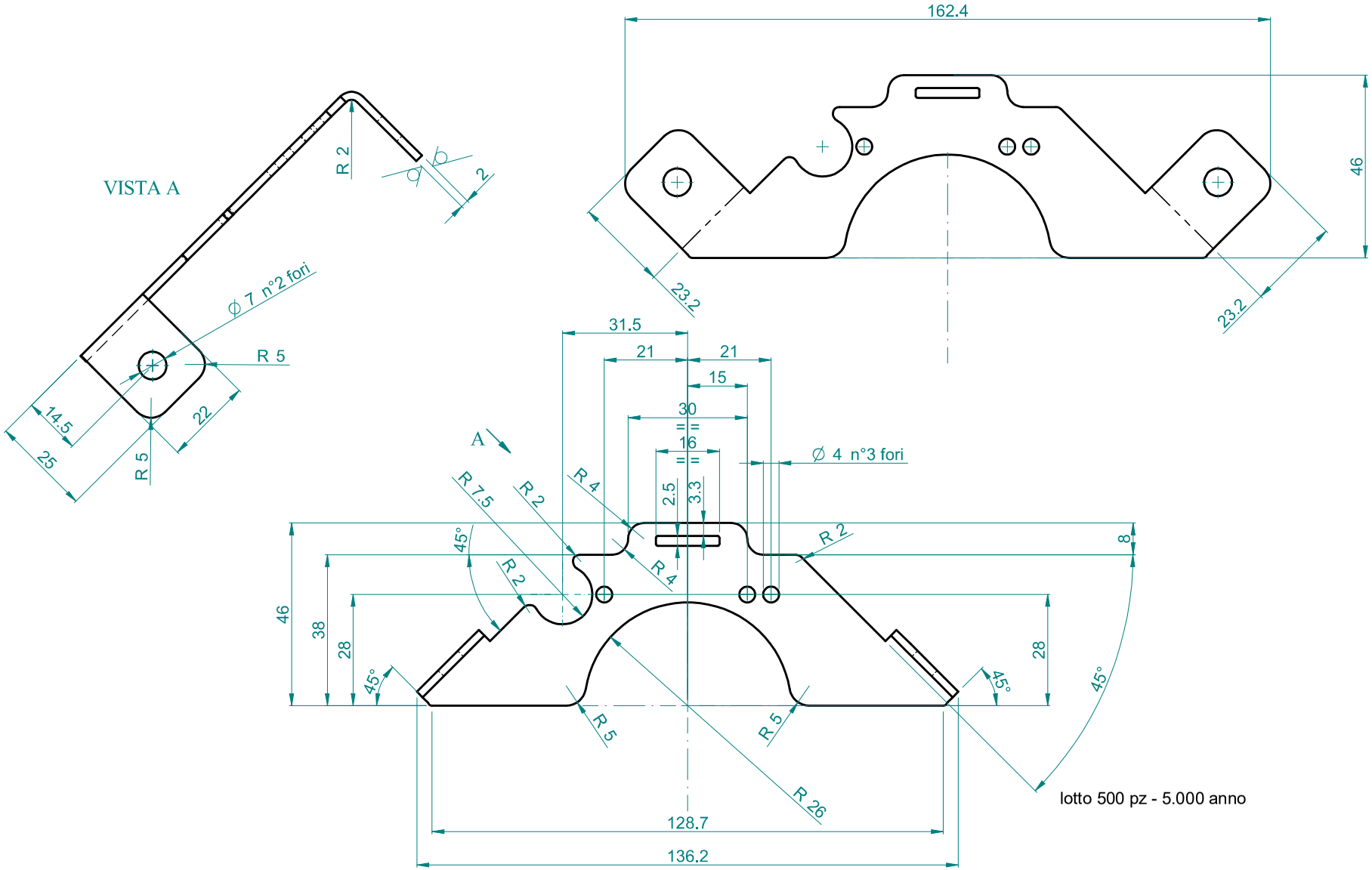

lotto 500 pz - 5.000 anno

EM / MOD N°	DATA	DISEGNATO DA	APPROVATO DA	SCALA:
4792	22/02/2021	F.C.S.		1:1
TAVOLA 1/1	NOTE:			

12.5

GRUPPO	TRATTAMENTO	FINITURA :	MASSA Kg.	CLASSE
		ZINCATO	0,052 kg	

MATERIALE FORMA	MATERIALE COMPOSIZIONE CHIMICA	SOSTITUISCE IL :
Lamiera sp 2	S235JR	

DESCRIZIONE

ANTI ROTAZIONE VASCHETTA

CODICE 047318130 I.A. 00

DOCUMENTO DI [redacted]OPRIETA' DELLA [redacted] s.p.a. OGNI USO, RIPRODUZIONE E DIFFUSIONE DEVE ESSERE AUTORIZZATA

FORM A3