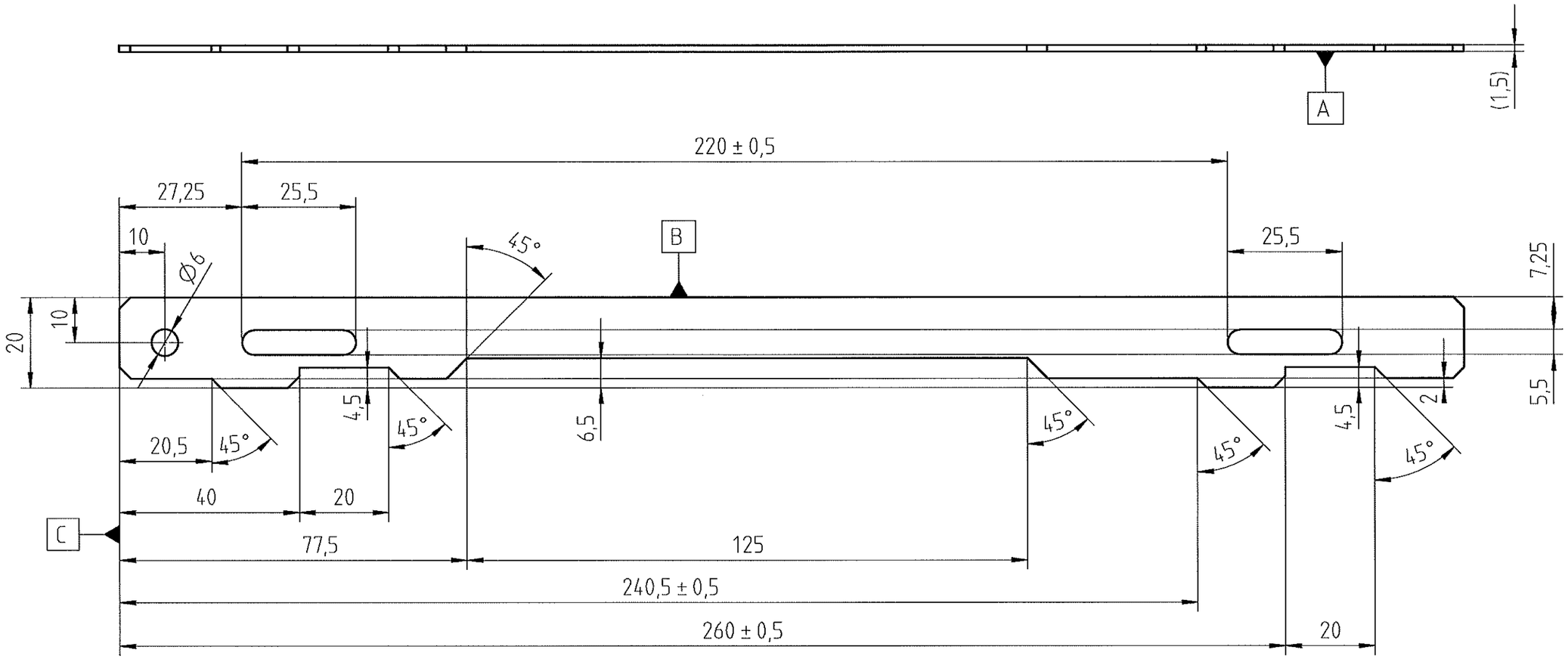

ROS s.r.l.
Via Crosera, 42 - Zona Industriale
33082 AZZANO DECIMO (PN)
Tel. 0434 633318 r.a. - Fax 0434 640639
C.F. e P. IVA 01278530934

LOTTO 30/60/360 Pz

CATAFOREZ!

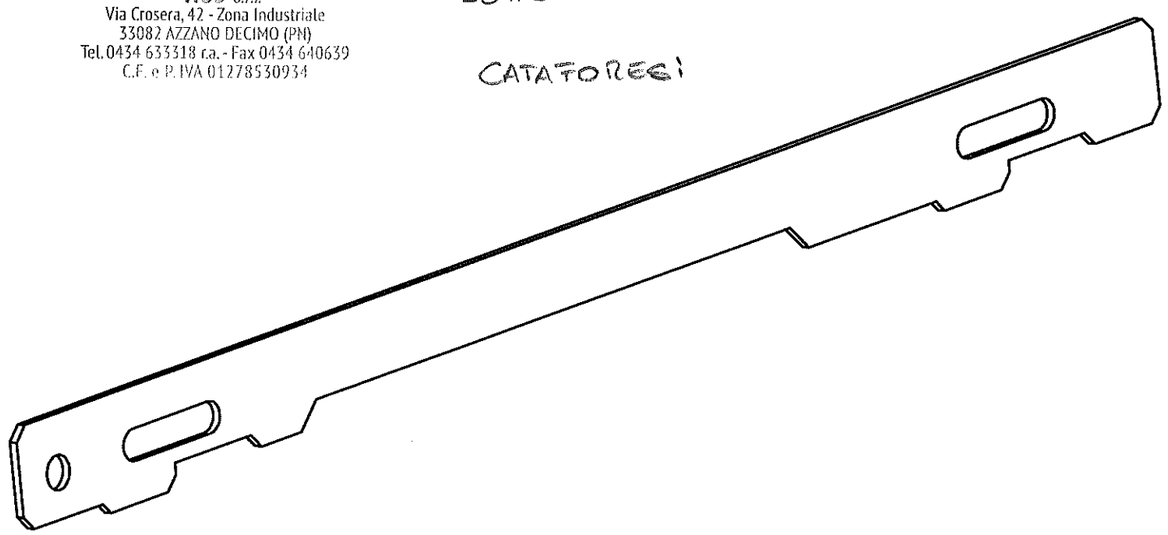

TABIC SN 739

KTL-beschichtet

Nicht bemaßte Fasen 2x45°

Produkt nach SN780	Ausgangsmat.:			Blech 1,5		Norm: EN10131
Allgemeintoleranzen für Blechteile	Werkstoff-Nr: 1.0330			Bez.: EN10130-DC01-A		
ISO 13715 - / ISO 13715 +0,5	Gez. ID	KRASNIQI	16.01.24	Ersatz für Mat.:		
	Gepr. ID	KRASNIQI	16.01.24	Versuchs-Nr.		CAD-Gewicht: ca. 52,6 g
	Verantw. ID	ZUBERMAT		Maßstab 1:1	Format A3	METRISCH
Stanzen DIN 6930-2-m Ebene Teile Tab. 1-3 Umgeformte Teile Tab. 4-6 Biegen DIN 6935 Thermisch geschnittene Teile ISO9013-342 Feinschnitt-Teile SN717 Schweißen ISO 13920 BF Werkstückkanten SN116 Schweißen u. Löten SN731	Änd.-Nr.	AZA01301	19.01.24	Maße in mm	System: Siemens NX	
				Benennung **Klemmblech**		
Beschichtungen SN671-1	Standort	Heidelberg		Dok.-Art.	Dokument	Teil-dok / Dok.-version / Mat. Rev. / Seite Nr./Anz.
Gewindedurchzug DIN7952	©			DRW	F6.633.239 /	000 / 00 / - / 1/1
Oberflächen nach HD006						

Erzeugt am : 19.01.2024 08:41:18