Revisioni				
Rev.	Descrizione	Data	Disegnatore	Approvata da
A	inserito trattasmento	05/08/2021	Malvasi	D'abrusco

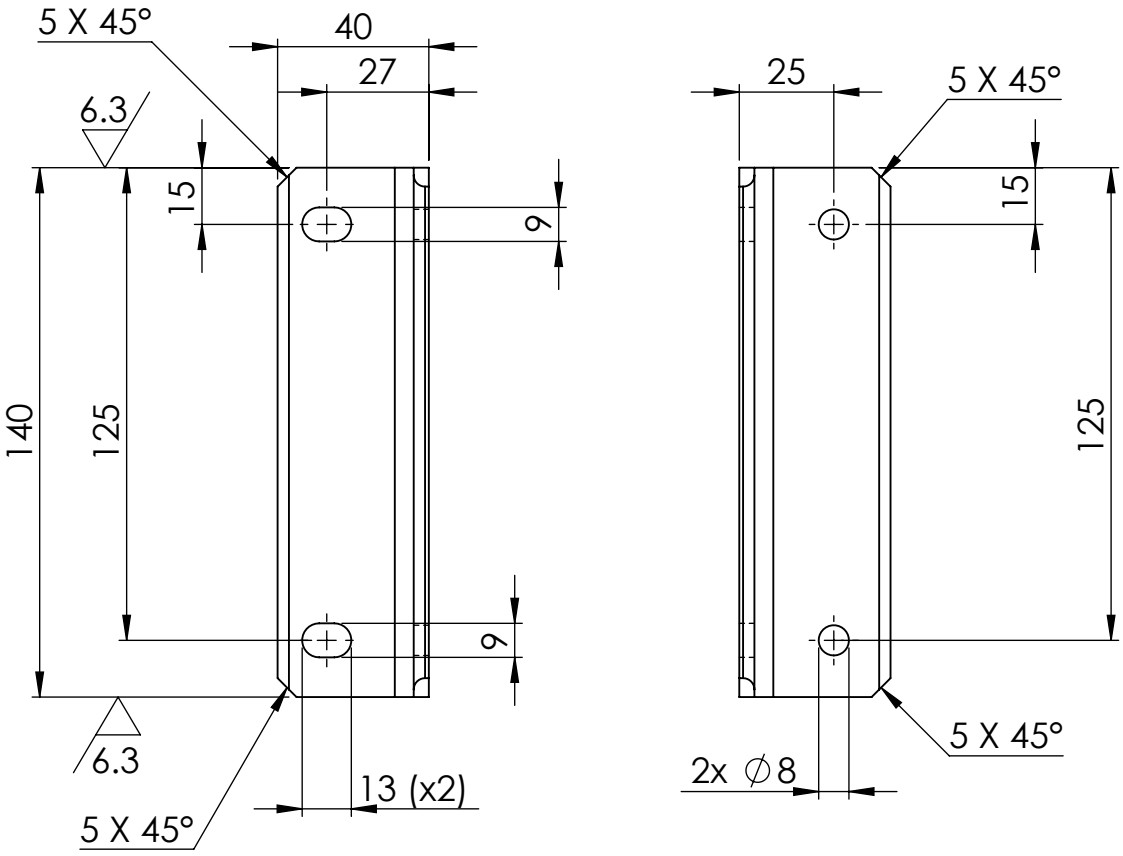

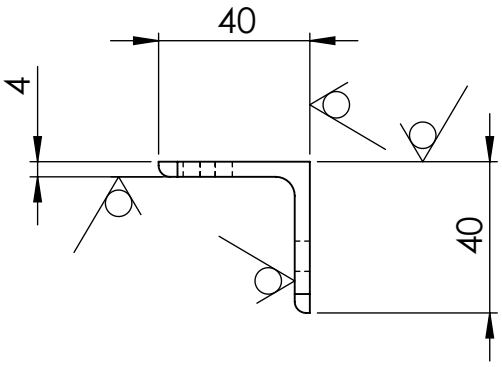

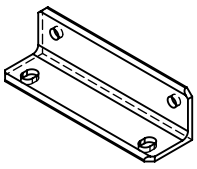

A

3.2 / 6.3 ( )

POS	CODICE	DESCRIZIONE	LUNGH	QTA
	PA050004FN	Angolare in ferro Fe37 trafilato non trattato 40x40x4 mm	140	1

Grado di lavoraz. ( )	Modifiche	Data	DATA_REV	MOD_REV

Tratt. superf.: ZINCATURA

Tratt. termico: -

Disegnatore: M. Malvasi

Controllato: D. D'Abrusco

Data: 07-05-2021

Formato: A4

Scostamenti per quote senza indicazione di tolleranza — Smussi non quotati 1x45'

Superfici lavorate: Angoli ±30' — Carpenteria: Angoli ±30'

Quote:	0–20	>20–100	>100–300	>300	0–100	>100–500	>500–2000	>2000–5000	>5000
Toller.	±0,15	±0,25	±0,40	±0,80	±0,50	±0,80	±1.5	±2	±3

Ros s.r.l.
Via Crosera, 42 - Zona Industriale
33082 AZZANO DECIMO (PN)
Tel. 0434 633318 r.a. - Fax 0434 640639
C.F. e P. IVA 01278530934

Denominazione: Supporto lato lungo lamiera protezione passaggio loading belt 30° - L.140 mm

Derivato da: STU0001489

Scala: 1:2

Nr. disegno: OCM0030214

Rev.: 1