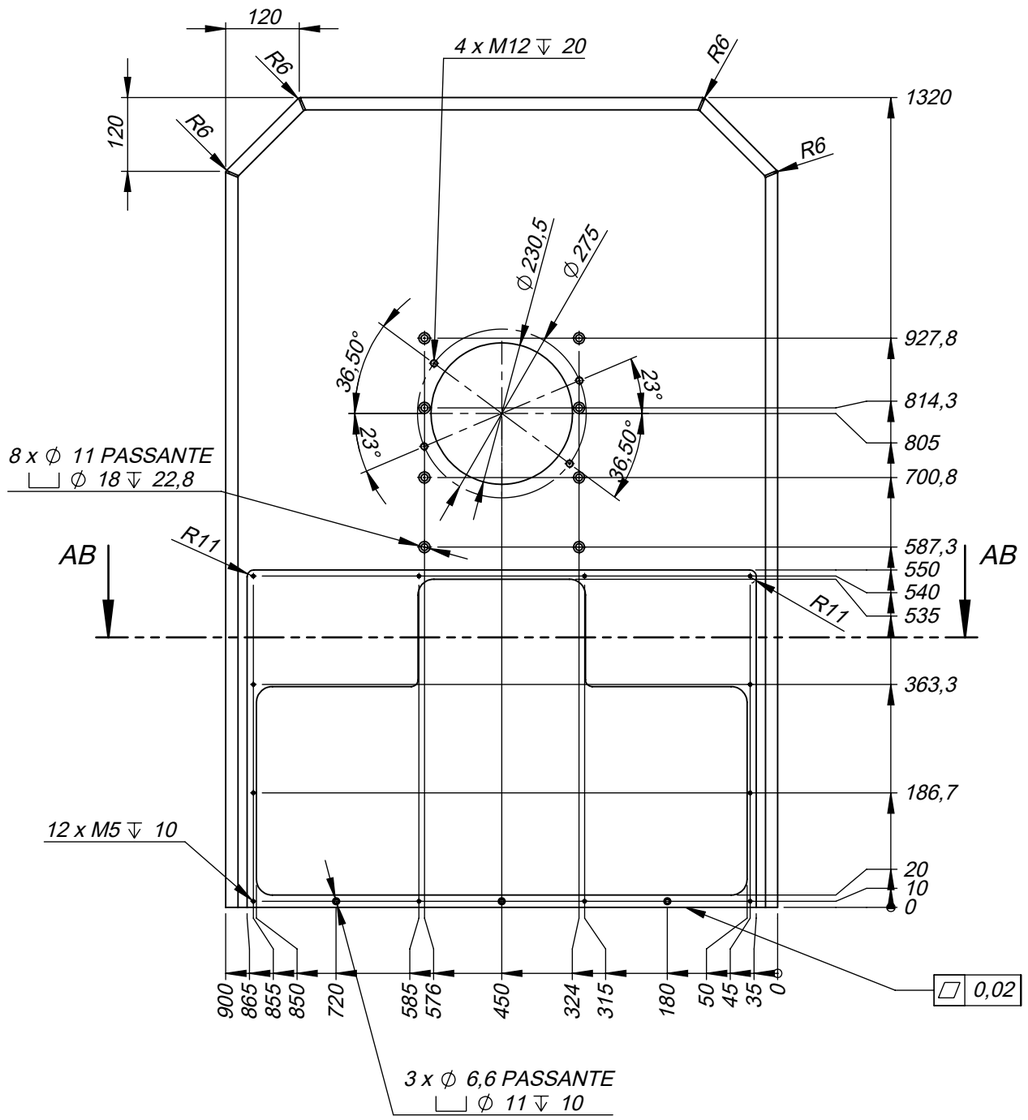

SEZIONE AB-AB

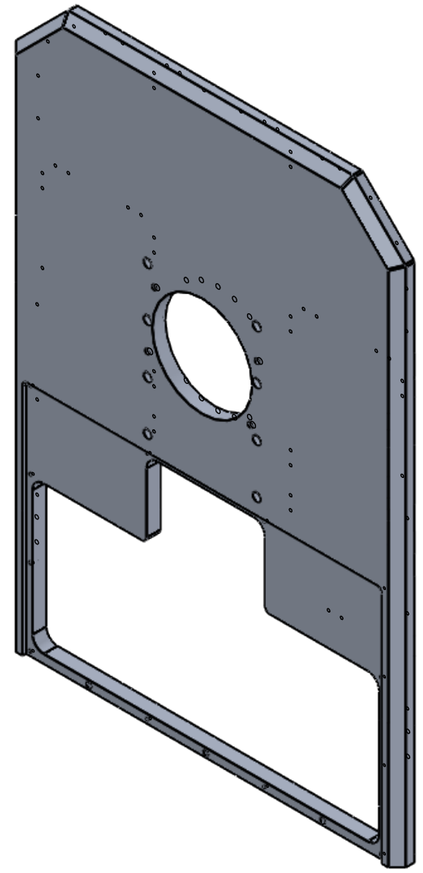

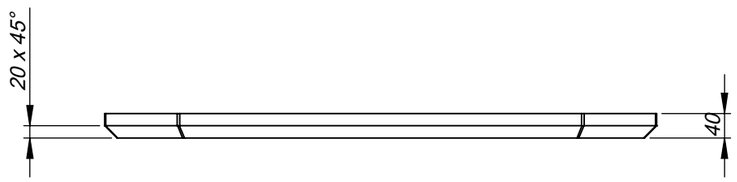

Tolleranza dimensionale generale, se non altrimenti indicata: ±0.1 mm
Qui vengono specificate solo le quote di dettaglio, per tutte le altre fare riferimento al file STEP

Rev.	Descrizione - (Description)	Data (Date)	Disegnato (Drawn by)	Verificato (Verified)	Approvato (Approved)	PRM In vigore dal: (In force from) SN
A	Emissione	14/12/2021	L.O.	A.G.	M.D.F.	

CRONOLOGIA REVISIONI - (Revision history)

TOLL. GENER. SALVO DIVERSA IND. (General Tolerance)

GRADO DI PREC. (PRECISION)	FINO A 6 UP TO 6	OLTRE 6 FINO A 30 OVER 6 UP TO 30	OLTRE 30 FINO A 120 OVER 30 UP TO 120	OLTRE 120 FINO A 315 OVER 120 UP TO 315	OLTRE 315 FINO A 1000 OVER 315 UP TO 1000
GROS.	`0.2	`0.5	`0.8	`1.2	`2
MED.	`0.1	`0.2	`0.3	`0.5	`0.8
PREC.	`0.05	`0.1	`0.15	`0.2	`0.3

RUGOSITA' SUPERFICIALE
SURFACE ROUGHNESS

TOLL. ANGOLARE (Angular tolerance) ± 0°30'

Materiale/Material: Lega di Alluminio 5083
Trattamento superficiale/Surface treatment:
Trattamento termico/Heat treatment:
Filettature / Threads:
Smussi / Chamfers:
Raccordi / Fillets:

Data/Date: 14/12/2021
Disegnato/Drawn: Ottusi
Approvato/Approved: M.D.F.

Descrizione/Description: **Parete frontale**

Progetto/Project:
Assieme/Group:
Codice disegno/Code drawing: **EF5212001**

Scala/Scale: 1:10 | Peso/Weight: 53,5 kg | Qtà/Qty: 1 | Tav./Sheet: 1/3 | F.to./Size: A3

Scheda	Loc X	Loc Y	Dimensione
A1	22	200	M8 ↧ 20
A2	22	250	M8 ↧ 20
A3	878	200	M8 ↧ 20
A4	878	250	M8 ↧ 20
B1	23,20	295	M6 ↧ 15
B2	23,20	485	M6 ↧ 15
B3	23,20	675	M6 ↧ 15
B4	25,20	1047,50	M6 ↧ 15
B5	25,20	1132,50	M6 ↧ 15
B6	35	753,60	M6 ↧ 15
B7	35	913	M6 ↧ 15
B8	35	943	M6 ↧ 15
B9	47,77	1212,13	M6 ↧ 15
B10	65	973	M6 ↧ 15
B11	95	973	M6 ↧ 15
B12	107,87	1272,23	M6 ↧ 15
B13	175	400	M6 ↧ 15
B14	180	1294,80	M6 ↧ 15
B15	205	400	M6 ↧ 15
B16	220	1294,80	M6 ↧ 15
B17	232,50	973	M6 ↧ 15
B18	262,50	973	M6 ↧ 15
B19	292,50	556	M6 ↧ 15
B20	292,50	586	M6 ↧ 15
B21	292,50	646	M6 ↧ 15
B22	292,50	676	M6 ↧ 15
B23	292,50	913	M6 ↧ 15
B24	292,50	943	M6 ↧ 15
B25	292,50	1241,60	M6 ↧ 15
B26	292,50	1271,60	M6 ↧ 15
B27	322,50	1301,60	M6 ↧ 15
B28	352,50	1301,60	M6 ↧ 15
B29	407,50	1294,80	M6 ↧ 15
B30	492,50	1294,80	M6 ↧ 15
B31	547,50	1301,60	M6 ↧ 15
B32	577,50	1301,60	M6 ↧ 15
B33	607,50	556	M6 ↧ 15
B34	607,50	586	M6 ↧ 15
B35	607,50	646	M6 ↧ 15
B36	607,50	676	M6 ↧ 15
B37	607,50	913	M6 ↧ 15
B38	607,50	943	M6 ↧ 15
B39	607,50	1241,60	M6 ↧ 15
B40	607,50	1271,60	M6 ↧ 15
B41	637,50	973	M6 ↧ 15
B42	667,50	973	M6 ↧ 15
B43	680	1294,80	M6 ↧ 15
B44	720	1294,80	M6 ↧ 15
B45	792,13	1272,23	M6 ↧ 15
B46	805	973	M6 ↧ 15
B47	835	973	M6 ↧ 15
B48	852,23	1212,13	M6 ↧ 15
B49	865	753,60	M6 ↧ 15
B50	865	913	M6 ↧ 15
B51	865	943	M6 ↧ 15
B52	874,80	1047,50	M6 ↧ 15
B53	874,80	1132,50	M6 ↧ 15
B54	876,80	295	M6 ↧ 15
B55	876,80	485	M6 ↧ 15
B56	876,80	675	M6 ↧ 15

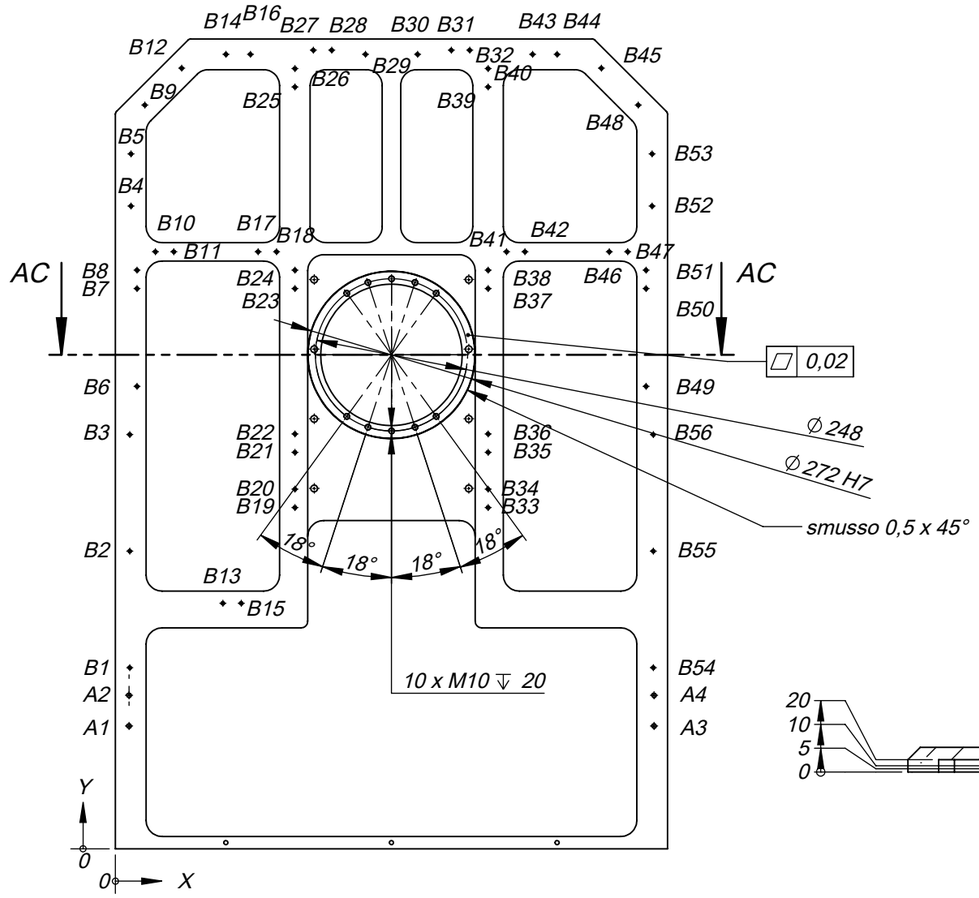

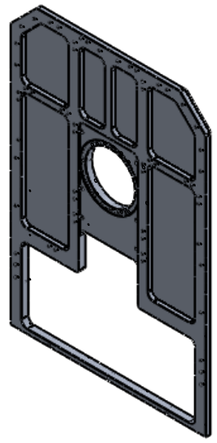

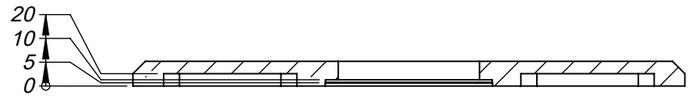

SEZIONE AC-AC

Rev.	Descrizione - (Description)	Data (Date)	Disegnato (Drawn by)	Verificato (Verified)	Approvato (Approved)	PRM In vigore dal: (In force from) SN
A	Emissione	14/12/2021	L.O.	A.G.	M.D.F.	

CRONOLOGIA REVISIONI - (Revision history)

TOLL. GENER. SALVO DIVERSA IND. (General Tolerance)

GRADO DI PREC. (PRECISION)	FINO A 6 UP TO 6	OLTRE 6 FINO A 30 OVER 6 UP TO 30	OLTRE 30 FINO A 120 OVER 30 UP TO 120	OLTRE 120 FINO A 315 OVER 120 UP TO 315	OLTRE 315 FINO A 1000 OVER 315 UP TO 1000
GROS.	`0.2	`0.5	`0.8	`1.2	`2
MED.	`0.1	`0.2	`0.3	`0.5	`0.8
PREC.	`0.05	`0.1	`0.15	`0.2	`0.3

RUGOSITA' SUPERFICIALE
SURFACE ROUGHNESS

TOLL. ANGOLARE (Angular tolerance) ± 0°30'

Materiale/Material: Lega di Alluminio 5083

Filettature / Threads:

Trattamento superficiale/Surface treatment:

Smussi / Chamfers:

Trattamento termico/Heat treatment:

Raccordi / Fillets:

Data/Date: 14/12/2021

Disegnato/Drawn: Ottusi

Approvato/Approved: M.D.F.

Descrizione/Description: **Parete frontale**

Progetto/Project:

Assieme/Group:

Codice disegno/Code drawing: **EF5212001**

Scala/Scale: 1:10 | Peso/Weight: 53,5 kg | Qtà/Qty: 1 | Tav./Sheet: 2/3 | F.to./Size: A3

Tolleranza dimensionale generale, se non altrimenti indicata: ±0.1 mm
Qui vengono specificate solo le quote di dettaglio, per tutte le altre fare riferimento al file STEP

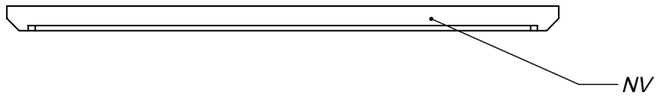

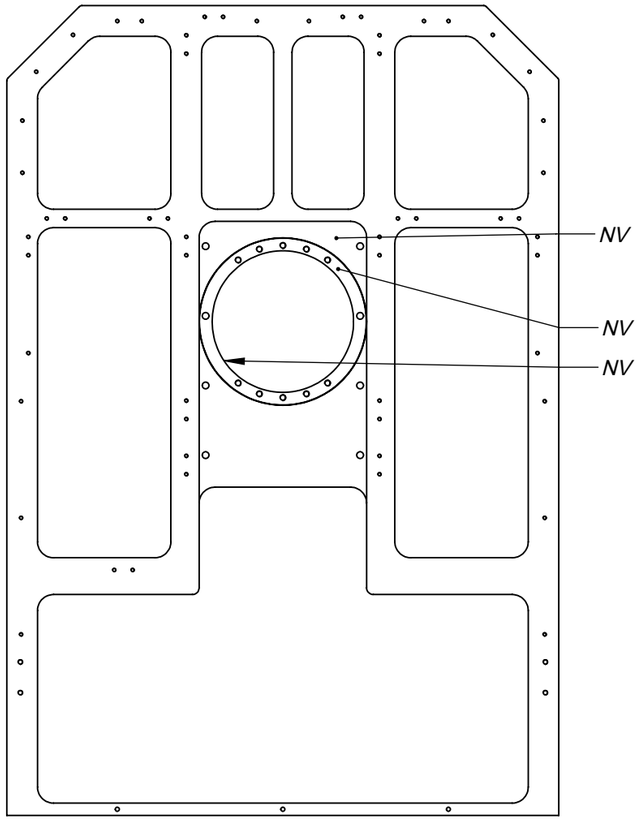

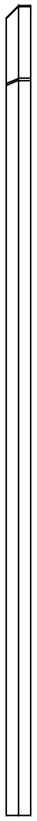

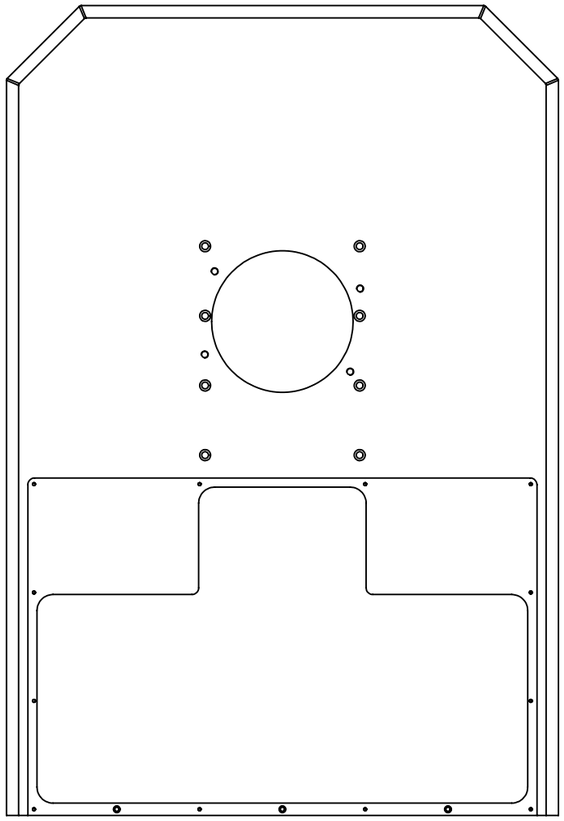

VERNICIATURA:

1. Cromatazione incolore Alodine 1000 o Surtec 650 su tutto il componente
2. Coprire tutti i fori filettati
3. Verniciatura "Colore A" su tutto il componente, eccetto le zone indicate con "NV"

Rev.	Descrizione - (Description)	Data (Date)	Disegnato (Drawn by)	Verificato (Verified)	Approvato (Approved)	PRM In vigore dal: (In force from) SN
A	Emissione	14/12/2021	L.O.	A.G.	M.D.F.	

CRONOLOGIA REVISIONI - (Revision history)

TOLL. GENER. SALVO DIVERSA IND. (General Tolerance)

GRADO DI PREC. (PRECISION)	FINO A 6 UP TO 6	OLTRE 6 FINO A 30 OVER 6 UP TO 30	OLTRE 30 FINO A 120 OVER 30 UP TO 120	OLTRE 120 FINO A 315 OVER 120 UP TO 315	OLTRE 315 FINO A 1000 OVER 315 UP TO 1000
GROS.	`0.2	`0.5	`0.8	`1.2	`2
MED.	`0.1	`0.2	`0.3	`0.5	`0.8
PREC.	`0.05	`0.1	`0.15	`0.2	`0.3

RUGOSITA' SUPERFICIALE
SURFACE ROUGHNESS

TOLL. ANGOLARE (Angular tolerance) ± 0°30'

Materiale/Material: Lega di Alluminio 5083

Trattamento superficiale/Surface treatment:

Trattamento termico/Heat treatment:

Filettature / Threads:

Smussi / Chamfers:

Raccordi / Fillets:

Data/Date: 14/12/2021

Disegnato/Drawn: Ottusi

Approvato/Approved: M.D.F.

Scala/Scale: 1:10

Descrizione/Description: **Parete frontale**

Peso/Weight: 53.5 kg

Qtà/Qty: 1

Progetto/Project:

Assieme/Group:

Codice disegno/Code drawing: **EF5212001**

Tav./Sheet: 3/3

F.to./Size: A3