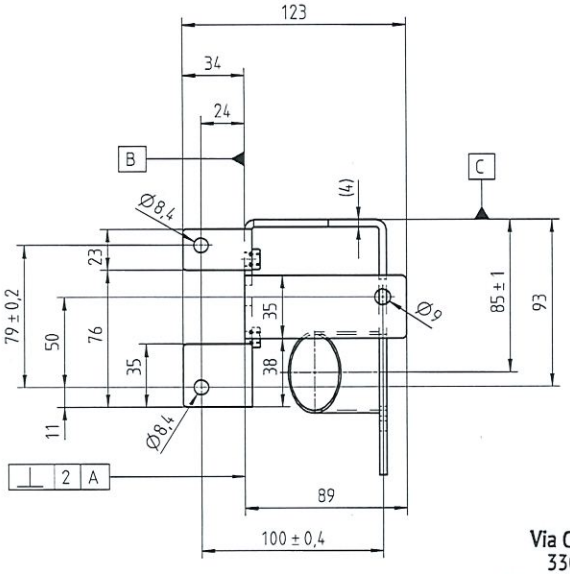

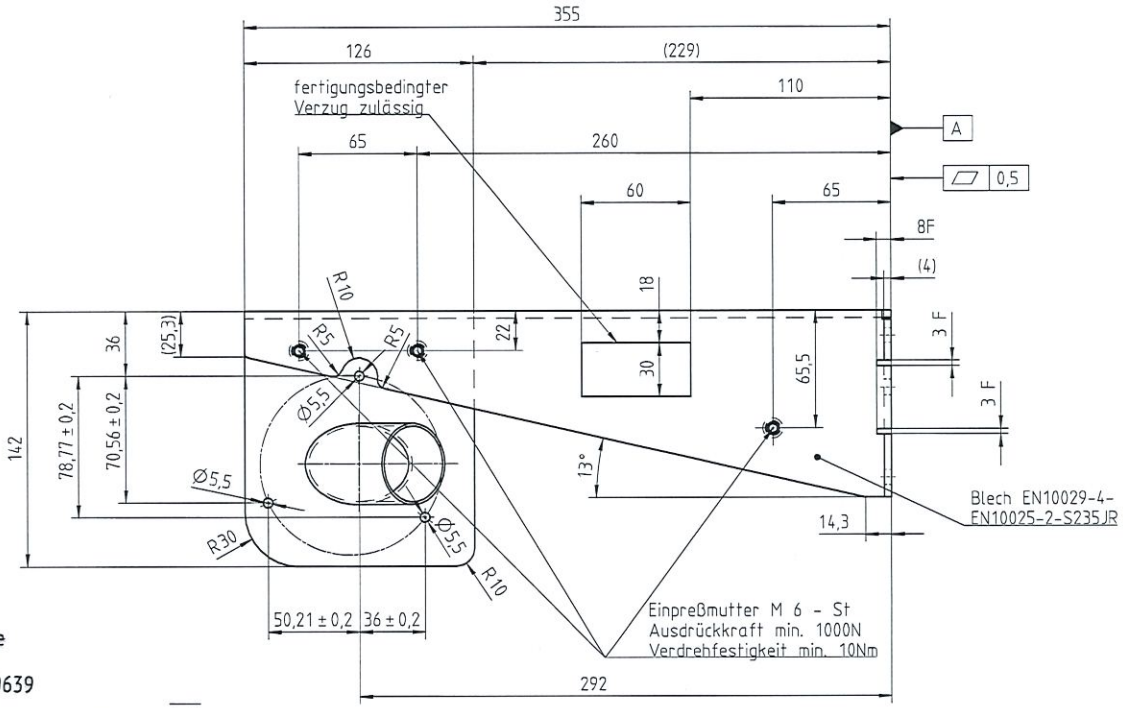

Ros s.r.l.
Via Crosera, 42 - Zona Industriale
33082 AZZANO DECIMO (PN)
Tel. 0434 633318 r.a. - Fax 0434 640639
C.F. e P. IVA 01278530934

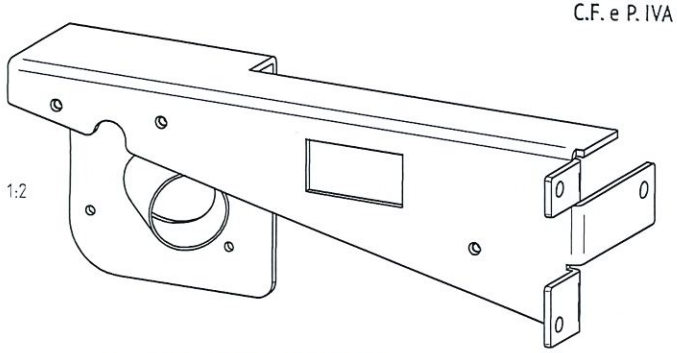

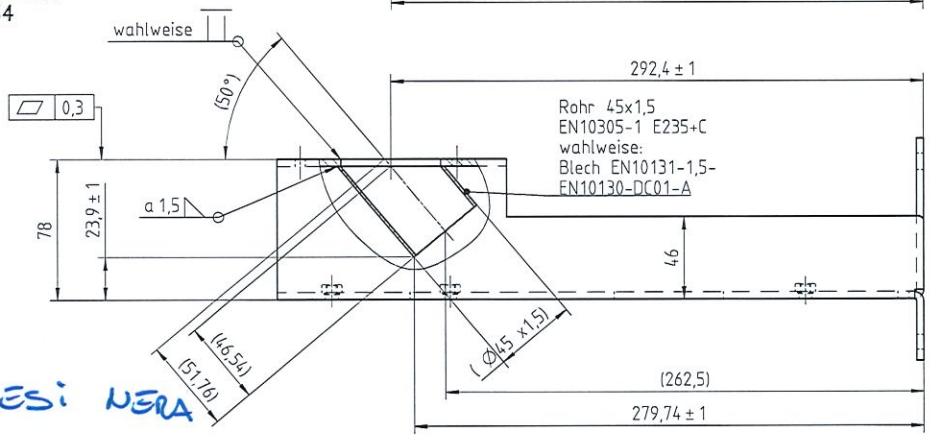

LOTTO DI PROD
50/100/200/600

CATAFORESI NERA

ÄNDERUNGSBESCHREIBUNG:
Halter wird 5mm schmäler
(PQ F6):
- Maß 83 wird 78
- Maß 28,9±1 wird 23,9±1

TAIBIC SN 739

KTL-beschichtet

nicht bemaßte Biegeradien Ri = 5-3

alle freistehenden Ecken und nicht bemaßte Radien R=2 ± 1

F = Fertigungsbedingt nach Wahl des Herstellers

Stanz- und Laserfreischnitte nach Wahl des Herstellers

Die Verbindung der gefügten Teile darf erst nach plastischer Verformung des Trägerblechs versagen

ISO4063-1 / ISO5817- D

Ähnliche Teile
F4.010.205 /

Produkt nach SN780	Ausgangsmat.:				Norm:
Allgemeintoleranzen für Blechteile	Werkstoff-Nr:		Bez.:		
ISO 13715 - / ISO 13715 +0,5	Gez. ID ECKSTEIC	21.03.23	Ersatz für Mat.: F6.010.205S/01 Mat Rev.-		
	Gepr. ID ECKSTEIC	21.03.23	Versuchs-Nr.		CAD-Gewicht: ca. 1,9 kg
	Verantw. ID BRACKMIC		Maßstab 1:2	Format A2	METRISCH
	Änd.-Nr. BAG90010	23.08.23	Maße in mm	System: Siemens NX	
Stanzen DIN 6930-2-m Ebene Teile Tab. 1-3 Umgeformte Teile Tab. 4-6 Biegen DIN 6935 Thermisch geschnittene Teile ISO9013-342 Feinschnitt-Teile SN717 Schweißen ISO 13920 BF Werkstückkanten SN116 Schweißen u. Löten SN731	Benennung Halter				
Beschichtungen SN671-1					
Gewindedurchzug DIN7952					
Oberflächen nach HD006					

Dok.-Art.	Dokument	Teil-dok	Dok.-version	Mat. Rev.	Seite Nr./Anz.
DRW	F6.010.205S/02	000	00	-	1/1

Erzeugt am : 23.08.2023 14:10:59