Rev.	Descrizione	Data	Disegnatore	Approvata da
1	Variata quota	22/11/2023	RL	DD

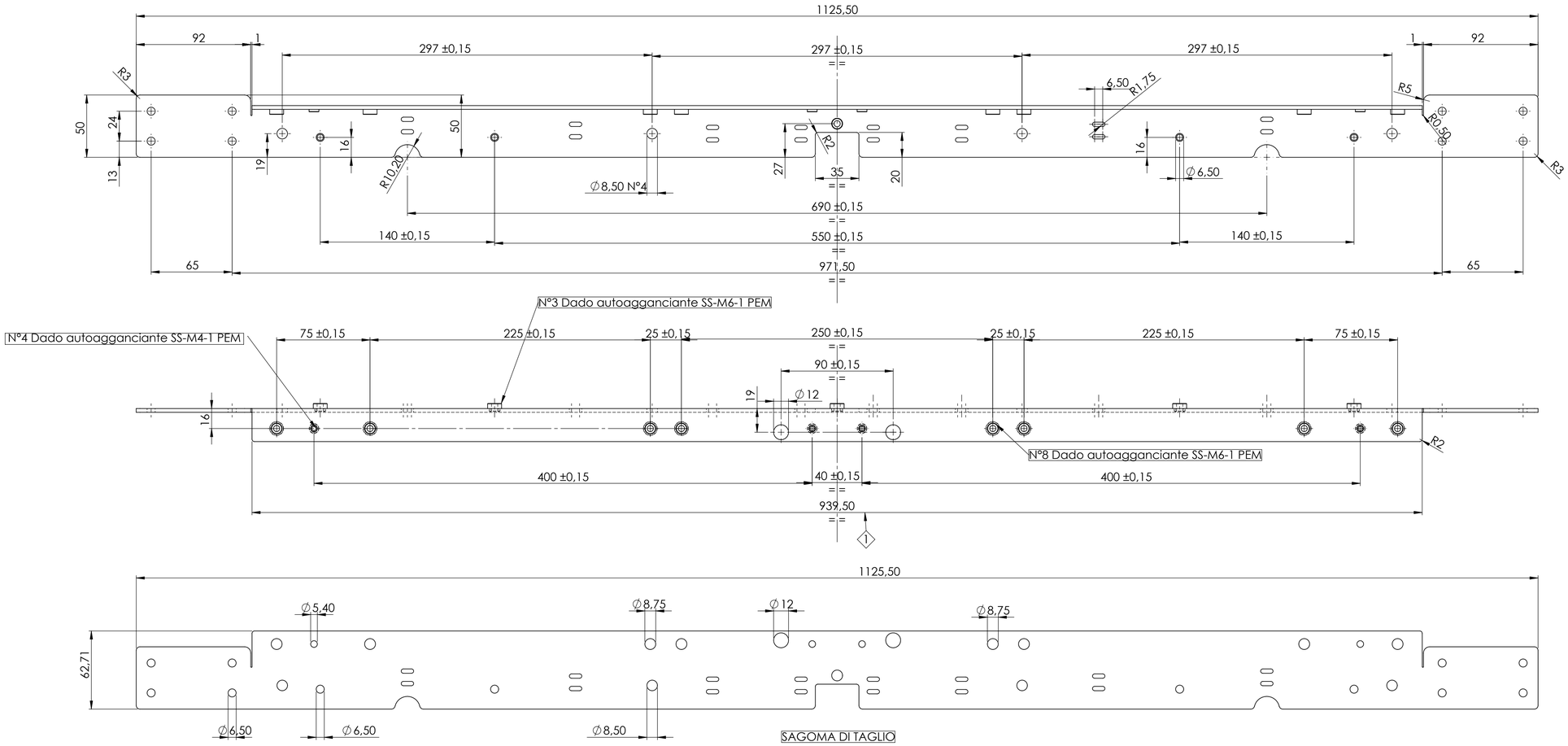

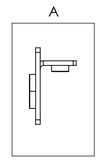

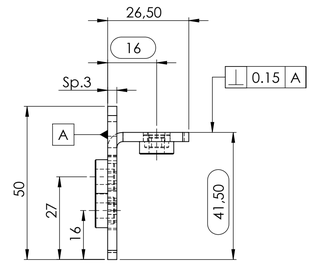

DETTAGLIO A
SCALA 1 : 1

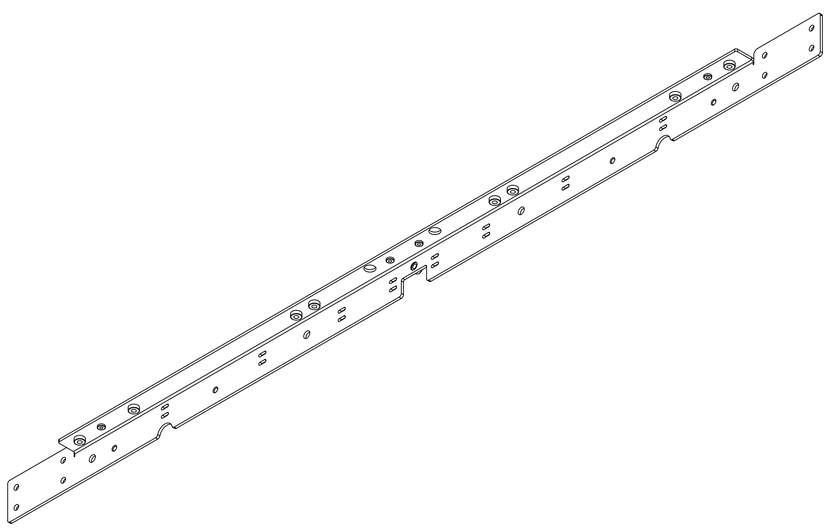

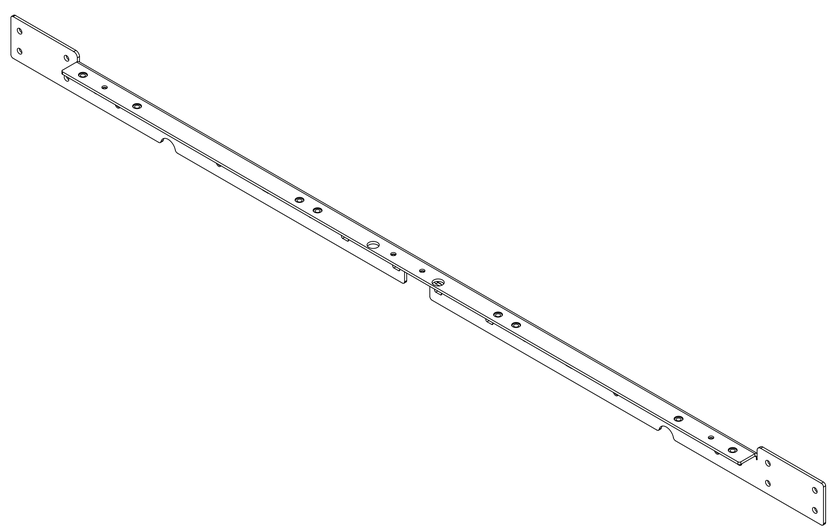

Mat. Lam. sp.3mm S235JR
Trattamento: Cataforesi
NB : Inserire i PEM prima del trattamento

Grado di lavoraz.	Modifiche	Data	MOD_REV	Tratt. superf.	Disegnatore
( )				CATAFORESI	R. Librera
				Tratt. termico	Controllato
				-	D. D'Abrusco

Scostamenti per quote senza indicazione di tolleranza — Smussi non quotati 1x45° — Data: 02-10-2023

Carpenteria: Angoli ±30'					
>300	0–100	>100–500	>500–2000	>2000–5000	>5000
±0,80	±0,50	±0,80	±1,5	±2	±3

Ros s.r.l.
Via Crosera, 42 - Zona Industriale
33082 AZZANO DECIMO (PN)
Tel. 0434 633318 r.a. - Fax 0434 640639
C.F. e P. IVA 01278530934

Formato: A1

Denominazione: FIANCO SUPERIORE CELLA L=1230

Scala: 1:2 — Peso: 1.59Kg

CONFIDENTIAL

Nr. disegno: OCM5110022 — Rev.: 1