Tolleranze generali/General tolerance: UNI EN 22768/1-Media/Medium								
Lunghezza e diametro Lenght and diameter	0.00 6.00	6.00 30.00	30.00 120	120 315	315 1000	1000 2000	2000 4000	>4000
Tolleranza/Tolerance	±0.1	±0.2	±0.3	±0.5	±0.8	±1.2	±2.0	±3.0

Tolleranze generali per angoli General tolerance for angular	
Angolo/Angular	±0°5'

Tolleranze geometriche General geometrical tolerances		
0.3	0.3	0.2
0.2/100	0.2/100	0.2/100

Specifiche di fornitura: i particolari devono essere puliti da qualsiasi residuo di lavorazione. Eliminare bave e spigoli da stampaggio o lavorazione, sformi generali 2°, raggi non quotati: R=1, smussi non quotati:0.5x45°. Per ogni ulteriore specifica contattare l'ufficio tecnico.

Supply specifications: parts must be cleaned from any residual processing. Remove all punching burrs after machining or press-forming proccess, draft angle 2°, fillets not quoted: R=1,chamfers not quoted: 0.5x45°.For other specifications please contact the hechnical Department.

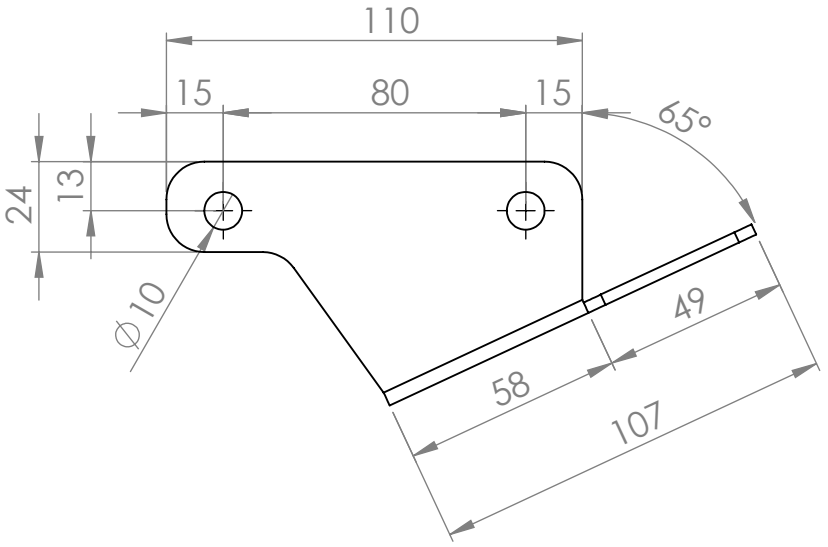

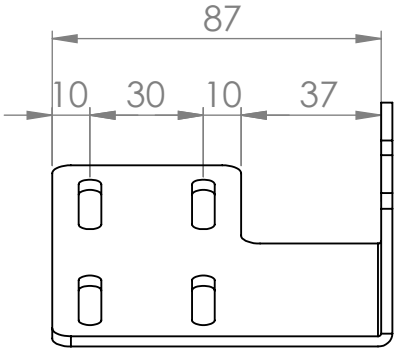

Sviluppo indicativo

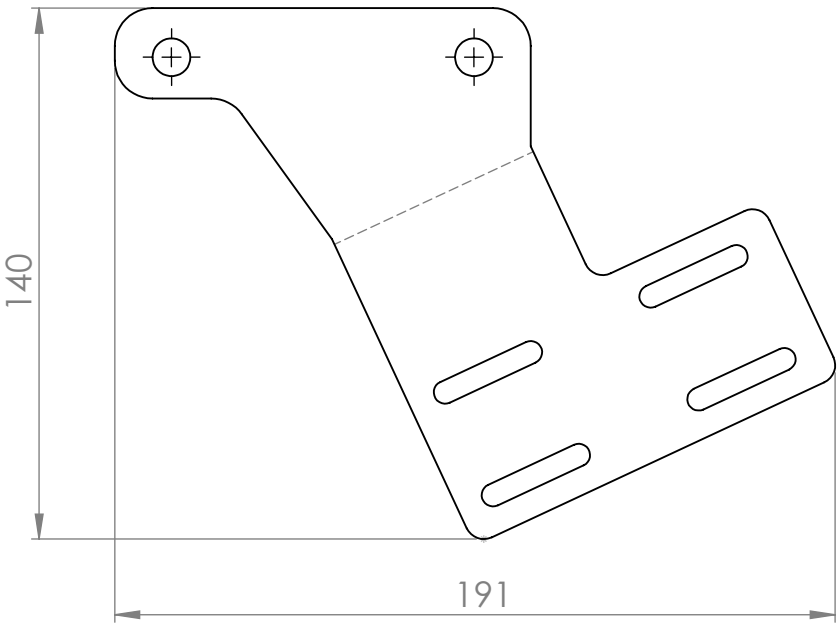

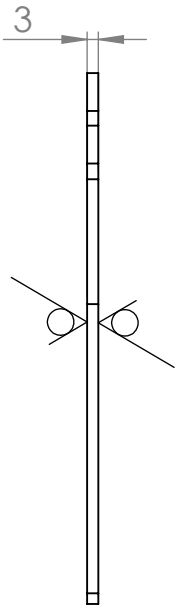

6.3 ( )

Revisione Revision	N°Scheda N°Card	Descrizione modifica Modification detail	Modificato da Modified by	Approvato da Approved by	Data approvazione Approvation date

ELECTROZETA

Materiale/Material: 1.0037 (S235JR)

Data creazione/Creation date: 09/09/2022

Descrizione del grezzo/Blank description

Spessore/Thickness

Disegnato da/Drawn by

Codice/Code: **16120-0316-0**

Trattamento/Treatment

Sostituisce/Replace

Descrizione/Description

Finitura superficiale/Surface finishing

Metric	Formato/Format	Scala/Scale	Peso/Weight	Formato/Formatter
	A4	1:2	0.26 Kg	