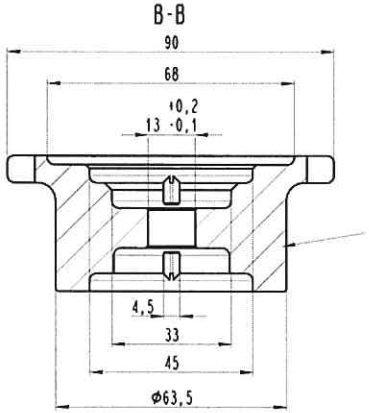

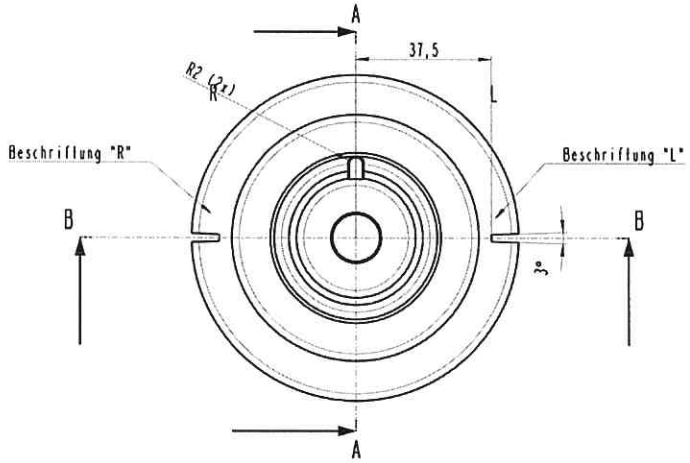

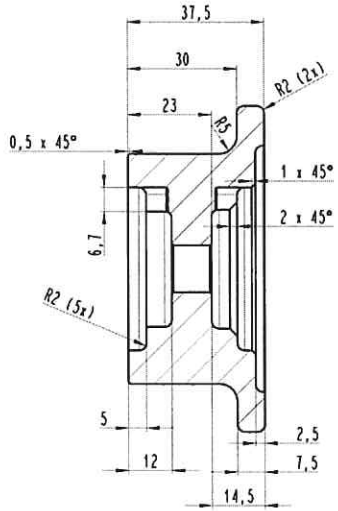

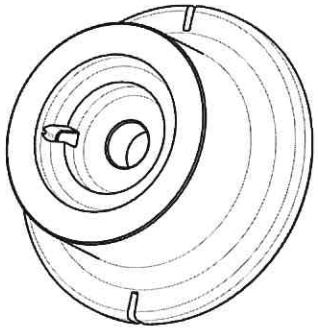

Rz 16 | +0.3 | -0.3

Disegno LFP - 6427			Riferimento interno OF230310
	Materiale 42CrMo4+qt		
	Quantità(pz) 3500	Peso per pezzo (kg)	Scala 1:1
	Superficie		Trattamento

Tolleranze
ISO 2768 mK
R0,5 und 0,5x45°
ISO965-2 / Innengewinde 6H / Außengewinde 6g

All dimensions apply to the finished part including surface protection.