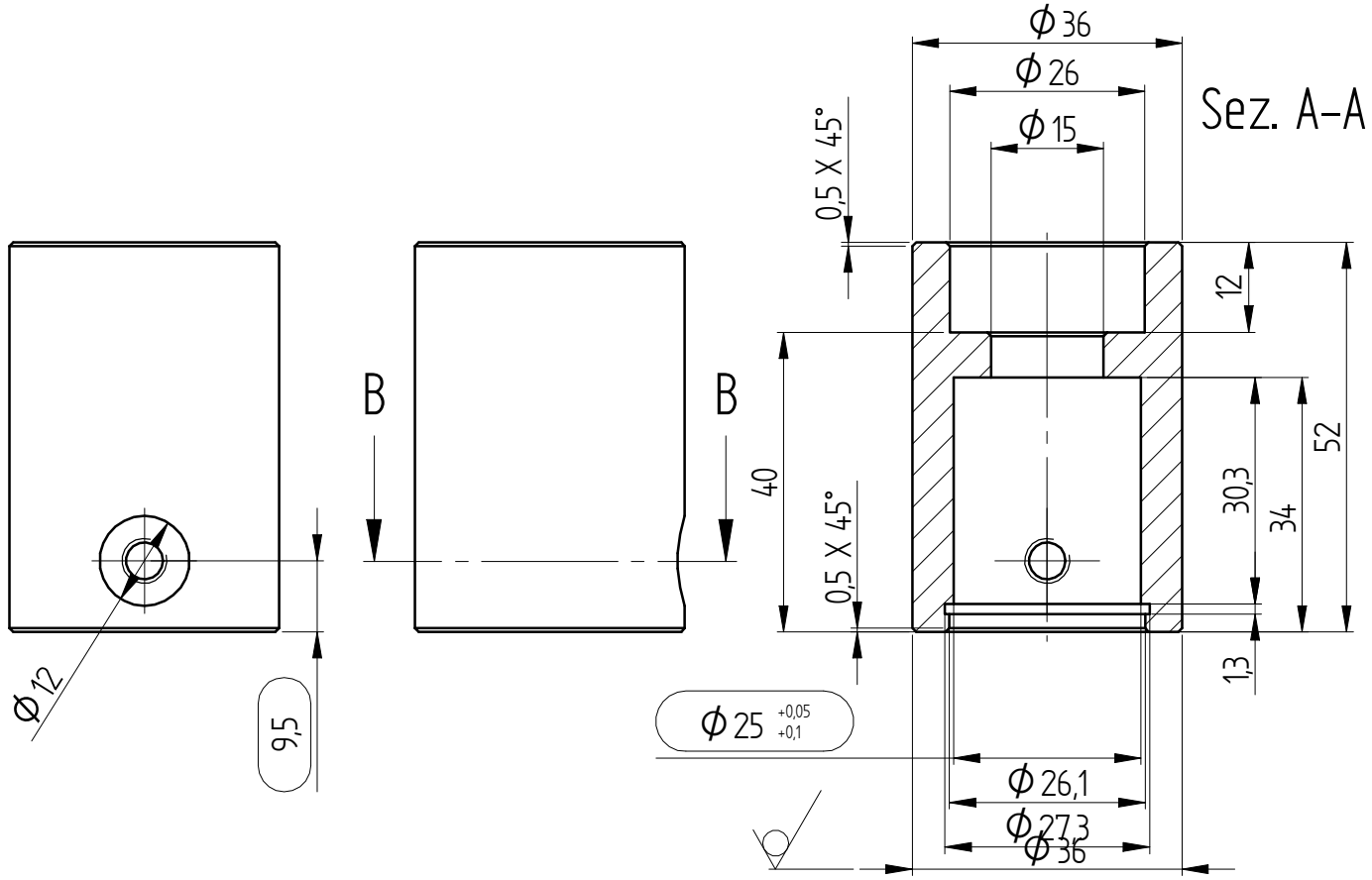

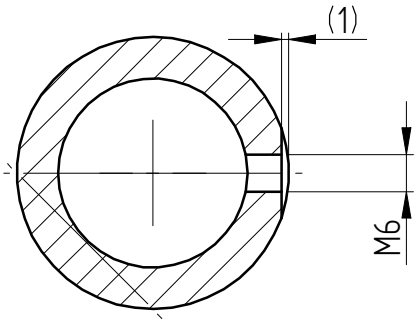

Sez. B-B

Oberflächenbehandlung der Schweißkonstruktion /
Trattamento superfici del gruppo saldato:
Galvanische Verzinkung / Zinc. galvanica EN ISO 2081 Fe/Zn12A

Ra3,2

−0,5 +0,5

Tolerierte Maßangaben beziehen sich auf die Schweißkonstruktion mit angegebener Oberflächenbehandlung
Le quote con tolleranza si riferiscono al gruppo saldato compreso di trattamento superficiale

Rev	Descrizione	Data	Utente	Approvatore

Maßstab: Scala: 1:1	Werkstoff: Materiale: S235JR		Oberflächenbehandlung: Trattamento superfici: Grezzo - Parte gruppo saldato			Gewicht: Peso: 0.22kg
Blatt: Foglio: A4	Allgemeintoleranzen: Tolleranza generale: ISO 2768-m	Oberflächenbeschaffenheit: Naturale qualità delle superfici: EN ISO 1302	Werkstückkanten: Spigoli: ISO 13715	Form- und Lagetoleranzen: Tolleranze di forma e posizione: ISO 1101		Schweißverbindung: Saldatura: ISO 2553
Bemaßung in: Quotazione in: mm	Erstellt: Creato: Scuotto M.	Freigabe: Approv.: Waldner T.	Artikelkodex: Codice articolo: 72UF0397	Revision: Revisione: 00	Blatt: Pagina: 1/1	Version: Versione:
Projektion: Proiezione:	Datum: Data: 09.01.2020	Datum: Data: 10.01.2020			IDDOK ".dft" 342745	A

Artikelbeschreibung:
Descrizione articolo:

ST_Buchse Aufnahme Display

ST_Boccola attacco display

DIN 34

Weitergabe sowie Vervielfältigung dieser Unterlage, Verwendung und Mitteilung ihres Inhalts sind nicht gestattet, soweit nicht ausdrücklich zugestanden. Zuwiderhandlungen verpflichten zu Schadenersatz. Alle Rechte für den Fall der Patenterteilung oder Gebrauchmuster- Eintragung vorbehalten.
Non è permesso consegnare a terzi o riprodurre questo documento, ne utilizzare il contenuto renderlo comunque noto a terzi senza la nostra autorizzazione esplicita. Ogni infrazione comporta il risarcimento dei danni subiti. E fatta riserva di tutti i diritti derivati da brevetto o modelli.