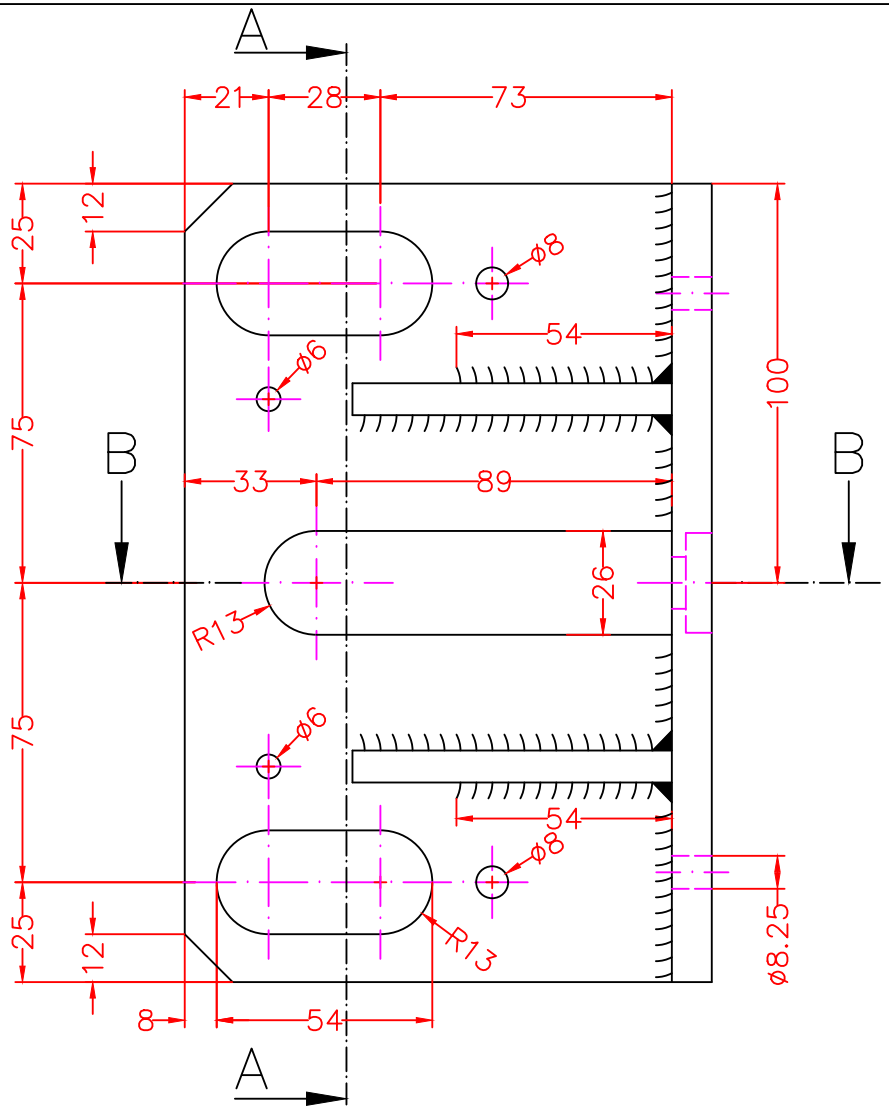

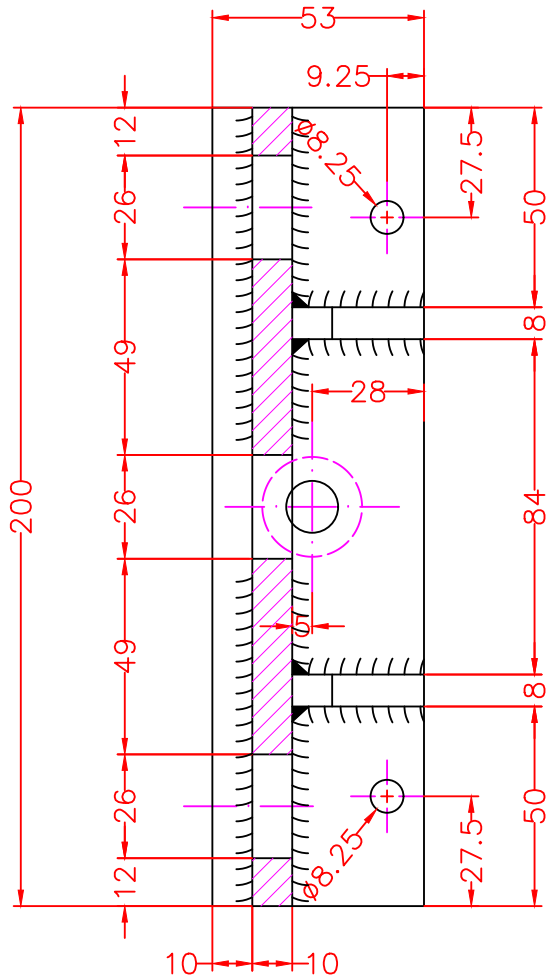

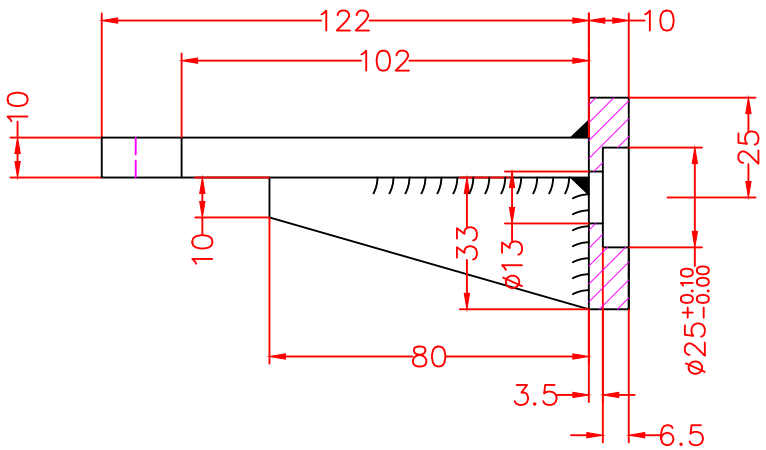

materiale: FE235JR
galvanizzato bianco

Pos.	Stk	Zeichn.-Nr.	Artikel-Nr.	Benennung	Abmessungen	Werkstoff	Ges.	Bemerkung
			Für Maße ohne Toleranzangabe nach DIN 7168.....	Pos.Nr:				

	Datum	Name	Auftragsnummer:
2012			
Gezeichn.	12.11.12	H.L.	
Geändert	20.05.14	P.D.	

Maßstab 1:5

Rollapparat aus Stahl
carrello in acciaio