CL1	CL2	QTY	CA-NO.	CHANGE	DD.MM.YY	DRAW	CHECK
A	01			FIRST DRAFT	17/07/17	BA.M.	PE.A.
A	02	1	469418	CHANGED DIMENSION / cambiata quota (DRAW ZONE D10)	05/02/18	BA.M.	FA.F.
B	03		517196	UPDATED NOTES	29.10.19	Ta.L.	Ta.L.
B	04		553355	Variato diametro, era 6,2	13/09/21	Ta.L.	Ta.L.

Proteggere la filettatura dalla verniciatura

Protect the thread from painting

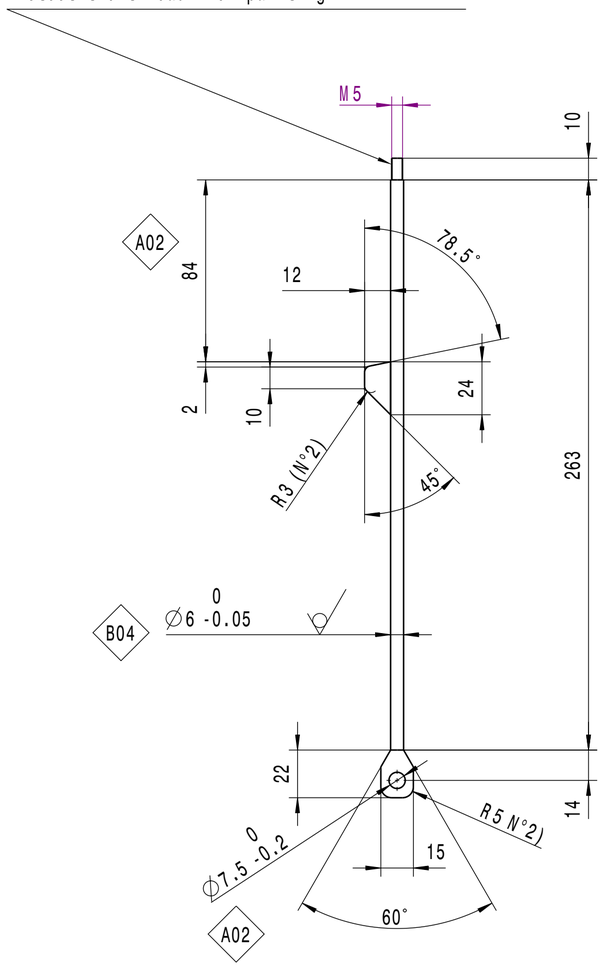

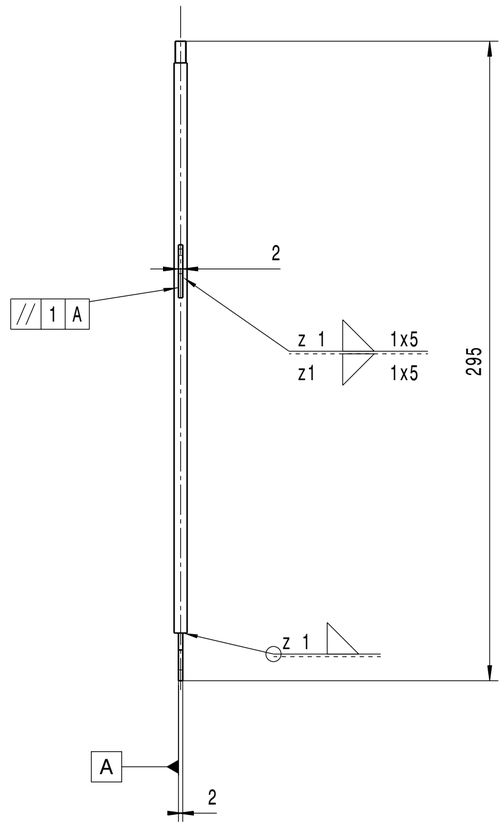

General notes:
Eliminate cutting edges
Perform sheet metal cutting in nitrogen
Note generali:
Eliminare bordi taglienti
Eseguire taglio lamiera in azoto

Surface preparation:
The component to be painted must be superficially cleaned to remove any traces of grease, oxidation and anything that may prevent a good adhesion of the paint film.
Preparazione delle superfici:
Il componente da verniciare deve essere sottoposto ad una pulizia superficiale per eliminare eventuali tracce di grasso, ossidazione e tutto quanto possa impedire una buona adesione del film di vernice.

Type of painting:
Cataphoresis with a thickness of 20 ÷ 35 micron
Tipo di verniciatura:
Cataforesi con spessore di 20 ÷ 35 micron

Salt spray resistance:
Cross engraving and 300 h exposure according to UNI ISO 9227
Resistenza in nebbia salina:
Incisione a croce e 300 h di esposizione secondo UNI ISO 9227

Color:
Black RAL 9005
Colore:
Nero RAL 9005

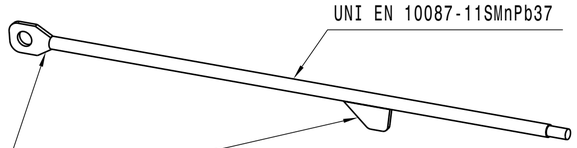

Materiale/Material
EN 10130-DC01

ISO VIEW
SCALE 1:2

. ENGLISH LANGUAGE IS BINDING
La lingua inglese è vincolante

X ITALIAN LANGUAGE IS BINDING
La lingua italiana è vincolante

- COMPLIES WITH DIRECTIVE 2000/53/EC
  IN THE MOST RECENT AMENDMENT.
  EXEMPTIONS ACCORDING TO ANNEX II ARE NOT PERMITTED.
- Conforme alla direttiva 2000/53/EC
  nella versione più recente.
  Non sono ammesse le esenzioni secondo l'allegato II.

FOR MISSING DIMENSIONS SEE CAD-DATA SET
Per le dimensioni non quaotate fare riferimento al modello CAD

REF./POS. DIM ( ) INFORMATION DIM

CAD-SYSTEM: CATIA V5 R24

PERMISSIBLE DEVIATION FOR DIM WITHOUT TOLERANCES: ISO 2768-cL

VOLTAGE: -

WEIGHT ESTIMATED kg: 0.064

SURFACE mm²: .

MATERIAL: SEE NOTES / VEDI NOTE

MATERIAL-NO: .

SUPPL-DRAW: N

SURFACE PROTECTION: SEE NOTE / VEDI NOTA

ECA-NO.: 553355

PART NAME: AIR FLAP LEVER / LEVA SPORTELLO ARIA

DATE	14/07/17	14/07/17	14/07/17
NAME	BA.M.	PE.A.	FA.F.
.	MOD/DRAW	CHECK	APP

SCALE: 1:2

OLD WEBASTO NO.: .

STATUS: .

SIZE: A2 420x594

MF: 1

PART-NO.: 6243021 B 04 (CL1 CL2)

Ros s.r.l.
Via Crosera, 42 - Zona Industriale
33082 AZZANO DECIMO (PN)
Tel. 0434 633318 r.a. - Fax 0434 640639
C.F. e P. IVA 01278530934

REPLACED BY DRW.-NO. . FROM .

REPLACEMENT FOR DRW.-NO. . FROM .

PAGE 1 / 1

Refer to protection notice ISO 16016