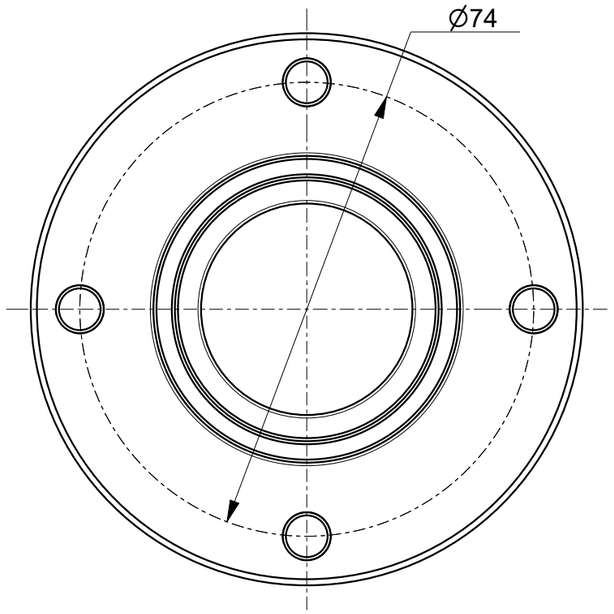

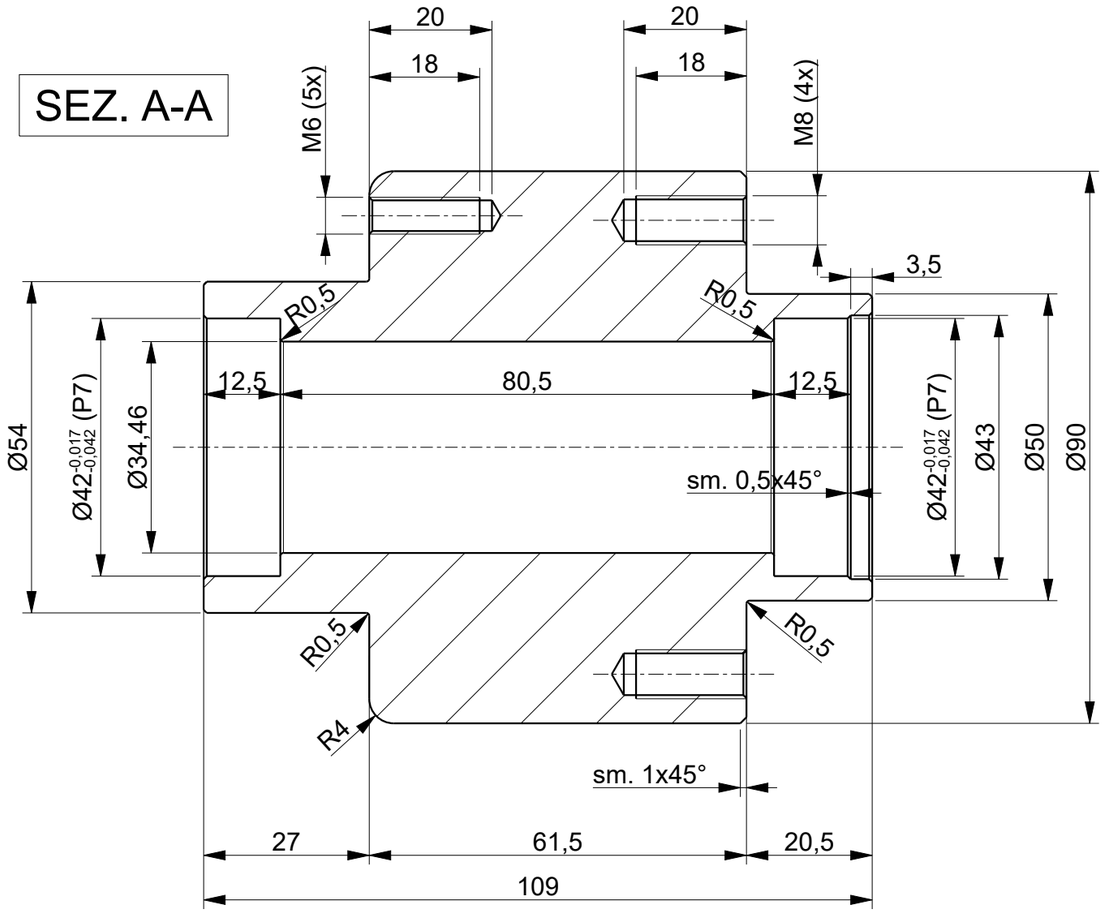

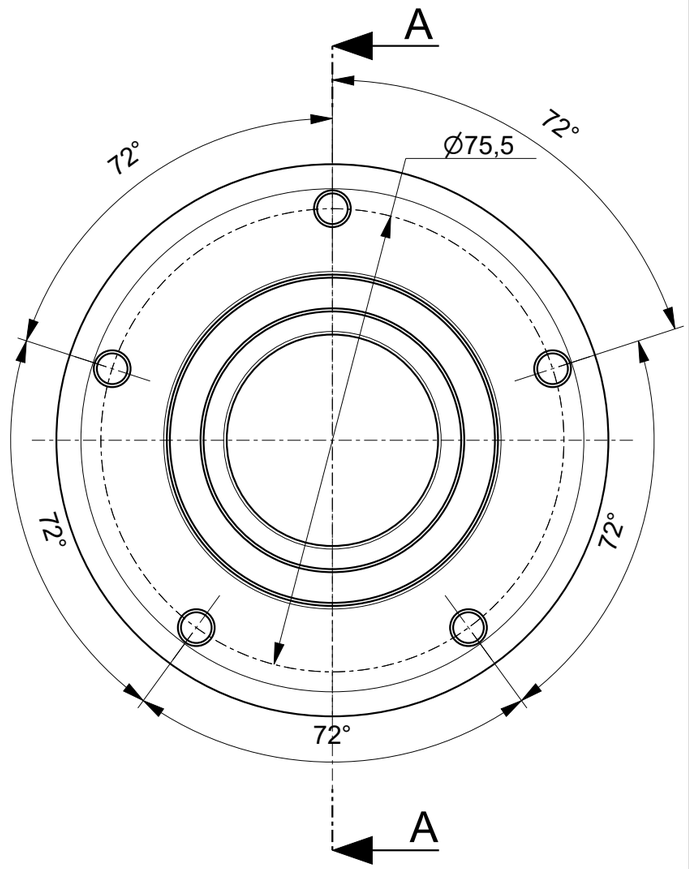

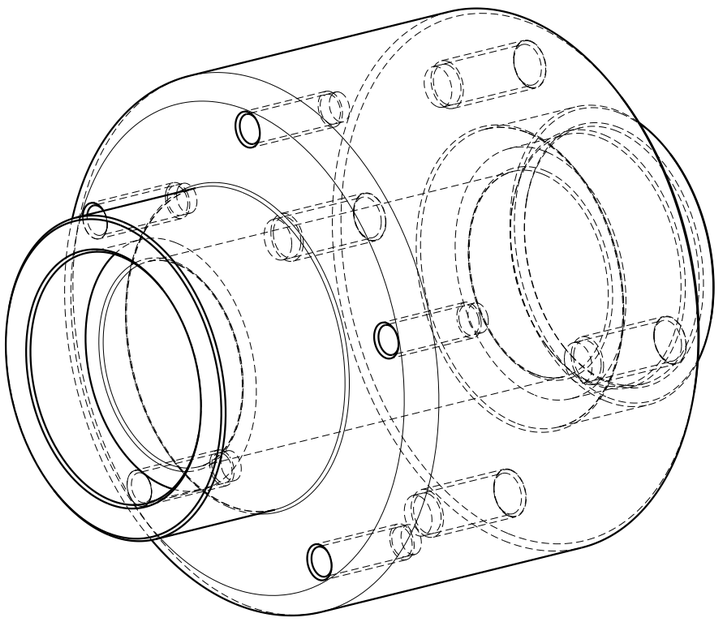

Codice	Trattamento-colore
.	FINITO DI LAVORAZ.
X_8703	ZINCATURA BIANCA

Materiale: AVZ

Smussi non quotati: 0.5x45°

Il particolare deve essere privo di bave, spigoli vivi ed ammaccature

GRUPPO DIMENSIONALE - VALORI PER QUOTE NON TOLLERATE/ *DIMENSIONAL GRUP - TOLLERANCES WHEN NOT SPECIFIED*				
0 / 100	101 / 250	251 / 1000	1001 / 5000	ANGOLI/*ANGLE*
± 0.2	± 0.5	± 1	± 2	± 1°

TOLL. GEN. :			LAVORAZIONE GENERALE
0	28-Feb-22	EMISSIONE DISEGNO	Conte, Giancarlo
IND.	DATA	DESCRIZIONE MODIFICA	FIRMA

DATA:	UFF.TECNICO	DIREZIONE	SCALA:	A3	IPC
-	-	-	1:1	FOGLIO:1/1	

MATERIALE:	VEDI NOTE	R:0 N/mm²	DISEG : G. Conte
STATO:	-	PESO:0,000 Kg	FTECN : -
TRATTAM:	VEDI NOTE	DUREZZA:-	DATA : 28-Feb-22
DENOMINAZIONE:		CODICE:	COD.COMM:
MOZZO RUOTA TIGER POSTERIORE		X_8703 _ 0	-

Il presente disegno e' proprieta' di IP Cleaning. E' vietata la riproduzione o la divulgazione a termini di legge