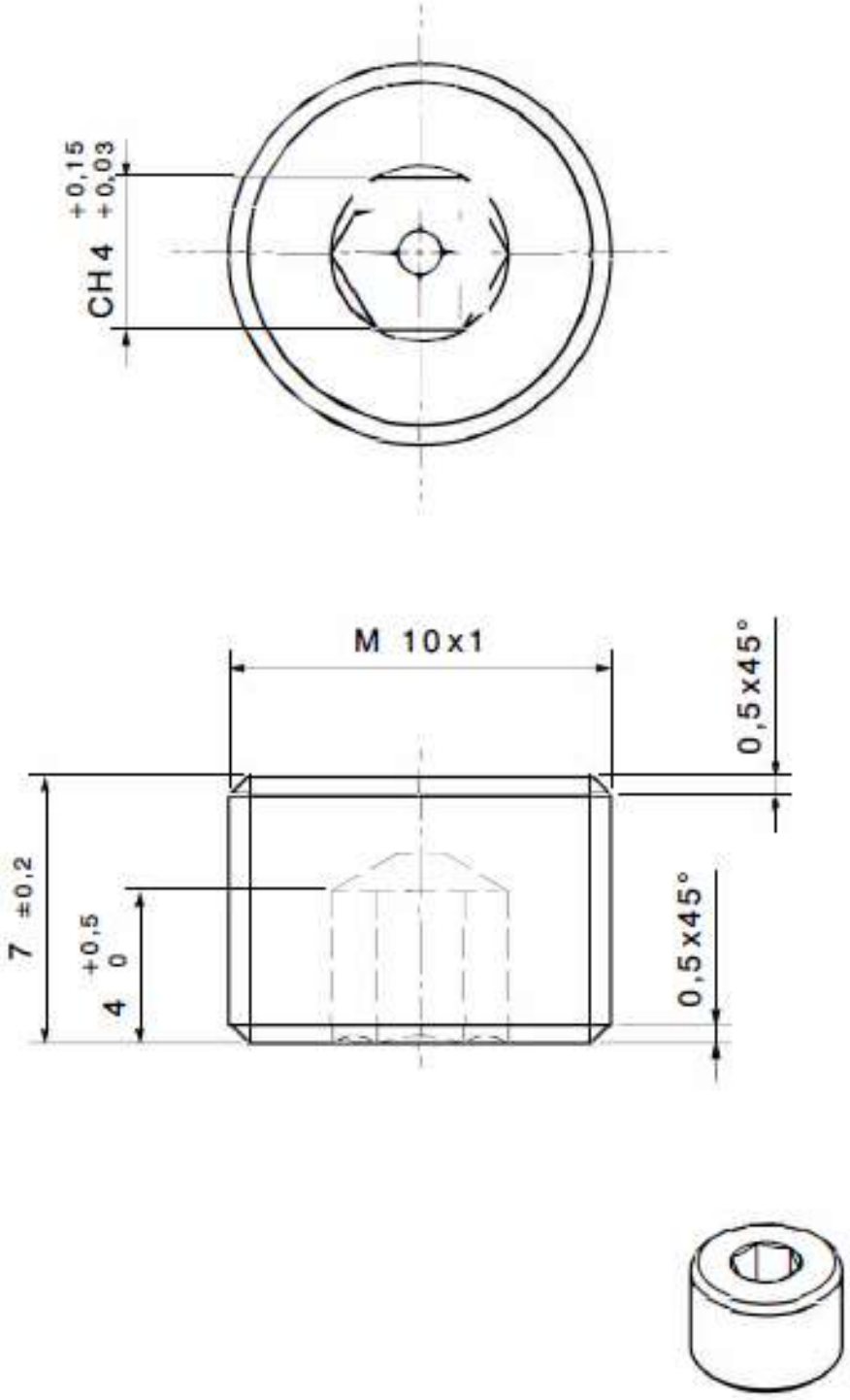

CABRH2G00

Materiale: 11SMnPb37 (AVP)	Classe.:	Superficie: Fe/Zn5c1B UNI EN ISO 4042
DIN/EN/ISO:	Altra norma:	Toll.-filet. prima della fin.: 6e
Nota:		Toll.-filettatura dopo la fin.: 6g
Denom. SFS: Grano di regolazione M10x1		No. Dis. cliente:
Formato Disegno A4	Denom. cliente:	Code:

Scala:	Documento-Key:	Revisione:	No. Modif.:
5:1	1590858 YCD 000 02	-	370054

Elaborato		26.06.2020	No. Mat: 1590858
Verificato		26.06.2020	

Tolleranze per ANGOLI / QUOTE DIN/ISO 2768-mK						
Lunghezza del lato più corto	≤10	>10-50	>50-120	>120-400		
Tolleranza in gradi/minuti	±1°	±30'	±20'	±10'		
Toll. in mm su 100mm di lungh.	±1.8	±0.9	±0.6	±0.3		

DIN/ISO 1302			DIN/ISO 13715					
Campo	<0.5	0.5-3	>3-6	>6-30	>30-120	>120		
Lunghezze	±0.1	±0.1	±0.1	±0.2	±0.3	±0.5		
Raggi/Smussi	±0.1	±0.2	±0.5	±1	±1	±1		

>300-1000	>100-300	>30-100	>0.30	≤ 10	Quote Nom.	
0.6	0.4	0.2	.1	.05		

0.8	0.6	0.4				
0.8	0.6	0.4				
0.2						

Questo disegno non deve essere riprodotto oppure fotocopiato e neanche comunicato o trasferito a terze persone senza il nostro permesso scritto.

Proiezione E