INDEX	KOMMT VOR OCCURS	AEND. MITT. ECN	KOORDINATEN / AENDERUNG / INFO COORDINATES / DESCRIPTION OF CHANGE / INFO	DATUM DATE	ERSTELLER DRAWER
A	10x	312287	EBENHEIT 0,4 WAR 0,2 / FLATNESS 0,4 WAS 0,2 TECHN. LIEFERBEDINGUNGEN ENTFALLEN / TECHNICALTERMS OF DELIVERY DROPPED	2022-04-04	KATZKEA
			PRUEFMASSE HINZU / TEST DIMENSTIONS ADDED STANZRICHTUNG GEAENDERT / PUNCH DIRECTION CHANGED		
B	11x	313323	MONTAGEANPASSUNG - LAYOUT REFORM - LAYOUT	24.MAR. 2023	KREINER

WINKELMARKIERUNG
ANGLE MARKING

0,8 mm VERTIEFT SUNK (3x)

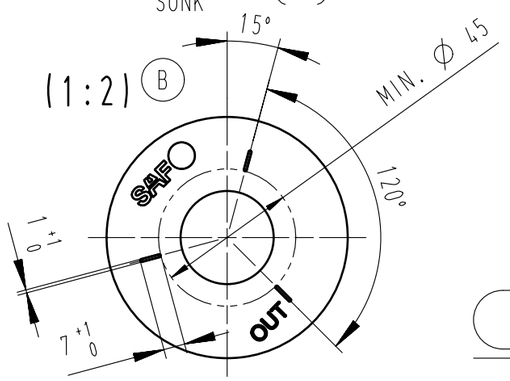

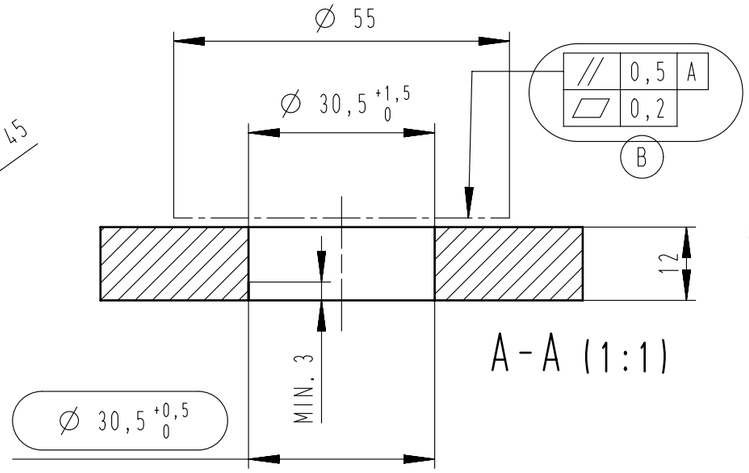

STANZRICHTUNG
PUNCH DIRECTION
B

SAF-LOGO

0,8 mm VERTIEFT SUNK 6 mm SCHRIFTHOEHE FONTSICE

NACH SEE: SAF-WN208001-B002-01

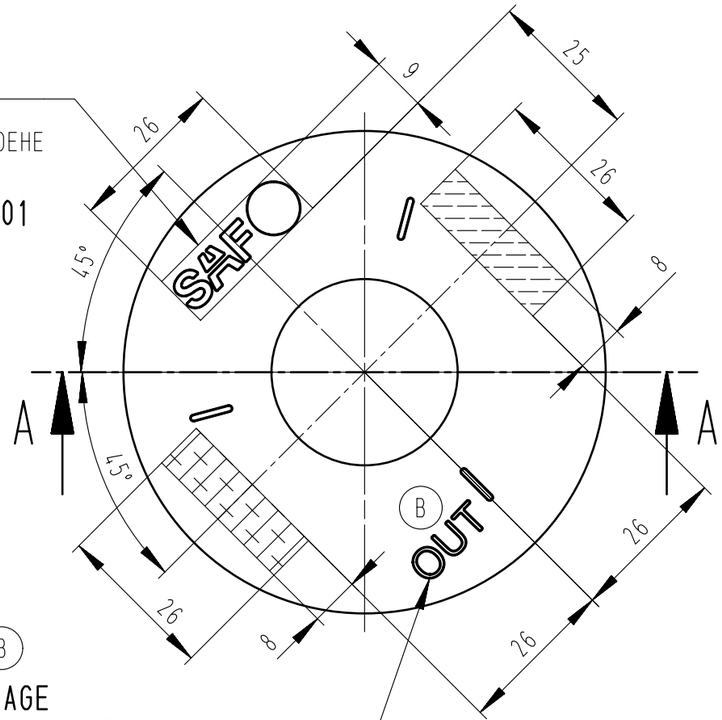

B
EINBAULAGE
MOUNTING POSITION

0,8 mm VERTIEFT SUNK 5 mm SCHRIFTHOEHE FONTSICE

HALTEBOCK ANLAGEFLAECHE KONVEX B
HANGER BRACKET CONTACT SURFACE CONVEX

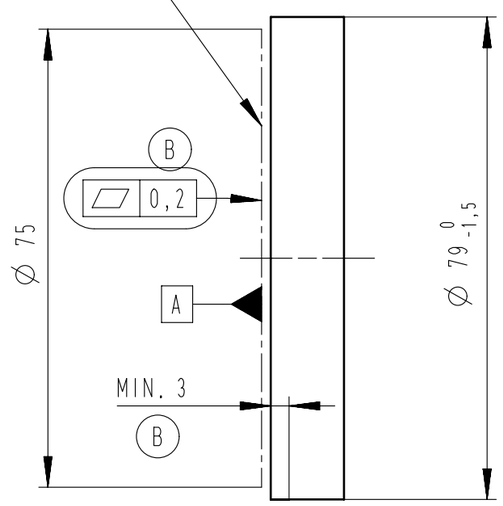

OBERFLAECHE BESCHICHTET NACH
SURFACE COATED ACC. TO: DIN 50962

AUSFUEHRUNG
APPLICATION: Fe/ZnNi 8-25/A/T2

TEILENUMMER
PART NUMBER

HERSTELLERZEICHEN UND VIERSTELLIGE CHARGEN-NR. (KW/JAHR)
MANUFACTURER'S LOGO AND FOUR-DIGIT LOT-NO. (WEEK/YEAR)

5mm SCHRIFTHOEHE FONTSICE (B) 0,3-0,5 mm VERTIEFT SUNK (B)

-0,1
-0,4

KANTEN
EDGES ISO 13715

	DATE	NAME
DR	19.09.2019	KATZKEA
CH		
SIZE	A3	
SCALE	1:1	

B GEWICHT / WEIGHT
CA. / APPROX.
CA. 0,39 kg

MATERIAL
S355MC
1.0976
Re ≥ 380N/mm²

ZULAESSIGE ABWEICHUNG FUER MASSE OHNE TOLERANZANGABE
PERMISSIBLE DEVIATION FOR DIMENSIONS WITHOUT SPECIFIED TOLERANCES
DIN 6930-m

OBERFLAECHENBESCHAFFENHEIT NACH DIN ISO 1302 / FOR SURFACE CONDITION; SEE DIN ISO 1302

	V	W	X	Y
R_z IN µm	-	100	25	6,3
R_z IN µin	-	4000	1000	250

N

VERSTELL. FEDERLAGERUNG
TITLE
PRESSURE WASHER
DRUCKSCHEIBE

THIS DOCUMENT CONTAINS PROPRIETARY CONFIDENTIAL INFORMATION OWNED BY SAFHOLLAND GmbH AND ITS SUBSIDIARY COMPANIES. THIS DOCUMENT AND THE INFORMATION IN IT ARE NOT TO BE USED, DISCLOSED OR REPRODUCED WITHOUT THE EXPRESS WRITTEN PERMISSION OF THE OWNER.

SAF Holland

ID
01101201300B-Z01

ERSATZ FUER / REPLACES 01 101 2013 00 A