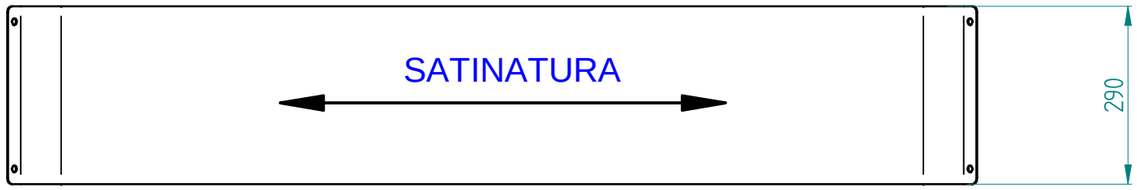

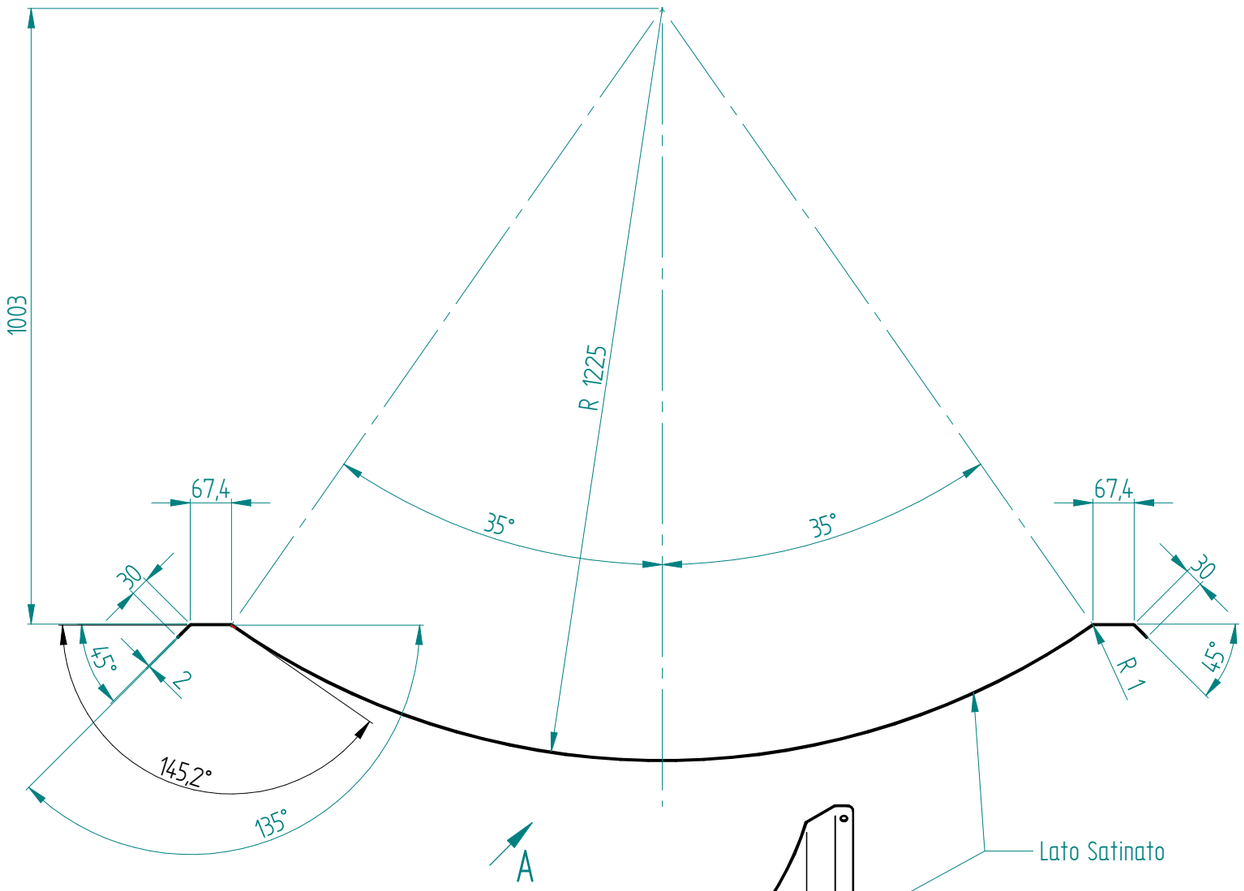

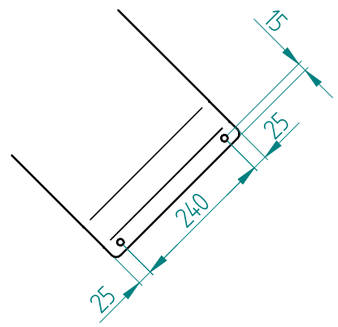

VISTA A

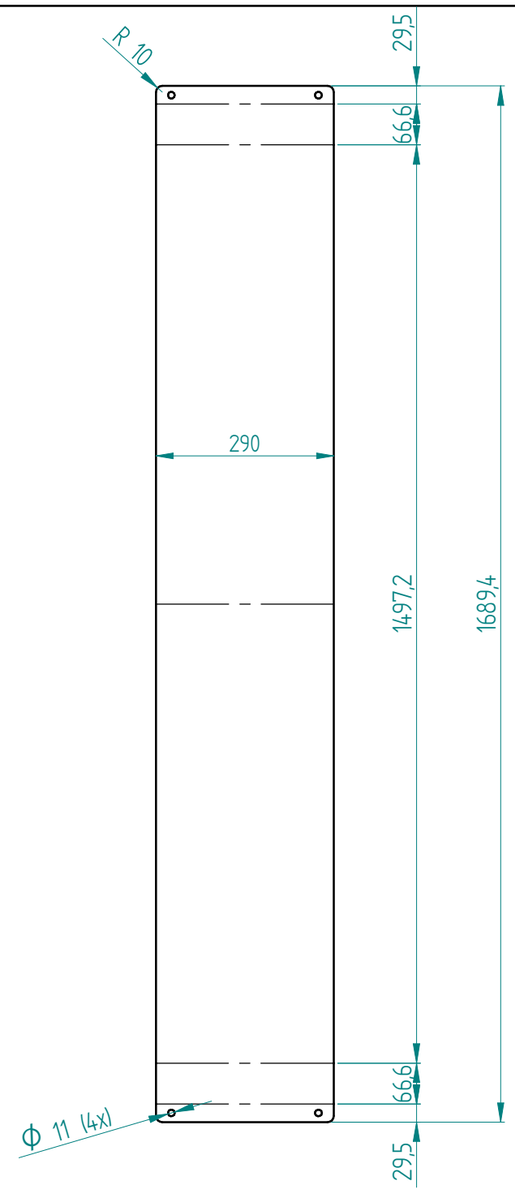

NOTA:
-Effettuare satinatura sulla superficie tipo STD grana 180.

C.L.P2 s.r.l. Lavorazione Lamiere — Via Malignani, 40 - 33080 Fiume Veneto (PN) - Tel 0434 958256 - Fax 0434 560179 — Cod.Fis/P.I. 01663160933 - www.clpsrl.com - email: info@clpsrl.com	**MATERIALE** Inox	**Sp.** 20/10	cava V16 coltello R=1 (ritiro pari a 3,5mm K=0,296)
	TRATTAMENTO TERMICO	TOLLERANZE GENERALI LAV. CON ASPORT.DI TRUCIOLO E STAMP. PLASTICA ISO 2768 - fH LAMIERE CON SPESSORE FINO A 2 mm ISO 2768 - fH LAMIERE CON SPESSORE > DI 2 mm ISO 2768 - mH NOTE GENERALI TUTTI GLI SPIGOLI TAGLIENTI DELLE LAMIERE VANNO SBAVATI ACCURATAMENTE	**DISEGNATORE** Simone Zaffino
	TRATTAMENTO SUPERFICIALE Vedi Nota	**Peso netto in Kg.** 7,8 kg	**Data creazione** 14/09/2015 — **Data ultimo accesso** 14/09/2015
ISO 9001 CERTIFICATION EUROPE — IQNAB — IAF	**DENOMINAZIONE** Carter posteriore	**CODICE DISEGNO** 42725100127	**REVISIONE**

SU QUESTO DISEGNO GRAVA IL NOSTRO DIRITTO DI PROPRIETA', NE E' VIETATA LA RIPRODUZIONE E
LA COMUNICAZIONE A TERZI. CIO' AI SENSI DI LEGGE E SALVO NOSTRA AUTORIZZAZIONE CONCORDATA E SCRITTA

SOLID EDGE TRAVEL USE

Per quote mancanti e/o simbologie vedere disegno originale del Cliente che deve essere in allegato