TOLL.GEN.
Alb.:h13
Fori :H13
Dim.lineari :
<6±0.1
6 ÷ 30±0.2
30÷120±0.5
120÷315±0.8
315÷1000±1.2
Angoli±30'
Interassi±0.5
Filett.6H 6g

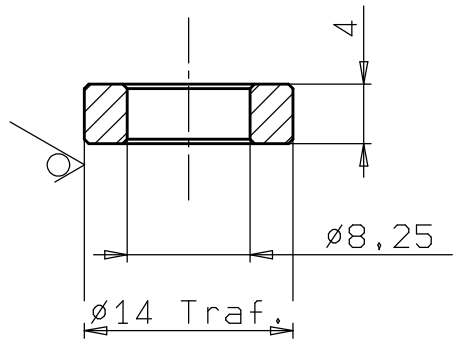

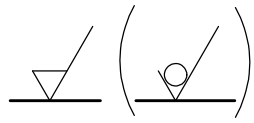

Smussi 0.3x45°

N°	Tipo	Q	Da telaio	A telaio	Modifiche	Firma	Data
3							
2	23/10/11	1					
1	24/10/21	1					

Scala 2:1		Materiale 9SMN23	Tratt. term.	1		3	
Firme	Data	Stato grez. Trafilato		2		4	
Dis. Baesso	5/06/91	Tratt.grez.	Prof.		Dur.s.le	HRC	Note
Ver.		Peso Kg.	Res. a cuore			kg/mm²	Grezzo N°

UFF. TECNICO
ANTONIO CARRARO
CAMPODARSEGO PADOVA

Denominazione Distanziale cilindro

Gruppo

Indice

Sost. il

Sost. dal

Disegno N°
3 2201 144