Unterlagen References
DIN 6930
DIN EN ISO 1101
DIN EN ISO 8015
DIN ISO 13715
DIN EN 10149-2
DIN ISO 16016
2000/53/EG
VDA 232-101
DIN EN 10048
MCTS-S 100 008 00
DBL 8451.15
DBL 8585

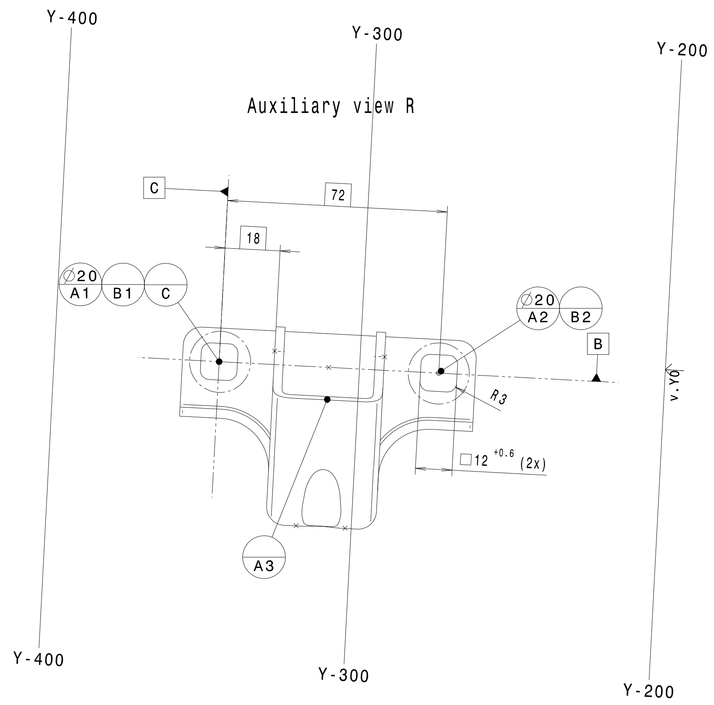

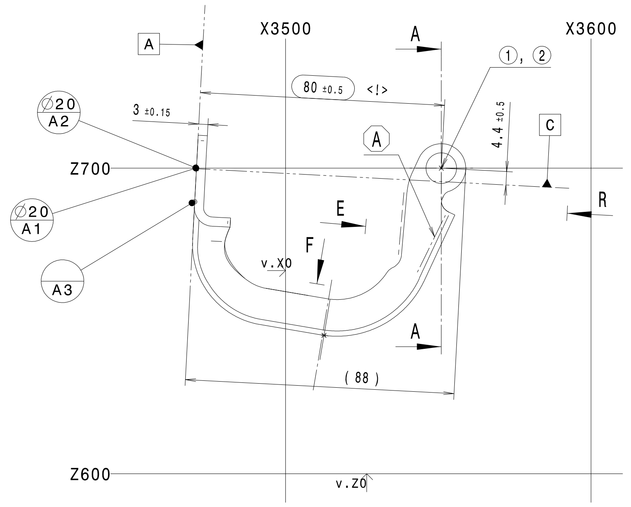

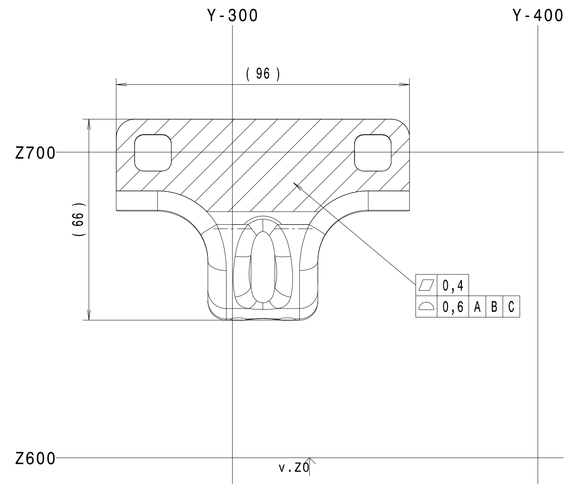

Auxiliary view E
Scale: 1:1

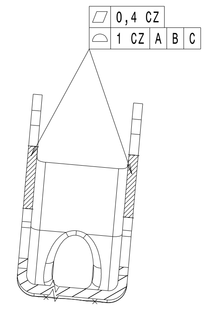

Section cut A-A

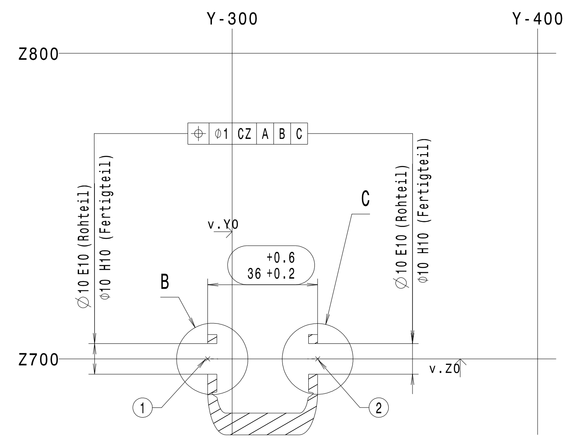

Section view G-G

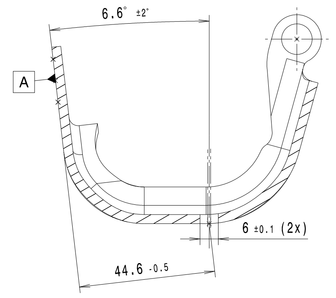

Auxiliary view F

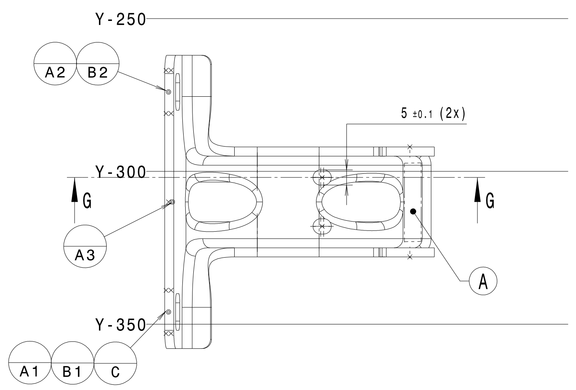

Detail B

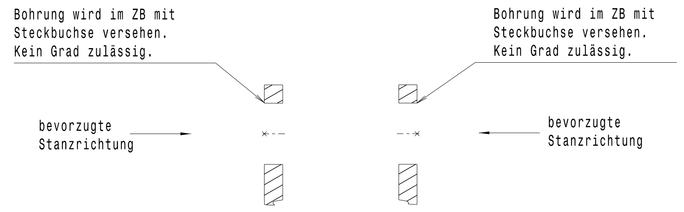

Isometric view
Scale: 1:1

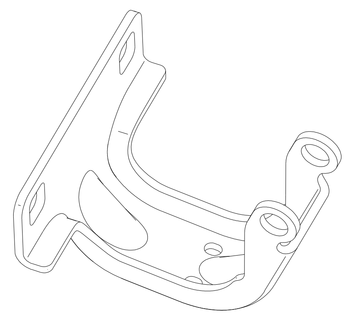

1.	Technische Lieferbedingungen nach DIN EN 10149-2:
1.1	Halbzeug nach DIN EN 10048
2.	Geometrische Angaben
2.1	Teil nach dem zur Zeichnung gehoehrenden 3D-Datensatz zu fertigen. Fehlende Masze und Angaben sind dem 3D-Datensatz zu entnehmen. Masze in der Zeichnung haben Vorrang vor dem 3D-Datensatz. Alle Masze und Tolerierungen gelten (auch entgegen Normvorgaben) fuer das beschichtete Fertigteil.
2.2	Form- und Lagetoleranzen sind bindend.
3.	Teilekennzeichnung
3.1	Teilekennzeichnung A: MAGNA CarTopSystems-Materialnummer: 1217311XX AESYY (XX-wechselbar Index Nr.; YY-wechselbar Rev.Nr.) Kalenderwoche/Kalenderjahr Kennzeichnungsaenderung erfolgt durch Wechseleinsaetze Teilekennzeichnung muss nach dem Beschichten lesbar sein. Bei Prototypen/Serienanlaufphase mit zusaetzlicher fortlaufender Teilenummer (graviert, nach Beschichtung lesbar).
4.	Bearbeitungsangaben
4.1	Traganteil in Loechern min.50%, nur fuer Passung
5.	Oberflaechenschutzangaben
5.1	Oberflaechenschutz: Konservierung mit Anticorit MKR 7 nach MCTS-S 100 008 00 Rev. 01 Verzinkung nach DBL 8451.15
6.	(Weitere) Pruefanforderungen
6.1	<!> KPC-Kennzeichnung
6.2	Prüfmasze sind als solche gekennzeichnet
6.3	Messung der als Prüfmasze gekennzeichneten Bauteilmerkmale mindestens zu Beginn, während und am Ende einer jeden Produktionschange.
6.4	Prüfung der Bohrungsdurchmesser mit Grenzlehrdorn zulässig
7.	Allgemeine Angaben
7.1	Umweltvertraeglichkeit nach DBL 8585
1.	Technical supply conditions according to DIN EN 10149-2:
1.1	Semi-finished part according to DIN EN 10048
2.	Geometrical specifications
2.1	Part to be manufactured to the 3D-data related to the drawing. Missing dimensions and information to be taken from the 3D-Data. Dimensions on the drawing have priority over the 3D-Data. All dimensions and tolerances apply (also when contrary to the standard specification) to the coated part.
2.2	Form and position tolerances are mandatory.
3.	Part identification
3.1	Part identification A: MAGNA CarTopSystems part number: 1217311XX AESXX (XX-Changeable Index Nr.; YY-Changeable Vers.Nr.) week/year Change of identification with exchangeable inserts. Part identification must be readable after coating. For prototypes/series production launch phase with additional continuous part number (engraved, readable after Coating).
4.	Machining/ Processing Information
4.1	Area of contact in holes min.50%, only for adjustments
5.	Surface protection requirements:
5.1	Surface protection: temporary surface protection with Anticorit MKR 7 according to MCTS-Standard S 100 008 00 Rev. 01 Galvanisation according DBL 8451.15
6.	(further) Test requirements
6.1	<!> KPC - identification
6.2	checking dimensions are hallmarked as such
6.3	Measuring of check dimensions at beginning, while an at the end of every batch
6.4	Holediameter testing with cylindrical plug gauge permitted
7.	General requirements
7.1	Enviromental specification according to DBL 8585

	-	-	-	-
	-	-	-	-
	-	-	-	-
	-	-	-	-
	-	-	-	-
<!>	F	-	Funktion	B5
	Ref.	Kunde/ Customer	Merkmal/ Characteristic	Koordinate/ Location
MCTS Standard				
G- Gesetz/ Governmental Req.	S- Sicherheit/ Safety		F- Funktion/ function	R- Recycling/ Recycling

10 H10	+58 0	Passmass Fit size Abmass Dimens. in µm
10 E10	+83 +25	

Netzkoordinaten/Grid coordinates			
REF.	X	Y	Z
1	3551	-292	700
2	3551	-328	700

RPS Punkte/RPS Points			
REF.	X	Y	Z
A1 B1 C	3470,84	-346	699,8
A2 B2	3470,84	-274	699,8
A3	3470,28	-310	689

Wenn nichts anderes angegeben gelten folgende Form und Lage Toleranzen.
Geometrische Produktspezifikation, Geometrische Tolerierung nach DIN EN ISO 1101.
When not definied, the following form and position tolerances are to be followed.
Geometrical Product Specifications, Geometrical tolerancing acc. to DIN EN ISO 1101.

	1	zu A/B/C to A/B/C alle ebenen Flaechen / all plane surfaces	Ebenheit Flatness
	2	zu A/B/C to A/B/C alle Schnittkurven und Kanten/ all section curves and edges	Formlinien Line Profile
	2	zu A/B/C to A/B/C alle Flaechen / all surfaces	Flaechenform Surface Profile
		zu A/B/C / to A/B/C alle Flaechen/all surfaces	Parallelitaet Parallelism
	0,6	zu A/B/C to A/B/C alle Loecher, alle Lochstimflaecher/ all holes,all holes front faces	Rechtwirklichkeit Perpendicularity
	1	zu A/B/C to A/B/C alle Locher, alle Lochstimflaecher / all holes,all holes front faces	Position Position
			Koaxialitaet Concentricity
			Symmetrie Symmetry

Rev./ Vers.	Feld/ Grid ref.	Aenderungsbeschreibung/ Revision description	Aend.-Nr./ Change no.	Datum/ Date	Bearb./ Auth.	Pruef./ Check.
		Wasser Ablauflaecher vergroessert/ Enlargement the holes for wather flow	217-0845	19.01.2016	Djekic&	Roedel&
00	-	Index 02 war/was 01				

Kennzeichnungspflicht / Safety,legal characteristics : —

Alle Masse gelten fuer das Fertigteil einschliesslich Oberflaechenschutz. / All dimensions are valid for the finished piece including surface finish.

Allgemein Toleranzen/General tolerances : DIN 6930-2-m

Form+Lagetoleranz / Vectorial tolerance : DIN EN ISO 1101

Unabhaengigkeitsprinzip/Fundamental Tolerancing System : DIN EN ISO 8015

Bemerkung/Notice: S.ZNG/see dwg

Werkstoff (Endzustand)/ Basic material (final condition): DIN EN 10149-2-S420MC 1.0980

Oberflaechenschutz/ Surface protection: S.ZNG/see dwg

Recyclingklasse/Recycling Class: nach/according to:

Werkstueckkanten/Trim edges DIN ISO 13715: 0,5 / +0,5

Gewicht/Weight: 0,222kg errechnet/calculated

1217311XX01	Rohteil

Umwelt-Richtlinien gemaess 2000/53/EG und VDA 232-101 muessen, im jeweils gueltigen Stand, erfuellt sein. In der Richtlinie genannte fristverlaengerungen sind nicht zulaessig.

Environmental specifications acc. to2000/53/EG and VDA 232-101 must be fulfilled in the current version. The extensions of deadlines stated in the derective are not permissible.

SPARTERM-ID 3D: BB_cDRN-095797 Rev.: 00

SPARTERM-ID 2D: BB_cDRN-016048 Rev.: 00

Format: A0

Massstab/Scale: 1:1

System: CATIA V5 R19

MAGNA

Materialkurztext / Title: SCHARNIER_VDKD_ DECKEL
Tonneau hinge cap cover

Material/ Basic number: 12173110200

Blatt/Sheet: 001/001

BEI REPARATURBEDAF: Lieferung nur nach Zeichnung und/oder CAD-Daten sowie eigenstoff Freigegebenen Muster. Aenderungen ohne vorherige Freigabe durch die entsprechenden Gremien der Magna Car Top Systems GmbH. verwendeten Zeichnungen/CAD-Daten. PROCURED EXTERNAL SAMPLES: Delivery only in accordance with drawing/CAD-data and tested approved sample. No change without advanced approval by the drawing/CAD-data identified with the modification note by Magna Car Top Systems GmbH.

© Magna Car Top Systems GmbH
Schutzvermerk nach DIN ISO 16016 beachten!
Refer to protection notice DIN ISO 16016 !