PROPRIETA' DELLA FRIULSIDER S.p.A. SENZA AUTORIZZAZIONE SCRITTA DELLA STESSA IL DISEGNO NON POTRA' ESSERE UTILIZZATO PER LA COSTRUZIONE DELL'OGGETTO RAPPRESENTATO NE VENIRE COMUNICATO A TERZI O RIPRODOTTO, LA SOCIETA' TUTELA I PROPRI DIRITTI A TERMINE DI LEGGE.

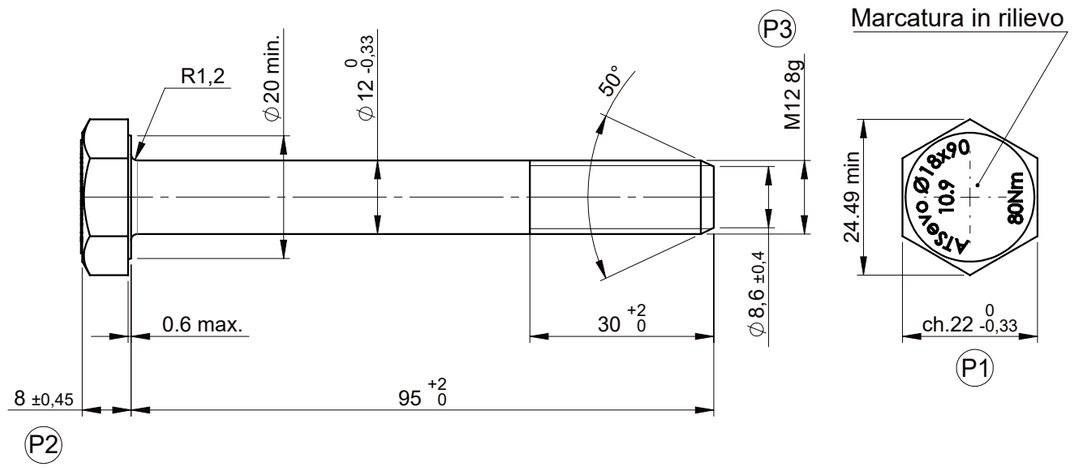

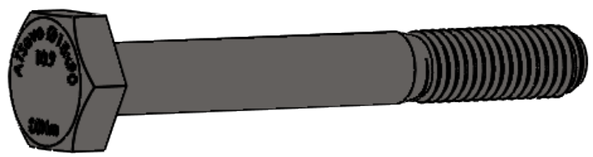

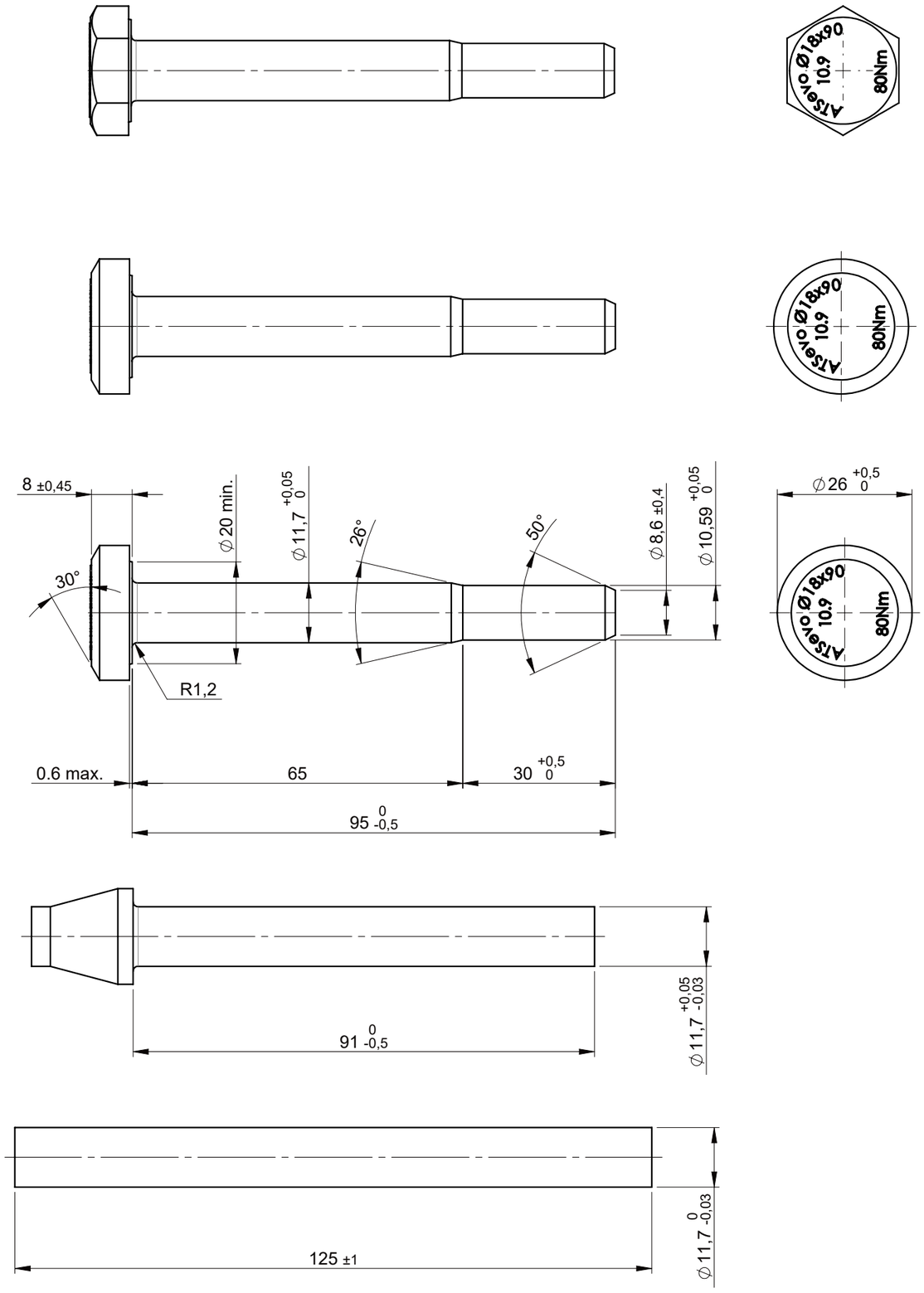

CODICE/CODE	DENOMINAZIONE/DENOMINATION
19961r12095	Vite bonif. + Zincatura 3DG (grigio opaco) min.8µm + Deidrogenazione secondo ST003
19961b12095	Vite bonificata + Zincatura bianca 5µm + Deidrogenazione secondo ST003
19961w12095	Vite grezza + Bonifica cl.10.9 secondo ST005
19961a12095	Vite grezza

TRATTAMENTO / TREATMENT: Vedi tabella

MATERIALE / MATERIAL: 30MnB4 (wr1.5526) EN 10263-4

P CARATT. PRINCIPALE / MAIN CHARACTERISTIC
◯ OBBLIGO DOCUM. CARTA DI CONTROLLO / TEST CERTIFICATE MUST BE EXHIBITED
* INTERVENTI DI MODIFICA / ADJUSTMENTS

RESPONSABILITÀ	DISEGNATO	CONTROLLATO	APPROVATO	DESCRIZIONE MODIFICA
DATA	01/07/2019	01/07/2019	01/07/2019	
FIRMA	CAPPELLO	VENEZIANO	PELESON	

FRIULSIDER
YOUR FIXING FACTORY

DENOMINAZIONE / DENOMINATION: Vite M12x95 TE ch.22 per Ancorante ATS evo Ø18x90
Marcata: ATS evo 10.9 80Nm

SOSTITUISCE DIS. N°

SCALA / SCALE: 1:1

N° DISEGNO / DRAWING No. **19961012**

N° REV. / REV.No. **00**

SIMBOLO / GRADO DI RUGOSITA': N3 N4 N5 N6 N7 N8 N9 N10 N11 N12 — Ra micron 0.1 0.2 0.4 0.8 1.6 3.2 6.3 12.5 25 50 — micron in 4 8 16 32 63 125 250 500 1000 2000 — AA CLA

DI FORMA E POSIZIONE: oscillazione circolare 0.2

DI FORMA E POSIZIONE simmetria: <400 0.6; 100 300 0.6; 300 1000 0.8; 1000 3000 1

DIMENSIONI ANGOLARI: <10 ±1°; 10 50 ±0°30'; 50 120 ±0°20'; 120 400 ±0°10'; >400 ±0°5'

SMUSSI: 0,5 3 ±0.2; 3 6 ±0.5; >6 ±1

DIMENSIONI LINEARI: 0,5 3 ±0.1; 3 6 ±0.1; 6 30 ±0.2; 30 120 ±0.3; 120 400 ±0.5; 400 1000 ±0.8; 1000 1200 ±1.2

TOLLERANZE GENERALI: UNI - ISO 2768 m - k — Valore Nominale / Scostamento Limite