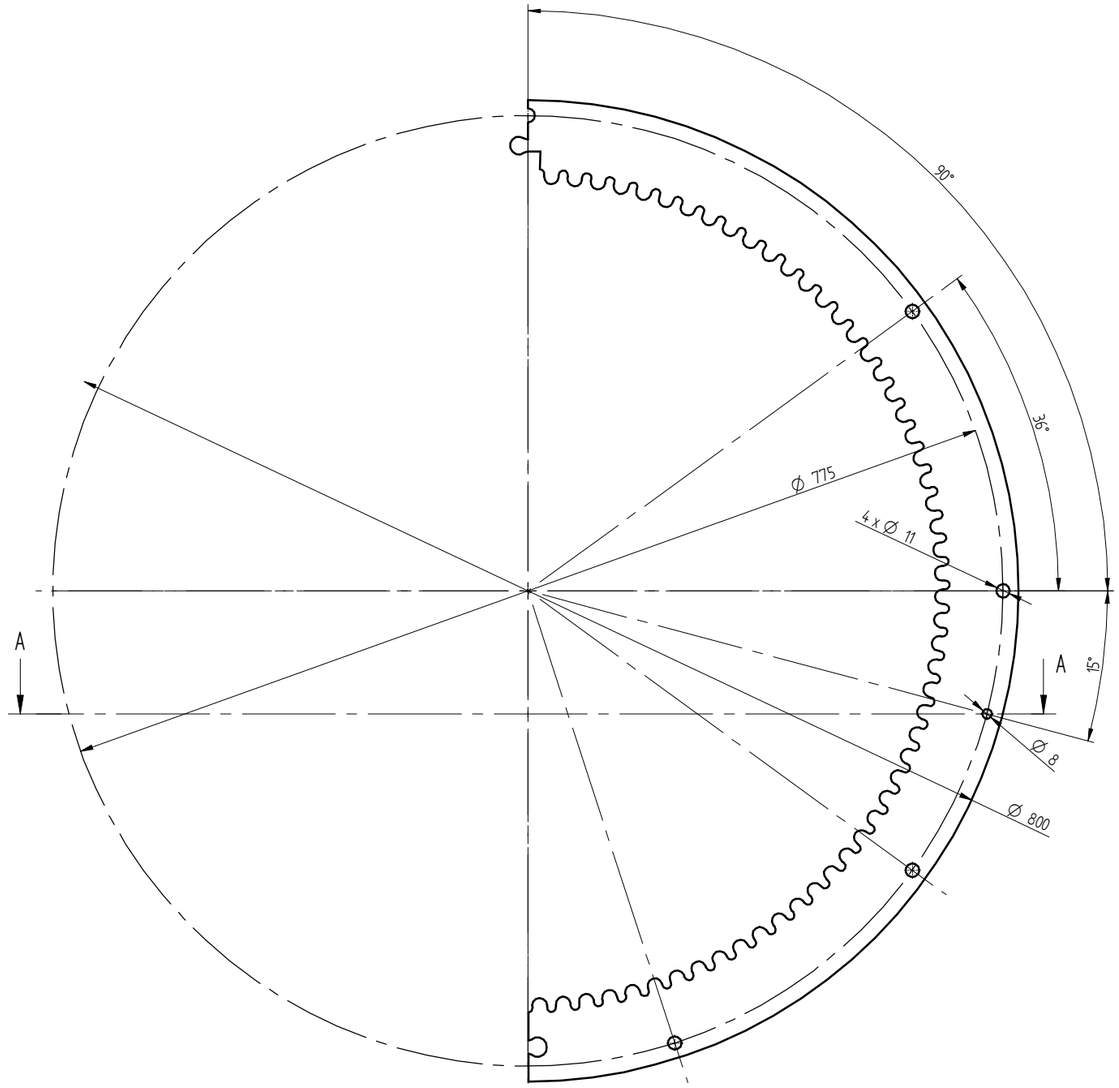

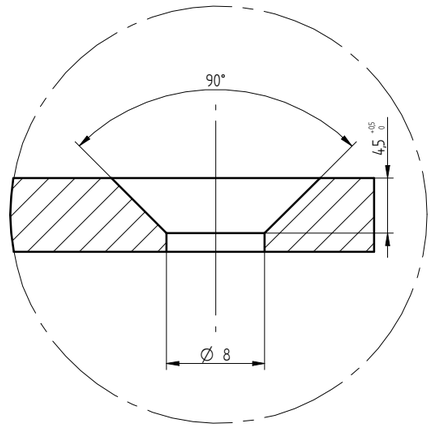

Det. C

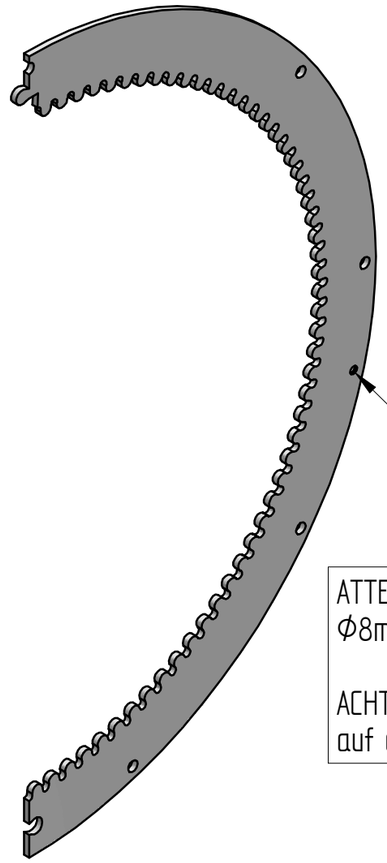

ATTENZIONE: svasare il foro Φ8mm al lato di dietro!

ACHTUNG: Bohrung Φ8mm auf der Rückseite fasen!

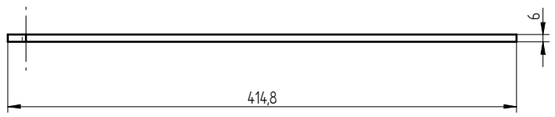

Sez. A-A

Ra3,2

Blech / lamiera s=6,00 mm

SAUBER ENTGRATEN NACH DIN 6784
ELIMINARE BAVE SECONDO

-0,1
-0,2

01	Material in S275JR + galv. Verzinkt geändert	08.01.2019	PhilippM	PhilippM
Rev	Descrizione	Data	Utente	Approvatore

Maßstab: Scala:	1 : 5	Werkstoff: Materiale:	S275JR	Oberflächenbehandlung: Trattamento superfici:	Zinc.galvanica EN ISO 2081 Fe/Zn12A		Gewicht: Peso: 3.00kg
Blatt: Foglio:	A3	Allgemeintoleranzen: Tolleranza generale:	ISO 2768-m	Oberflächenbeschaffenheit: Qualità delle superfici:	EN ISO 1302	Werkstückkanten: Spigoli: ISO 13715	Form- und Lagetoleranzen: Tolleranze di forma e posizione: ISO 1101
Bemaßung in: Quotazione in:	mm	Erstellt: Creato: PhilippM	Freigabe: Approv.: PhilippM	Artikelkodex: Codice articolo:	SBUP0288	Revision: Revisione: 01	Schweißverbindung: Saldatura: ISO 2553
Proiektion: Proiezione:		Datum: Data: 25.01.2017	Datum: Data: 15.12.2017				Blatt: Pagina: 1/1
							IDOOK ".dft" 292330

Artikelbeschreibung: Descrizione articolo:

Zahnkranz V12s-V22 new DX

Corona dentata V12s-V22 new DX

ISO 16016

Weitergabe sowie Vervielfältigung dieser Unterlage, Verwendung und Mitteilung ihres Inhalts nicht gestattet, soweit nicht ausdrücklich zugestanden. Zuwiederhandlungen verpflichten zu Schadenersatz. Alle Rechte für den Fall der Patenterteilung oder Gebrauchsmuster- Eintragung vorbehalten.
Non è permesso consegnare a terzi o riprodurre questo documento, ne utilizzare il contenuto renderlo comunque noto a terzi senza la nostra autorizzazione esplicita. Ogni infrazione comporta il risarcimento dei danni subiti. È fatta riserva di tutti i diritti derivati da brevetto o modelli.