Specifiche di fornitura: i particolari devono essere puliti da qualsiasi residuo di lavorazione. Eliminare bave e spigoli da stampaggio o lavorazione, sformi generali 2°, raggi non quotati: R=1, smussi non quotati: 0.5x45°. Per ogni ulteriore specifica contattare l'ufficio tecnico.

Supply specifications: parts must be cleaned from any residual processing. Remove all punching burrs after machining or press-forming processes, draft angle 2°, fillets not quoted: R=1, chamfers not quoted: 0.5x45°. For other specifications please contact the technical Department.

Tolleranze geometriche / General geometrical tolerances

▱	0.3	—	0.2/100
◯	0.3	//	0.2/100
◎	0.2	⊥	0.2/100

Tolleranze generali per angoli / General tolerance for angular

Angolo/Angular	±0°5'

Tolleranze generali/General tolerance: UNI EN 22768/1-Media/Medium

Lunghezza e diametro / Lenght and diameter	0.00 6.00	6.00 30.00	30.00 120	120 315	315 1000	1000 2000	2000 4000	> 4000
Tolleranza/Tolerance	±0.1	±0.2	±0.3	±0.5	±0.8	±1.2	±2.0	±3.0

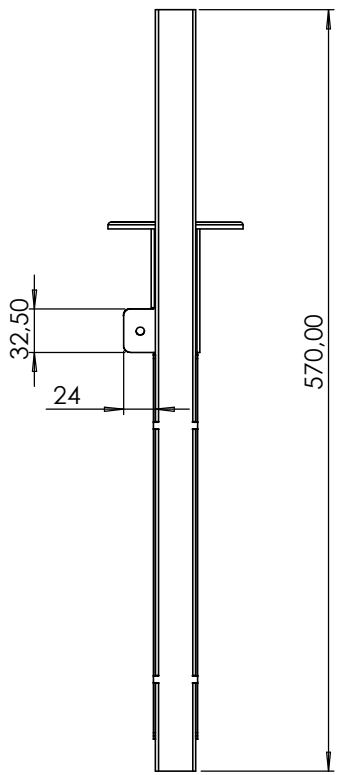

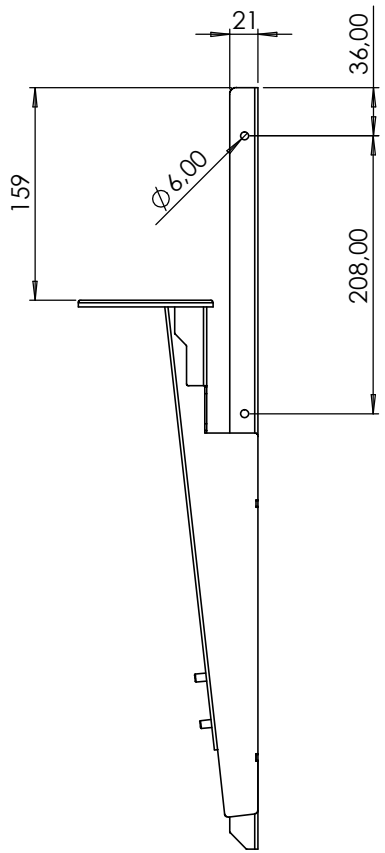

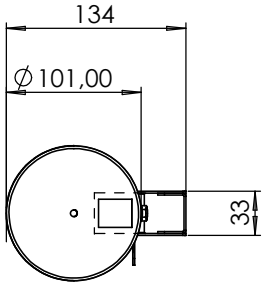

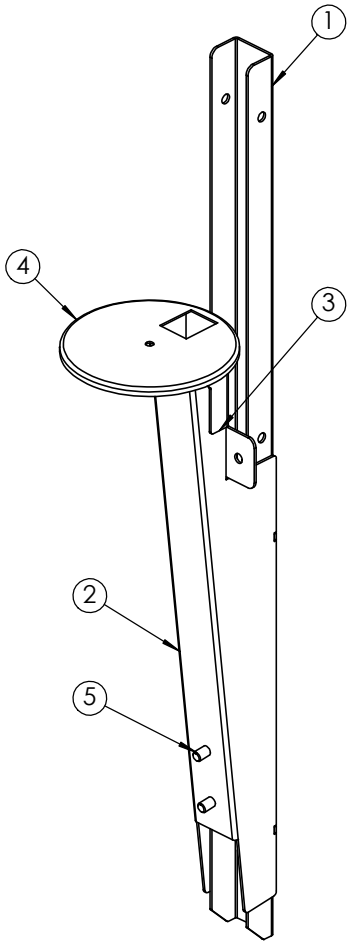

Num.	Codice	Descrizione	Qt.
1	82250301	LAM. CORPO VERT. SEEDON	1
2	82250302	LAM. CORPO VERT. SEEDON	1
3	82250303	LAM. FIX SUPP. SERB. SEEDON	1
4	82250305	LAM. SFIX. SERB. SEEDON	1
5	AV110D02	VITE TE M6x10 UNI 5739 GREZZA	2

Revisione / Revision	N°Scheda / N°Card	Descrizione modifica / Modification detail	Modificato da / Modified by	Approvato da / Approved by	Data approvazione / Approvation date
0	//	EMISSIONE DISEGNO / EMISSION DRAWING	Bosco G.	Andreon P.	24/05/2023

Codice/Code: **72250301**

Descrizione/Description: **ASS. TELAIO SEED ON**

Materiale/Material: -

Descrizione del grezzo/Blank description

Spessore/Thickness

Trattamento/Treatment

Finitura superficiale/Surface finishing: CATAPHORESI RAL 9005

Data creazione/Creation date: 24/05/2023

Disegnato da/Drawn by: Andreon P.

Sostituisce/Replace: /

Tipo/Type: S | Classe/Class: SS | Foglio/Sheet: 1/1

Metric | Formato/Format: A3 | Scala/Scale: 1:5 | Peso/Weight: 1.064 Kg | Perimetro/Perimeter