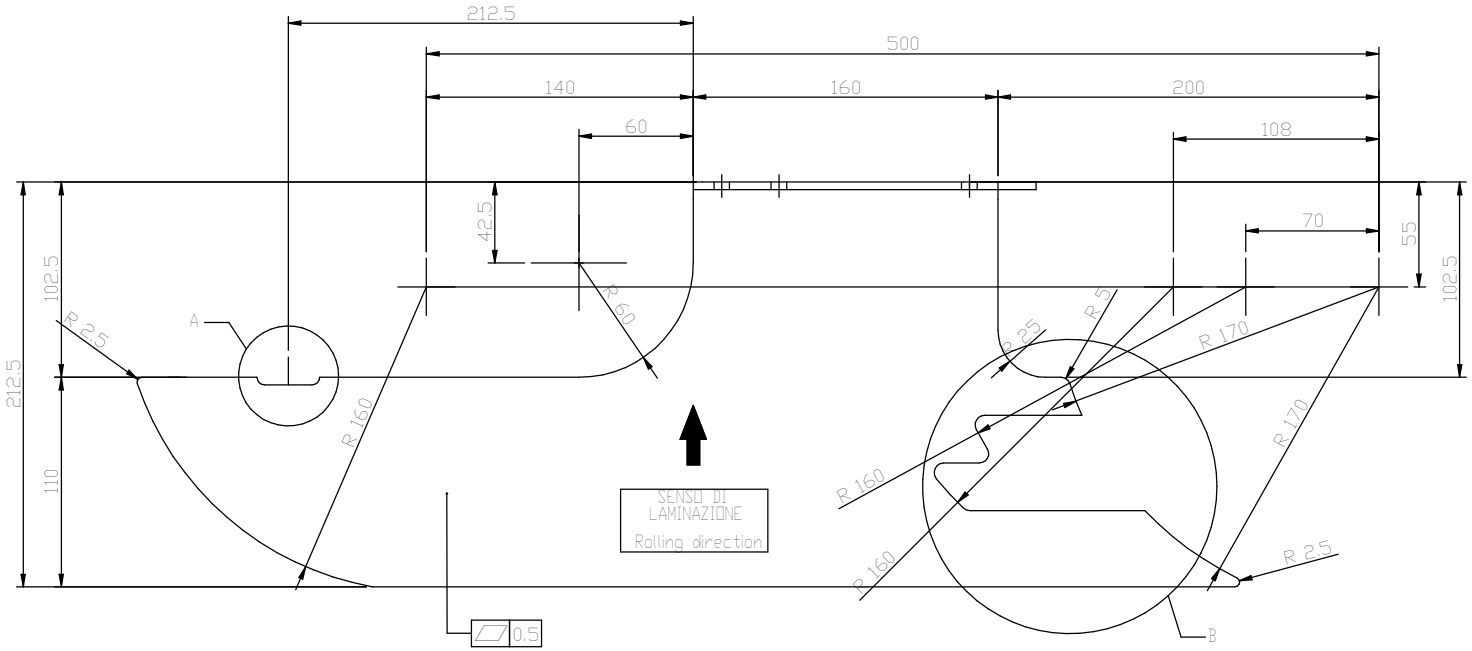

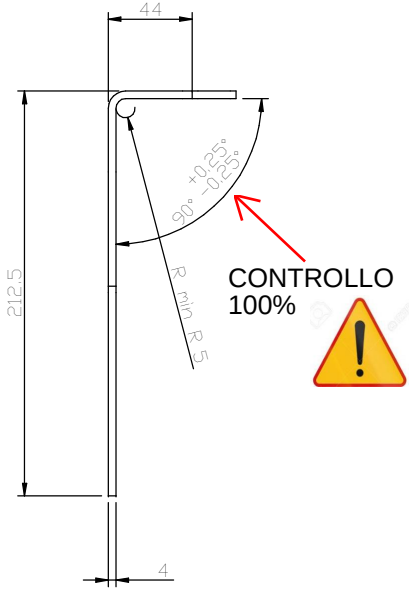

ATTENZIONE
NO GRAFFI AMBI I LATI

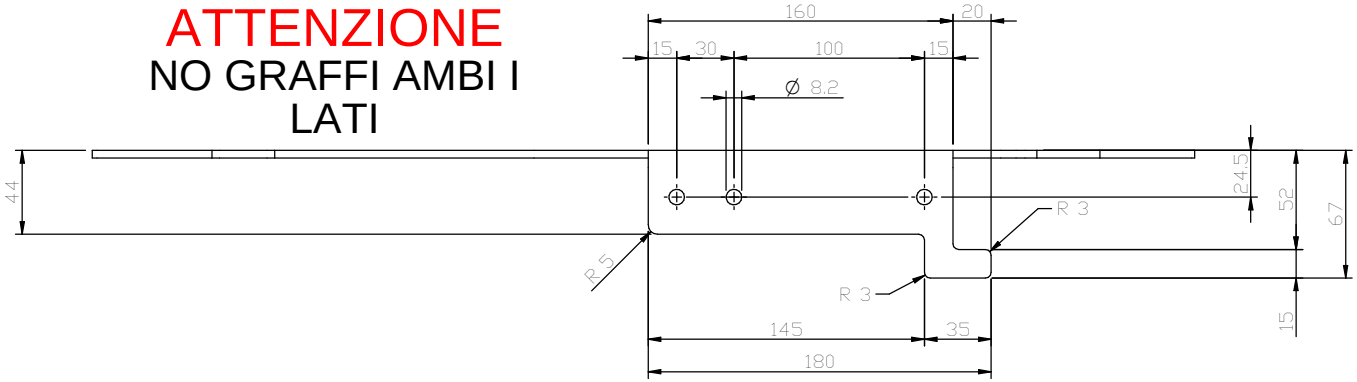

SATINARE 2 LATI PRIMA DI PIEGARE
GRANA 120

PIEGA PERPENDICOLARE AL SENSO DI LAMINAZIONE

Bend perpendicular to the rolling direction

Trattamento superficiale zincatura secondo STD0054
Surface treatment zinc passivation according to STD0054

DETTAGLIO A
SCALA 1 : 1
Detail A
Scale 1:1

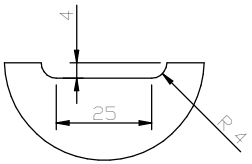

DETTAGLIO B
Detail B

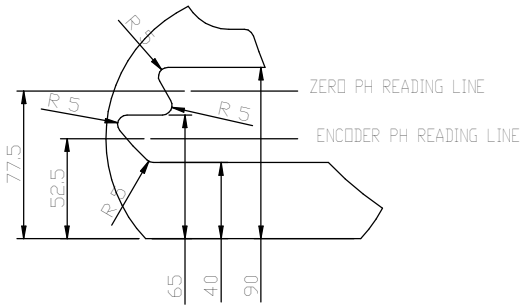

Effetto della direzione di laminazione sulla piegatura

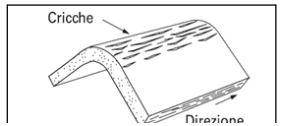

POS	QTY	CODE	DESCRIPTION	MATERIAL	WEIGHT	NOTE	LENGTH
1	1	4LT_00066	PLATE BOOST SD P=500	DD11	2.28	Sheet metal th4	0.0
2	-	-	-	-	-	-	-
3	-	-	-	-	-	-	-
4	27.09.2018	Added element for carriage assembly		-	Tecnotì srl	Rusconi	
			DESCRIPTION	CDM	DRAWN BY	APPROVED BY	

REVISIONS LIST

ROUGHNESS Ra (um)	NOT SHOWN CHAMFERS / RADIUS Ch0.5x45° - R 0.5mm
DIMENSIONS WITHOUT TOLERANCE INDICATION MEDIUM UNI UN 22768-1	SCALE 1:2
DESCRIPTION PLATE BOOST SD P=500	FORMAT / TOTAL WEIGHT (kg) 2.28
CODE 4LT_00066	REVISION 01 / SHEET 1 of 1

Ros s.r.l.
Via Crosera, 42 - Zona Industriale
33082 AZZANO DECIMO (PN)
Tel. 0434 633318 r.a. - Fax 0434 640639
C.F. e P. IVA 01278530934