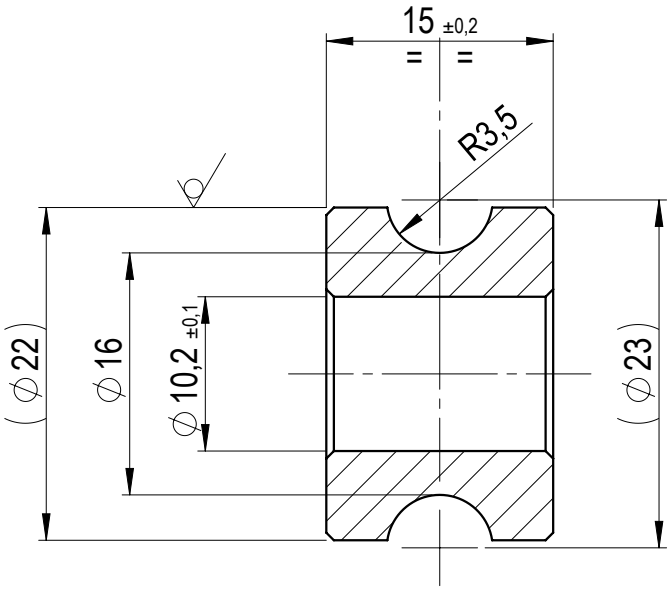

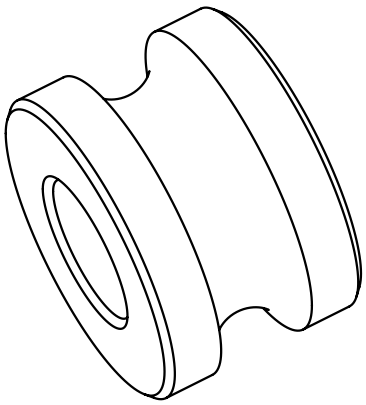

Smussi non quotati: Sm. 0.5x45°

Il pezzo deve essere esente da bave

MATERIALE 11 SMnPb37 tondo Ø22 (cod. 34032-2257-45)	TRATTAMENTO TERMICO	Q.TA' MACCHINA 2	PESO Kg. 0.03	SCALA 2:1
TRATTAMENTO SUPERFICIALE Zincatura bianca Fe/Zn 8 A	DUREZZA	GRUPPO DI APPARTENENZA Reflex-DR		A4
				FOGLIO 1 DI 1

REV.	DISEGNATO	CONTROLLATO	APPROVATO	MAD	DATA
00					14/01/14

DENOMINAZIONE

Boccola ancoraggio molla contrapp. aspino Reflex-DR

DESCRIZIONE ULTIMA MODIFICA

TOLLERANZE GENERALI

Toll.Gen. secondo UNI EN 22768/2 - mK

RUGOSITA' 3.2 ( )

PROPRIETA' RISERVATA
A termini di legge e' vietato riprodurre comunicare a terzi il contenuto del presente disegno

DISEGNO N

62500-0628-19