POS. 2 - CUSTODIA

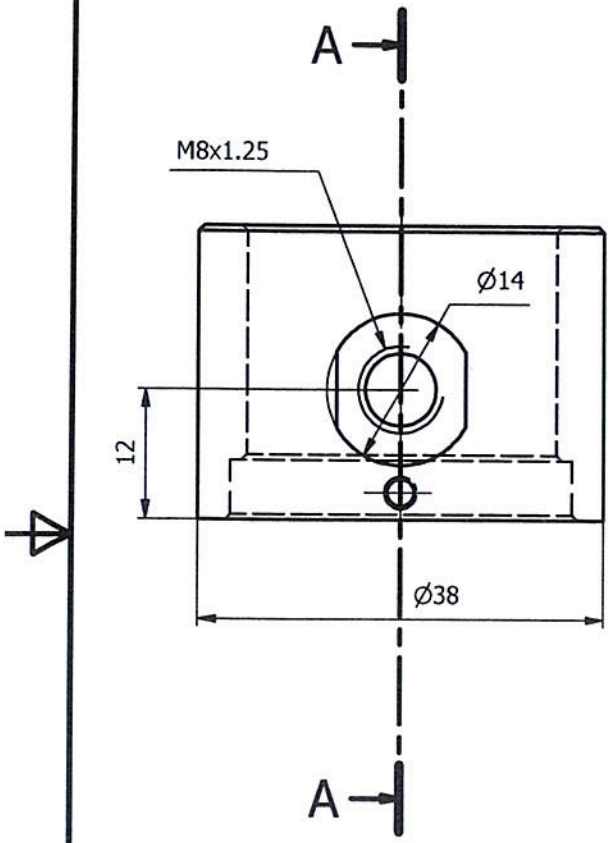

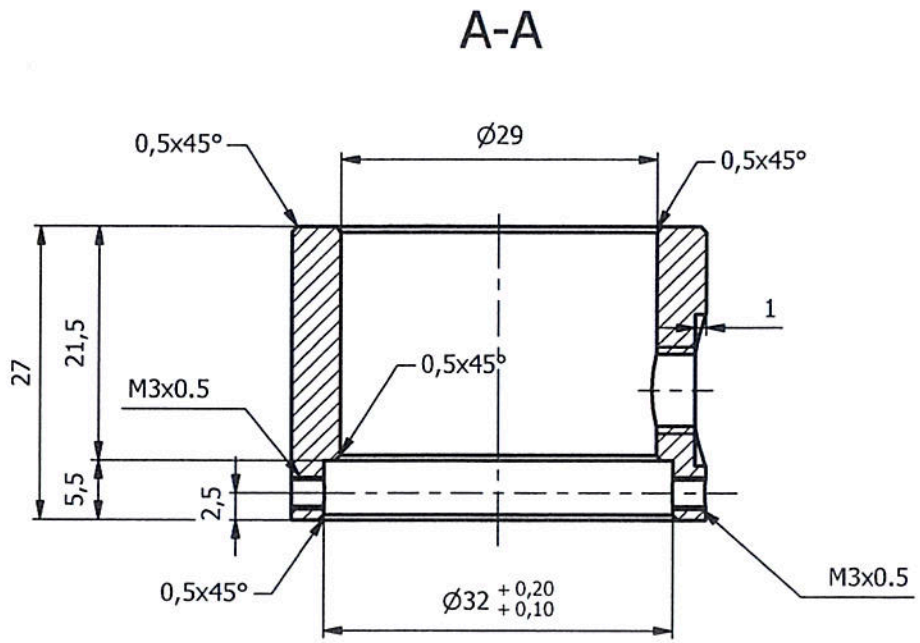

Quantità:
100 pz / 300 pz / 400 pz
200 pz / 600 pz / 800 pz

Materiale
Fe360

TOLL. GEN GEN. TOLER. ±0,1	1.6 (0.8)	PARALLELISMO PARALELISM	PERPENDICOLARITA PERPENDICOLARITY	SIMMETRIA SYMMETRY / CONCENTRICITA CONCENTRICITY

DESCRIZIONE/DESCRIPTION	PORTATA/NOM. LOAD	DISEGNO/DRAWING	USCITA/OUTPUT (mV/V)
CUSTODIA		SE06/2024	

CLIENTE/CUSTOMER	ORDINE CLIENTE/CUSTOMER ORDER	PROTOCOLLO CLIENTE

MATERIALE/MATERIAL	TRATTAMENTO TERMICO/HEAT TRATMENT	SUPERFICE/SURFACE
ACCIAIO Fe 38		ZINCATURA

REV.	DATA/DATE	MODIFICA/EDIT	DISEGNATO/DRAWN	VERIFICATO/VERIFIED
0	13/02/2024	Prima emissione	C.G.	Carrara Danilo
1				
2				