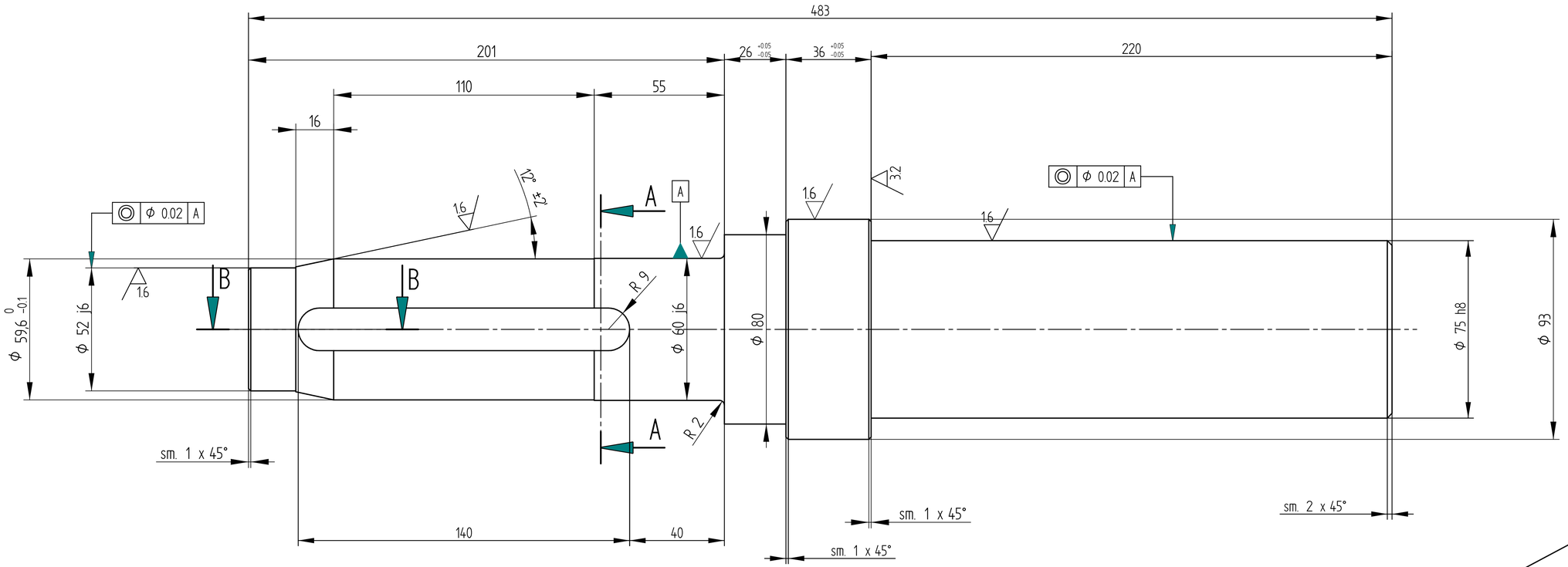

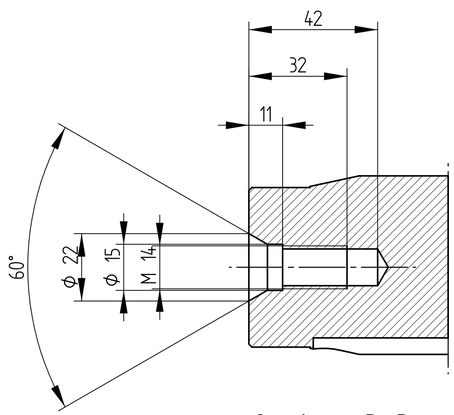

Sezione B-B

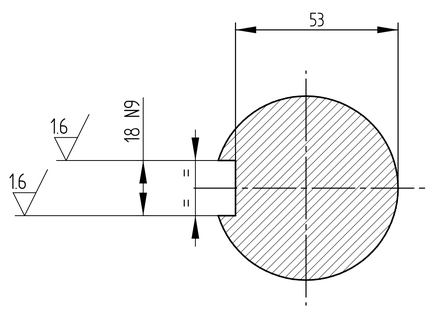

Sezione A-A

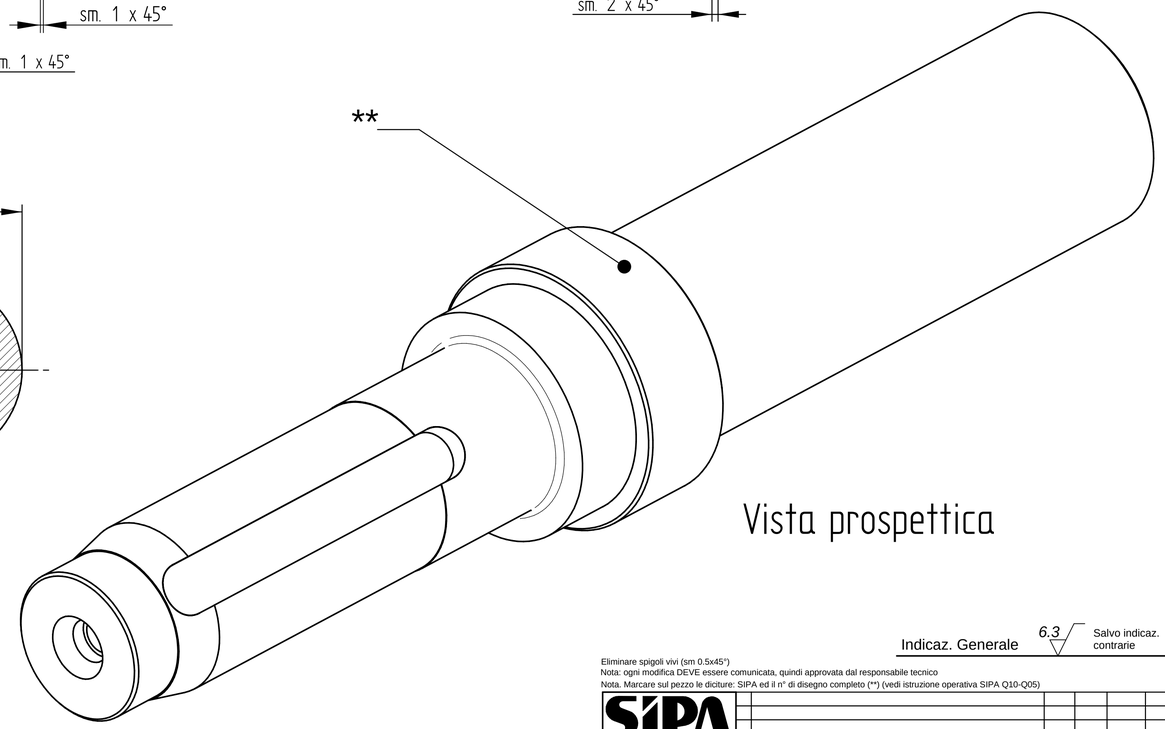

Vista prospettica

Indicaz. Generale 6.3 Salvo indicaz. contrarie

Eliminare spigoli vivi (sm 0.5x45°)
Nota: ogni modifica DEVE essere comunicata, quindi approvata dal responsabile tecnico
Nota. Marcare sul pezzo le diciture: SIPA ed il n° di disegno completo (**) (vedi istruzione operativa SIPA Q10-Q05)

SIPA

A termini di legge questo disegno non può essere usato o riprodotto senza la nostra autorizzazione.

n°	Descrizione della modifica	Mod.	Data	Firma	Verif.

Materiale	25 Cr Mo 4	Scala: 1/1	Descrizione: ALBERO DEL MOTORIDUTTORE
Stato fornitura Mat.	Bonificato R > 85/100 daN/mm²	Data: 20/2/02	
Tratt. Termico			
Tratt. Superficiale	Zincatura elettrolitica F.Zn 8-12 I UNI 4721	Disegnato da: CAVALLINI	
Peso	10,2 kg		
Note		Controllato da: MAZZOTTO	
Disegnato con Solid Edge (UGS)			Dis. N°: 5954426 00
Toll. Generali di Lavorazione: UNI EN 22768	Fine	Media X Grossa	