REV.	MODIFICHE	PM/RDM	RAD	DATA	NOME
		/	/		
		/	/		
		/	/		

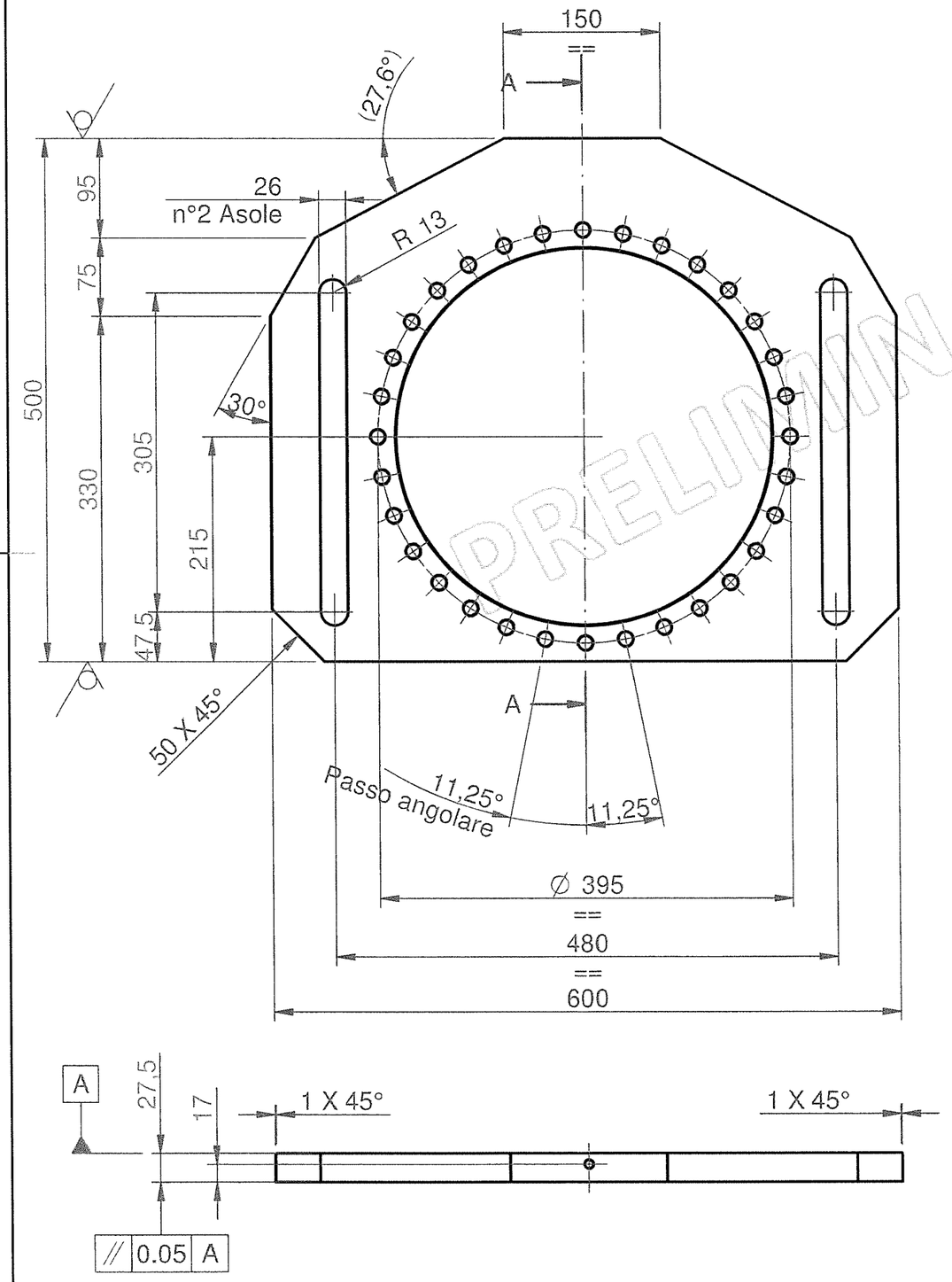

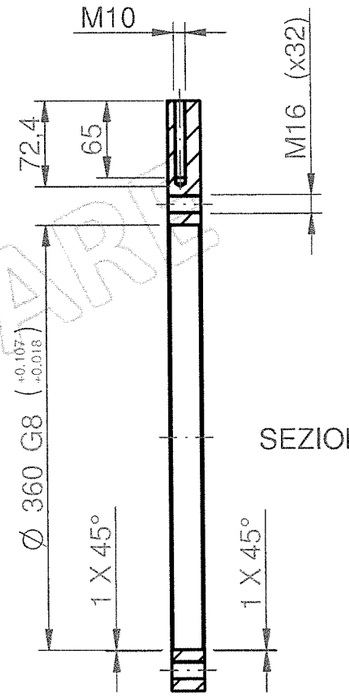

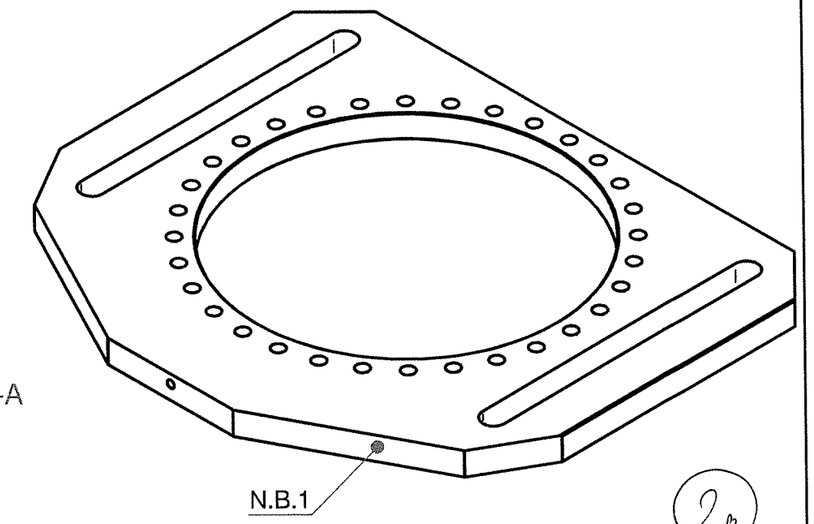

PRELIMINARE

- IDENTIFICAZIONE DELLE PARTI : MARCARE IL *CODICE* NEL PUNTO INDICATO N.B.1.
- PER LE QUOTE MANCANTI FARE RIFERIMENTO AL MODELLO MATEMATICO: D0010848.STP

QUESTO DISEGNO E' DI PROPRIETA'
E NON PUO' ESSERE RIPRODOTTO O DIVULGATO
SENZA LA SUA AUTORIZZAZIONE

A 3

RUGOSITA' (μ)

6.3 ( ) ( )

RIFERIMENTO SUPERIORE

	NOME	FIRMA	DATA
DISEGN.	SEK		27/04/2021
CONTR.	ANG		27/04/2021
VISTO			
VISTO SI / NO			
VISTO SPC. SI / NO			
APPROV.			
P/N			
P.T.			

MATERIALE

COMMERCIALE / STATO: _
S235JR (Fe360 B)

MASSA UNITARIA (kg): 31,313 kg

TRATTAMENTO SUPERFICIALE:
Nichelatura chimica 5μ _

TRATTAMENTO TERMICO: HRC: _
_

SOSTITUISCE IL:

PROGRAMMA

TOLLERANZE

ANGOLI l = lato minore dell'angolo	l≤30	30<l≤120	l>120
	±30'	±20'	±10'

NB- SE PIU' ANGOLI SI SUCCEDONO LA TOLLERANZA DELLA SOMMA DI QUESTI NON DEVE SUPERARE LO SCARTO AMMESSO PER L'ANGOLO TOTALE

LUNGHEZZE E DIAMETRI

≤6	>6 30	>30 120	>120 400	>400 1000	>1000
±0.10	±0.20	±0.30	±0.50	±0.80	±1.20

SOSTITUITO DAL:

CODICE / CODE: D0010848

REVISIONE: 0

FOGLIO: 1 / 1

SCALA: 1:5

PROJ.

MACCHINA SMONTAGGIO MANDRINI P120-P80

Piastra motoriduttore ralle portale rimontaggio / _

0 100 mm