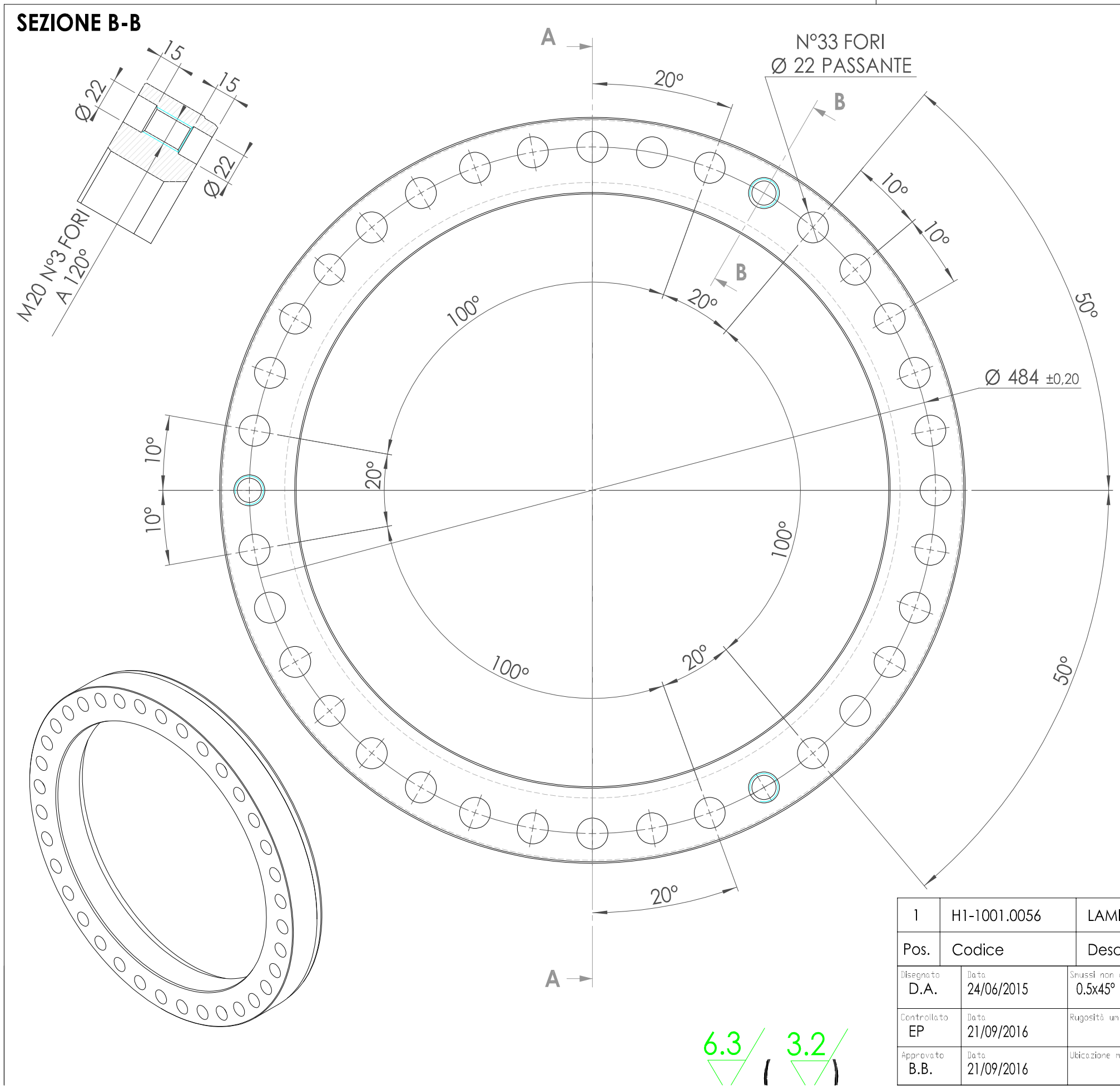

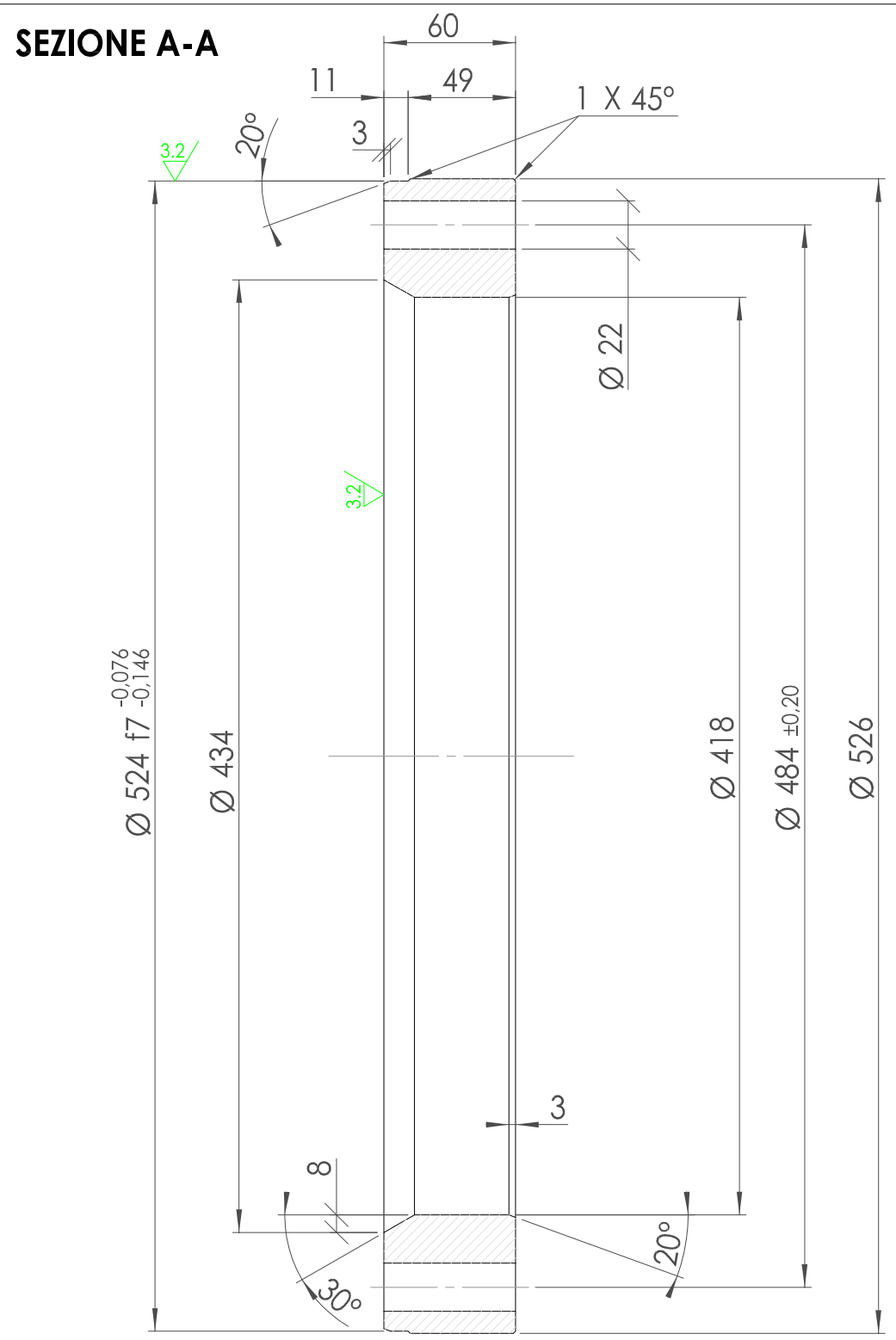

1	H1-1001.0056	LAMIERA DA OSSITAGLIO SP.65		1	EN10025 S690QL
Pos.	Codice	Descrizione		Q.tà	Note/Materiale

Disegnato D.A.	Data 24/06/2015	Smussi non quotati 0.5x45°	Raggi non quotati 0.5	Peso complessivo 30.40 kg	Quote senza indicazione di tolleranza UNI EN 22768-mK
Controllato EP	Data 21/09/2016	Rugosità un	Macchina CH 450		Foglio 1/1
Approvato B.B.	Data 21/09/2016	Ubicazione magazzino	Dettaglio FLANGIA DI GUIDA INFERIORE PER ASTA KELLY D.368		

6.3 (3.2)