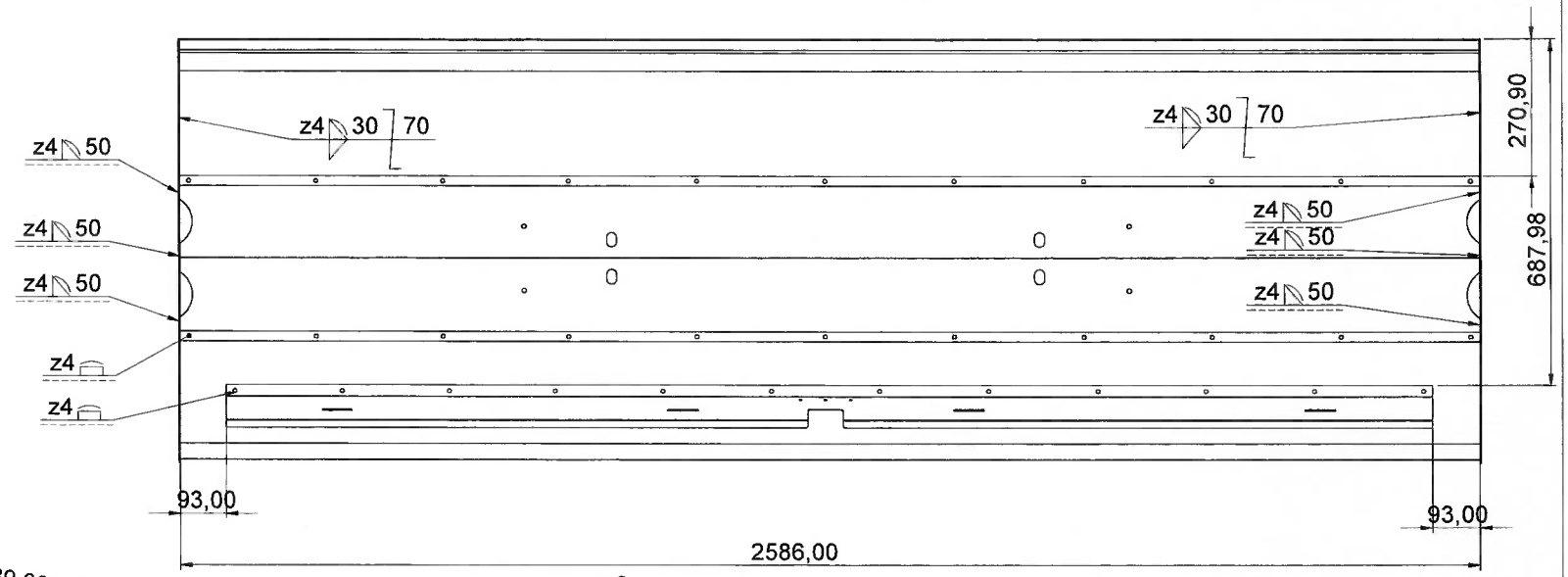

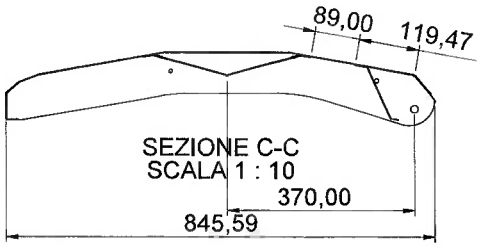

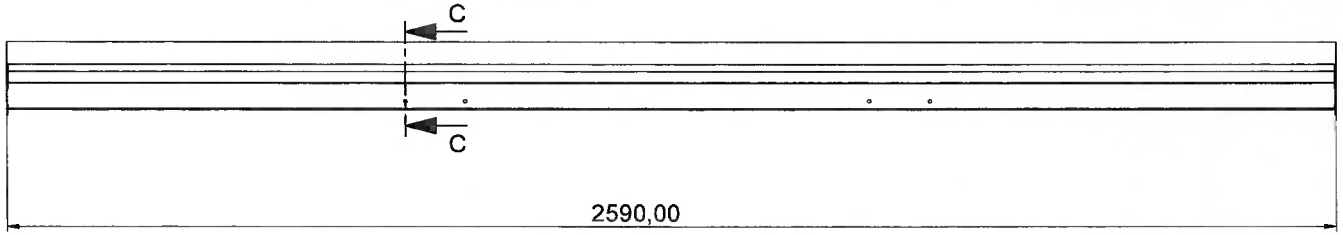

CATAPHORESI+VERNICIATURA A POLVERE RAL 7021 OPACO

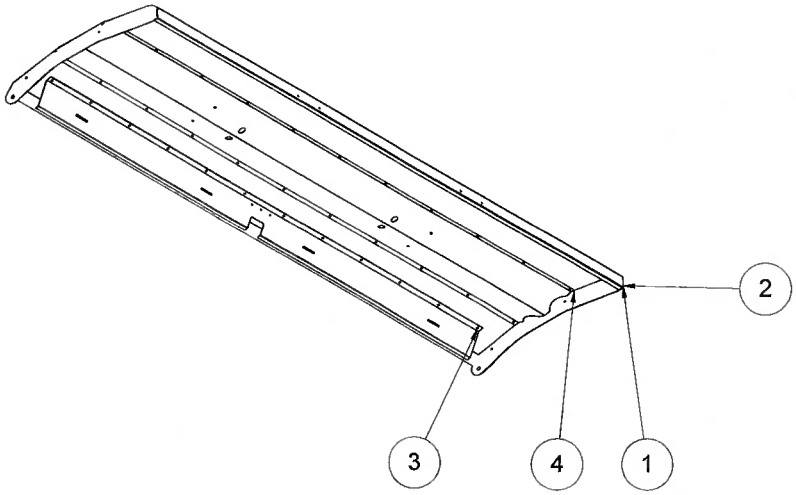

Num. articolo	Num. parte	Descrizione	Quantità
1	PR23140030	COPERCHIO	1
2	PR23140031	FIANCO COFANO	2
3	PR23140033	LAM. ANTITR. COFANO	1
4	PR23140032	RINFORZO COPERCHIO	1

Revisione / Revision	N°Scheda / N°Card	Descrizione modifica / Modification detail	Modificato da / Modified by	Approvato da / Approved by	Data approvazione / Approvation date
0		EMISSIONE DISEGNO / EMISSION DRAWING	Andreon P.	Andreon P.	18/01/2024

Codice/Code: **PR23141004**

Descrizione/Description: **ASS. COFANO 300**

Materiale/Material:

Descrizione del grezzo/Blank description:

Spessore/Thickness:

Trattamento/Treatment:

Finitura superficiale/Surface finishing: CATAPHORESI

RAL 7021 O (grigio-nero)

Data creazione/Creation date: 18/01/2024

Disegnato da/Drawn by: Andreon P.

Sostituisce/Replace: -

Tipo/Type | Classe/Class | Foglio/Sheet: 1/2

Metric | A3 | 1:20 | 45.014 Kg

Specifiche di fornitura: particolari devono essere puliti da qualsiasi residuo di lavorazione. Eliminare bave e spigoli da stampaggio o lavorazione. stampi generali 2° raggi non quotati. R=1 smussi non quotati 0.5x45°. Per ogni ulteriore specifica contattare l'ufficio tecnico.

Supply specifications: parts must be cleaned from any residual processing. Remove all punching burrs after machining or press-forming process. draft angle 2° fillets not quoted R=1 chamfers not quoted 0.5x45°. For other specifications please contact the technical Department.

Tolleranze geometriche / General geometrical tolerances: 0.3 | 0.3 | 0.2 | 0.2/100 | 0.2/100 | 0.2/100

Tolleranze generali per angoli / General tolerance for angular: Angolo/Angular ±0°5'

Tolleranze generali/General tolerance UNI EN 22768/1-Media/Medium

Lunghezze o diametro / Lenght and diameter	0.00 6.00	6.00 30.00	30.00 120	120 315	315 1000	1000 2000	2000 4000	> 4000
Tolleranze/Tolerance	±0.1	±0.2	±0.3	±0.5	±0.8	±1.2	±2.0	±3.0