REV.	ZONA	DESCRIZIONE	DATA	AUTORE
1	D1	MODIFICATA DIMENSIONE FORO a Ø10,7±0,1 (era Ø10,5)	22/10/2020	patrick.nocente

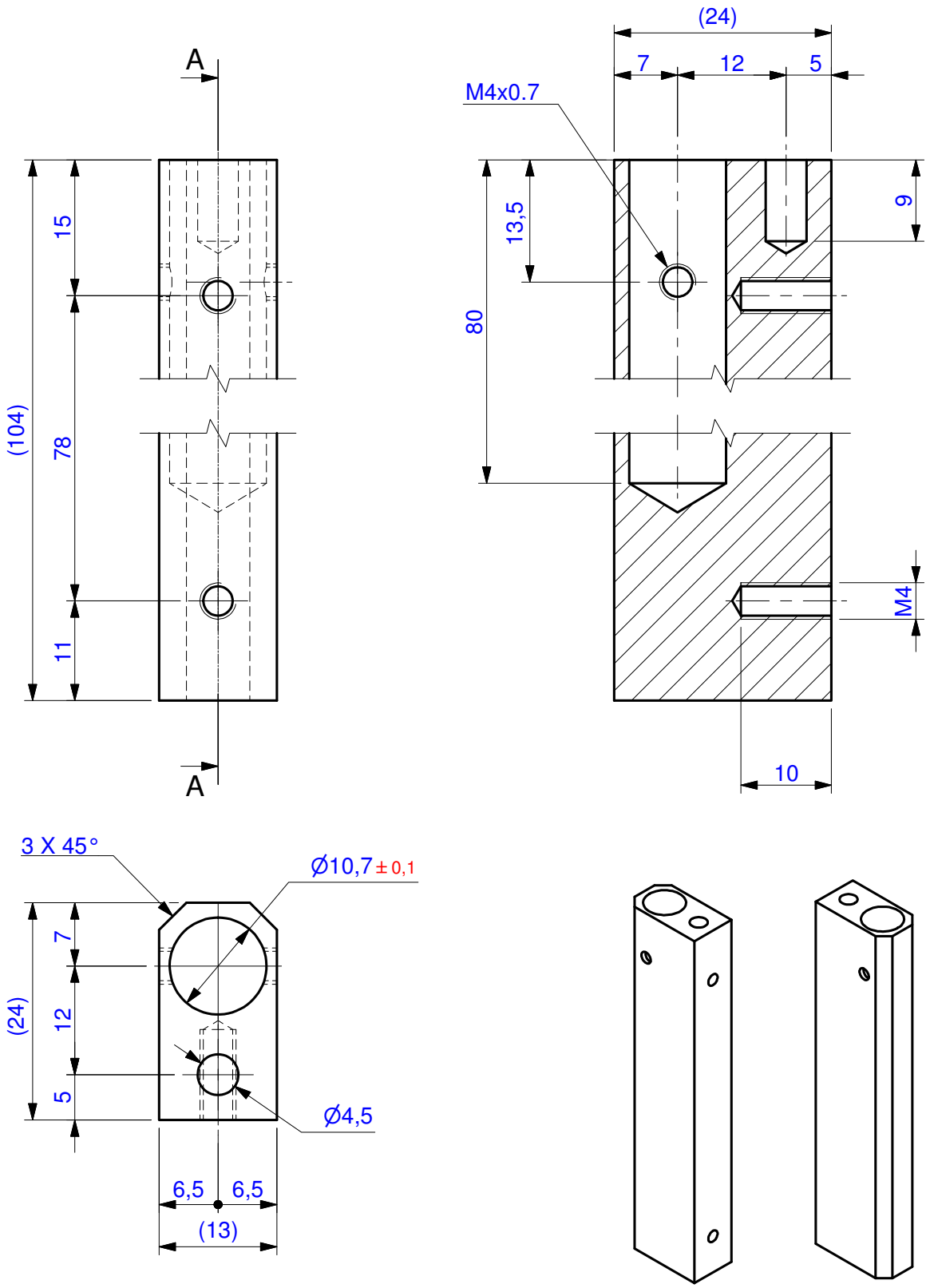

DENOMINAZIONE / Description
BLOCCO RALLENTATORI AIR LOGICA SYSTEM

INFO / Informations

CODICE / Code
4550298N-00

TOLLERANZE / Tolerance
- UNI EN 22768-1-f
- EN1 Gomma
UNI ISO 3302-1 E2

SCALA / Scale
1.5 : 1

FORMATO / Size
A4

FOGLIO / Sheet
1 / 1

MATERIALE / Material
Acciaio AVP

TRATTAMENTO / Processing
Zincatura trivalente
-

IMBALLO / Packaging
S 3 C01

PESO [Kg] / Weight [Kg]
N/A

AUTORE / Drawn by
patrick.nocente

DATA / Date
13/06/2016

NOME FILE / File name
4550298 BloccoRallentatoreALS.dwg