**Specifiche di fornitura:** i particolari devono essere puliti da qualsiasi residuo di lavorazione. Eliminare bave e spigoli da stampaggio o lavorazione, sformi generali 2°, raggi non quotati: R=1, smussi non quotati0.5x45°. Per ogni ulteriore specifica contattare l'ufficio tecnico.

**Supply specifications:** parts must be cleaned from any residual processing. Remove all punching burs after machining or press-forming proccess, draft angle 2°, fillets not quoted: R=1, chamfers not quoted: 0.5x45°. For other specifications please contact the hechnical Department.

Tolleranze geometriche
General geometrical tolerances

| | | | |
|---|---|---|---|
| 0.3 | 0.3 | 0.2 | 0.2/100 |
| 0.2/100 | 0.2/100 | | |

Tolleranze generali per angoli
General tolerance for angular

| Angolo/Angular | |
|---|---|
| | ±0°5' |

Tolleranze generali/General tolerance: UNI EN 22768/1-Media/Medium

| Lunghezza e diametro / Lenght and diameter | 0.00 6.00 | 6.00 30.00 | 30.00 120 | 120 315 | 315 1000 | 1000 2000 | 2000 4000 | > 4000 |
|---|---|---|---|---|---|---|---|---|
| Tolleranza/Tolerance | ±0.1 | ±0.2 | ±0.3 | ±0.5 | ±0.8 | ±1.2 | ±2.0 | ±3.0 |

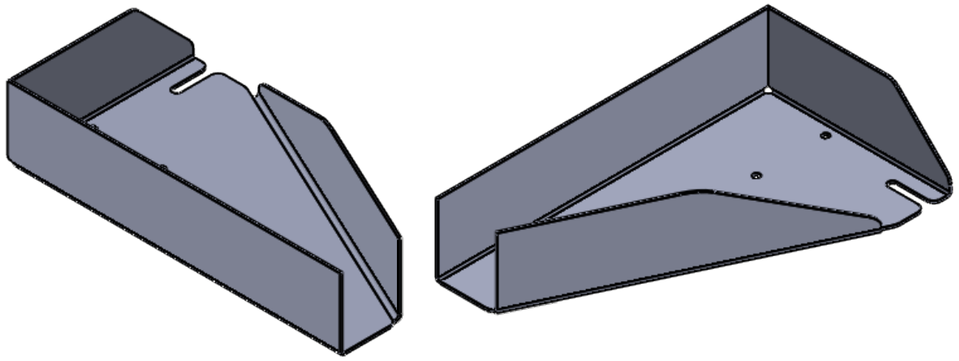

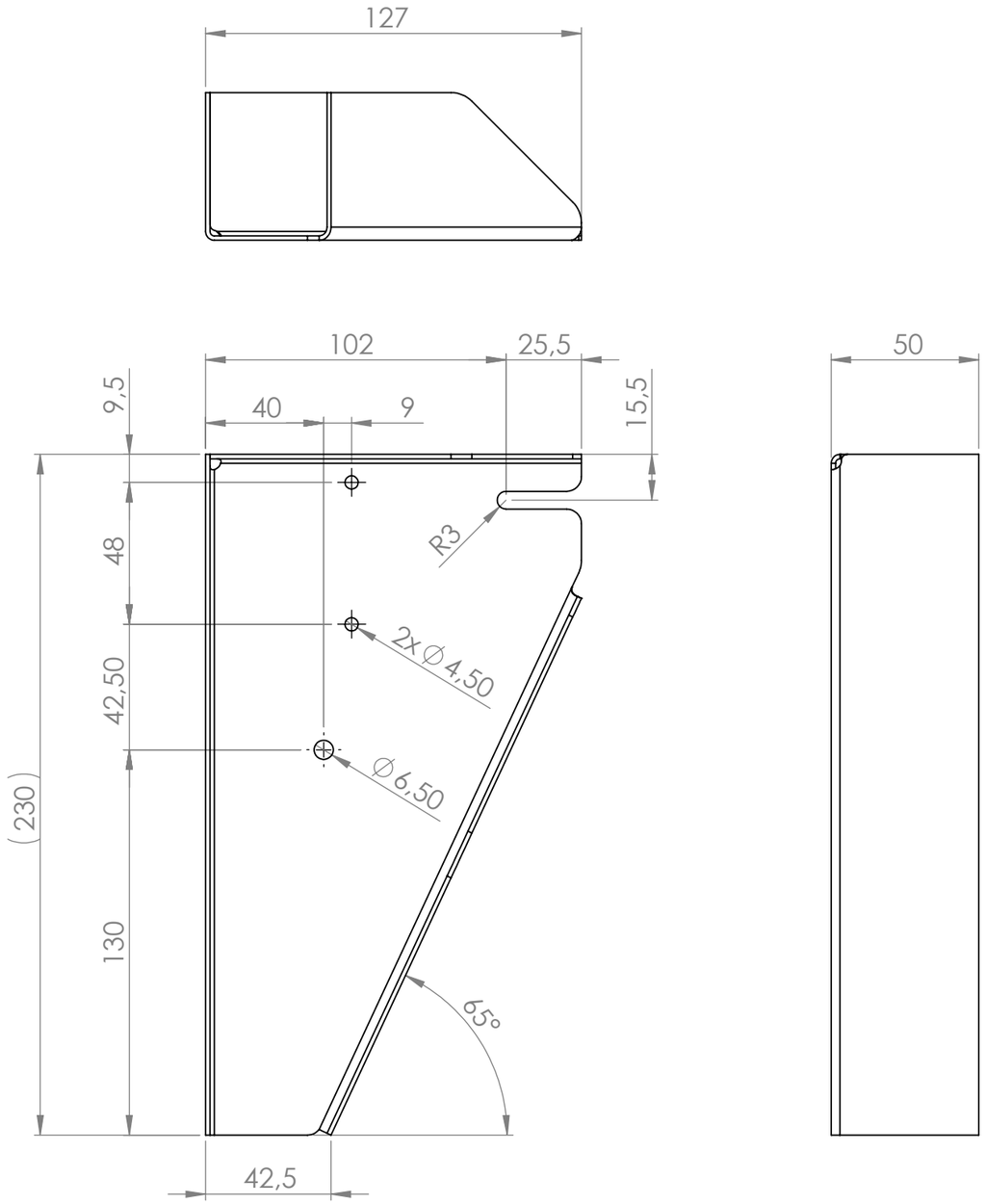


Sviluppo
indicativo

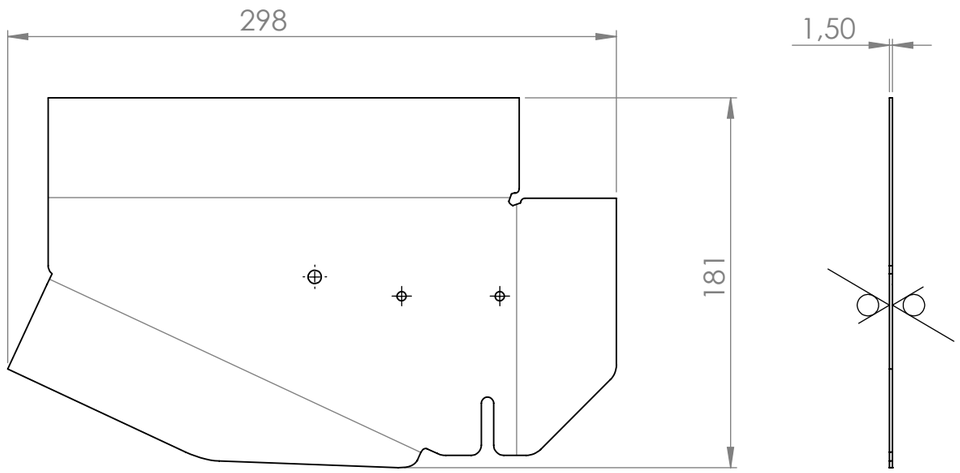


6.3 ( )

| Revisione / Revision | N°Scheda / N°Card | Descrizione modifica / Modification detail | Modificato da / Modified by | Approvato da / Approved by | Data approvazione / Approvation date |
|---|---|---|---|---|---|
| | | | | | |

ELECTROZETA

Codice/Code: **16120-0024-5**

Descrizione/Description

Materiale/Material

Descrizione del grezzo/Blank description

Spessore/Thickness

Trattamento/Treatment

Finitura superficiale/Surface finishing

Data creazione/Creation date: 22/06/2022

Disegnato da/Drawn by

Sostituisce/Replace

Foglio/Sheet: 1/1

Metric | A3 | Scala/Scale 1:5 | Peso/Weight Kg | Perimetro/Perimeter