Rev. n°	Motivo/nota di revisione	Revisione da	Data
01	Inserita la posizione del testimone	Roberto Pessotto	02/04/2021

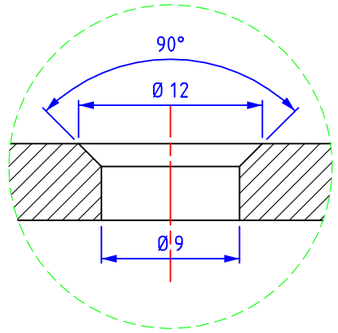

Dettaglio X

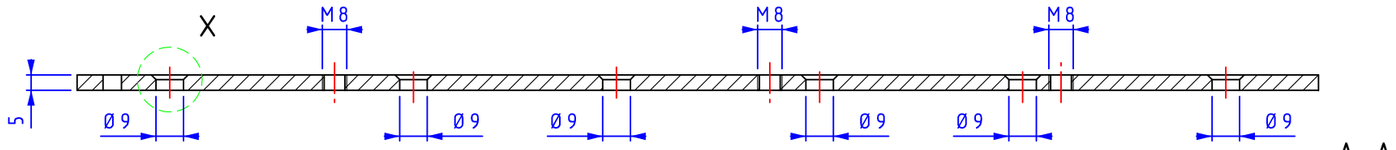

A - A

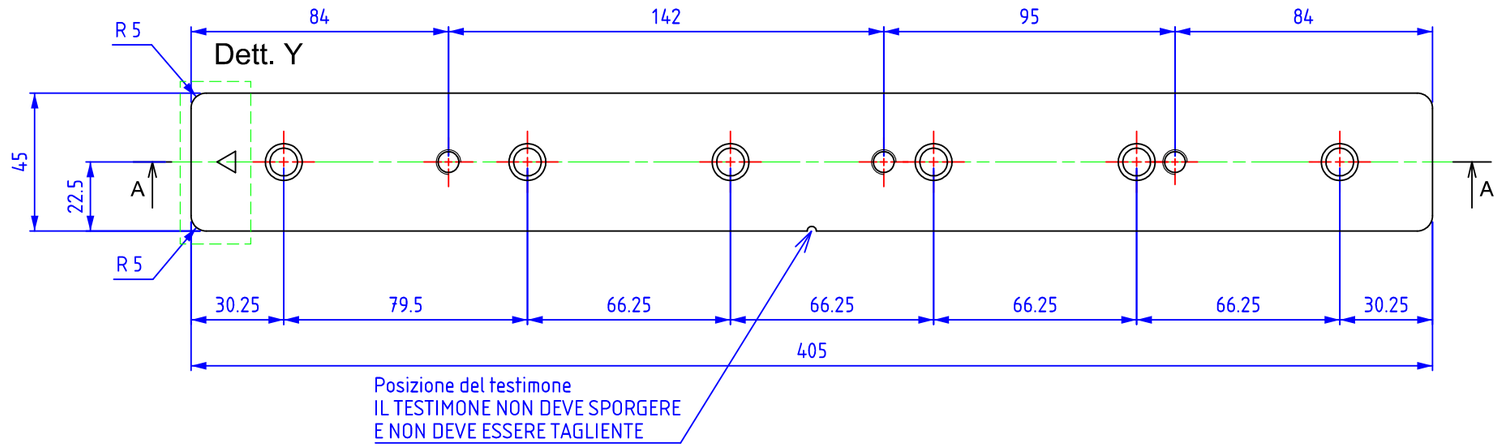

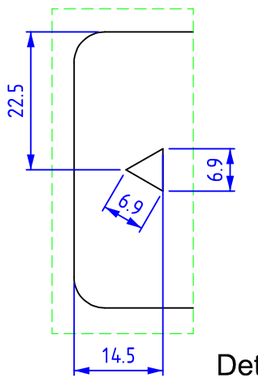

Dett. Y

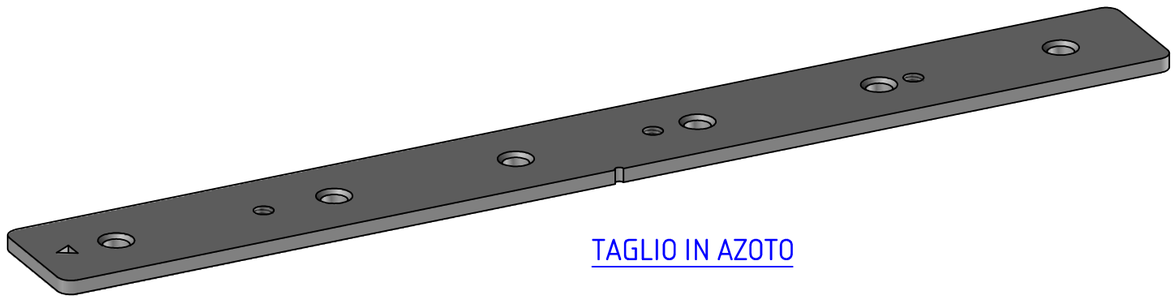

TAGLIO IN AZOTO

Codice articolo	Descrizione articolo con finitura superficiale	Colore
80UTSP35F93	PIATTO x DOGHE LAT. PANCA 24H C/SCH BIANCO	BIANCO RAL 9003
80UTSP35F90	PIATTO x DOGHE LAT. PANCA 24H C/SCH NERO	NERO RAL 9005
80UTSP35F74	PIATTO x DOGHE LAT. PANCA 24H C/SCH GRIGIO	GRIGIO MRM
80UTSP35F69	PIATTO x DOGHE LAT. PANCA 24H C/SCH VERDE	VERDE RAL 6029
80UTSP35F32	PIATTO x DOGHE LAT. PANCA 24H C/SCH ROSSO	ROSSO RAL 3002
80UTSP35F03	PIATTO x DOGHE LAT. PANCA 24H C/SCH ZINCATA	ZINCATO A FREDDO
41UTSP35F00	PIATTO x DOGHE LAT. PANCA 24H C/SCH FILETTATA	GREZZO
40UTSP35F00	PIATTO x DOGHE LAT. PANCA 24H C/SCH SVASATA	GREZZO
90UTSP35F00	PIATTO x DOGHE LAT. PANCA 24H C/SCH GREZZO	GREZZO

Tabella codifiche articoli

Pos.	Cod.mater./comp	Descrizione/materiale/comp.	Q.tà/Kg	Stato_materiale/comp.	Disegno/Note
-	-	LAMIERA DD11 SPESSORE 50/10	-	UNI EN 10111	-

Tolleranza quote senza indicazione: UNI EN 22768-m

Quote in millimetri
Gradi in min-sec.

Disegnato da - in data: Roberto Pessotto 10/02/16

Verificato da - in data: Alberto Falsetti 10/02/16

Scala: 1:2

Trattamento superficiale: -

Titolo disegno: PIATTO x DOGHE LAT. PANCA 24H C/SCH. ALLUMINIO

Serie collegata: URBANTIME H24

Codice file - pezzo: 80UTSP35FXX

N° disegno: 16021000

Revisione: 01

Foglio n°: 1/1

DIEMMEB SINCE 1983
COMMUNITY HOME URBANTIME
Diemmebi S.p.A. - Vittorio Veneto - TV
Tel. +39 0438 912433 - Fax +39 0438 500392

Disegno di proprietà di Diemmebi S.p.A. - Vietata la riproduzione e divulgazione a terzi senza autorizzazione