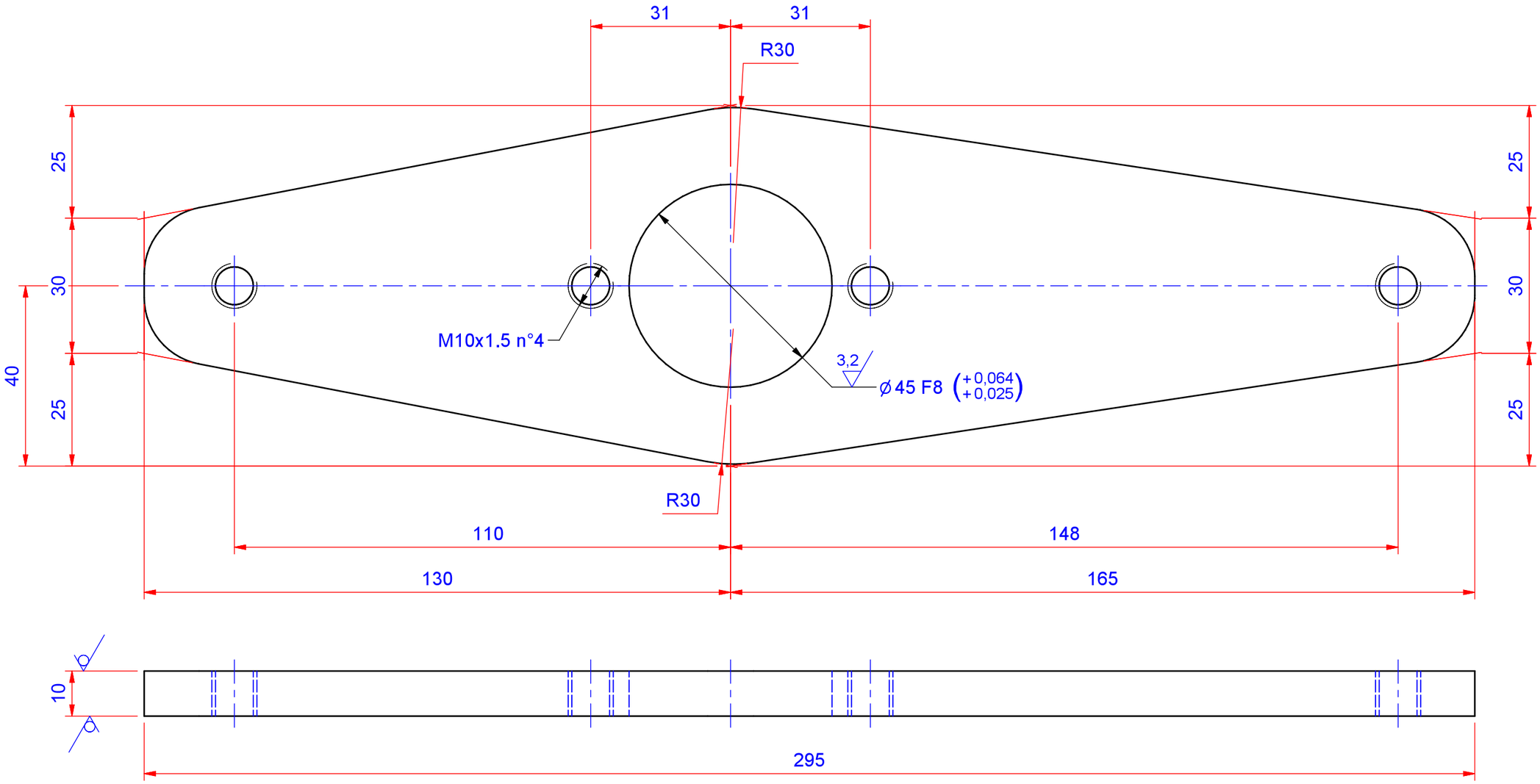

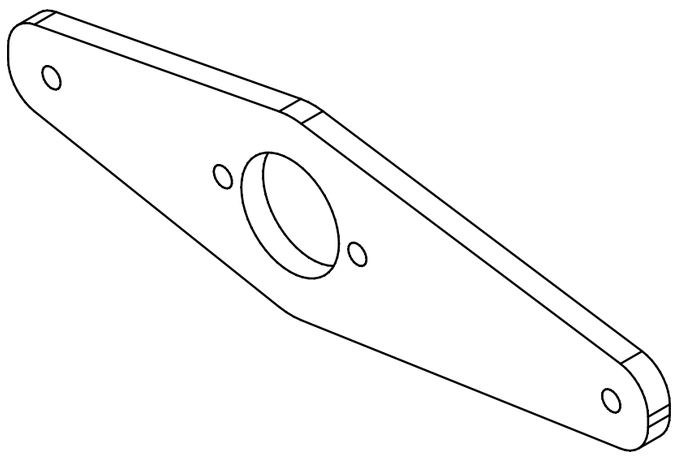

Raggi non quotati R=15

Eliminare bave e smussare spigoli vivi

Laser

| TOLLERANZE PER LAVORAZIONI ALLE MACCHINE UTENSILI | | |