Pruefanordnung dynamische Festigkeit Z-Richtung
Test equipment endurance run

Scale: 1:2

Lasteinleitung ueber Biegeweiche
Dehnschraube (025 101 143; 220mm lang)
Application of force transferred
through flexible threaded shaft

4x verschraubt / four screws
M10
ACP 10.9 mit 45 Nm
Tightened to 45 Newton-meters

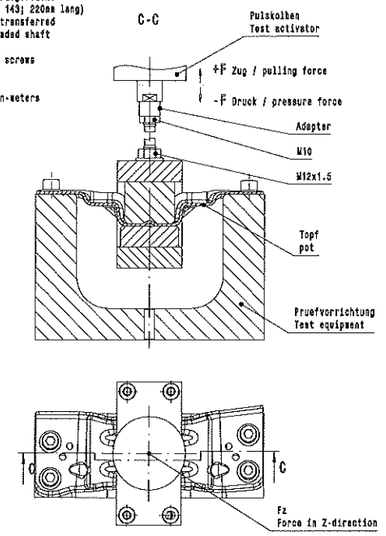

Pruefvorschrift dynamische Festigkeit Z-Richtung nach TL 82453 /
test specification acc. to TL 82453

Pruefstand / Test equipment:	Resonanzschwinger oder servohydraulisch Einaxial in Fz-Richtung One-axis hydraulic servo, test conducted in Z direction only
Pruefart / Test method:	kraftgeregelt / variable force
Belastungsverhältnis:	R= -1 = F / F (wechsellast ±F)
Pruaffrequenz / Test frequency:	max. 30Hz
Vorlast / preload:	0 N
Ausfallkriterium / Failure criteria:	Frequenzabfall von 1Hz (bei Einsatz von Resonanzpruefsystemen) Wegzunahme ±0.5mm
Stichprobe / Random sample:	min. 6 Teile / min. of 6 parts
Streuung / Grenzwerte:	Standardabweichung der Ausgleichsgeraden auf den Lastniveaus 1 und 2: S <0.2 Lastniveau 1: -3,5 kN ± 3,0 kN > 500.000 Lastniveau 2: -5,3 kN ± 4,8 kN > 50.000 Dispersion / limit: Standad davation of mean for load level land 2: s <0.2 Load level 1: -3,5 kN ± 3,0 kN > 500.000 Load level 2: -5,3 kN ± 4,8 kN > 50.000

Bruchpruefung nach TL 82453 /
Failure test acc. to TL 82453

Scale: 1:2

Pruefparameter: / Test parameters:

Belastungsrichtung in Fzg.-Koordinaten:	-Z /
Direction of loading in Veh.-coordinates	-Z
Belastungsgeschwindigkeit / Test speed:	20mm/min
Stichprobe / random sample:	min. 6 Teile / parts
Pruefteemperatur / Test temperature:	RT
Besonderheit /special feature:	
Ausfallkriterium / failure criteria:	max. plastische Verformung von 0.3mm bei Belastung bis 15 kN / max. plastic deformation of 0.3mm under load up to 15 kN
Pruefvorrichtung /Test equipment:	
Auswertung: / analysis:	Kraft-Weg-Diagram / force displacement diagram

Kraft mittig ueber einen Aluminium Klotz 89x44x50 eingeleitet /
force initiated centrally over a aluminium block 89x44x50

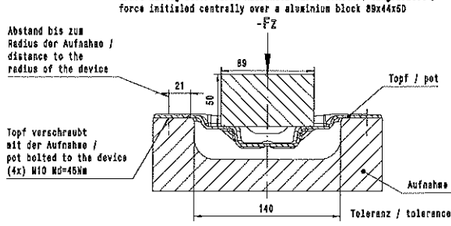

(005)

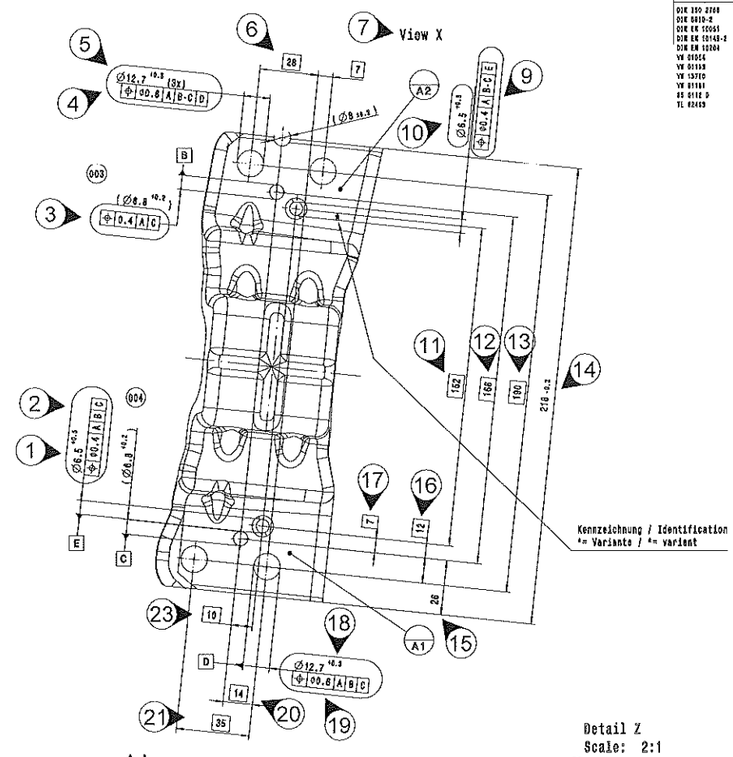

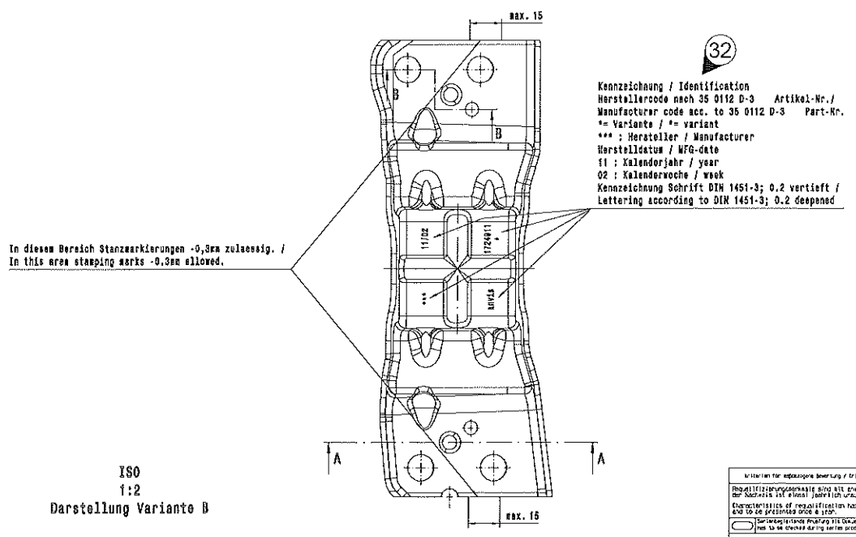

Variante A
M 1:2

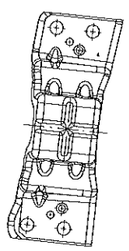

Variante B (008)
M 1:2

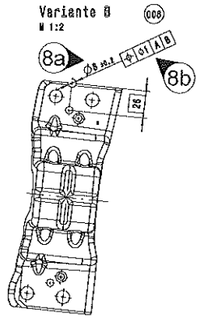

Variante C
M 1:2

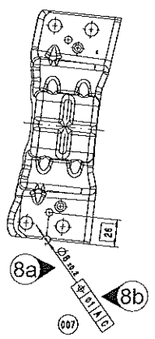

ISO
1:2
Darstellung Variante B

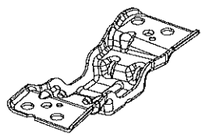

Nicht bemaßte Geometrien
dem Datensatz entnehmen.
Undimensioned shapes are to
be taken from the data record.

Kanten gratfrei / All edges to be free of burrs.

Oberflaechenfehlerfrei nach VW 011 33 / free from surface flaws VW 011 33.

Schadstoffvermeidung nach VW 911 01 / emission reduced VW 911 01.

Tolerierungsgrundsatz nach VW 01054 / Tolerancing principle acc. to VW 01054

Ausgangsmaterialdicke nach DIN EN 10051-2.6 / Starting material thickness according DIN EN 10051-2.6

> 400 x 1000	
> 100 x 400	
> 40 x 100	
> 6 x 40	
> 0 x 6	
Angle tolerance	

Table for general tolerances
that apply to product dimensions
are specified tolerances shown.
Allgemeintoleranzen für
Produktmaße haben Tabellen.

08.05.0.2	1724911G	A				390.7	0	
08.05.0.2	1724911A	B				434	0	
08.05.0.2	1724911A	C				408.1	0	
Basis M	Part No. Artikel-Nr.	Part-Var. Art.-Var.	Volume Part No. Sachm-Artikel-Nr.	Part-Var. Sachm. Art.-Var.	Value Wert	Weight (g) Gewicht (g) Actual Ist	Weight (g) Gewicht (g) Target Soll	Volume (cm³) Volumen (cm³)

(008)

Kriterien für ergänzende Bewertung / Criteria for Evaluation of Measurements	
Requalifizierungsmaßnahmen sind mit zwei Monaten, der Nachweis ist immer jährlich unaufgefordert vorzulegen	
Characteristics of requalification has to be agreed by OEM and to be provided once a year	
Serienbegleitende Prüfung mit Dokumentation Has to be checked during series production and recorded	
Verabredetende Dokumentation / Documentation accompanying the Order	
.../A	Vor der ersten Auslieferung, d. h. zur Erstbemusterung Prior to first delivery, i. e. at first inspection.
.../B	Bei jeder Auslieferung With each delivery
.../C	Nur auf Anforderung Only upon request
Grundsätzliche Kontinuierliche Prüfung / Basis of ongoing Audit	
VB1	Werksbescheinigung "2.1" nach DIN EN 10204 Certificate of compliance with the order "2.1" as per DIN EN 10204
VB2	Werkszeugnis "2.2" nach DIN EN 10204 Factory certification "2.2" as per DIN EN 10204
Grundsätzlich spezifischer Prüfung / Basis of specific Audit	
AP1	Abnahmeprüfzeugnis "3.1" nach DIN EN 10204 Certificate of acceptance test "3.1" as per DIN EN 10204
AP2	Abnahmeprüfzeugnis "3.2" nach DIN EN 10204 Certificate of acceptance test "3.2" as per DIN EN 10204

Reference / Unterlage
DIN ISO 2768
DIN 6930-2
DIN EN 10051
DIN EN 10149-2
DIN EN 10204
VW 01054
VW 01133
VW 13710
VW 01101
35 0112 D
TL 82453

Status No. Aenderungs-Nr.	Modifications Aenderungs-Datum	Description Aenderungsbeschreibung	Draughtsman Zeichner Name	Date Datum	Checked Geprueft Name	Date Datum
	a.00	Zeichnung erstellt / Drawing created	GD.07.18	AJO		06.08.18	AJO
	b.00	001-010 / Kante war / dim. was 3°±0.5° 002-019 / Kante war / dim. was 0.7±0.1 003-A7 / Kante bisher / dim. added (0.8 ±0.2) 004-V7 / Kante bisher / dim. added (0.8 ±0.2) 005-T3 / Toleranz bisher / tolerance ±0.6 006-F4 / Toleranz bisher / tolerance ±0.6 007-X5 / Toleranz bisher / tolerance ±0.6 008-X10 / unbelasteterte Kante war / unstressed edge dim. was DIN ISO 2768-m; ISO 8015	15.11.18	AJO	kaß	15.11.18	AJO
	b.01	Werkstoffangabe geaeß Zeichnung / update 3D-model acc. to drawing	16.03.17	AJO			

Massstab / Scale	1:1
Benennung / Designation	POT
Werkstoff / Material	6355NC 1.0978 DIN EN 10149-2
Freiheitsgrade / Tolerances (DIN 2768-1)	mK
Allgemeintoleranzen / Tolerances (DIN 2768-1)	mK
Oberflaechenschutz / Surface protection	
Gewicht / Weight	
Datum / Date	
Name / Name	
Freigabe / Release	
Aenderungsstand / Revision	
Blatt / Sheet	1 von 1
Format	A0
Zeichnungs-Nr. / Drawing-No.	1724911
Status	b.01

CATIA
V5R24SP4
DR Software
GmbH Jena

Freiheitsgrade / Tolerances (DIN 2768-1) mK
Allgemeintoleranzen / Tolerances (DIN 2768-1) mK
Oberflaechenschutz / Surface protection
Gewicht / Weight
Aenderungsstand / Revision
Blatt / Sheet 1 von 1
Format A0
Zeichnungs-Nr. / Drawing-No. 1724911
Status b.01