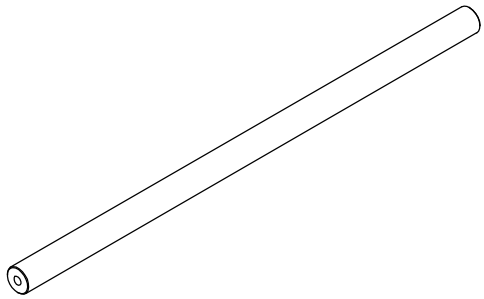

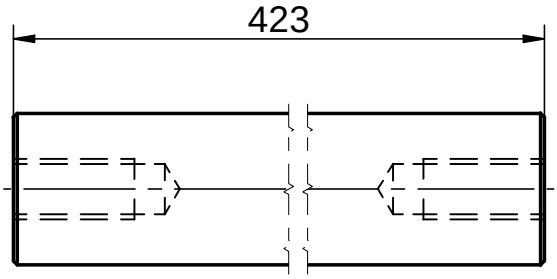

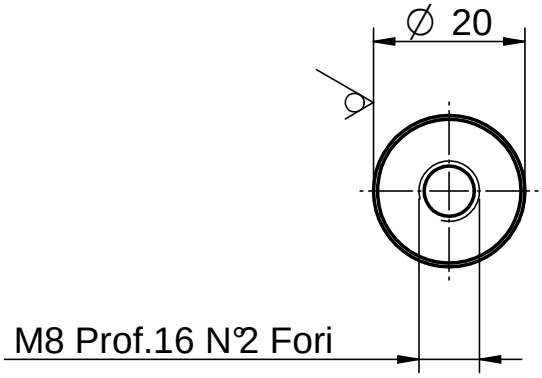

- Togliere accuratamente bave e spigoli
- Smussi non quotati 0,5x45°

6,3 ( )

REV.	DATA	DESCRIZIONE MODIFICA	DISEGNATO
03			
02			
01			
00	03/01/2011	EMISSIONE	MASSARINO A.

MATERIALE	GREZZO	STATO DEL GREZZO	TOLLERANZE GENERALI
Acciaio S235 UNI EN 10027	Trafilato		UNI EN 22768/1 - m

seltek

IL PRESENTE DOCUMENTO E' PROPRIETA' DELLA SELTEK srl.
A TERMINI DI LEGGE OGNI DIRITTO E' RISERVATO

TRATTAMENTO TERMICO	PESO	ISO
	1.0 kg	

TRATTAMENTO SUPERFICIALE	FOGLIO	SCALA	Q.TA'
	1/1	1 : 1	-

DESCRIZIONE	CODICE	REVISIONE
ALBERO LATERALE	061 001 268	00