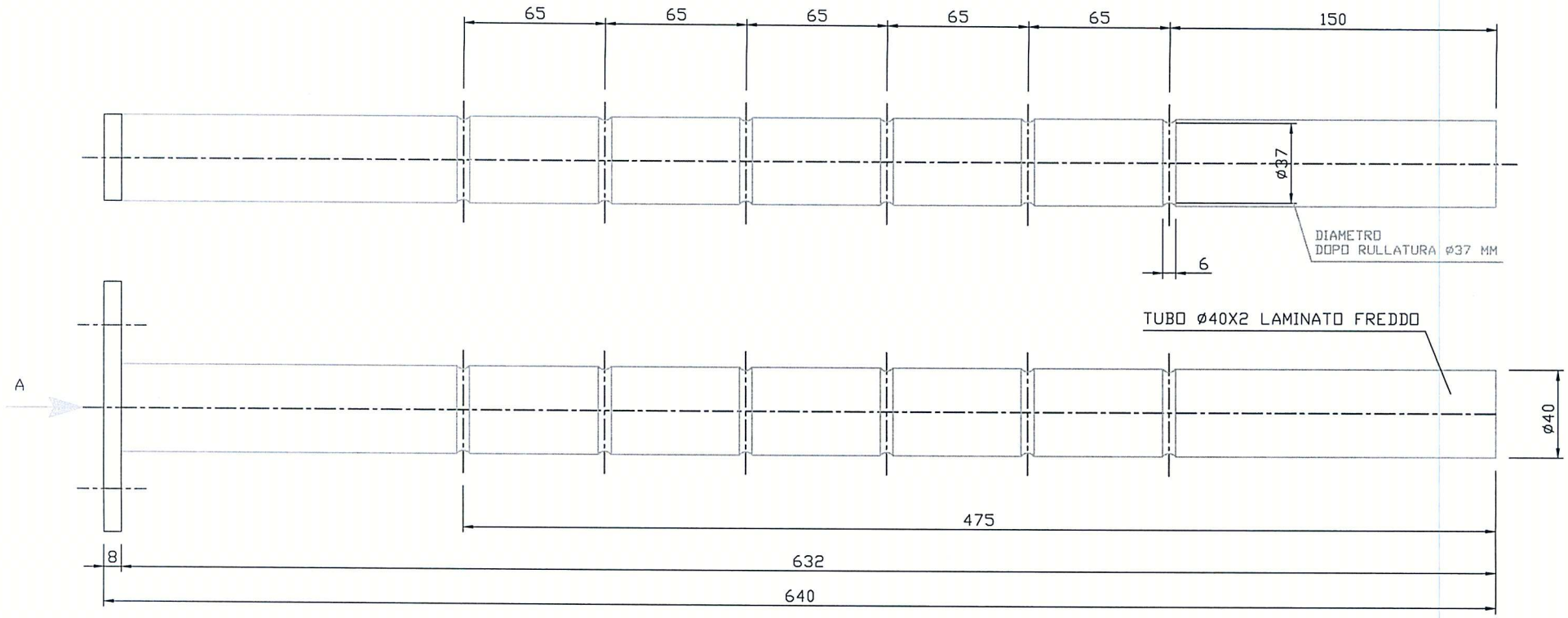

PZ 600

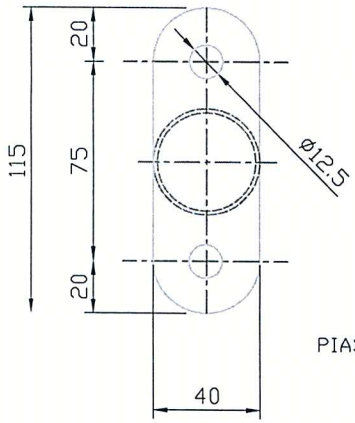

SMUSSARE IL TAGLIO LASER

ACQUISTARE PIATTO RAGGIATO SENZA SPIGOLI O BURATTARE A LUNGO

PIASTRINA (B1A15909) VISTA DA A

N°	MODIFICA	DATA	FIRMA
2			
1			

[redacted]	MATERIALE: TUBO ø40X2 LAMINATO FREDDO	Disegnato da: -	Approvato da - data -	Nome file B1A15385
	TRAT. SUPERFICIALE ZINCATURA	Data 15/07/2002	DESCRIZIONE SCORREVOLE RULLATO PER PARALLELE CHIUDIBILE	
		Scala 1:2	Codice B1A15385	Modifica - / Foglio 1