	LEGENDA/LEGEND: (I) :QUOTA IMPORTANTE/IMPORTANT DIMENSION (C):QUOTA CRITICA/CRITICAL DIMENSION
	NOTA/NOTE
1	Profili privi di bave e di spigoli taglienti. No burrs or sharp edges
2	Raggi non quotati: 3mm. Undimensioned radii and fillets: 3mm
3	Versione premium / Premium version

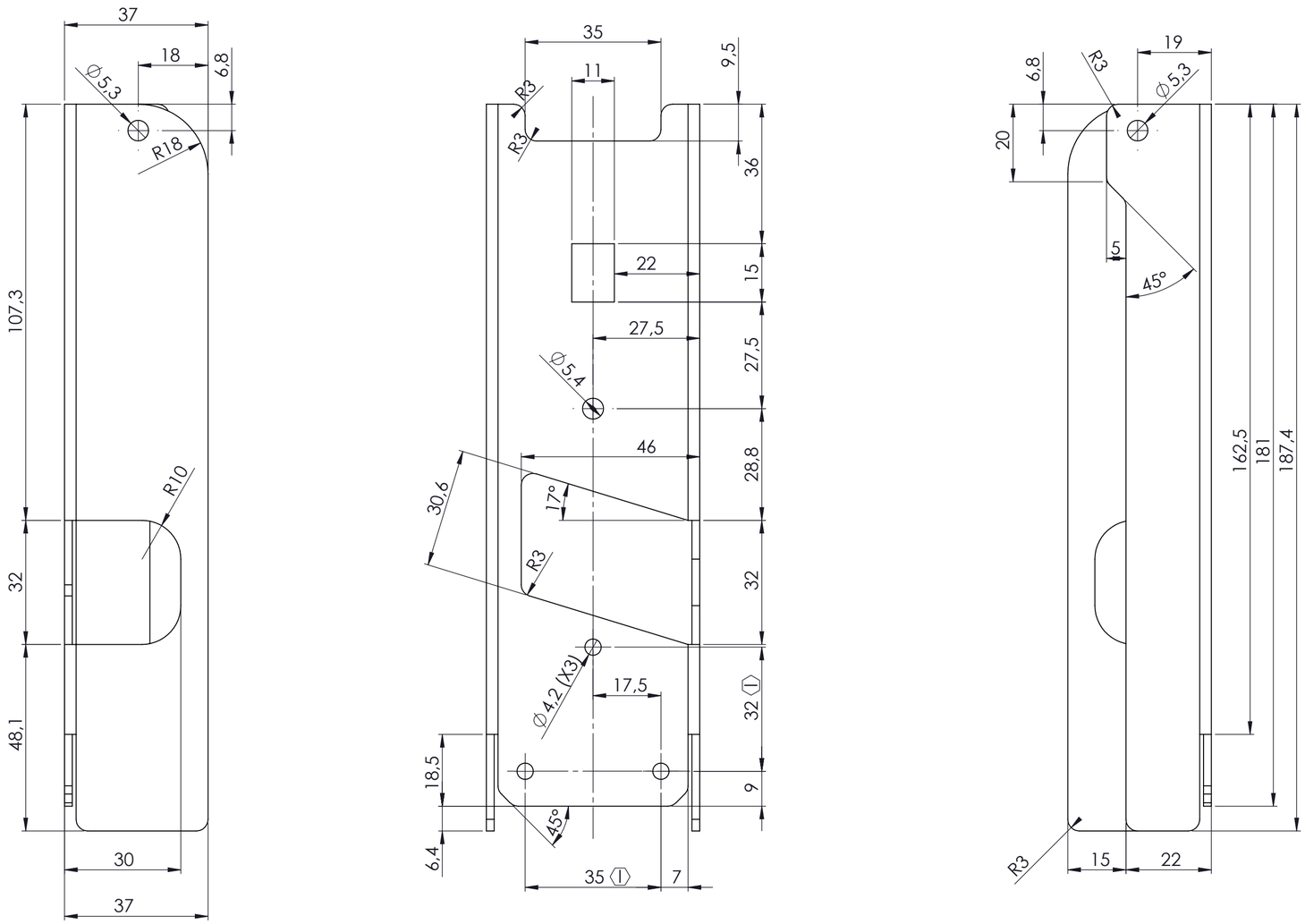

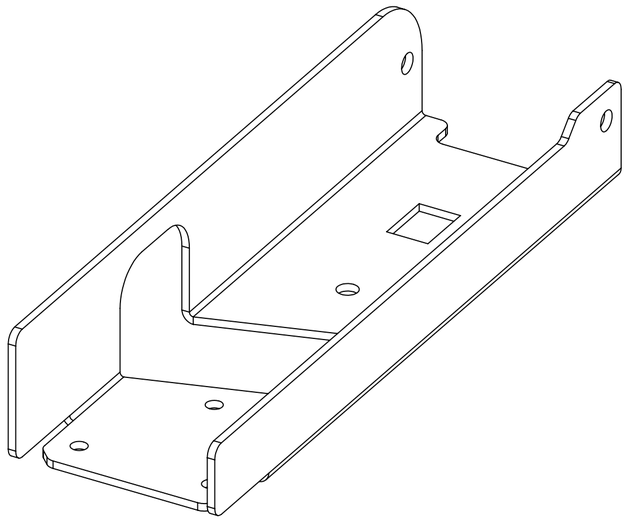

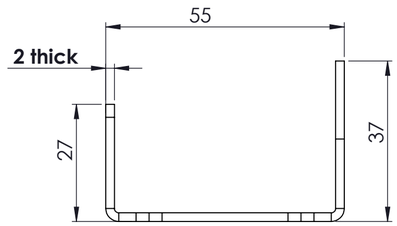

Spessore lamiera 2mm
Sheet metal thickness 2mm

REV.	GM number	MODIFICA/MODIFY	DATE	DRAW	CHECKED	APPROVED
P3	-	Passaggio di stato da I a S. Status change from I to S.	31/01/2022	G. PIATTI	R. RIVA	C. MAGGIONI

TABELLA REVISIONI/REVISION TABLE

TOLLERANZE GENERALI/GENERAL TOLERANCES: UNI-EN 22768
LINEARI-ANGOLARI/LINEAR-ANGULAR: m
GEOMETRICHE/GEOMETRICS: K
TOLLERANZE GENERALI MAT.PLASTICO/ GENERAL TOLERANCES MOULDED MATERIAL: DIN16901 -
RUGOSITA' GEN.Ra / Ra GEN.ROUGHNESS: √ -
FOOD CONTACT COMPLIANT: No
SCALA/SCALE: 1:1
PROIEZIONE/PROJECTION:

MATERIALE/MATERIAL: Lamiera DC01 UNI EN 10130:2007
ANGOLO SFORMO GEN. / GENERAL DRAFT ANGLE: -
FINITURA/FINISHING: ZINCATURA A3B
PESO/WEIGHT -g-: 265.954
COLORE/COLOR: vedi note
DISEGNATO/DRAW: MOLINATI — DATA/DATE: 02/10/2020
CONTROLLATO/CHECKED: R.RIVA — DATA/DATE: 02/10/2020
APPROVATO/APPROVED: C.MAGGIONI — DATA/DATE: 02/10/2020

DENOMINAZIONE/DESCRIPTION
PIASTRA SUPP. BASCULA ZUCCHERO
TILTER SUPPORT PLATE

PART. N°: 038A158103
STATO/STATUS: S
SOSTITUISCE/REPLACES: P2
REVISIONE/REVISION: P3
FOGLIO/SHEET: 1 / 2
FORMATO/SIZE: A2