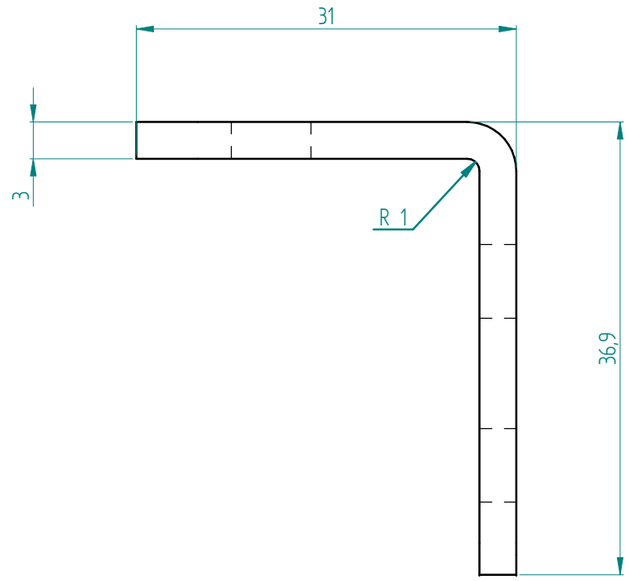

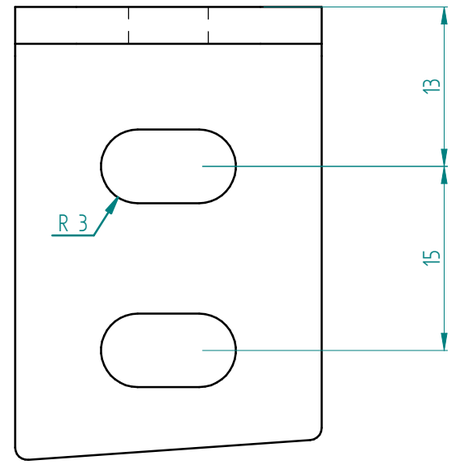

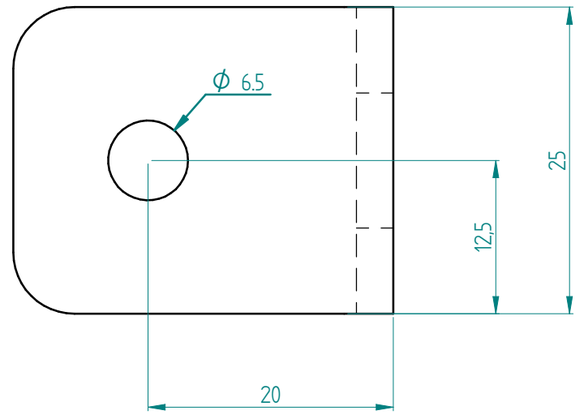

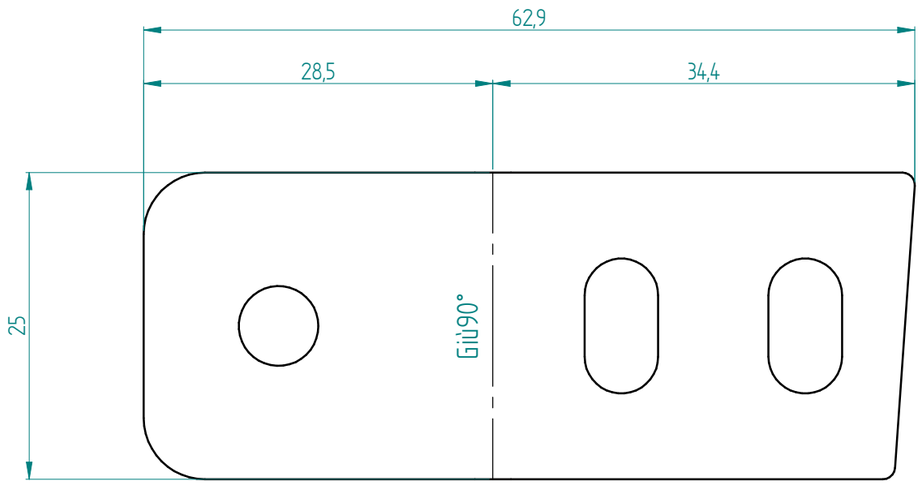

Per quote mancanti e/o simbologie vedere disegno originale del Cliente che deve essere in allegato

C.L.P.2 SRL lavorazioni lamiere

MATERIALE: S235JR-EN10025	Sp. 30/10	cava V16 coltello R=1 (K=0,294)	
TRATTAMENTO TERMICO	TOLLERANZE GENERALI LAV. CON ASPORT.DI TRUCIOLO E STAMP. PLASTICA ISO 2768 - fH LAMIERE CON SPESSORE FINO A 2 mm ISO 2768 - fH LAMIERE CON SPESSORE > DI 2 mm ISO 2768 - mH NOTE GENERALI TUTTI GLI SPIGOLI TAGLIENTI DELLE LAMIERE VANNO SBAVATI ACCURATAMENTE		DISEGNATORE: MDS
TRATTAMENTO SUPERFICIALE	Peso netto in Kg.: 0,0 kg	Data creazione: 03/07/2023	Data ultimo accesso: 03/07/2023
DENOMINAZIONE: PIASTRA SUPP.TAMPONE	CODICE DISEGNO: ENG00402003104		REVISIONE: 0

SU QUESTO DISEGNO GRAVA IL NOSTRO DIRITTO DI PROPRIETA', NE E' VIETATA LA RIPRODUZIONE E
LA COMUNICAZIONE A TERZI. CIO' AI SENSI DI LEGGE E SALVO NOSTRA AUTORIZZAZIONE CONCORDATA E SCRITTA