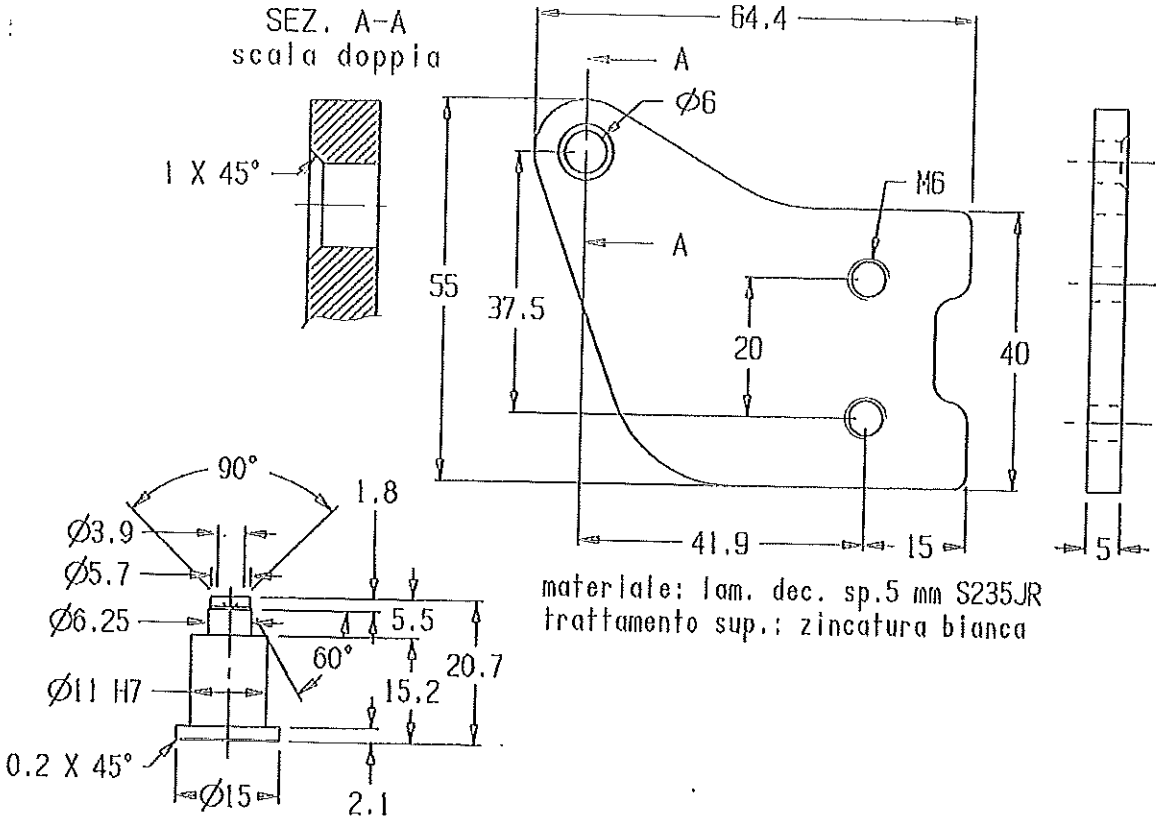

LOTTO 3SORZ

DIMENSIONI IN MILLIMETRI
TOLLERANZE GENERALI: Js14
ANGOLARI: ±1°
FORI: H14
ALBERI: h14

DESCRIZIONE: CARRELLO B

DISEGNATORE: ALBERTO

DATA:

MATERIALE: PE

PESO:

SPESSORE:

FINITURA: ZINCATURA BIANCA

Steelfer s.r.l.

Proprietà della Steelfer srl
Via E. Ellero, 19 – 33080 Zoppola (PN)
E' VIETATA LA RIPRODUZIONE E DIVULGAZIONE
QUESTO DISEGNO SENZA AUTORIZZAZIONE SCRITTA DELLA DITTA.

CODICE:

SCALA: 1:1

FOGLIO: 1 di 1