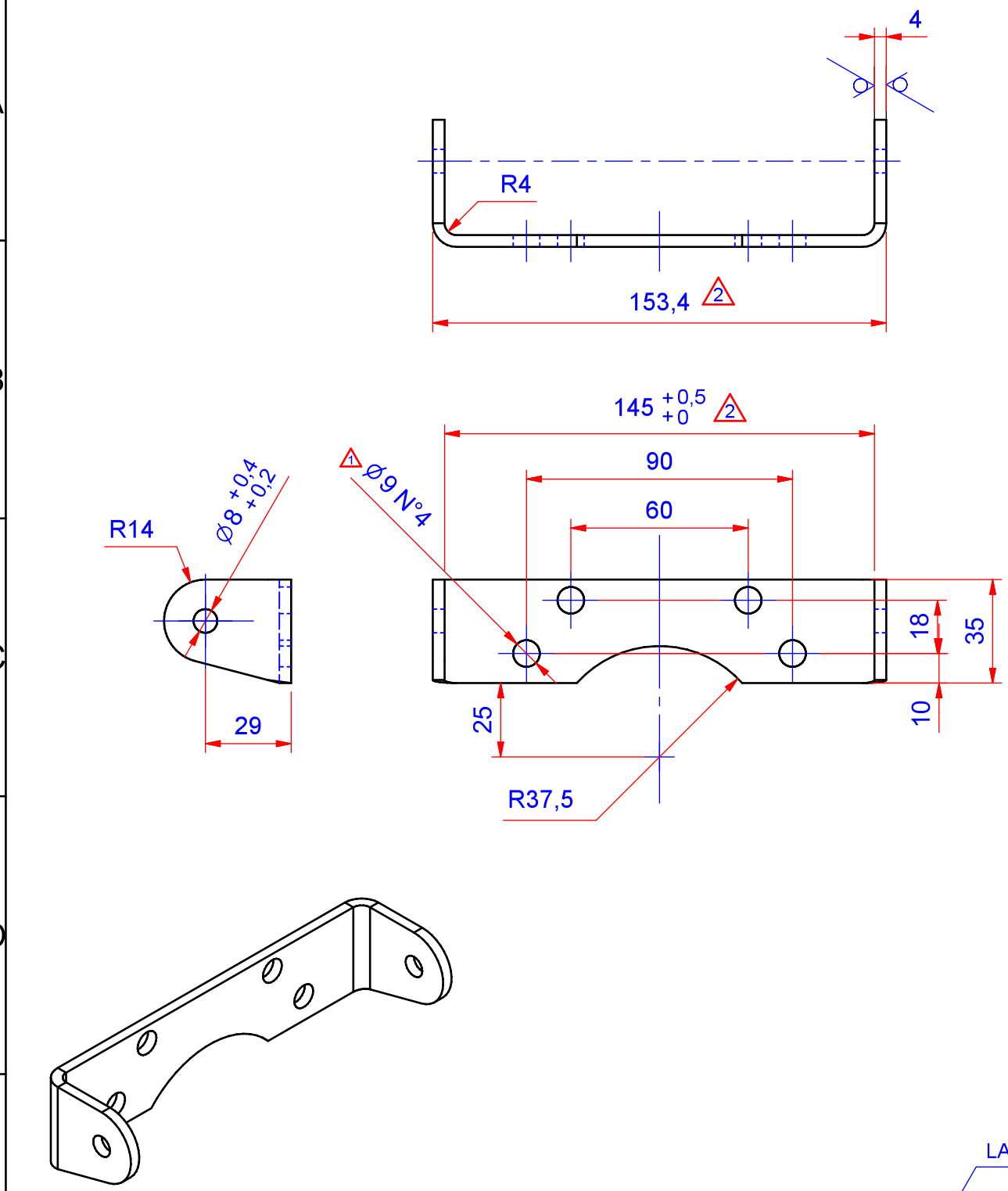

TOLLERANZE PER LAVORAZIONI ALLE MACCHINE UTENSILI																								
TOLLERANZE DIMENSIONALI	GRADO SECONDO UNI-ISO 2768-1	m	DIM.	0,5-3	3-6	6-30	30-120	120-400	400-1000	1000-2000	2000-4000	TOLLERANZE DIMENSIONALI	GRADO SECONDO UNI-ISO 2768-1	C	DIM.	6-30	30-120	120-400	400-1000	1000-2000	2000-4000	ALTRE TOLLERANZE GENERALI: UNIFICAZIONE AETNA GROUP
			SCOS.	± 0.1	± 0.1	± 0.2	± 0.3	± 0.5	± 0.8	± 1.2	± 2				SCOS.	± 0.5	± 1	± 1.5	± 2	± 3	± 4	
TOLL. DI FORMA	GRADO SECONDO UNI-ISO 2768-2	K	DIM.	FINO A 10	10-30	30-100	100-300	300-1000	1000-3000			TOLL. DI FORMA	GRADO SECONDO UNI-ISO 2768-2	L	DIM.	10-30	30-100	100-300	300-1000	1000-3000		
– ⏥			SCOS.	0,05	0,1	0,2	0,4	0,6	0,8			– ⏥			SCOS.	0,2	0,4	0,8	1,2	1,6		
⊥ ⫽			SCOS.	0,4			0,6	0,8	1,0			⊥ ⫽			SCOS.	0,6		1	1,5	2,0		

N.	DESCRIZIONE MODIFICA	N°BOLLA	DATA	FIRMA
1	Allargati fori da Ø7 a Ø9	01356	26/07/16	Delbaldo L.
2	Aumentata larghezza da 152,4 a 153,4	01621	16/01/17	Bernardi Y.
3				

MATERIALE	DIM. E STATO DI FORNITURA	TRATTAMENTO SUPERFICIALE	PESO (Kg)	SCALA
Lam. Fe 360 UNI EN 10025	Lamiera Sp. 4 UNI EN 10051	Zincatura elettrolitica	0,21	1:2

DATA	BOLLA	EMISS.	APPROV.	
12/12/2013	00002	Delbaldo L.	L. Delbaldo	CF 3 / 0 / 0

DENOMINAZIONE

LAMIERA COFANO ROBOT MASTER

N° 4940301486

ROBOPAC S.p.A.

A4