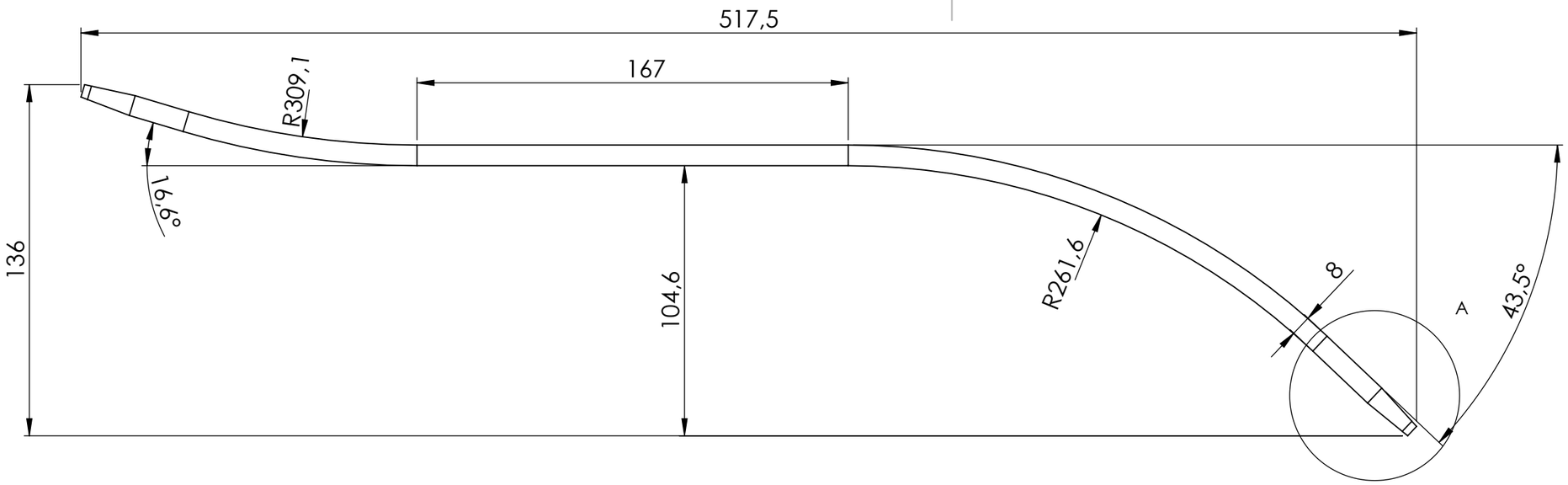

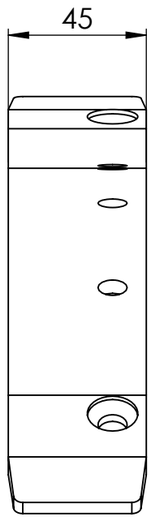

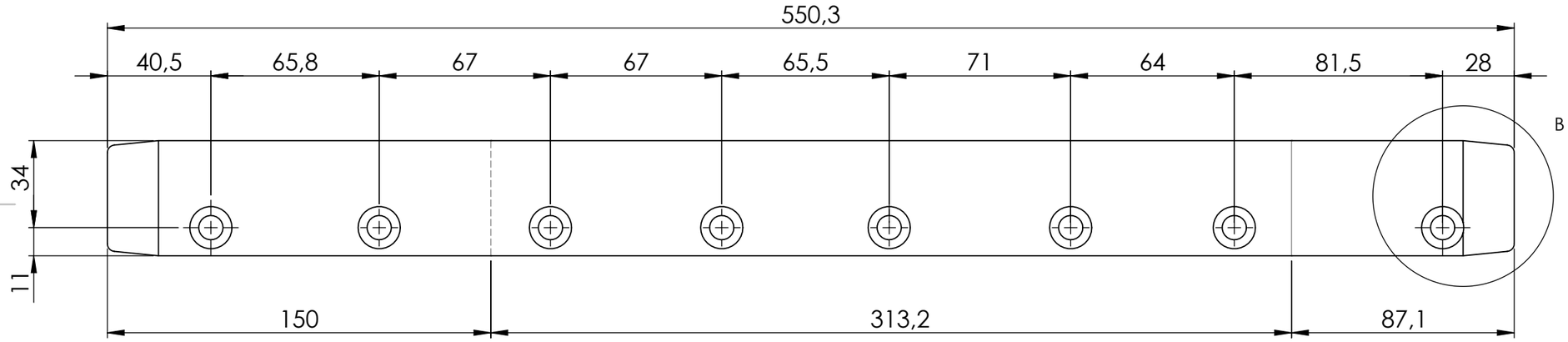

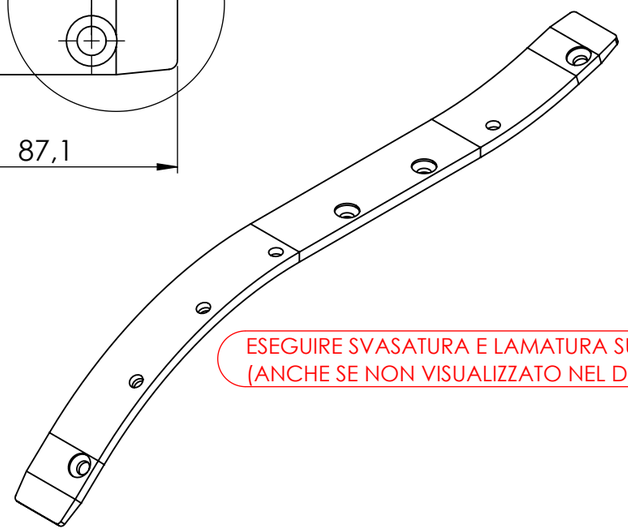

ESEGUIRE SVASATURA E LAMATURA SU TUTTI I FORI
(ANCHE SE NON VISUALIZZATO NEL DISEGNO)

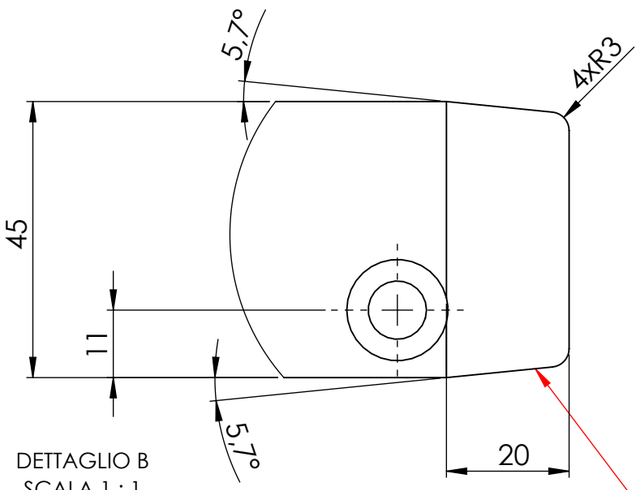

DETTAGLIO B
SCALA 1 : 1

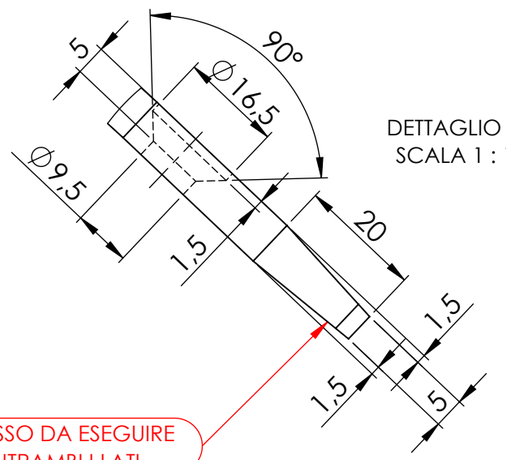

DETTAGLIO A
SCALA 1 : 1

SMUSSO DA ESEGUIRE
SU ENTRAMBI I LATI

Disegnato: *Drawn:* LM	Data: *Date:* 24/01/2023	Esp: *Rev:*	Data: *Date:*	Firma *Sign:*	Cod: *Cod:*	Descrizione della modifica *Modification description*	
Controllato: *Checked:* LM	Denominazione *Part Name* GUIDA SUPERIORE SINISTRA						
Visto: *Approved:* LM	Materiale: *Material:* 1.0037 (S235JR) - TRATTAMENTO DI PASSIVAZIONE GIALLA					Colore: *Color:*	Finitura: *Finish:*
LaCruz® S.r.l. via Concordia,16 31046 Oderzo +39 0422 209006 info@lacruz.it www.lacruz.it	Quote senza indicazione di tolleranza:grado di precisione xxxx UNI-EN22768-1 Quote senza indicazioni di tolleranza parti in plastica: DIN 16901 *General tolerances according to: degree of precision xxxx UNI-EN22768-1* *General tolerances plastic parts according to: DIN 16901*	Spessore: *Thickness:* 8 mm				Peso: *Weight:*	Scala: *Scale:* 1:2
UNI 936 A3	Note costruttive: ...					N° Disegno *Part Number* 44823LC	

Il presente disegno è proprietà di: LaCruz® S.r.l. Senza permesso scritto della stessa non potrà essere comunque utilizzato per la costruzione dell'oggetto rappresentato, nè venire comunicato a terzi o riprodotto.La società proprietaria tutela propri diritti a termine di Legge.
All proprietary rights reserved by: LaCruz® S.r.l. This drawing shall not be reproduced or in any way utilized to make components and it must not be released to other parties without written consent.The company asserts one's rights according to the law.