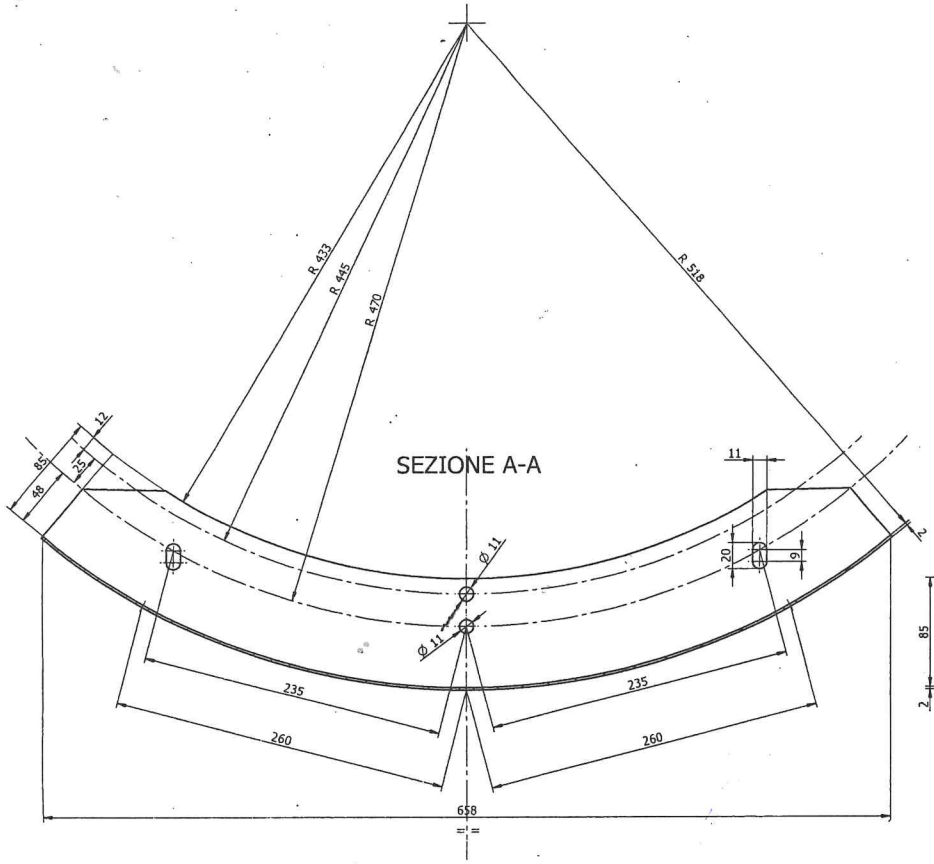

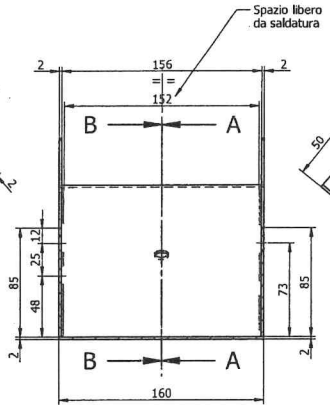

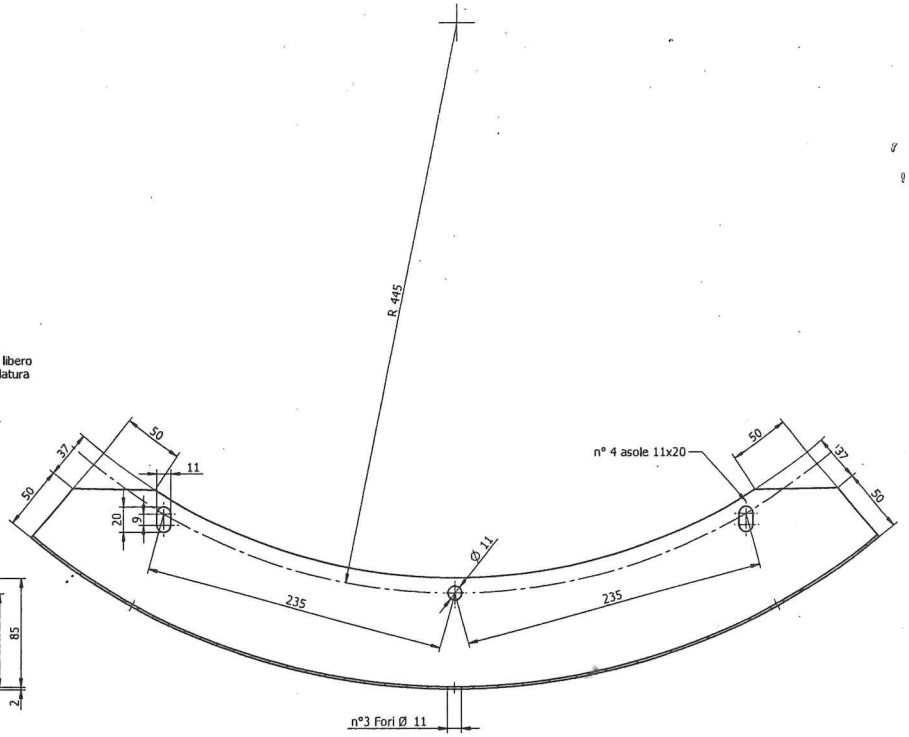

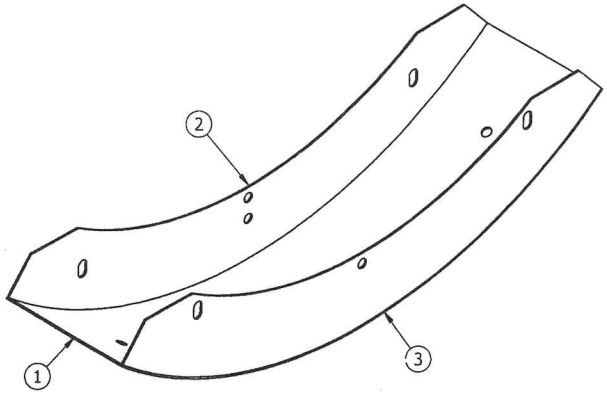

N°	Codice	Denominazione	Materiale	Lungh.	Q.tà
1	3004-0059F-001	Lamiera sp 2mm	Fe360 - B EN10025		1
2	3004-0059F-002	Lamiera sp.2mm	Fe360 - B EN10025		1
3	3004-0059F-003	Lamiera sp.2mm	Fe360 - B EN10025		1

N.	Data	Modifica	Richiesta da
1	8/dim/ dimgiugno		

Materiale:	Denominazione: Semiguscio inferiore per ventola Ø800-900	N. disegno o matricola: 3004-0059
Trat.superficiale: Zincatura a Caldo		
Trattamento Termico:	Gruppo:	Sostituisce il
Peso: 3,460 kg	Appartenenza	N. / Scala: 1:2 / Data
Varie		

Quote senza tolleranza: tolleranze generali ISO 2768-cL