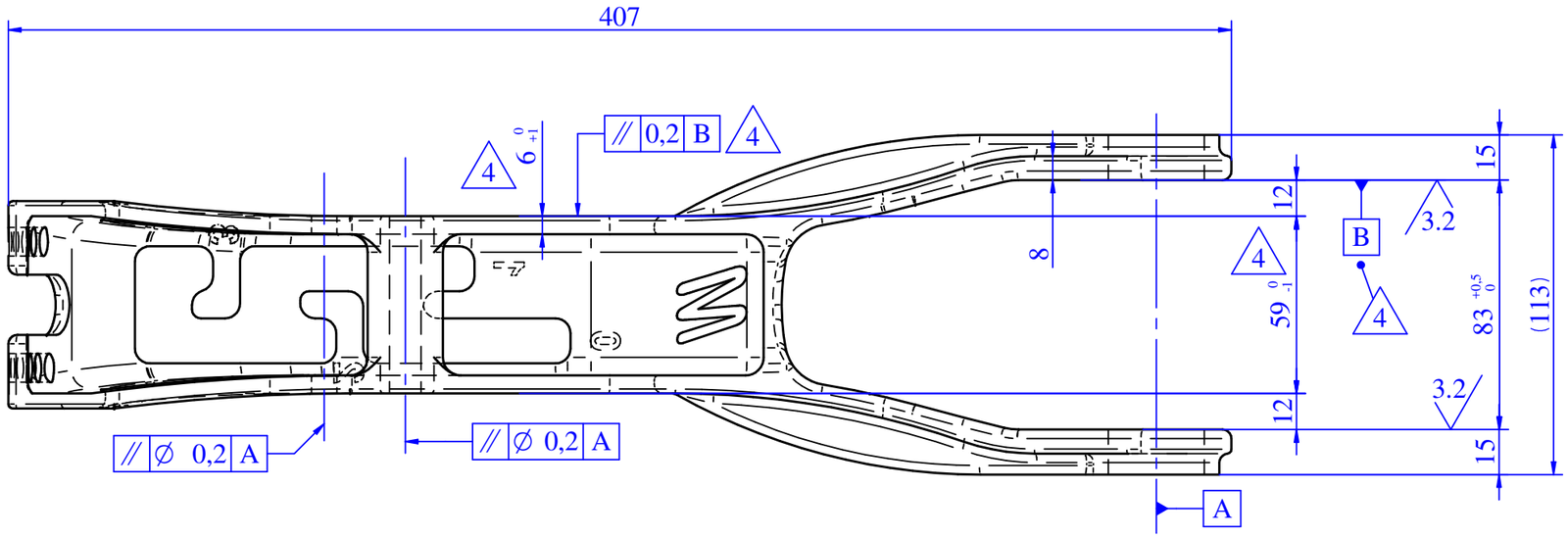

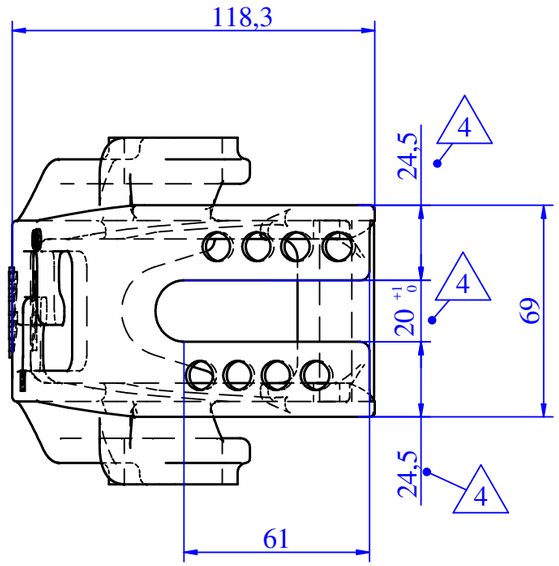

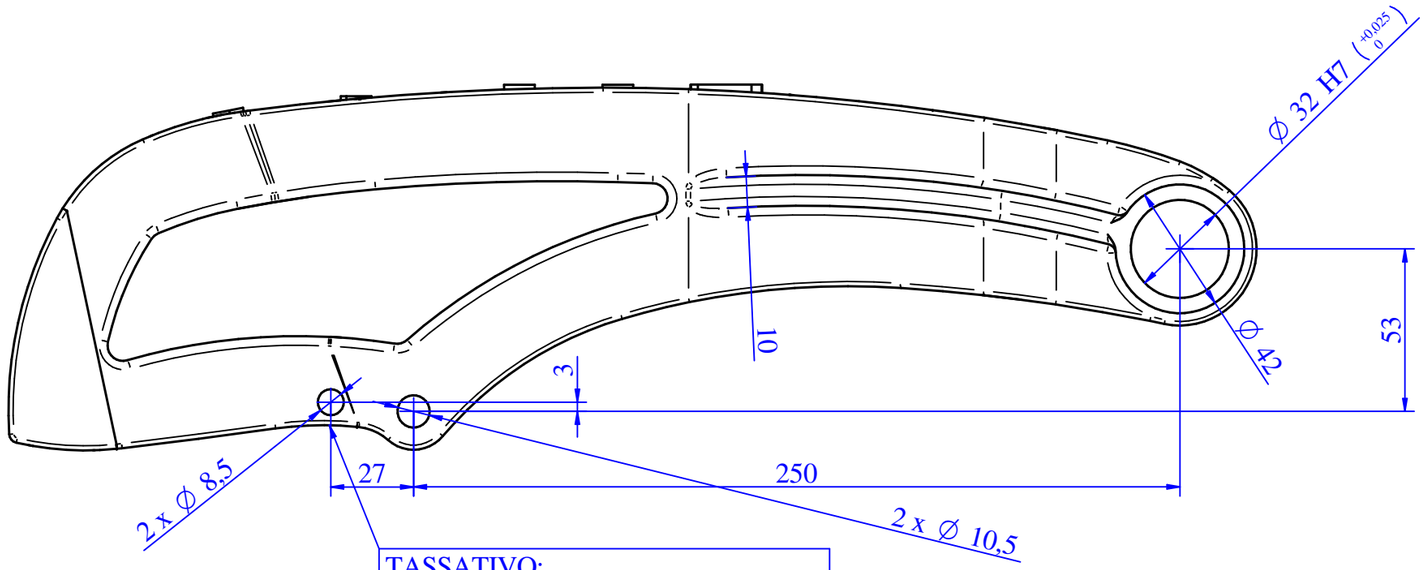

TASSATIVO:
Prima di mandare in cataforesi verificare l'accopiamento con 30202462VB assiemato con 30292032.
Forse va eseguità una molatura sottostante il foro Ø8,5.

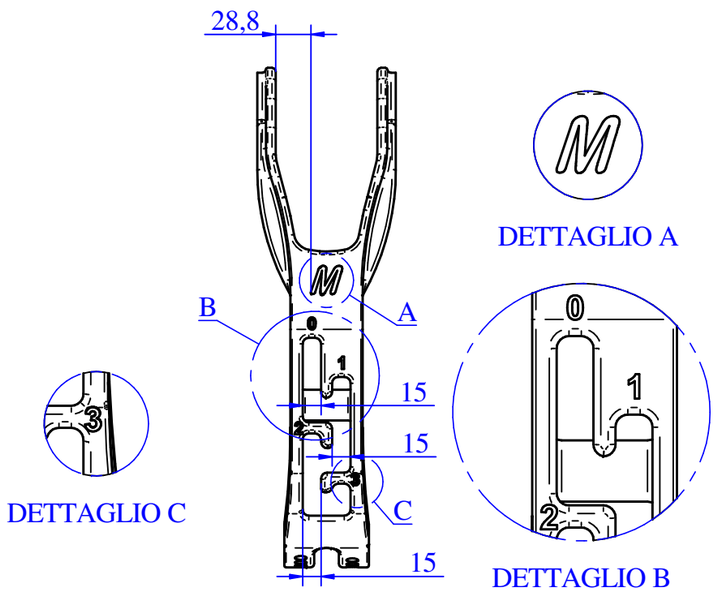

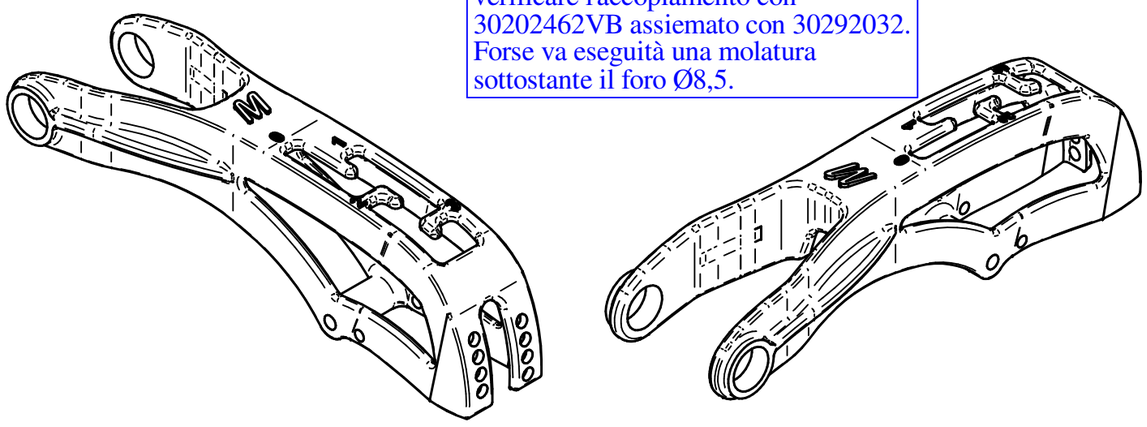

LEGGERE LA NOTA "TASSATIVO"

6,3 (✓)

Revisione Revision	N°scheda N°card	Descrizione modifica Modification detail	Disegnato da Drawn by	Approvato da Approved by	Data approvazione Approvation date
4	28-2023	Aggiunto tolleranza di // e tolleranze dimensionali. Added tolerance of // and dimensional tolerances.	Bragato E.	DRAFT	31/05/2023

MaterMacc
Z.I. Ponte Rosso S. Vito al Tagliamento (PN) ITALY
THIS DRAWING IS PROPERTY OF COMPANY NAME AND PROTECTED IN ACCORDANCE WITH PREVAILING LAW

Codice/Code: **40232007**

Descrizione/Description: **CODA ELEMENTO MS9000**
CODA ELEMENTO MS9000

European | Metric | A3 | Scala/Scale 1:5 | Peso Weight 3,2 kg | Perimetro Perimeter /

Materiale/Material: GJS 500-7 UNI EN 1563-98

Data creazione/Creation date: 10/03/2020

Descrizione del grezzo/Blank description: /

Spessore/Thickness: / /

Disegnato da/Drawn by: Gobbato R.

Trattamento/Treatment: /

Sostituisce/Replace: 40232007_3

Finitura superficiale/ Surface finishing: cataforesi acrilica RAL9005/acrylic cataphoresis RAL9005

Pagina/Page: 1/3

Specifiche di fornitura: i particolari devono essere puliti da qualsiasi residuo di lavorazione. Eliminare bave e spigoli da stampaggio o lavorazione, sformi generali 2°, raggi non quotati:R=1, smussi non quotati: 0.5x45°. Per ogni ulteriore specifica, contattare l'Ufficio Tecnico

Supply specifications: parts must be cleaned from any residual processing. Remove all punching burrs after machining or press-forming process, draft angle 2°, fillets not quoted:R=1, chamfers not quoted: 0.5x45°. For other specifications please contact the Technical Department.

Tolleranze geometriche / General geometrical tolerances: ○ 0.3; ◎ 0.2; ▱ 0.3; // 0.2/100; —0.2/100; ⊥ 0.2/100

Tolleranze generali per angoli / General tolerance for angular: Angolo/Angular ±0° 5'

Tolleranze generali/General tolerance: UNI EN 22768/1-Media/Medium

Lunghezza e diametro / Lenght and diameter	0.00 6.00	6.00 30.00	30.00 120	120 315	315 1000	1000 2000	2000 4000	> 4000
Tolleranza/Tolerance	±0.1	±0.2	±0.3	±0.5	±0.8	±1.2	±2.0	±3.0

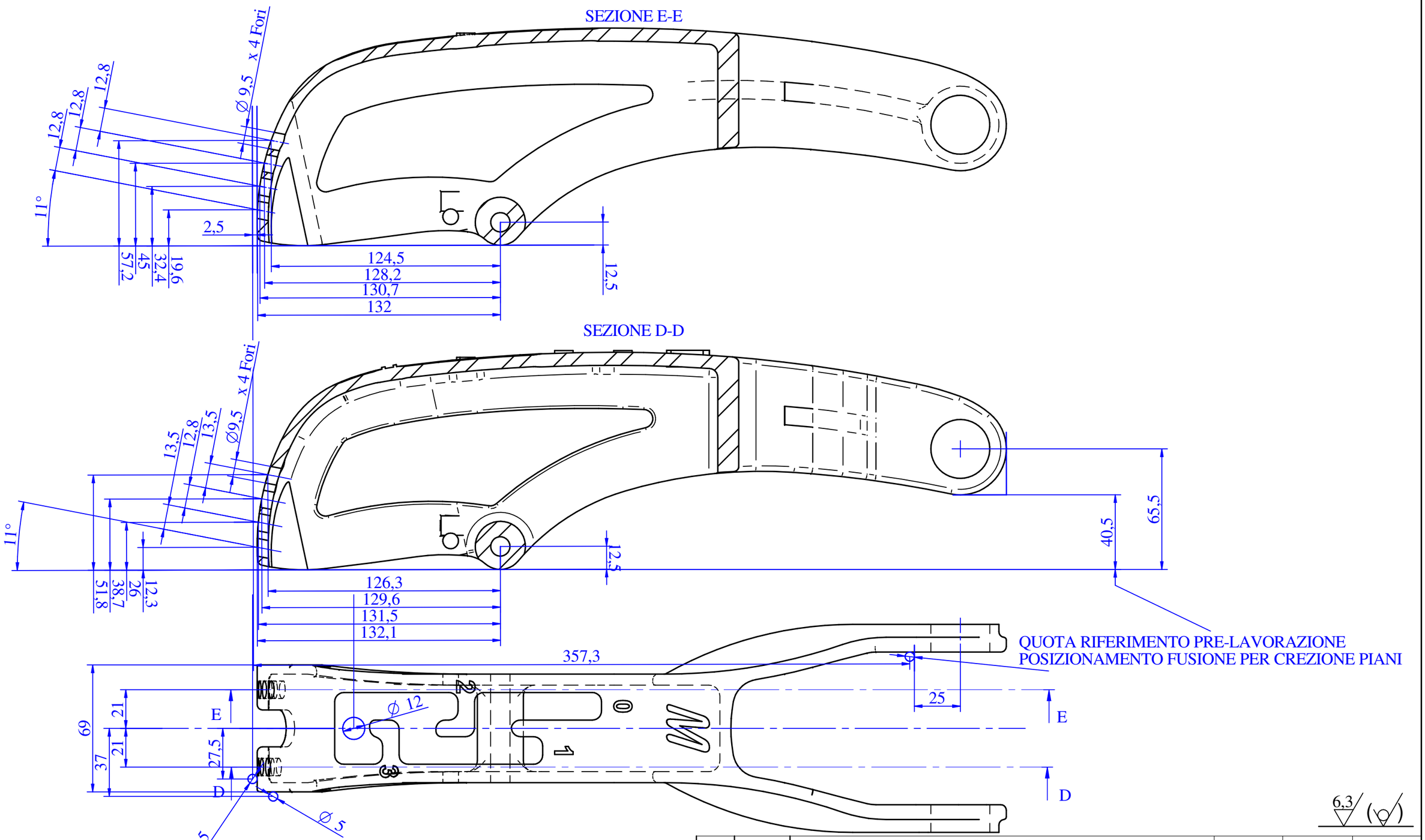

6,3

Revisione Revision	N°scheda N°card	Descrizione modifica Modification detail	Disegnato da Drawn by	Approvato da Approved by	Data approvazione Approvation date
4	28-2023	Aggiunto tolleranza di // e tolleranze dimensionali. Added tolerance of // and dimensional tolerances.	Bragato E.	DRAFT	31/05/2023

MaterMacc
Z.I. Ponte Rosso S. Vito al Tagliamento (PN) ITALY
THIS DRAWING IS PROPERTY OF COMPANY NAME AND PROTECTED IN ACCORDANCE WITH PREVAILING LAW

Codice/Code: **40232007**

Descrizione/Description: **CODA ELEMENTO MS9000**
CODA ELEMENTO MS9000

European | Metric | A3 | Scala/Scale **1:2** | Peso/Weight **3,2 kg** | Perimetro/Perimeter /

Materiale/Material: GJS 500-7 UNI EN 1563-98

Descrizione del grezzo/Blank description: /

Spessore/Thickness: / /

Trattamento/Treatment: /

Finitura superficiale/ Surface finishing: cataforesi acrilica RAL9005/acrylic cataphoresis RAL9005

Data creazione/Creation date: 10/03/2020

Disegnato da/Drawn by: Gobbato R.

Sostituisce/Replace: 40232007_3

Pagina/Page: 2/3

Specifiche di fornitura: i particolari devono essere puliti da qualsiasi residuo di lavorazione. Eliminare bave e spigoli da stampaggio o lavorazione, stormi generali 2°; raggi non quotati: R=1, smussi non quotati: 0.5x45°. Per ogni ulteriore specifica, contattare l'Ufficio Tecnico

Supply specifications: parts must be cleaned from any residual processing. Remove all punching burrs after machining or press-forming process, draft angle 2°; fillets not quoted: R=1, chamfers not quoted: 0.5x45°. For other specifications please contact the Technical Department.

Tolleranze geometriche / General geometrical tolerances

▱ 0.3	—0.2/100	○ 0.3	// 0.2/100
		◎ 0.2	⊥ 0.2/100

Tolleranze generali per angoli / General tolerance for angular

Angolo/Angular	±0°.5'

Tolleranze generali/General tolerance: UNI EN 22768/1-Media/Medium

Lunghezza e diametro / Lenght and diameter	0.00 6.00	6.00 30.00	30.00 120	120 315	315 1000	1000 2000	2000 4000	> 4000
Tolleranza/Tolerance	±0.1	±0.2	±0.3	±0.5	±0.8	±1.2	±2.0	±3.0

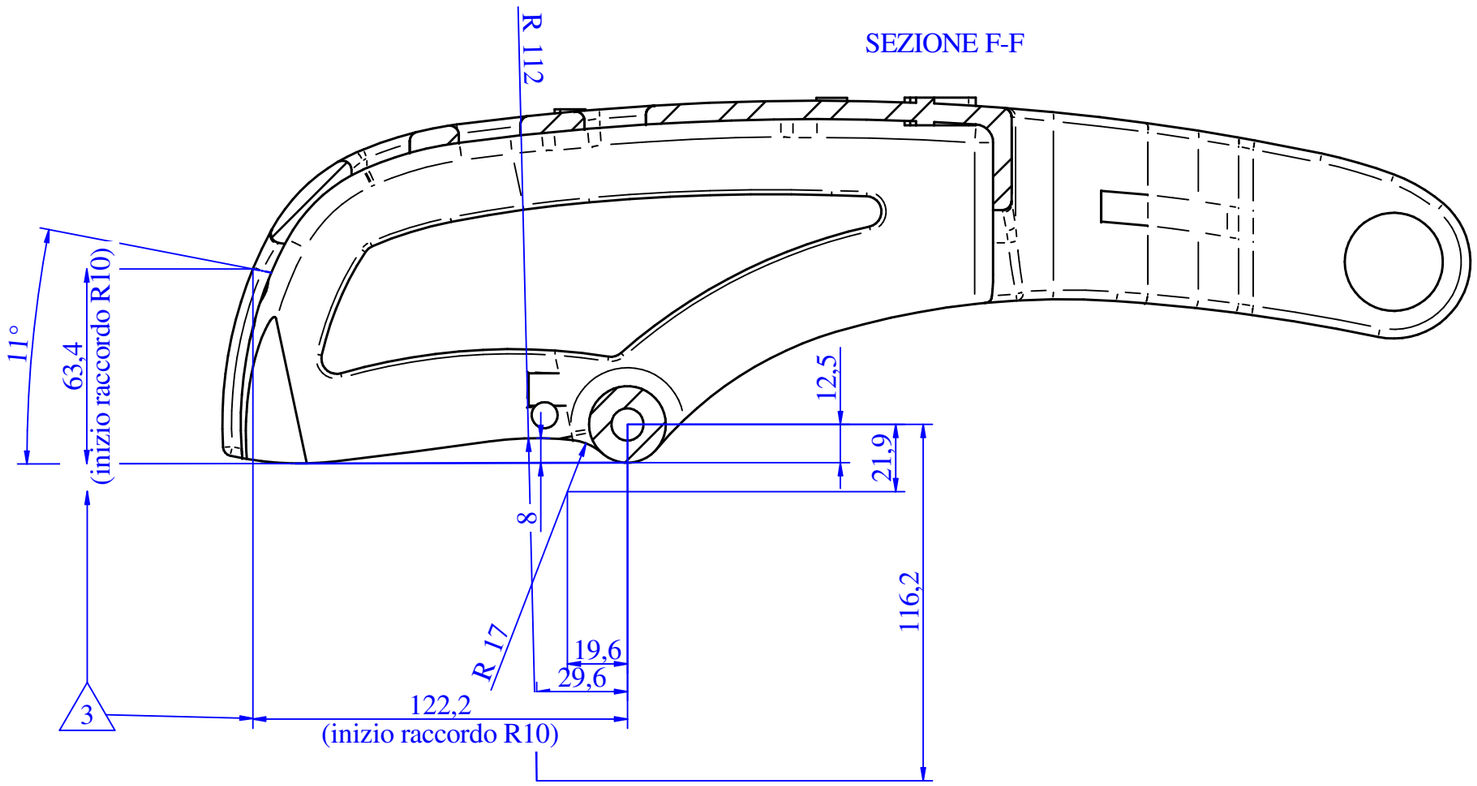

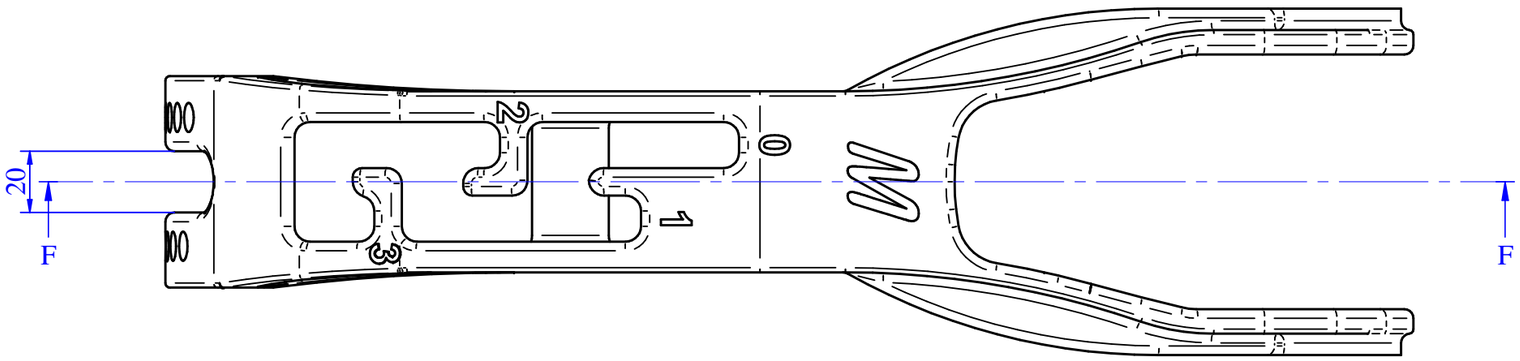

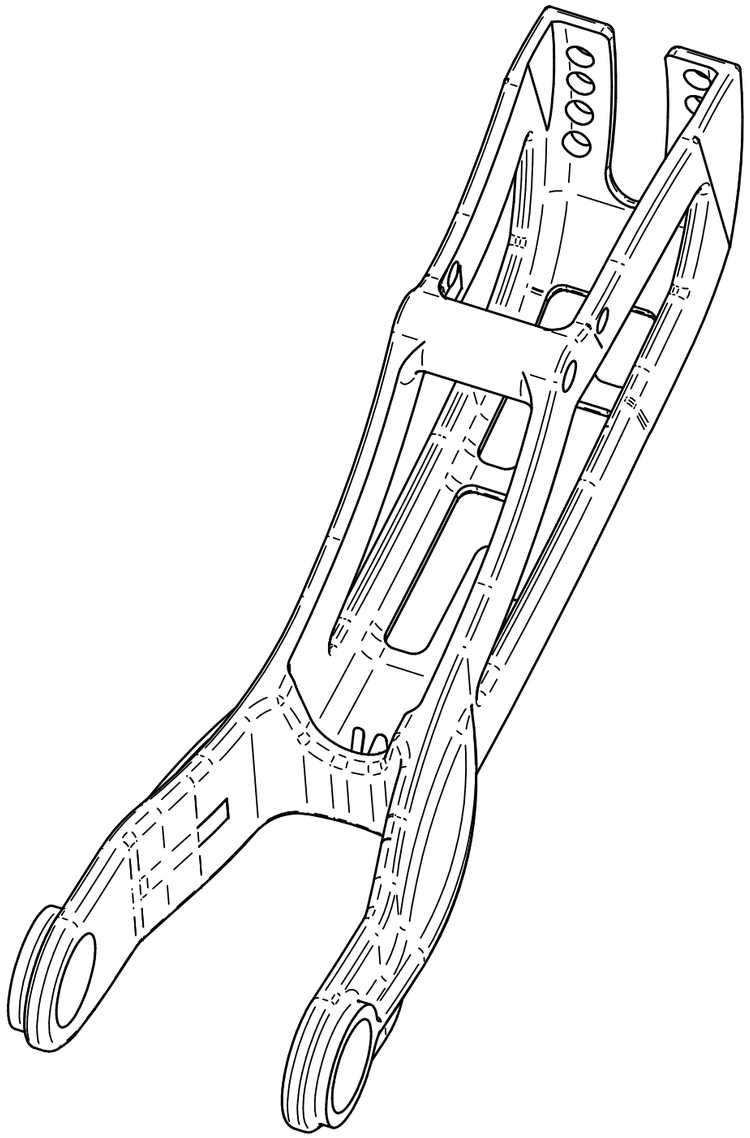

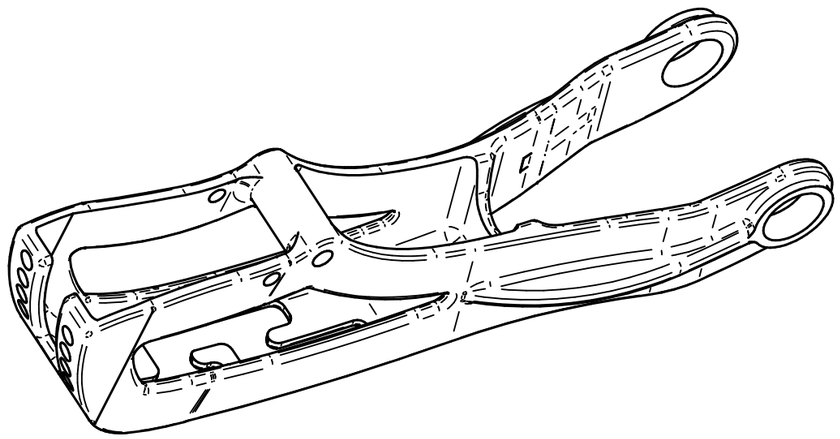

6,3

4	28-2023	Aggiunto tolleranza di // e tolleranze dimensionali. Added tolerance of // and dimensional tolerances.	Bragato E.	DRAFT	31/05/2023
Revisione Revision	N°scheda N°card	Descrizione modifica Modification detail	Disegnato da Drawn by	Approvato da Approved by	Data approvazione Approvation date

MaterMacc
Z.I. Ponte Rosso S. Vito al Tagliamento (PN) ITALY

THIS DRAWING IS PROPERTY OF COMPANY NAME AND PROTECTED IN ACCORDANCE WITH PREVAILING LAW

Codice/Code: **40232007**

Descrizione/Description: **CODA ELEMENTO MS9000**
CODA ELEMENTO MS9000

European | Metric | A3 | Scala/Scale **1:2** | Peso/Weight **3,2 kg** | Perimetro/Perimeter /

Materiale/Material: GJS 500-7 UNI EN 1563-98

Descrizione del grezzo/Blank description: /

Spessore/Thickness: / /

Trattamento/Treatment: /

Finitura superficiale/ Surface finishing: cataforesi acrilica RAL9005/acrylic cataphoresis RAL9005

Data creazione/Creation date: 10/03/2020

Disegnato da/Drawn by: Gobbato R.

Sostituisce/Replace: 40232007_3

Pagina/Page: 3/3

Specifiche di fornitura: i particolari devono essere puliti da qualsiasi residuo di lavorazione. Eliminare bave e spigoli da stampaggio o lavorazione, stormi generali 2°; raggi non quotati:R=1, smussi non quotati: 0.5x45°.Per ogni ulteriore specifica, contattare l'Ufficio Tecnico

Supply specifications: parts must be cleaned from any residual processing. Remove all punching burns after machining or press-forming process, draft angle 2°; fillets not quoted:R=1, chamfers not quoted: 0.5x45°. For other specifications please contact the Technical Department.

Tolleranze geometriche / General geometrical tolerances: ▱ 0.3 | — 0.2/100 | ○ 0.3 | // 0.2/100 | ◎ 0.2 | ⊥ 0.2/100

Tolleranze generali per angoli / General tolerance for angular: Angolo/Angular ±0° 5'

Tolleranze generali/General tolerance: UNI EN 22768/1-Media/Medium

Lunghezza e diametro / Lenght and diameter	0,00 6,00	6,00 30,00	30,00 120	120 315	315 1000	1000 2000	2000 4000	> 4000
Tolleranza/Tolerance	±0,1	±0,2	±0,3	±0,5	±0,8	±1,2	±2,0	±3,0