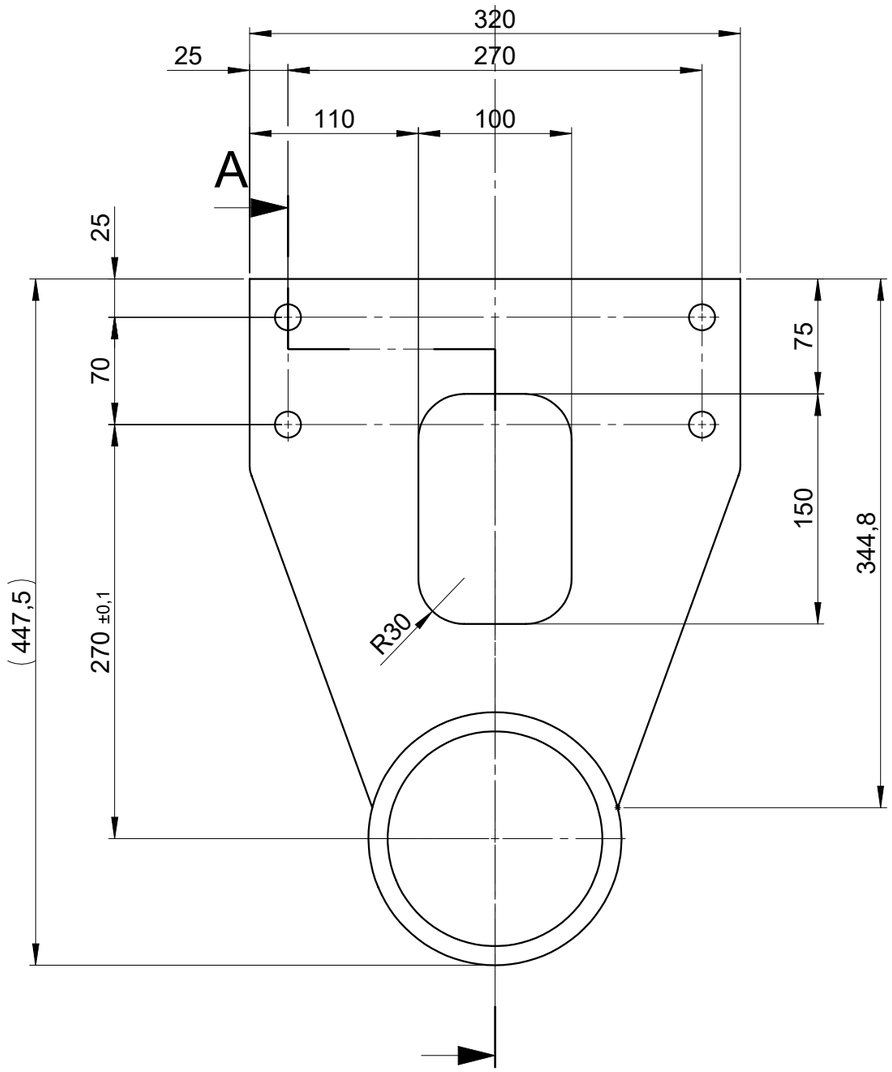

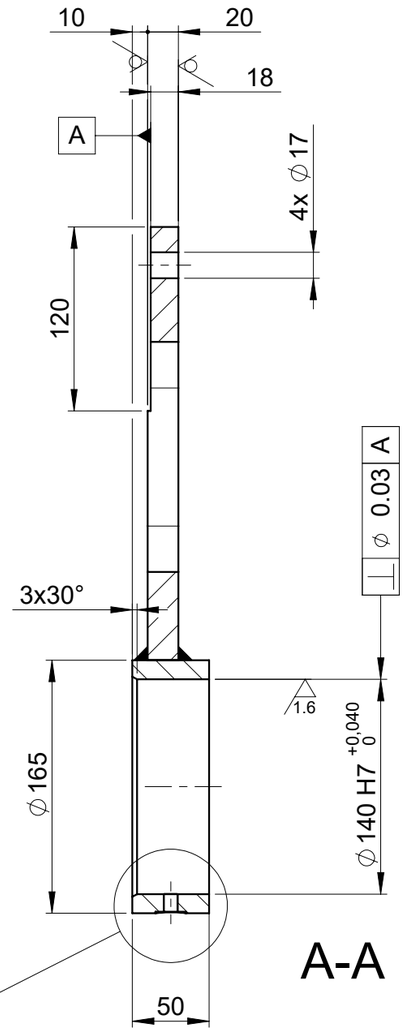

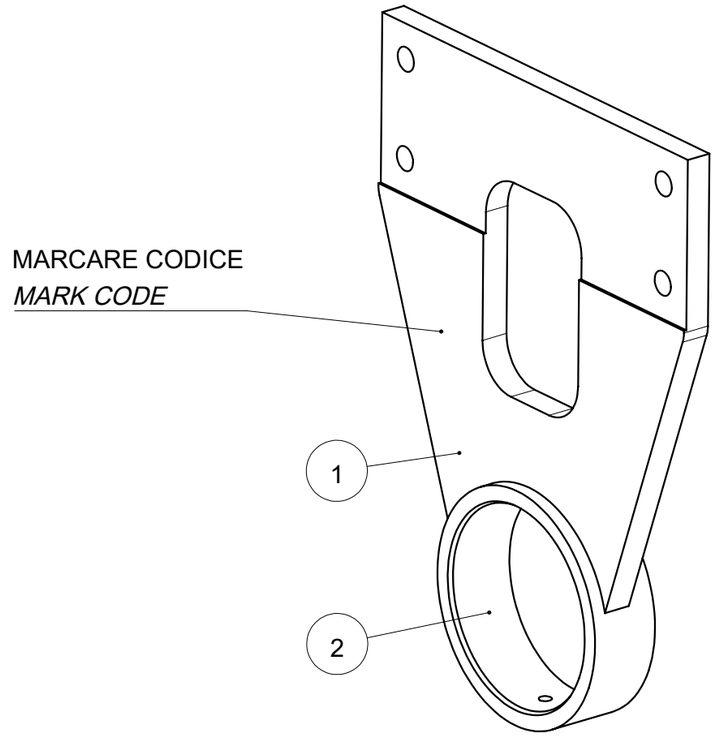

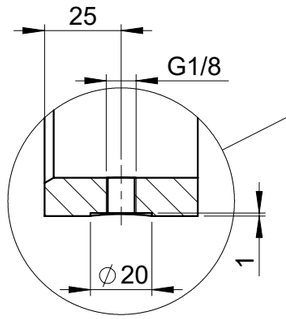

B (1 : 2) 1

SALDATURE CONTINUE
0.7 SPESSORE MINIMO

ELIMINARE BAVE E SPIGOLI VIVI
NO SHARP EDGE OR FLASHES

6.3 (1.6)

POS. *POS.*	CODICE *CODE*	CODICE GEST. *CODE GEST.*	MATERIALE *MATERIAL*	MATERIALE GREZZO - COMPONENTI *RAW MATERIAL - COMPONENTS*	Qt.
2	ME0000002150-02		S355 J2G3 (1.0570)	Tondo D.180 mm / Round rod D.180 mm	1
1	ME0000002150-01		S355JR (1.0045)	Lamiera Sp.20 mm / Sheet metal Sp.20 mm	1

DESCRIZIONE REVISIONE / *REVISION DESCRIPTION*
1) Aggiunto foro per ingrassatore (21/03/2022)

All proprietary rights reserved by Soc. Alphamac. This drawing shall not be reproduced, or in anyway utilised for the manufacture of the component or unit herein illustrated and must not be released to other parties without written consent. Any infringement will be legalty pursued

QUOTE SENZA INDICAZIONE DI TOLLERANZA: GRADO DI PRECISONE ISO2768
TOLLERANCES NOT SPECIFIED ON DIMENSION: PRECISION ISO2768: mK

RACCORDI NON QUOTATI / *UNQUOTED FILLETS*: R=0.4

SMUSSI NON QUOTATI / *UNQUOTED CHAMFERS*: 0.5x45°

TRATTAMENTO TERMICO / *HEAT TREATMENT*: -

DISEGNATORE / *DRAFT MAN*: Alphamac

DATA / *DATE*: 04/02/2021

TRATTAMENTO SUPERFICIALE / *SURFACE TREATMENT*: Fosfatazione / Poshpating

VALIDITA' / *STATE*: In work

SIMILE A / *SIMILAR*: ME0000001213

alphaMAC
BOLOGNA - ITALY

DENOMINAZIONE / *DESCRIPTION* *Plate*
Piastra cuscinetto esterno

SCALA / *SCALE*: 1:4

MASSA / *MASS*(kg): 12.83

FOGLIO / *SHEET*: 1/1

CODICE / *DRAWING CODE*: ME0000002150

REV.: 1

UNI A3 / ALPHAMAC