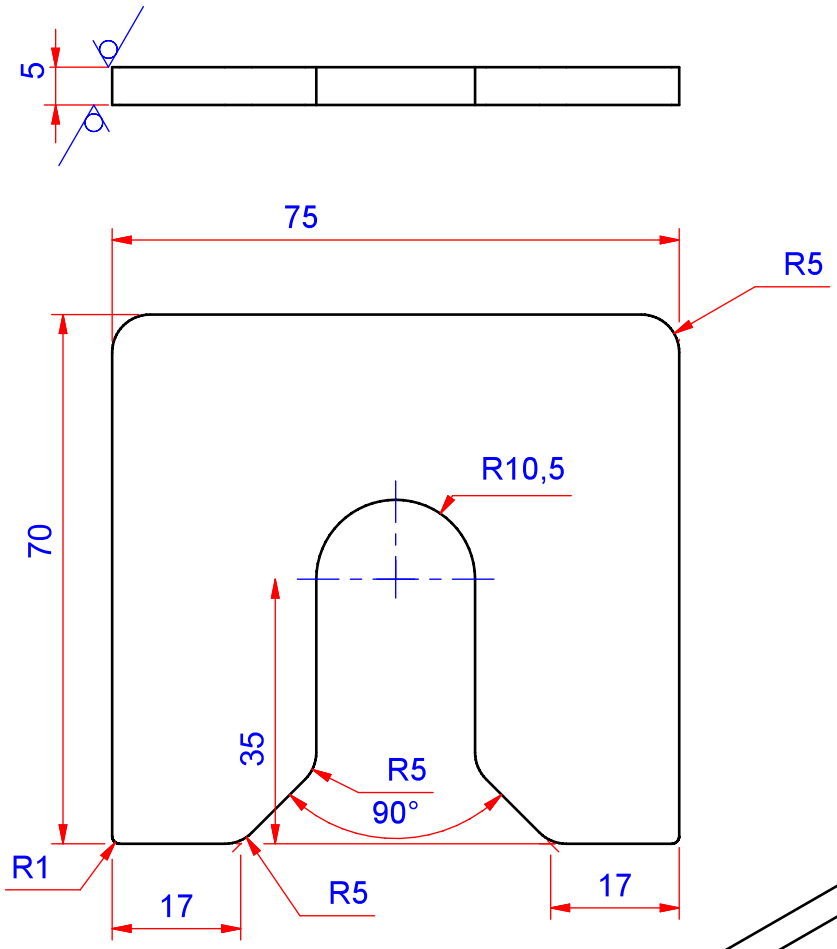

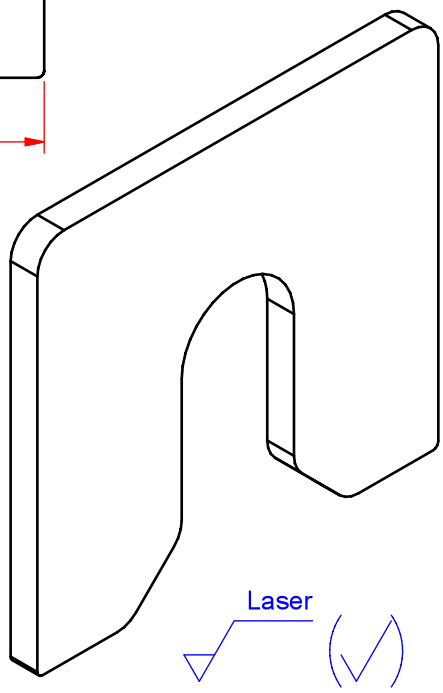

Eliminare bave e smussare spigoli vivi

TOLLERANZE PER LAVORAZIONI ALLE MACCHINE UTENSILI																								
TOLLERANZE DIMENSIONALI	GRADO SECONDO UNI-ISO 2768-1 m	DIM.	0,5 -3	3-6	6-30	30-120	120-400	400-1000	1000-2000	2000-4000	TOLLERANZE DIMENSIONALI	GRADO SECONDO UNI-ISO 2768-1 C	DIM.	6-30	30-120	120-400	400-1000	1000-2000	2000-4000	ALTRE TOLLERANZE GENERALI UNIFICAZIONE AETNA GROUP
		SCOS.	± 0.1	± 0.1	± 0.2	± 0.3	± 0.5	± 0.8	± 1.2	± 2			SCOS.	± 0.5	± 1	± 1.5	± 2	± 3	± 4	
TOLL. DI FORMA	GRADO SECONDO UNI-ISO 2768-2 K	DIM.	FINO A 10	10-30	30-100	100-300	300-1000	1000-3000			TOLL. DI FORMA	GRADO SECONDO UNI-ISO 2768-2 L	DIM.	10-30	30-100	100-300	300-1000	1000-3000		
– ⏥		SCOS.	0.05	0.1	0.2	0.4	0.6	0.8			– ⏥		SCOS.	0.2	0.4	0.8	1.2	1.6		
⊥ ⫽		SCOS.	0.4			0.6	0.8	1.0			⊥ ⫽		SCOS.	0.6		1	1.5	2.0		

N.	DESCRIZIONE MODIFICA	N°BOLLA	DATA	FIRMA
1				
2				
3				

MATERIALE	DIM. E STATO DI FORNITURA	TRATTAMENTO SUPERFICIALE	PESO (Kg)	SCALA
Lamiera Fe P01 UNI EN 10130	Lamiera Sp. 5 UNI EN 10051	Zincatura elettrolitica	0.17	1/1

DATA	BOLLA	EMISS.	APPROV.	
10/10/2014	00457	M.Terenzi	P. Laghi	CF 3

DENOMINAZIONE

PIASTRINA DI SPESSORAMENTO 5 mm

N° 4940301598

ROBOPAC S.p.A.

A4