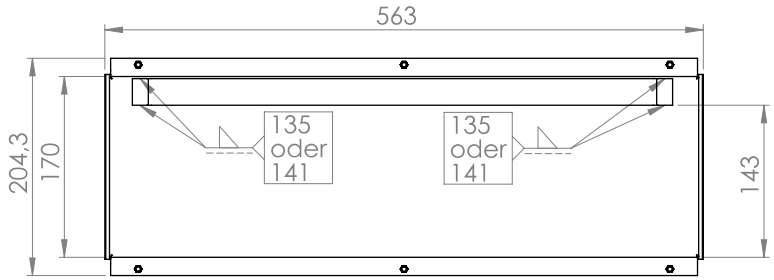

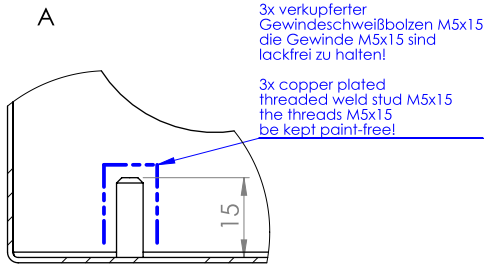

umlaufende Dichtfläche /
maximal zulässiger Höhenversatz inklusive Einfallstellen an jeder einzelnen Ecke der Dichtfläche nachdem Abschleifen der Schweißnähte: **max. 0,5mm**
ein eventueller Höhenversatz darf keine kantigen Stufen aufweisen und muss einen flachen Übergang haben

circumferential sealing surface
Maximum permissible height offset including sink marks on each individual corner of the sealing surface after grinding down the Weld: max. 0.5mm
any height difference must not have any angular steps and must have a flat transition

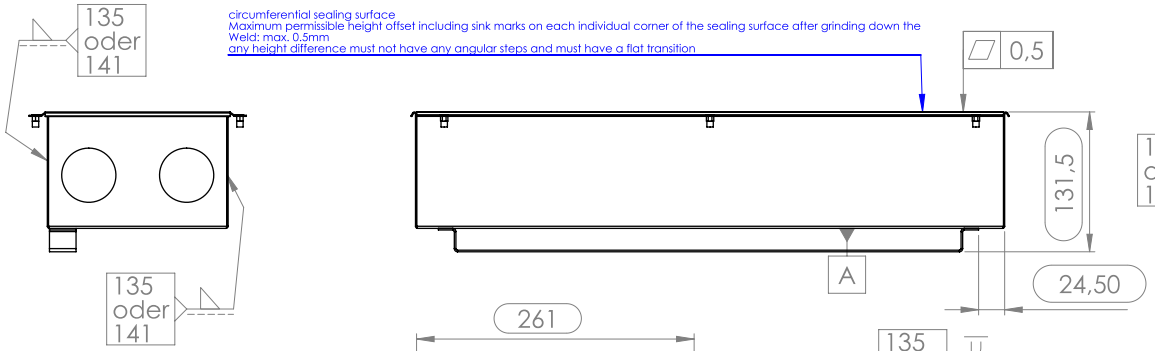

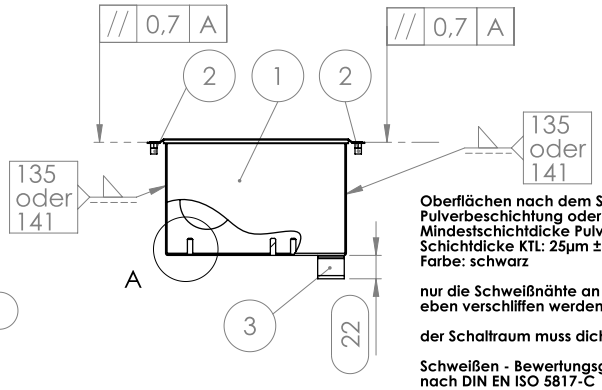

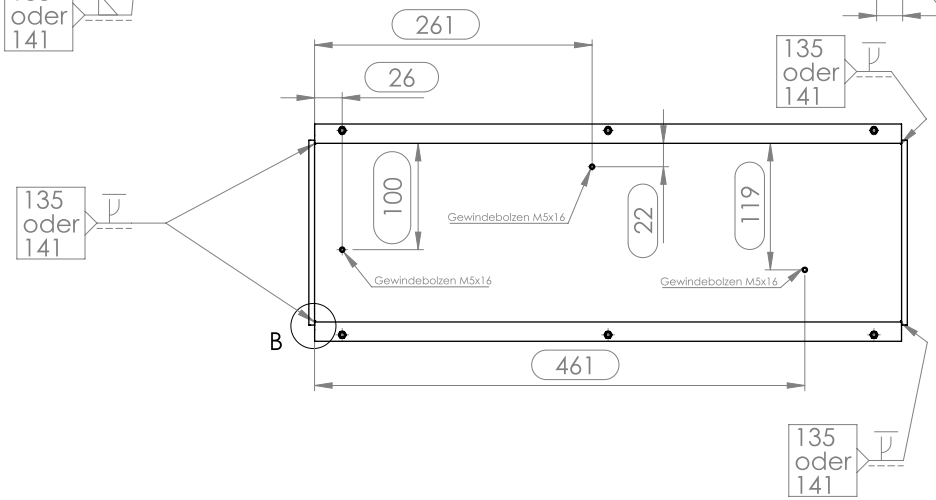

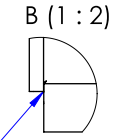

alle 4 Ecken müssen bis zum Ende geschweißt sein
Rückbrand vom Schweißen an den Ecken ist nicht zulässig

all 4 corners must be welded to the end
burn back from welding at the corners is not allowed

Oberflächen nach dem Schweißen wahlweise Pulverbeschichtung oder KTL-Beschichtung
Mindestschichtdicke Pulverlack: 60µm
Schichtdicke KTL: 25µm ± 5µm
Farbe: schwarz

nur die Schweißnähte an der Dichtfläche müssen eben verschliffen werden

der Schaltraum muss dicht geschweißt sein

Schweißen - Bewertungsgruppen von Unregelmäßigkeiten nach DIN EN ISO 5817-C
Schweißspritzer auf der Dichtfläche sind nicht zulässig

Gewinde sind generell lackfrei zu halten

Schweißverfahren wahlweise MAG oder WIG

Finish after welding optional
Powder coating or KTL coating
Minimum layer thickness of powder coating: 60µm
Layer thickness KTL: 25µm ± 5µm
Color: Black

only the welds on the sealing surface need to be grinded flat

the control room must be tightly welded

welding - quality level for imperfections according DIN EN ISO 5817-C
weld spatter is not permitted on the sealing surface

Threads should generally be kept paint-free

Welding process either MAG or TIG

production and delivery according to document No.: 850006 (technical delivery conditions)
Delivered parts shall be free of grease and oil.

for complementary geometric description refer to CAD-File

Item	Identity_Number	Version	Desc1	Quantity
1	622376-01	-	Schaltraumgehäuse	1
2	Lieferanten-Nr.	-	Blindnietmutter M4	6
3	622376-02	-	Bügel	1

Beschreibung der Verbindungselemente Pos. 2 :
Blindnietmutter M4, Böllhoff M4-S-20K6M6, o. ä.

Desciption of the elements pos. 2:
Blind rivet nut M4, Böllhoff M4-S-20K6M6, or similar

Blattformat: A3 quer

-	PEP 002/2023	29.06.23	BaSc

Allgemeintoleranz: DIN ISO 2768 -cL
Oberflächen
Datum | Name
Norm.

Maßstab 1:5
Det. Maßstab 1:1
Werkstoff: - ---
Gewicht
Benennung: Schaltraumgehäuse kpl.
ArtikelNr.: 622376
Blatt 1 von 1
Ers. f.
Ers. d.