TOLLERANZE GENERALI : LAVORATI: foro H14 - albero h14 - Dimensioni Lineari Js14

TOLLERANZE GENERALI : GREZZI : foro H16 - albero h16 - Dimensioni Lineari Js16

Dim.Angolare ±1°-Campo toll.rotondita' da IT4 a IT11.Deve essere contenuto entro meta' della toll. Dimensionale

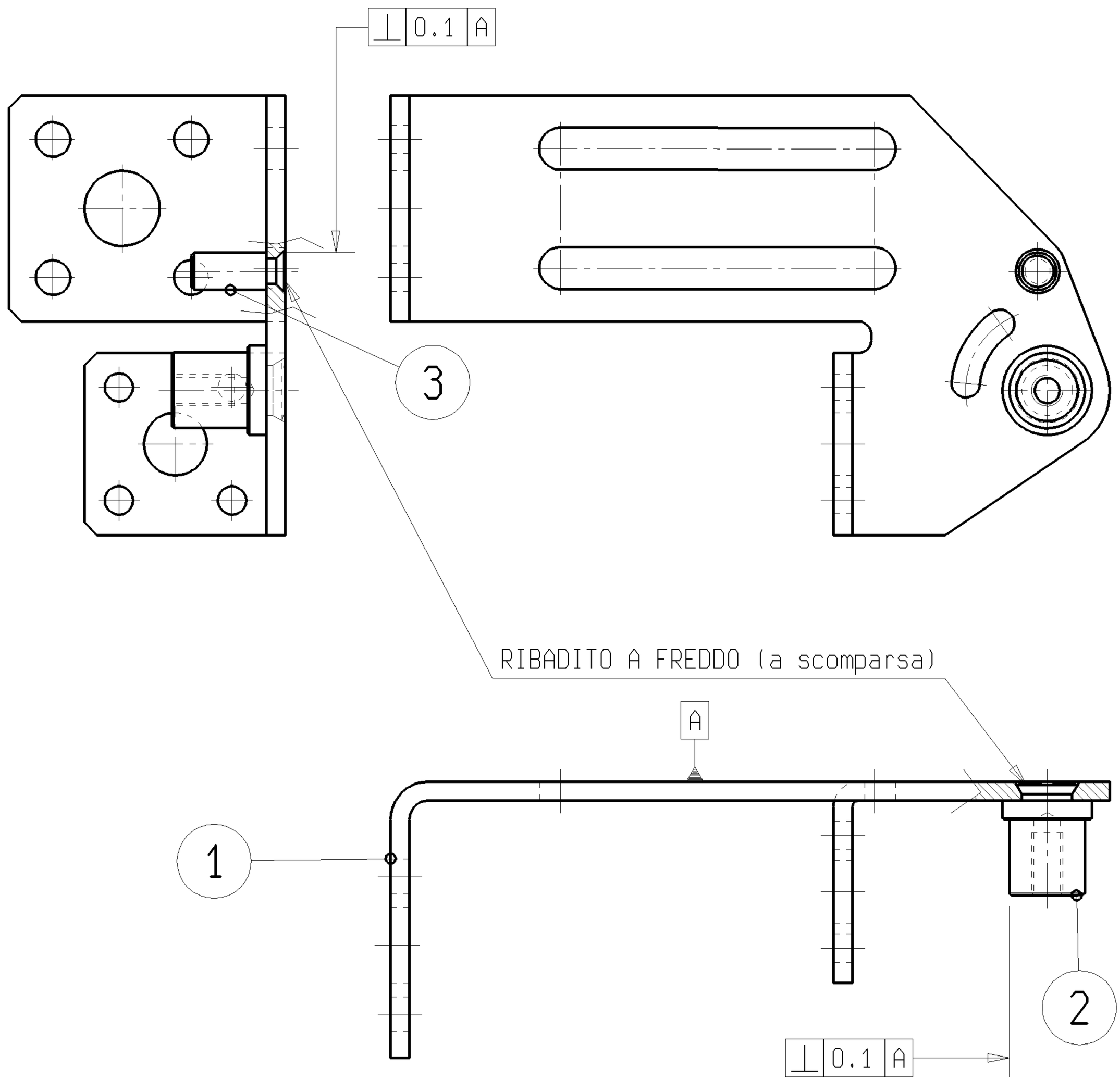

POS	Codice	Q.ta	Descrizione	Dimensioni
3	16220_2952_0_0	1	PERNO	D=6 h9
2	16220_2716_0_0	1	PERNO	D=14.2 h11
1	16130_1425_1_0	1	PIASTRA	3x1250x2500

MID	Descrizione della modifica	IRD	IRP	Rif	Dis	Data	App
013846	NUOVA EDIZIONE	0	0				

Desig. Materiale:	Stato forn.:
Codice Materiale:	Dimensioni :
Trattam. Termico :	Durezza :
Trattam. Superfic.: .	Sostituisce: 15130_1015_0_0

DENOMINAZIONE: PIASTRA DEV.PIATTELLI SX PER FINE PART.

MACCHINE TESSILI Savio

Dis: M.D.S.	Data: 05/03/2003	15130_1015_1_0
Con: BATTISTON	N.Foglio: 1/1	
App: BADIALI	Scala: 1:1	

Proprieta' riservata della SAVIO MACCHINE TESSILI S.p.A. A termini di legge e' vietato riprodurre o comunicare a terzi il contenuto del presente disegno

Mod. EL/02