Codice	Descrizione	Materiale	Finitura
304510001	Staffa VM-001 Dx	Fe	Zincatura Bianca

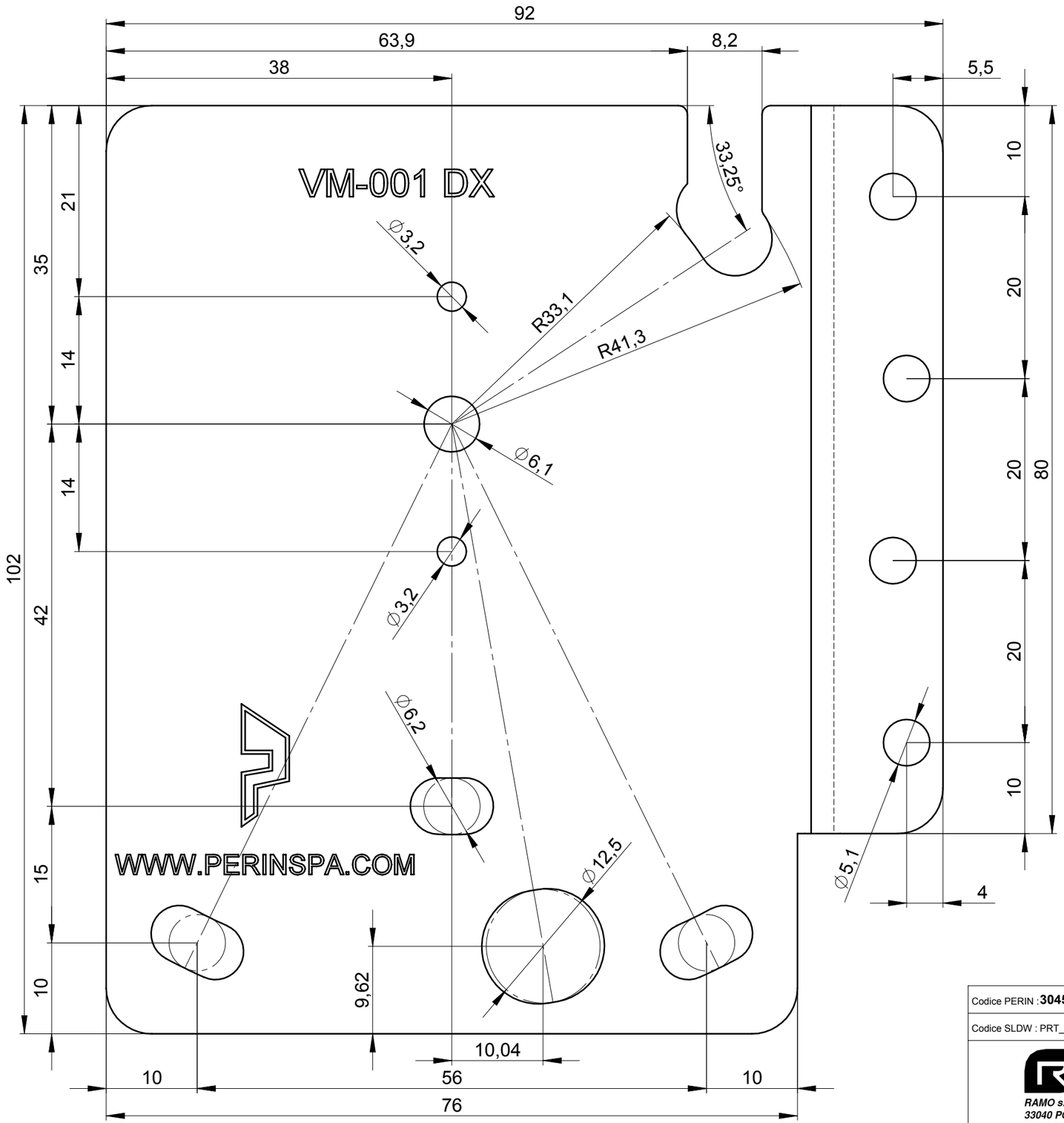

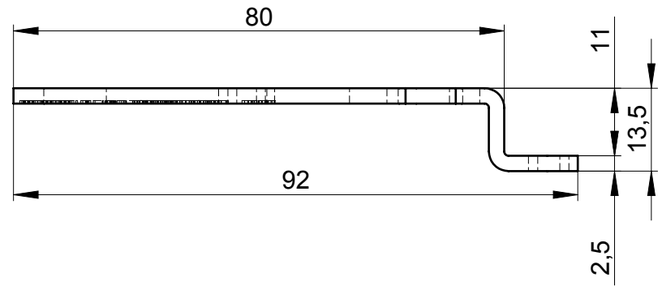

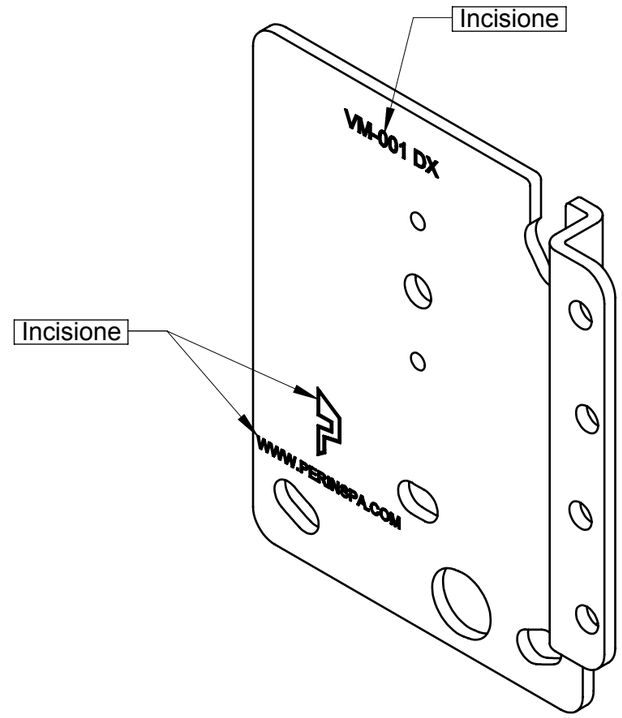

Codice PERIN : **304510001**	Data Stampa / Printed Date 25/07/2012	Sostituisce / Replace	Quote senza indicazione di tolleranza: Grado di precisione preciso UNI 5307	
Codice SLDW : PRT_100309_06	Data Creazione / Date Creation 09/03/2010	Sostituito da / Replaced by	Firma / Signature : **Mirco Casagrande**	
RAMO COMPONENTS FOR FORNITURE AND INDUSTRY		Materiale / Material **Fe**	Trattamento / Finish **Zincatura Bianca**	Massa / Weight **176.31 g**
		Denominazione / Description **Staffa VM-001 Dx**		
		N° Disegno / Drawing N° **0026-08**	Foglio / Sheet **1 di 1** / Formato / Format **A3**	Scala / Scale **2:1**

RAMO s.r.l. via Faedis, 8
33040 POVOLETTO (UD) - ITALIA
Tel. +39 0432 679194 - Fax +39 0432 679810
www.ramosrl.org - info@ramosrl.org