FACULDADE DE TECNOLOGIA DO IPIRANGA
“PASTOR ENÉAS TOGNINI”

ANÁLISE E DESENVOLVIMENTO DE SISTEMAS

(NOTURNO)

Kauã Sato Sposato

Estrutura de dados

Atividade N1-1: Diagrama de blocos – Fila dinâmica

Carlos Henrique Verissimo Pereira

São Paulo

2026

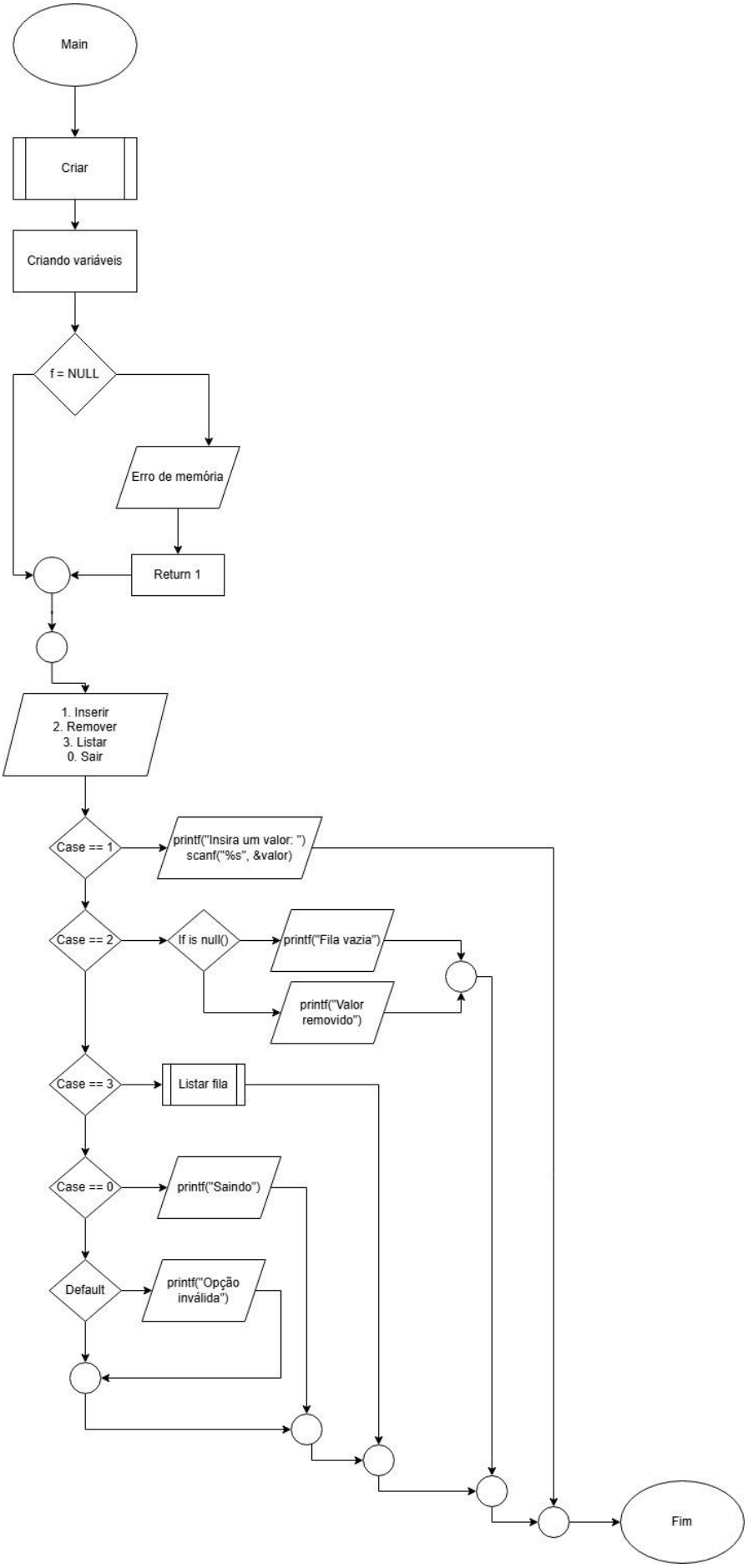
Main
Criar
Criando variáveis
f = NULL
Erro de memória
Return 1
1. Inserir
2. Remover
3. Listar
0. Sair
Case == 1
printf("Insira um valor: ")
scanf("%s", &valor)
Case == 2
If is null()
printf("Fila vazia")
printf("Valor removido")
Case == 3
Listar fila
Case == 0
printf("Saindo")
Default
printf("Opção inválida")
Fim

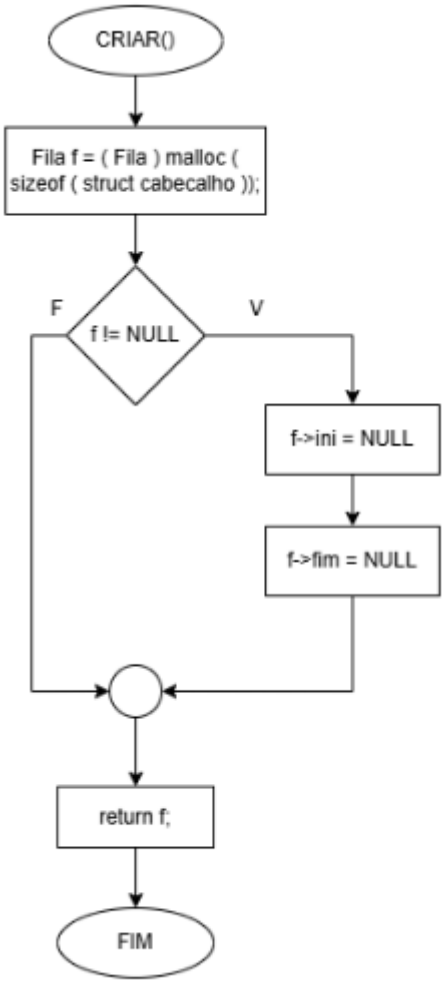
CRIAR()
Fila f = (Fila) malloc (sizeof (struct cabecalho));
F
f != NULL
V
f->ini = NULL
f->fim = NULL
return f;
FIM

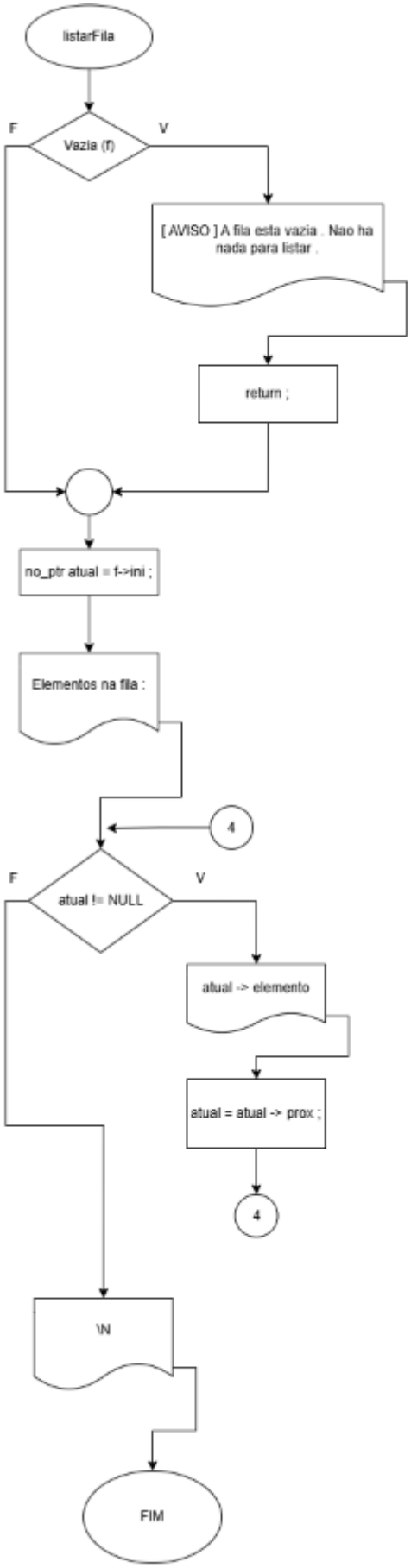
listarFila
F
Vazia (f)
V
[AVISO] A fila esta vazia . Nao ha nada para listar .
return ;
no_ptr atual = f->ini ;
Elementos na fila :
4
F
atual != NULL
V
atual -> elemento
atual = atual -> prox ;
4
\N
FIM