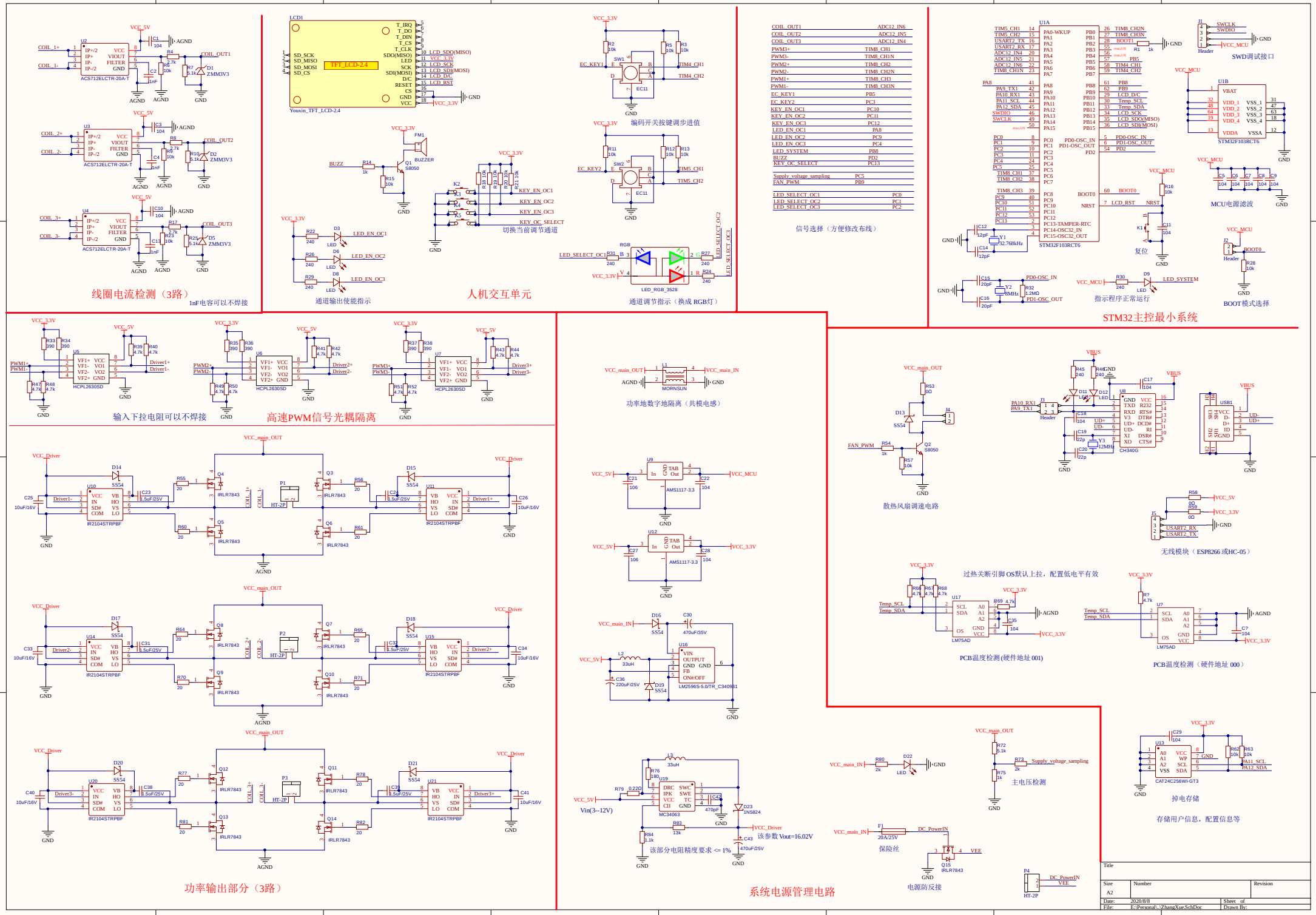
线圈电流检测（3路）
1nF电容可以不焊接
LCD1
Youxin_TFT_LCD-2.4
TFT_LCD-2.4
编码开关按键调步进值
通道输出使能指示
人机交互单元
切换当前调节通道
通道调节指示（换成 RGB灯）
信号选择（方便修改布线）
STM32主控最小系统
SWD调试接口
MCU电源滤波
复位
指示程序正常运行
BOOT模式选择
输入下拉电阻可以不焊接
高速PWM信号光耦隔离
功率地数字地隔离（共模电感）
散热风扇调速电路
无线模块（ESP8266 或HC-05）
过热关断引脚 OS默认上拉，配置低电平有效
PCB温度检测(硬件地址 001)
PCB温度检测（硬件地址 000）
该部分电阻精度要求 <= 1%
该参数 Vout=16.02V
主电压检测
保险丝
电源防反接
掉电存储
存储用户信息，配置信息等
功率输出部分（3路）
系统电源管理电路
Title
Size A2
Number
Revision
Date: 2020/8/8
Sheet of
File: E:\Personal\...\ZhangXue.SchDoc
Drawn By: