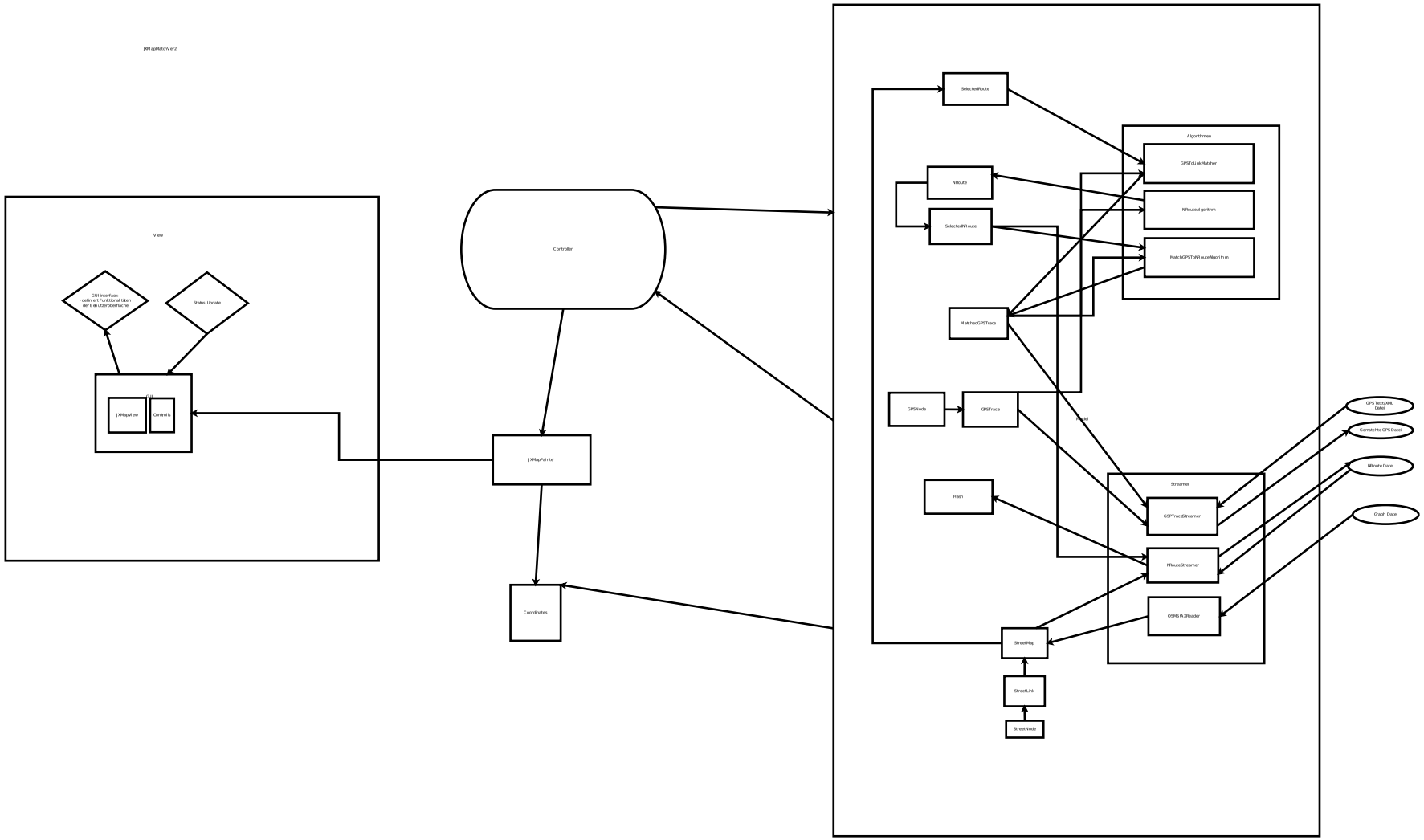JXMapMatchVer2