Partes para sistema de Frenos

2019-2020

LUK INA FAG RUVILLE

SCHAEFFLER

Movilidad para el mañana

Con nuestros productos y soluciones innovadoras, estamos preparando el camino para la movilidad del futuro que será conducida por la movilidad eléctrica, optimizando los motores de combustión interna que actualmente se utilizan. Aunque actualmente seguimos participando activamente en ambos campos, estamos creando una base firme para la movilidad eléctrica a través de nuestra división de sistemas de eMobility. Y en el caso de los motores de combustión interna, trabajamos para convertir el potencial de optimización hasta un 30% más eficaz.

Actualmente, Schaeffler es un proveedor para casi todos los fabricantes de vehículos automotores. Sin embargo, en cuanto a movilidad, no nos limitamos a la división automotriz. Schaeffler tiene una gran participación en el desarrollo y fabricación de rodamientos y componentes de precisión para maquinaria de otras industrias. Ha suministrado una amplia gama de productos tanto al mercado de los vehículos impulsados por pedales convencionales, como para bicicletas eléctricas (e-bikes). Además, tenemos más de 100 años desarrollando soluciones innovadoras para aplicaciones en vehículos ferroviarios, tales como rodamientos de rueda, componentes para motores de tracción y de transmisión; rodamientos para vagones de tren y sistemas de inclinación, así como puertas y otras numerosas aplicaciones. En el sector aeroespacial, hemos fabricado rodamientos de alta precisión para motores de aviones, helicópteros, así como para el Transbordador Espacial de Estados Unidos, y el vehículo de lanzamiento “Ariane” en Europa.

Respecto a la movilidad del futuro, continuamos avanzando a lo largo del camino para que nuestra compañía siga siendo considerada como una empresa líder en innovación, brindando respuestas inteligentes a los grandes retos que nos presentan los avances tecnológicos.

SCHAEFFLER

Historia	2
Características de las pastillas Ruville	3
Diagnóstico de fallas	5
Procedimiento de purga del cilindro maestro	8
Estructura, simbología y nomenclaturas del catálogo	10
Aplicaciones por marca y modelo	14

Acura	14
Audi	14
BMW	22
Buick	30
Cadillac	32
Chevrolet	34
Chrysler	60
Dodge	70
Fiat	80
Ford	82
GMC	110
Honda	112
Hummer	118
Hyundai	118
Infiniti	118
Jaguar	120
Jeep	122
Kia	126
Land Rover	126
Lincoln	128
Mazda	132
Mercedes Benz	132
Mercury	138
Mini	138
Mitsubishi	140
Nissan	142

Peugeot	154
Pontiac	158
Ram	160
Renault	164
Saab	166
Seat	168
Smart	170
Subaru	170
Suzuki	170
Toyota	172
Vam	176
Volkswagen	178
Volvo	190
Autos de procedencia extranjera	194
Vehículos comerciales y autobuses	206

Diagramas y medidas de pastillas de freno	215
Diagramas y medidas de zapatas	258
Imágenes y medidas de rotores	272
Imágenes y medidas de tambores	304
Imágenes y medidas de cilindros maestros	312
Imágenes y medidas de cilindros de rueda	342

Equivalente FMSI a números D000	358
Cruce de referencias rotores y tambores	359
Cruce de referencias partes hidráulicas	367

El contenido de este catálogo no contiene valor legal y la información contenida sigue propósitos informativos únicamente. Schaeffler Automotive Aftermarket GmbH & Co. KG se deslinda de cualquier responsabilidad ligada a esta publicación.

Todos los derechos reservados. Prohibida su copia, distribución, reproducción, disposición al público ó cualquier otra publicación de este catálogo completo o por partes sin el consentimiento escrito de Schaeffler Automotive Aftermarket GmbH & Co. KG.

Copyright © Schaeffler Automotive Aftermarket GmbH & Co. KG Mayo, 2019

Desde más de 90 años, Innovación mediante tradición.

En 1922 se instaló el primer semáforo existente en Europa (siendo los primeros países Hamburgo y París), con el fin de regular el intenso tráfico vehicular de ese entonces. Ese mismo año, Egon Von Ruville da luz verde para la creación de su empresa, en el centro de Hamburgo, Alemania.

Ruville se dió cuenta que el problema del automovilista eran las calles, ya que en ese tiempo la mayoría no estaban pavimentadas, tenía claro que los automóviles de aquel entonces no podían sobrevivir sin un chasis que funcionara correctamente. Esto significó, el desarrollar servicios innovadores y precisos para el mantenimiento y la reparación del chasis.

Ruville es pionero en desarrollar un negocio para la venta de productos de repuestos vehiculares. Su primer venta fue de reparación de rodamientos cónicos, la primer piedra de un proceso de continuo desarrollo y perfeccionamiento del automóvil.

De aquí en adelante, con las bases sentadas, Ruville comienza su desarrollo para convertirse en un especialista líder para el motor, chasis y servicios del aftermarket a nivel internacional.

RUVILLE

La combinación perfecta...

Solo mediante la combinación de las piezas correctas se consigue una coordinación perfecta.

Hoy como miembro del grupo Schaeffler, Ruville es parte de uno de los más reconocidos especialistas para motor, chasis y servicios del mercado de piezas de repuesto para automóviles a nivel mundial. Como especialista de sistemas, Ruville desarrolla, fabrica y suministra piezas de repuesto con calidad de equipo original, ofreciendo a clientes en más de 100 países.

El desarrollo técnologico es cada vez más avanzado, los nuevos modelos de vehículos modifican la variedad de las diferentes piezas de repuesto, por lo que hace mas competitivo el mercado. **Existen dos factores que Ruville se diferencía de los demás**, el primero es, **calidad en sus piezas (durabilidad a largo plazo)** y el segundo es, **innovación** ya que Ruville tiene como meta cumplir esta exigencia desde hace 94 años, y hoy en día es un especialista de prestigio en el aftermarket mundial.

Nuestros productos establecen el estándar de calidad, durabilidad y rendimiento.

Su seguridad es lo más Importante

Gracias a la calidad de sus productos, Ruville Partes para Freno ha logrado posicionarse como una de las marcas preferidas en el mercado de repuestos nacional, ofreciendo una excelente cobertura para todas las marcas de vehículos.

Por más de 14 años Ruville ha sido parte de los proveedores más importantes de sistemas para frenos en calidad de equipo original para el mercado mexicano.

Los productos Ruville están diseñados y manufacturados para cumplir con los más estrictos estándares de la industria, nuestra meta es continuar entregando productos de la más alta calidad para todo lo tipo de vehículos.

¡Ruville es la Solución en Frenos!

Conoce nuestras Formulaciones de Pastillas de Freno:

Ruville Ceramic Stop PRO

Ruville Semi-Metallic Safe PRO

Ruville Ceramic Stop PRO

Avanzada fórmula de fibras cerámicas, resinas modificadas y materias primas de alta calidad, específicamente diseñadas para cumplir los más altos estándares de calidad, seguridad y desempeño. Las pastillas Ruville Ceramic Stop PRO ofrecen un desempeño de frenado superior en cualquier condición de manejo.

Ecológicamente amigable, la formulación de las pastillas Ruville Ceramic Stop PRO, está diseñada 100% libre de cobre, cumpliendo de esta manera con las más recientes regulaciones ecológicas internacionales.

Con cobertura amplia y diseñadas para proporcionar un frenado seguro y silencioso, las pastillas Ruville Ceramic Stop PRO son la mejor elección para quienes buscan gran desempeño, alta durabilidad, frenado confortable y rines más limpios.

Características:

- Formulaciones ecológicas, 100% libres de cobre
- Alta durabilidad
- Máxima potencia de frenado en cualquier situación
- Mínimo desgaste de rotores
- Menor distancia de frenado
- Rines más limpios
- Frenado confortable y silencioso
- Alta capacidad de disipación de temperatura y rápida recuperación
- Excelente sensación de tacto del pedal
- Rápido asentamiento
- Shims anti-ruido incluidos
- Zapatas con tecnología NRS® que evita el desprendimiento del material de fricción (en aplicaciones específicas)
- Ranuras y chaflanes (de acuerdo a Equipo Original)
- Hardware incluido (en aplicaciones específicas)

Ruville SemiMetallic Safe PRO

Las pastillas Ruville Semi Metállic Safe PRO están específicamente desarrolladas para cada tipo de vehículo, ofreciendo seguridad y un gran desempeño de frenado en cualquier tipo de vehículo y condición de manejo.

La gran estabilidad de los componentes utilizados en la manufactura de las pastillas Ruville Semi Metallic Safe PRO dan como resultado una eficiencia de frenado sobresaliente y predecible, máxima capacidad de disipación de temperatura y rápida recuperación, aún en las situaciones de manejo más extremas.

Aseguran coeficientes de fricción estables desde la primera frenada y durante toda la vida útil de las pastillas, menor desgaste de rotores, baja producción de polvo y reduce al mínimo el periodo de asentamiento de las pastillas.

Las pastillas Ruville Semi Metallic Safe PRO cumplen con las regulaciones ambientales internacionales más estrictas.

Características:

- Frenado estable y seguro aún en situaciones de frenado extremas
- Alta capacidad de disipación de temperatura y rápida recuperación
- Gran durabilidad
- Ecológicas
- Mínimo periodo de asentamiento
- Zapatas con tecnología NRS® que evita el desprendimiento del material de fricción (en aplicaciones específicas)
- Shims anti-ruido incluidos (en aplicaciones específicas)
- Ranuras y chaflanes (de acuerdo a Equipo Original)
- Hardware incluido (en aplicaciones específicas)
- Bajo desgaste de rotores
- Excelente sensación de tacto del pedal
- Baja emisión de polvo
- Amplia cobertura para autos americanos, asiáticos y europeos

Desgaste irregular (en forma de cuña).

CAUSA

- Deformación del cáliper, cáliper pegado, pistón del cáliper deformado, demasiado juego del cáliper, cáliper descentrado o flojo, porta-cáliper con daño, bujes desgastados, pernos guía o correderas del cáliper desgastadas.

SOLUCIÓN

- Reemplazar pastillas de freno.
- Verificar estado de pernos guía y bujes; lubricar adecuadamente.
- Revisar y evaluar las condiciones de los cálipers y porta cálipers.
- Inspeccionar los alojamientos de los pernos guía.

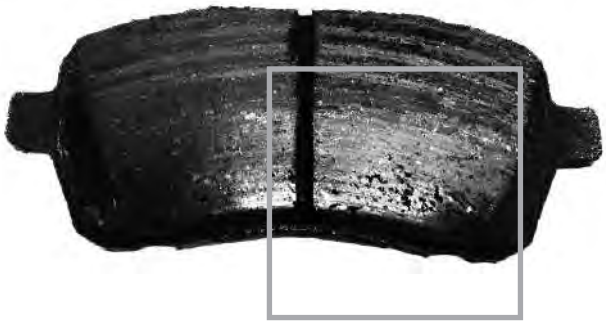

Material de fricción cristalizado.

CAUSA

- Abuso del pedal de freno durante el periodo de asentamiento.
- Rectificado de discos deficiente.

SOLUCIÓN

- Adecuado procedimiento de asentamiento.
- Reemplazo de las pastillas.
- Revisión del estado de los discos.

Desgaste disparejo (balata exterior).

CAUSA

- Pernos guía y bujes fuera de especificación.
- Selección incorrecta del número de parte.

SOLUCIÓN

- Reemplace el juego de pastillas.
- Verifique el estado de los pernos guía y bujes.
- Inspeccione y limpie las correderas del cáliper; lubricar adecuadamente.
- Inspeccione los alojamientos de los pernos guía en el cáliper.

Desgaste disparejo (balata interior).

CAUSA

- Liga del cáliper desgastada o dañada obstruye el retorno del pistón.
- Pernos guía y bujes fuera de especificación.
- Registros de la pastilla dañados.
- Pistones dañados o con señales de corrosión.
- Cilindro maestro con problemas de obstrucción.

SOLUCIÓN

- Reemplazar pastillas de freno.
- Inspeccione el sistema hidráulico.
- Verificar posible presión residual.
- Revise el estado de los pernos guía y bujes.

Sobrecalentamiento.

CAUSA

- Ligas del cáliper en mal estado (pistones pegados).
- Presión residual en las líneas hidráulicas.
- Rotores fuera de especificación.
- Herrajes en mal estado o incompletos.
- Vehículos sobrecargados o modificados.
- Abuso del freno por parte del conductor.

SOLUCIÓN

- Reemplace el juego de pastillas.
- Procedimiento de asentamiento adecuado.
- Inspección de bujes de los pernos guía y el cubrepolvo del cáliper.
- Limpiar y lubricar pernos guía y correderas del cáliper.
- Revisar los alojamientos de los pernos guía.

Asentamiento irregular.

CAUSA

- Selección inadecuada de rotores o pastillas.
- Pernos guía o soportes de cáliper desgastados.
- Rotores sin rectificar o rectificados incorrectamente.

SOLUCIÓN

- Reemplace el juego de pastillas.
- Verifique el diámetro del rotor con las especificaciones de Equipo Original.

Pastilla contaminada.

CAUSA

- Fuga del líquido de freno (mangueras rotas, ligas de pistón dañadas).
- Grasa del cubrepolvo de la junta homocinética.
- Fuga de aceite en los retenes del motor.
- Fugas de líquido en mangueras o tuberías de dirección.

SOLUCIÓN

- Reemplace el juego de pastillas una vez solucionada la causa de la contaminación.

Desgaste prematuro.

CAUSA

- Sobrecalentamiento del material de fricción debido al uso excesivo del sistema de frenos.
- Desgaste por arrastre de frenos debido a fallas en el cáliper.
- Aplicación incorrecta de pastilla o rotor.
- Vehículos sobrecargados o modificados.
- Herrajes dañados.

SOLUCIÓN

- Reemplace el juego de pastillas.
- Procedimiento de asentamiento adecuado.
- Inspección del estado del cáliper, reemplazar en caso de ser necesario.

Golpeado o deformado.

CAUSA

- Falta de limpieza en el porta pastilla.
- Selección incorrecta del número de parte.
- Golpes o deformaciones provocadas al instalar las pastillas.

SOLUCIÓN

- Reemplazar las pastillas de freno.
- Limpieza general.

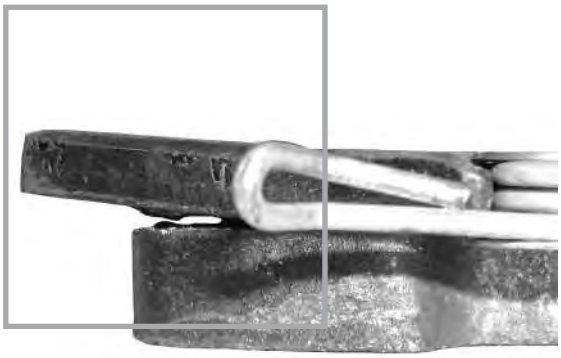

Deformación o fractura.

CAUSA

- Flexión de la balata por instalación inadecuada.
- Selección incorrecta de número de parte.
- Fallas en el cáliper.

SOLUCIÓN

- Reemplace el juego de pastillas.
- Procedimiento de asentamiento adecuado.
- Inspección del estado del cáliper, reemplazar en caso de ser necesario.

Procedimiento de purga del cilindro maestro

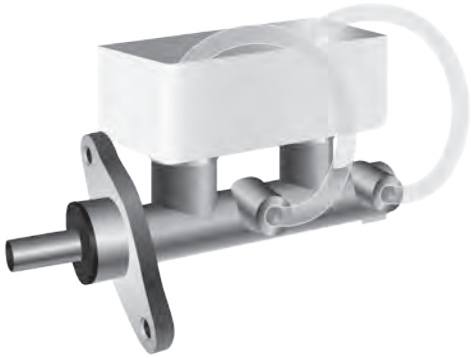

Para garantizar el correcto funcionamiento del cilindro maestro de frenos Ruville, recomendamos que antes de instalarlo en el vehículo, realice el procedimiento de purgado en banco que a continuación se describe:

1. Coloque el cilindro maestro en un tornillo de banco, sujételo por la placa de montaje, evite apretar excesivamente para no dañar el cilindro.

2. Conecte las mangueras de purga en los barrenos de salida del líquido y dóblelas para que el extremo opuesto quede en el interior del (los) depósito(s).

3. Llene el (los) depósito(s) con líquido para frenos nuevo hasta la mitad del depósito(s), con el fin de mantener sumergidos los extremos de las mangueras de purga dentro del líquido. Recuerde utilizar el líquido de freno recomendado por el fabricante del vehículo (DOT3 ó DOT4), generalmente esta información aparece en la tapa del cilindro maestro de su vehículo.

4. Utilice una varilla con un extremo redondeado, bombee lentamente hasta que los pistones realicen su recorrido completo dentro de las cámaras del cilindro, posteriormente, suelte la varilla hasta que regrese a la posición inicial y espere de 5 a 10 segundos, repita la operación hasta que dejen de salir burbujas de aire en los depósitos.

5. Sin remover el líquido de frenos del cilindro maestro, instálelo en el vehículo, retire las mangueras de purga y rápidamente atornille las tuberías del sistema de frenos en los barrenos del cilindro maestro.

El derrame de liquido de frenos en la carrocería del vehículo puede dañar la pintura, en caso necesario, lave con abundante agua.

Procedimiento de cambio de líquido del sistema de frenos

1. Proceda a purgar los frenos de las ruedas del vehículo:

a) Vehículos de tracción trasera equipados con sistema de división traseros/delanteros, inicie la purga en la rueda más alejada del cilindro maestro y termine con la rueda más próxima. En la mayoría de los vehículos, el orden debe ser: trasera derecha, trasera izquierda, delantera derecha, delantera izquierda.

b) Vehículos equipados con sección de división diagonal, siga el procedimiento de purga que se recomienda en el manual de usuario o en el manual de servicio del vehículo. El orden que recomendado para estos sistemas es: trasera derecha, delantera izquierda, trasera izquierda, delantera derecha.

Si el vehículo tiene dos cilindros de rueda en un freno, purgue primero el cilindro superior.

Purga del sistema de frenos en vehículos con ABS

Para asegurar el óptimo funcionamiento del sistema de frenos en vehículos equipados con ABS, es necesario seguir las indicaciones recomendadas por el fabricante.

Purga del cilindro maestro de chevrolet chevy

Verifique que el vástago del booster no esté dañado, oxidado o golpeado e instale el cilindro maestro. Aplique los pasos 3, 4 y 5 del procedimiento de purga. Si no se sigue este procedimiento, el líquido de frenos fugará al exterior.

ABRIENDO CAMINOS

Interacción perfecta de todos los componentes : LuK RepSet Pro.

El empaque “todo en uno” para su vehículo, con sistemas de embrague semi y completamente hidráulico. Para una reparación simple y sostenible. El resultado: Máxima confianza y clientes satisfechos.

DE EXPERTOS PARA EXPERTOS
Lada 01 800 8000 585 (LuK)
Lu – Vi 9:00 – 18:00
www.repxpert.mx

SCHAEFFLER

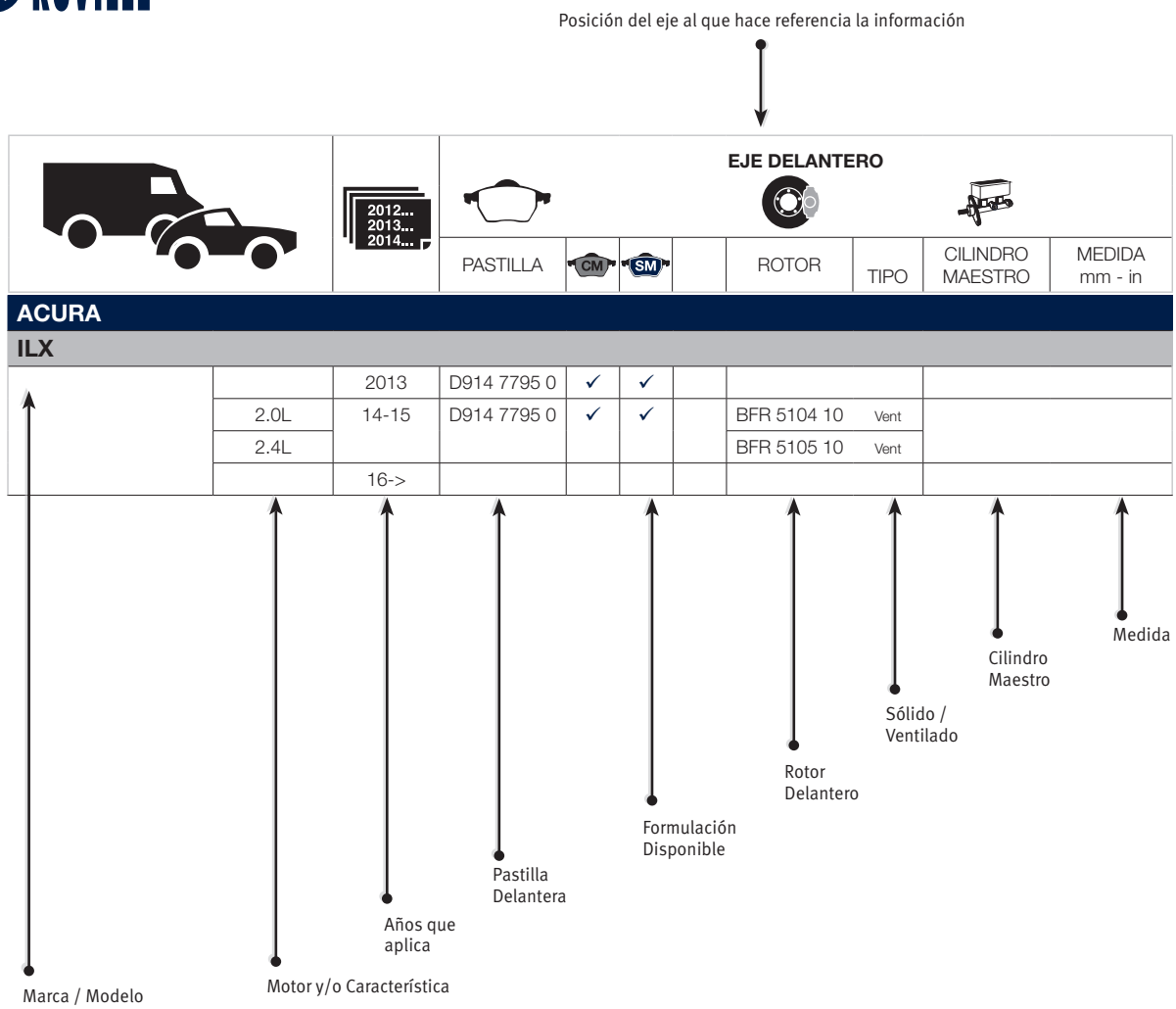

Símbolos

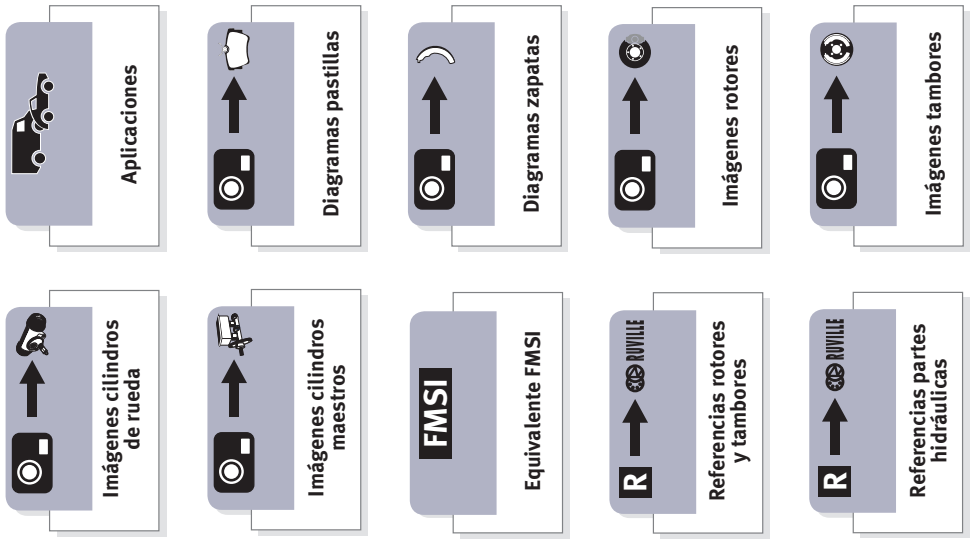

El presente catálogo ha sido elaborado con gran cuidado habiéndose verificado la exactitud de los datos contenidos en él, sin embargo, no nos hacemos responsables por posibles datos erróneos o incompletos.

Debido al continuo desarrollo de nuestros productos, nos reservamos el derecho de introducir modificaciones.

Schaeffler Automotive Aftermarket Mexico S. de R.L. de C.V.

Posición del eje al que hace referencia la información

EJE TRASERO									
PASTILLA / ZAPATA	CM	SM		ROTOR / TAMBOR	TIPO	I / D	CILINDRO DE RUEDA	MEDIDA mm - in	
ACURA									
ILX									
D537 7418 0	✓	✓		BRR 5110 10	Sol				
D537 7418 0	✓	✓		BRR 5110 10	Sol				
D537 7418 0	✓	✓		BRR 5117 10	Sol				

Pastilla / Zapata Trasera

Formulación Disponible

Rotor / Tambor Trasero

Sólido / Ventilado / Tambor

Posición del Cilindro de Rueda

Cilindro De Rueda

Medida

Información Adicional

Símbolos

	Rotor
	Tambor
	Cilindro Maestro
	Cilindro de Rueda
	Pastilla de Freno
	Marca y Modelo
	Año
	Información
	Zapata de Freno

2WD	Dos ruedas con tracción
4WD	Cuatro ruedas con tracción
AWD	Cuatro ruedas con tracción
ESP	Tracción total
ESP	Control de Estabilidad Electrónico (Electronic Stability Program)
FWD	Tracción delantera
HB	Hatchback
HD	Servicio Pesado (Heavy Duty)
hp	Caballos de fuerza
PBV	Peso Bruto Vehicular
T/A	Transmisión automática
T/M	Transmisión manual
TDI	Turbo Diesel Injection

Como solicitar el número ruville en las diferentes formulaciones

D11078212

SemiMetallic Safe[PRO]

Utilizar el número de parte como se describe en el catálogo

CMD11078212

Ceramic Stop[PRO]

Añadir el prefijo CM al número de parte que se indica en el catálogo

Pastillas de freno

D280 7209 0

- **Variantes de diseño** Design variations
- **Nº** de fricción según fmsi FMSI Lining number
- **Nº** DE RESPALDO METÁLICO SEGÚN **FMSI** FMSI shoe number

Zapatas de freno

S736 1504 0

- **Variantes de diseño** Design variations
- **Nº de fricción según FMSI** FMSI lining number
- **Nº de respaldo metálico según FMSI** FMSI shoe number

Descripción de número de parte Ruville para rotores y tambores

B R D 3 7 03 10

- **10** — **Variante de diseño** Design variation
- **03** — **Numeración** Counting number
- **7** — **Marca del vehículo de referencia** Vehicle manufacturer
- **3** — **Procedencia de la marca** (**1,2** américa; **3,4** Europa; **5,6** Asia)
- **D** — **Pieza a la que se refiere** (**R**=rotor/ **D** =drum, tambor)
- **R** — **Posición en la que se ubica la pieza** (**F**=front,frente/ **R** =rear,trasero)
- **B** — **Referente a frenos** (Break)

El presente catálogo ha sido elaborado con gran cuidado habiéndose verificado la exactitud de los datos contenidos en él, sin embargo, no nos hacemos responsables por posibles datos erróneos o incompletos. Debido al continuo desarrollo de nuestros productos, nos reservamos el derecho de introducir modificaciones.
Schaeffler Automotive Aftermarket Mexico S. de R.L. de C.V.

UNIÓN PERFECTA

RUVILLE

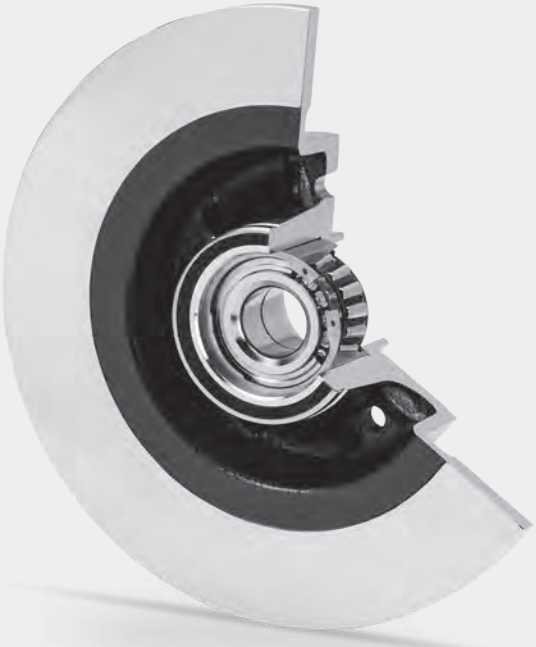

Ruville y FAG se unen para facilitar el trabajo del mecánico:

Con el concepto (Ruville o FAG) WheelDisc con rodamientos FAG integrados, Schaeffler satisface las renovadas necesidades del mundo de la reparación, al integrar la calidad de los rotores y tambores Ruville, con la precisión de los rodamientos FAG fabricados bajo especificaciones de Equipo Original.

DE EXPERTOS PARA EXPERTOS
Lada 01 800 8000 585 (LuK)
Lu – Vi 9:00 – 18:00
www.repxpert.mx

LuK INA FAG | RUVILLE

SCHAEFFLER

RUVILLE

		2012... 2013... 2014...	EJE DELANTERO							
			PASTILLA	CM	SM		ROTOR	TIPO	CILINDRO MAESTRO	MEDIDA mm - in
ACURA										
ILX										
	2.0L	13-15	D91477950	✓	✓		BFR510410	Vent	BMC10587	20.6 - 13/16"
							BFR510410	Vent		
		16->	CMD16978840	✓	–		BFR512610	Vent	BMC10587	20.6 - 13/16"
MDX										
		05-06	D85575660	✓	✓		BFR510710	Vent		
		07-13	D12808396	✓	✓		BFR511410	Vent	BMC10336	22.2 - 7/8"
		14-16	CMD17238396	✓	–					
		17->	CMD17238396	✓	–		BFR512610	Vent		
RDX										
	AWD	07-12	D10897994	✓	✓		BFR511110	Vent		
		13->	CMD16978840	✓	–					
RL										
		05-11	D10917996	✓	✓					
RLX										
		14-15	CMD16978840	✓	–					
TL										
		05-08	D78776560	–	✓		BFR510710	Vent		
		09-13	D11028208	✓	✓		BFR512010	Vent	BMC10448	22.2 - 7/8"
TLX										
		15->	CMD15848208	✓	–					
TSX										
		09-10	D78776560	–	✓		BFR510710	Vent	BMC10373	20.6 - 13/16"
		11-13	D15067656	✓	✓		BFR510710	Vent	BMC10373	20.6 - 13/16"
ZDX										
		10-11	D12808396	✓	✓		BFR511410	Vent	BMC10336	22.2 - 7/8"
AUDI										
A1 / SPORTBACK										
		11-14	D11078212	✓	✓		BFR371310	Vent	BMC10571	22.2 - 7/8"
		11->	D11078212	✓	✓		BFR371310	Vent		
S1 / SPORTBACK										
		12-14	D11078212	✓	✓		BFR371310	Vent		
A3										
	1.8T	1998	D55574340	–	✓		BFR370710	Vent		
		99-01	D7687635A	✓	✓		BFR370710	Vent		
		02-04	D7687635A	✓	✓		BFR370710	Vent	BMC10202	23.8 -15/16"
		07-08	D5557434A	✓	✓		BFR371310	Vent	BMC10425 (1)	22.2 - 7/8"
									BMC10426 (2)	22.2 - 7/8"
	2.0L	04-08	D7687635A	✓	✓		BFR370710	Vent	BMC10425 (1)	22.2 - 7/8"
									BMC10426 (2)	22.2 - 7/8"

Para solicitar el número de pastilla en la formulación requerida consulte la nomenclatura en la página 12

RUVILLE

				EJE TRASERO					
PASTILLA / ZAPATA	CM	SM		ROTOR / TAMBOR	TIPO	CILINDRO DE RUEDA	MEDIDA mm - in	I / D	
ACURA									
ILX									
D53774180	✓	✓		BRR511010	Sol				
D53774180	✓	✓		BRR511710	Sol				
MDX									
D86577400	✓	✓		BRR510610	Sol				
D12818397	✓	✓		BRR510910	Sol				
RDX									
D53674180	✓	✓		BRR511110	Sol				
D10867418	✓	✓		BRR511110	Sol				
RL									
D10907995	✓	✓							
RLX									
TL									
D53674180	✓	✓							
D11038209	✓	✓							
TLX									
TSX									
D13368447	✓	✓		BRR511710	Sol				
D14518447	✓	✓		BRR511710	Sol				
ZDX									
D12818397	✓	✓		BRR510910	Sol				
AUDI									
A1 / SPORTBACK									
D34073350	✓	✓		BRR370510	Sol				
D34073350	✓	✓		BRR370510	Sol				
S1 / SPORTBACK									
D14568656	✓	✓		BRR370510	Sol				
A3									
D34073350	✓	✓		BRR370510	Sol				
D34073350	✓	✓		BRR370510	Sol				
D34073350	✓	✓		BRR370510	Sol				(1) con cilindro original ATE (2) con cilindro original FTE
D34073350	✓	✓		BRR370510	Sol				(1) con cilindro original ATE (2) con cilindro original FTE

RUVILLE

		2012... 2013... 2014...	EJE DELANTERO							
			PASTILLA	CM	SM		ROTOR	TIPO	CILINDRO MAESTRO	MEDIDA mm - in
AUDI										
A3 cont.										
	3.2L	05-08	D5557434A	✓	✓		BFR371310	Vent	BMC10425 (1) BMC10426 (2)	22.2 - 7/8" 22.2 - 7/8"
	2.0T		D11078212	✓	✓		BFR371910	Vent	BMC10425 (1) BMC10426 (2)	22.2 - 7/8" 22.2 -7/8"
		08-10	D11078212	✓	✓		BFR371910	Vent	BMC10425 (1) BMC10426 (2)	22.2 - 7/8" 22.2 - 7/8"
		10-13	D11078212	✓	✓		BFR371910	Vent	BMC10425 (1) BMC10426 (2)	22.2 - 7/8" 22.2 - 7/8"
		2014	CMD19689193	✓	–					
		15-16	CMD19689193	✓	–					
			CMD17608989	✓	–		BFR371910 (1)	Vent		
		17->	CMD17608989	✓	–		BFR371910 (1)	Vent		
Sportback	2.0T	05-06	D11078212	✓	✓		BFR371910	Vent	BMC10425 (1) BMC10426 (2)	22.2 - 7/8" 22.2 - 7/8"
	2.0L		D76877090	✓	✓		BFR370710	Vent	BMC10425 (1) BMC10426 (2)	22.2 - 7/8" 22.2 - 7/8"
		07-08	D11078212	✓	✓		BFR371910	Vent	BMC10425 (1) BMC10426 (2)	22.2 - 7/8" 22.2 - 7/8"
		09-11	D11078212	✓	✓		BFR372210	Vent	BMC10425 (1) BMC10426 (2)	22.2 - 7/8" 22.2 - 7/8"
		12-13	D11078212	✓	✓		BFR371910	Vent	BMC10425 (1) BMC10426 (2)	22.2 - 7/8" 22.2 - 7/8"
Quattro / Sportback Quattro		04-09	D11078212	✓	✓		BFR371910	Vent	BMC10425 (1) BMC10426 (2)	22.2 - 7/8" 22.2 - 7/8"
Quattro / Sportback Plus Quattro		2010	D11078212	✓	✓		BFR371910	Vent	BMC10425 (1) BMC10426 (2)	22.2 - 7/8" 22.2 - 7/8"
		2011	D11078212	✓	✓		BFR371910	Vent	BMC10425 (1) BMC10426 (2)	22.2 - 7/8" 22.2 - 7/8"
Cabrio		09-13	D11078212	✓	✓		BFR371910	Vent	BMC10425 (1) BMC10426 (1)	22.2 - 7/8" 22.2 - 7/8"t
		15-16	CMD19689193	✓	–					
			CMD17608989	✓	–		BFR371910	Vent		
		17->	CMD17608989	✓	–		BFR372210 BFR371910	Vent Vent		
Sedán		14->	CMD17608989	✓	–		BFR372210 BFR371910	Vent Vent		
S3										
HB		00-04	D5557434A	✓	✓					
		06-09	D11078212	✓	✓		BFR371910	Vent		

Para solicitar el número de pastilla en la formulación requerida consulte la nomenclatura en la página 12

RUVILLE

PASTILLA / ZAPATA	CM	SM		EJE TRASERO ROTOR / TAMBOR	TIPO	CILINDRO DE RUEDA	MEDIDA mm - in	I / D	
AUDI									
A3 cont.									
D34073350	✓	✓		BRR370510	Sol				
D11088213	✓	✓		BRR370910	Sol				(1) con cilindro original ATE (2) con cilindro original FTE
D11088213	✓	✓		BRR372010	Sol				(1) con cilindro original ATE (2) con cilindro original FTE
D11088213	✓	✓		BRR374710	Sol				(1) con cilindro original ATE (2) con cilindro original FTE
D14568656 CMD17618990	✓ ✓	✓ –							
CMD17618990	✓	–							(1) diámetro de 312 mm
CMD17618990	✓	–							(1) diámetro de 312 mm
D11088213	✓	✓		BRR370910	Sol				
D34073350	✓	✓		BRR370510	Sol				(1) con cilindro original ATE (1) con cilindro original FTE
D11088213	✓	✓		BRR370910	Sol				(1) con cilindro original ATE (1) con cilindro original FTE
D11088213	✓	✓		BRR374710	Sol				(1) con cilindro original ATE (1) con cilindro original FTE
D14568656	✓	✓							(1) con cilindro original ATE (1) con cilindro original FTE
D11088213	✓	✓		BRR370910	Sol				(1) con cilindro original ATE (1) con cilindro original FTE
D11088213	✓	✓		BRR372010	Sol				(1) con cilindro original ATE (1) con cilindro original FTE
D11088213	✓	✓							(1) con cilindro original ATE (1) con cilindro original FTE
D11088213	✓	✓		BRR372010	Sol				(1) con cilindro original ATE (2) con cilindro original FTE
CMD17618990	✓	–							(1) diámetro de 312 mm
CMD17618990	✓	–							(1) diámetro de 288 mm (2) diámetro de 312 mm
CMD17618990	✓	–		BRR374710	Sol				(1) diámetro de 288 mm (2) diámetro de 312 mm
S3									
D34073350	✓	✓							
D11088213	✓	✓		BRR370910	Sol				

RUVILLE

		2012... 2013... 2014...	EJE DELANTERO						
			PASTILLA	CM	SM		ROTOR	TIPO	CILINDRO MAESTRO	MEDIDA mm - in
AUDI										
S3 cont.										
HB		10-13	D11078212	✓	✓		BFR371910	Vent		
		14->	CMD16338849	✓	–					
Sedán		15->	CMD16338849	✓	–					
RS3										
Sedán		18->								
A4										
	L4	97-00	D5557434A	✓	✓		BFR371710	Vent		
	L4	01-04	D84077150	✓	✓		BFR371710	Vent	BMC10263	25.4 - 1”
	V6		D84077150	✓	✓					
	1.8T	05-06	D84077150	✓	✓				BMC10263	25.4 - 1”
	3.2L						BFR372010	Vent		
	1.8T	07-08	D84077150	✓	✓				BMC10263	25.4 - 1”
	2.0T						BFR372010	Vent		
	V6						BFR372010	Vent		
		09-11	CMD13228434	✓	–		BFR370810	Vent		
		12-16	CMD13228434	✓	–					
		17->								
Cabrio	1.8T	03-06	D84077150	✓	✓		BFR371710	Vent		
	V6		D84077150	✓	✓					
		07-08								
Quattro	2.8L, 1.8T	97-01	D5557434A	✓	✓		BFR371710	Vent		
	1.8T	02-05	D84077150	✓	✓		BFR371710	Vent		
	2.0T	05-06	D84077150	✓	✓		BFR372010	Vent		
	V6						BFR372010	Vent		
		07-08					BFR372010	Vent		
		09-11	CMD13228434	✓	–		BFR370810	Vent		
		12-16	CMD13228434	✓	–					
		17->								
S4										
		00-01								
		04-09								
		10-16	CMD13228434	✓	–					
		17->								
RS4										
		07-08								
A5 / SPORTBACK										
		08-11	CMD13228434	✓	–		BFR370810	Vent		
		12-16	CMD13228434	✓	–					
		17->								

Para solicitar el número de pastilla en la formulación requerida consulte la nomenclatura en la página 12

RUVILLE

EJE TRASERO									
PASTILLA / ZAPATA	CM	SM		ROTOR / TAMBOR	TIPO	CILINDRO DE RUEDA	MEDIDA mm - in	I / D	
AUDI									
S3 cont.									
D14568656	✓	✓		BRR370910	Sol				
CMD17618990	✓	–		BRR372110	Sol				
CMD17618990	✓	–		BRR372110	Sol				
RS3									
				BRR372110	Sol				
A4									
D34072340	✓	✓		BRR375310	Sol				
D34072340	✓	✓							
D34072340	✓	✓		BRR375310	Sol				
D34072340	✓	✓							
D34072340	✓	✓							
D11088213	✓	✓							
D10187921	✓	✓							
CMD13868494	✓	–		BRR371510	Sol				
CMD13868494	✓	–		BRR371510	Sol				
CMD18989126	✓	–							
D34072340	✓	✓		BRR375310	Sol				
D34072340	✓	✓							
D11088213	✓	✓							
D34072340	✓	✓		BRR375310	Sol				(1) altura de 46.4 mm
D10187921	✓	✓							
D34073350	✓	✓							
D11088213	✓	✓							
CMD13868494	✓	–		BRR371510	Sol				
CMD13868494	✓	–		BRR371510	Sol				
CMD18989126	✓	–							
S4									
D34073350	✓	✓							
D10187921	✓	✓							
CMD13868494	✓	–							
CMD18989126	✓	–							
RS4									
D10187921	✓	✓							
A5 / SPORTBACK									
CMD13868494	✓	–		BRR371510	Sol				
CMD13868494	✓	–		BRR371510	Sol				
CMD18989126	✓	–							

RUVILLE

		2012... 2013... 2014...	EJE DELANTERO						
			PASTILLA	CM	SM		ROTOR	TIPO	CILINDRO MAESTRO	MEDIDA mm - in
AUDI										
S5 / SPORTBACK										
		08-16	CMD13228434	✓	–					
		17->								
A6										
Sedán		98-01	D5557434A	✓	✓		BFR371710	Vent		
		02-04	D84077150	✓	✓				BMC10263	25.4 - 1”
		05-11								
		12-13	CMD13228434	✓	–					
		2014	CMD13228434	✓	–					
	L4	16->	CMD16638891	✓	–					
Sedán Quattro	Rin 15”	98-01	D5557434A	✓	✓		BFR371710	Vent		
	Rin 16”		D5557434A	✓	✓					
	V6	00-04	D84077150	✓	✓					
	V8									
		05-11								
	V6 TDI	2014	CMD13228434	✓	–					
S6										
Sedán		01-04	D84077150	✓	✓					
		07-11								
RS6										
		2004								
A7 / SPORTBACK / QUATTRO										
		12-13								
A8										
Quattro		97-99	D5557434A	✓	✓					
		2000	D84077150	✓	✓					
		01-03								
		04-10								
S8										
Sedán Quattro		01-02	D5557434A	✓	✓					
		07-11								
ALLROAD QUATTRO										
		01-03								
Q3										
		13-15	D13758486	✓	✓		BFR371910	Vent		
		16->	D13758486	✓	✓		BFR371910	Vent		
RS Q3										
Performance		17->	D13758486	✓	✓		BFR371910	Vent		

Para solicitar el número de pastilla en la formulación requerida consulte la nomenclatura en la página 12

RUVILLE

				EJE TRASERO					
PASTILLA / ZAPATA	CM	SM		ROTOR / TAMBOR	TIPO	CILINDRO DE RUEDA	MEDIDA mm - in	I / D	
AUDI									
S5 / SPORTBACK									
CMD13868494	✓	–							
CMD18989126	✓	–							
A6									
				BRR370310	Sol				
D34073350	✓	✓		BRR370310	Sol				
D11088213	✓	✓							
				BRR371510	Sol				
D34073350	✓	✓							
D34073350	✓	✓							
D34073350	✓	✓							
D10187921	✓	✓							
D11088213	✓	✓							
S6									
D34073350	✓	✓							
D10187921	✓	✓							
RS6									
D101 8792 1	✓	✓							
A7 / SPORTBACK / QUATTRO									
				BRR371510	Sol				
A8									
D34072340	✓	✓							
D34072340	✓	✓							
D10187921	✓	✓							
S8									
D10187921	✓	✓							
D10187921	✓	✓							
ALLROAD QUATTRO									
D34073350	✓	✓							
Q3									
D11088213	✓	✓							
CMD17799008	✓	–							
RS Q3									
CMD17799008	✓	–							

RUVILLE

		2012... 2013... 2014...	EJE DELANTERO						
			PASTILLA	CM	SM		ROTOR	TIPO	CILINDRO MAESTRO	MEDIDA mm - in
AUDI										
Q5										
		09-11	CMD13228434	✓	–		BFR370810	Vent		
		2012	CMD13228434	✓	–					
	2.0T	13-17	CMD16638891	✓	–					
	3.0L, 3.2L		CMD16638891	✓	–					
		18->								
S Q5										
		14->								
Q7										
		07-15								
TT COUPÉ										
	L4	00-02	D5557434A	✓	✓				BMC10202	23.8 - 15/16"
									BMC10449	23.8 - 15/16"
		03-06	D5557434A	✓	✓				BMC10449	23.8 - 15/16"
		07-10	D11078212	✓	✓		BFR371910	Vent		
		11-13								
		2014 16->	CMD17608989	✓	–					
	V6	2008					BFR371910	Vent		
		2009	D11078212	✓	✓		BFR371910	Vent		
		10-11								
Quattro	L4	2006	D5557434A	✓	✓				BMC10449	23.8 - 15/16"
		10-11	D11078212	✓	✓		BFR371910	Vent		
	V6	2004	D5557434A	✓	✓					
		05-07								
		08-10								
TT S COUPÉ										
Quattro		09-14								
TT RS COUPÉ										
Quattro		11-14								
TT ROADSTER										
		00-03	D5557434A	✓	✓				BMC10449	23.8 - 15/16"
		04-06	D5557434A	✓	✓					
		08-10								
		11-13	D11078212	✓	✓		BFR371910	Vent		
TT S ROADSTER										
		09-11	D11078212	✓	✓					
BMW										
120i										
		05-12					BFR323710	Vent		

Para solicitar el número de pastilla en la formulación requerida consulte la nomenclatura en la página 12

RUVILLE

EJE TRASERO									
PASTILLA / ZAPATA	CM	SM		ROTOR / TAMBOR	TIPO	CILINDRO DE RUEDA	MEDIDA mm - in	I / D	
AUDI									
Q5									
CMD13868494	✓	–		BRR371510	Sol				
CMD13868494	✓	–		BRR371510	Sol				
CMD13868494	✓	–		BRR371510	Sol				
CMD13868494	✓	–							
CMD18989126	✓	–							
S Q5									
CMD13868494	✓	–							
Q7									
				BRR373210	Vent				
TT COUPÉ									
D34073350	✓	✓		BRR370510	Sol				(1) con ESP
D34073350	✓	✓		BRR370510	Sol				(1) con ESP
D11088213	✓	✓		BRR370410	Vent				
D11088213	✓	✓							
CMD17618990	✓	–							
D11088213	✓	✓							
D11088213	✓	✓							
D11088213	✓	✓							
D34073350	✓	✓		BFR371610	Vent				(1) con ESP
D11088213	✓	✓							
D34073350	✓	✓		BFR371610	Vent				
D34073350	✓	✓		BFR371610	Vent				
D11088213	✓	✓							
TT S COUPÉ									
D11088213	✓	✓							
TT RS COUPÉ									
D11088213	✓	✓							
TT ROADSTER									
D34073350	✓	✓		BFR371610	Vent				(1) con ESP
D34073350	✓	✓		BFR371610	Vent				
D11088213	✓	✓							
D11088213	✓	✓							
TT S ROADSTER									
D11088213	✓	✓							
BMW									
120i									

RUVILLE

		2012... 2013... 2014...	EJE DELANTERO						
			PASTILLA	CM	SM		ROTOR	TIPO	CILINDRO MAESTRO	MEDIDA mm - in
BMW										
125i										
		09-13	D72575920	✓	✓		BFR323110	Vent		
130i										
/ M Sport		06-10	D13718483 (1)	✓	✓					
135i										
		09-13	D13718483	✓	✓					
M1										
Coupé		12-13	D13718483	✓	✓					
320i										
Sedán		01-05	D55874370	✓	✓					
		13-17					BFR323110	Vent		
323i										
		98-01	D78178470	✓	✓					
323Ti										
		99-00	D78178470	✓	✓					
325i										
Coupé / Sedán		95-97	D55874370	✓	✓					
		01-05	D78178470	✓	✓		BFR320310	Vent		
		06-13	D72575920	✓	✓		BFR323110	Vent		
M Sport		09-11	D72575920	✓	✓					
325Ci										
		01-06	D78178470	✓	✓		BFR320310	Vent		
		07-10	D72575920	✓	✓		BFR320310	Vent		
		11-13	D72575920	✓	✓		BFR323110	Vent		
328i										
		96-98	D55874370	✓	✓					
		99-00	D78178470	✓	✓		BFR320310	Vent		
330i										
		01-05	D94675920	✓	✓		BFR320410	Vent		
		06-07	D72575920	✓	✓					
330Ci										
		01-06	D94675920	✓	✓		BFR320410	Vent		
335i										
		07-12	D91877990	✓	✓		BFR322510	Vent		
335Ci										
		07-13	D91877990	✓	✓		BFR322510	Vent		
M3										
		98-99	CMD39472840	✓	–					
		01-02	CMD39472840	✓	–					
Coupé / Cabrio		03-06	D94675920	✓	✓					

Para solicitar el número de pastilla en la formulación requerida consulte la nomenclatura en la página 12

RUVILLE

	EJE TRASERO								
PASTILLA / ZAPATA	CM	SM		ROTOR / TAMBOR	TIPO	CILINDRO DE RUEDA	MEDIDA mm - in	I / D	
BMW									
125i									
D11707427	✓	✓							
130i									
D11707427	✓	✓							(1) frenos Brembo
135i									
M1									
320i									
D76376310	✓	✓							
323i									
D69275670	✓	✓							
323Ti									
D69275670	✓	✓							
325i									
D69275670	✓	✓							
D76376310	✓	✓		BRR320610	Vent				
D11717286	✓	✓		BRR322710	Vent				
D11717286	✓	✓		BRR322710	Vent				
325Ci									
D76376310	✓	✓		BFR320610	Vent				
D11717286	✓	✓		BRR322710	Vent				
D11717286	✓	✓		BRR322710	Vent				
328i									
D39672860	✓	✓							
D69275670	✓	✓		BRR320610	Vent				
330i									
D68374270	✓	✓							
D11707427	✓	✓		BRR322210	Vent				
330Ci									
D68374270	✓	✓							
335i									
D11707427 (1)	✓	✓		BRR322210	Vent				(1) en 2012 sólo para Coupé
335Ci									
D11707427	✓	✓		BRR322210	Vent				
M3									
D39672860	✓	✓							
D68374270	✓	✓							
D68374270	✓	✓							

RUVILLE

		2012... 2013... 2014...	EJE DELANTERO						
			PASTILLA	CM	SM		ROTOR	TIPO	CILINDRO MAESTRO	MEDIDA mm - in
BMW									
M3 cont.									
Coupé / Cabrio		08-13	D91877990	✓	✓				
Sedán		10-12	D91877990	✓	✓				
525i									
		01-03	D72575920	✓	✓				
		2006	D91877990	✓	✓				
		2007							
		08-10	D72575920	✓	✓				
528i									
		96-00	D72575920	✓	✓				
530i									
		01-03	D68175600	✓	✓				
		04-13	D91877990	✓	✓				
540i									
		97-03	D68175600	✓	✓				
545i									
		04-06	D91877990	✓	✓				
550i									
		06-10	D91877990	✓	✓				
M5									
		99-00	D68175600	✓	✓				
645Ci									
		2005	D91877990	✓	✓				
650i									
M Sport Convertible		12-13	D91877990	✓	✓				
650Ci									
		06-09	D91877990	✓	✓				
740i									
	V8 4.4T	98-01	D68175600	✓	✓				
740iL									
	V8 4.4L	98-01	D68175600	✓	✓				
745i									
	V8 4.4L	02-05	D91877990	✓	✓				
745Li									
		03-05	D91877990	✓	✓				
750i									
		06-09	D91877990	✓	✓				
750iL									
	V12 5.4L	95-01							

Para solicitar el número de pastilla en la formulación requerida consulte la nomenclatura en la página 12

RUVILLE

				EJE TRASERO					
PASTILLA / ZAPATA	CM	SM		ROTOR / TAMBOR	TIPO	CILINDRO DE RUEDA	MEDIDA mm - in	I / D	
BMW									
M3 cont.									
525i									
D69275670	✓	✓							
D10427427	✓	✓							
D10427427	✓	✓							
D68374270	✓	✓							
D10427427	✓	✓							
528i									
D69275670	✓	✓							
530i									
D69275670	✓	✓							
D10427427	✓	✓							
540i									
D69275670	✓	✓							
545i									
550i									
M5									
D68374270	✓	✓							
645Ci									
650i									
650Ci									
740i									
D68374270	✓	✓							
740iL									
D68374270	✓	✓							
745i									
745Li									
750i									
750iL									
D68374270	✓	✓							

RUVILLE

		2012... 2013... 2014...	EJE DELANTERO						
			PASTILLA	CM	SM		ROTOR	TIPO	CILINDRO MAESTRO	MEDIDA mm - in
BMW										
750Li										
		06-09	D91877990	✓	✓					
760Li										
		03-09	D91877990	✓	✓					
X1										
sDrive 18i		17->	D91877990	✓	✓					
sDrive 20i	L4 2.0T	12-15	D91877990	✓	✓					
sDrive 20i X Line	L4 2.0T	13-17	D91877990	✓	✓					
25i	L6 3.0L	10-11	D91877990	✓	✓		BFR322510	Vent		
28i	L6 3.0L	10-11	D91877990	✓	✓		BFR322510	Vent		
sDrive 28i X Line	L4 2.0T	12-14	D91877990	✓	✓					
sDrive 28i X Sport Line	L4 2.0T	12-14	D91877990	✓	✓					
X3										
2.5i : 3.0i / M Sport		04-11	D94675920	✓	✓		BFR321810	Vent		
X5										
30i	L6 3.0L	01-06	D68175600	✓	✓		BFR320110	Vent		
3.0Si / 3.0i M Sport		07-10								
V8	4.4L	00-06	D68175600	✓	✓		BFR320110	Vent		
iS	4.8L	04-06								
xDrive 35i / M Sport	3.0T	11->								
X6										
35i		2010								
sDrive 35i		11-17								
xDrive 35i M Sport		15-17								
Z3										
	L4 / L6	96-99	D55874370	✓	✓					
	L4 2.0L	2000	D78178470	✓	✓					
	L4 2.2L	01-02	D78178470	✓	✓					
	L6 3.0L		D78178470	✓	✓		BFR320310	Vent		
Z3 M										
	L6 3.2L	99-02	CMD39472840	✓	–					
Z4										
2.5i	L6 2.5L	03-09	D78178470	✓	✓					
3.0i	L6 3.0L	03-05	D78178470	✓	✓		BFR320310	Vent		
Si	L6 3.0L	2007	D94675920	✓	✓		BFR320410	Vent		
		08-09	D94675920	✓	✓		BFR320410	Vent		
sDrive 23i	L6 2.5L	10-12	D78178470	✓	✓					
Z4 M										
	L6 3.2L	07-09	D94675920	✓	✓					

Para solicitar el número de pastilla en la formulación requerida consulte la nomenclatura en la página 12

RUVILLE

EJE TRASERO									
PASTILLA / ZAPATA	CM	SM		ROTOR / TAMBOR	TIPO	CILINDRO DE RUEDA	MEDIDA mm - in	I / D	
BMW									
750Li									
760Li									
X1									
D11717286	✓	✓							
D11717286	✓	✓							
D11717286	✓	✓		BRR322210	Vent				
D11717286	✓	✓		BRR322210	Vent				
D11717286	✓	✓							
D11717286	✓	✓							
X3									
D68374270	✓	✓		BRR321310	Vent				
X5									
D68374270	✓	✓		BRR320510	Sol				
D10427427	✓	✓							
D68374270	✓	✓		BRR320510	Sol				
D68374270	✓	✓							
D10427427	✓	✓							
X6									
D10427427	✓	✓							
D10427427	✓	✓							
D10427427	✓	✓							
Z3									
D69275670	✓	✓							
D69275670	✓	✓							
D69275670	✓	✓							
D69275670	✓	✓							
Z3 M									
D39672860	✓	✓							
Z4									
D76376310	✓	✓							
D76376310	✓	✓							
D76376310	✓	✓							
D69275670	✓	✓							
D76376310	✓	✓							
Z4 M									
D68374270	✓	✓							

RUVILLE

			EJE DELANTERO							
			PASTILLA	CM	SM		ROTOR	TIPO	CILINDRO MAESTRO	MEDIDA mm - in
BUICK										
ENCLAVE										
		2010	D11698410	✓	✓		BFR137210	Vent	BMC10388	27.0 - 1 1/16"
		11-12	D11698410	✓	✓		BFR137210	Vent	BMC10388	27.0 - 1 1/16"
		2013	D11698410	✓	✓		BFR137210	Vent	BMC10388	27.0 - 1 1/16"
		14-17	D11698410	✓	✓		BFR137210	Vent		
		18->	CMD18969124	✓	–					
ENCORE										
		14->	D14678667	✓	✓		BFR231510	Vent		
LACROSSE										
		10-16	D14218536	✓	✓		BFR138510	Vent	BMC10543	25.4 - 1"
PARK AVENUE										
		1997	D69975740	–	✓					
REGAL										
		1994								
		1997	D69975740	–	✓		BFR131810	Vent		
		13-14	D14218536	✓	✓				BMC10543	25.4 - 1"
GS	2.0T	15-16	D10017902	–	✓		BFR138510	Vent	BMC10543	25.4 - 1"
		2017	D10017902	–	✓					
RIVIERA										
		95-96							BMC10147	25.4 - 1"
		97-99	D69975740	–	✓				BMC10147	25.4 - 1"
VERANO										
		13-16	D14678667	✓	✓				BMC10543	25.4 - 1"
CADILLAC										
ATS										
		13-15	D10017902	–	✓					
BLS										
	2.0T	07-08	D97278730	–	✓					
CTS										
Suspensión Estandar		03-07	D92178220	–	✓					
Suspensión Deportiva		03-05	D92178220	–	✓					
		06-07	D10017902	–	✓					
CTS-V										
		12-14								
DE VILLE										
		1991							BMC10147	25.4 - 1"
		92-93							BMC10147	25.4 - 1"
		97-04	D69975740	–	✓					

Para solicitar el número de pastilla en la formulación requerida consulte la nomenclatura en la página 12

RUVILLE

EJE TRASERO									
PASTILLA / ZAPATA	CM	SM		ROTOR / TAMBOR	TIPO	CILINDRO DE RUEDA	MEDIDA mm - in	I / D	
BUICK									
ENCLAVE									
D88377600	✓	✓		BRR134410	Vent				
D15077760	✓	✓		BRR134410	Vent				
D88377600	✓	✓		BRR134410	Vent				
D88377600	✓	✓		BRR134410	Vent				
ENCORE									
D14688668	✓	✓		BRR134610	Sol				
LACROSSE									
CMD14308547	✓	–		BRR134710	Vent				
PARK AVENUE									
						WBC50250	22.2 - 7/8”	D/I	
REGAL									
D69873870	–	✓		BRR130610	Sol				
CMD14308547	✓	–		BRR134710	Vent				
CMD14308547	✓	–		BRR134710	Vent				
CMD14308547	✓	–		BRR134710	Vent				
RIVIERA									
VERANO									
D14688668	✓	✓							
CADILLAC									
ATS									
BLS									
D10957957	✓	✓							
CTS									
				S78421990 (1)					(1) zapatas para freno de mano
D10537958	–	✓							
				S78421990 (1)					(1) zapatas para freno de mano
D10537958	–	✓							
				S78421990 (1)					(1) zapatas para freno de mano
CTS-V									
D10537958	–	✓							
DE VILLE									
S63613940						WBC50102	23.8 - 15/16”	D/I	

RUVILLE

		2012... 2013... 2014...	EJE DELANTERO						
			PASTILLA	CM	SM		ROTOR	TIPO	CILINDRO MAESTRO	MEDIDA mm - in
CADILLAC										
EL DORADO										
		1997	D69975740	–	✓					
ESCALADE										
	4X2	2002	D78576530	✓	✓		BFR134410	Vent	BMC10216 (1)	37.0
		03-04	D78576530	✓	✓		BFR134410	Vent	BMC10268 (1)	31.7 - 1 1/4”
		05-06	D78576530	✓	✓		BFR134410	Vent	BMC10267 (1)	34.0
	4X4	2002	D78576530	✓	✓		BFR134410	Vent	BMC10216 (1)	37.0
		03-04	D78576530	✓	✓		BFR134410	Vent	BMC10268 (1)	31.7 - 1 1/4”
		05-06	D78576530	✓	✓		BFR134410	Vent	BMC10267 (1)	34.0
		2007	D10927997	✓	✓		BFR137310	Vent	BMC10327 (1)	31.7 - 1 1/4”
		2008	D10927997 D13638472	✓ ✓	✓ ✓		BFR137310	Vent	BMC10327 (1)	31.7 - 1 1/4”
		09-12	D13638472	✓	✓		BFR137310	Vent	BMC10397	31.7- 1 1/4”
		13-14	D13638472	✓	✓		BFR137310	Vent		
		15->	D13638472	✓	✓		BFR137310	Vent		
		2016	CMD19109139	✓	—		BFR137310	Vent		
ESV		03-06	D78576530	✓	✓		BFR134410	Vent	BMC10282 (1) BMC10267 (2)	34.0 34.0
		07-08	D10927997	✓	✓		BFR137310	Vent		
		09-14	D13638472	✓	✓		BFR137310	Vent		
		15->	D13638472	✓	✓		BFR137310	Vent		
EXT		03-06	D78576530	✓	✓		BFR134410	Vent	BMC10282 (1) BMC10267 (2)	34.0 34.0
		07-08	D10927997	✓	✓		BFR137310	Vent		

Para solicitar el número de pastilla en la formulación requerida consulte la nomenclatura en la página 12

RUVILLE

EJE TRASERO									
PASTILLA / ZAPATA	CM	SM		ROTOR / TAMBOR	TIPO	CILINDRO DE RUEDA	MEDIDA mm - in	I / D	
CADILLAC									
EL DORADO									
ESCALADE									
D79276620	✓	✓		BRR131610	Vent				
D83477070	✓	✓		BRR131710	Vent				(1) con frenos HD
				S78121960 (2)					(2) zapatas para freno de mano
D97478810	✓	✓		BRR131710	Vent				(1) 2003 con StabiliTrak®
				S78121960 (2)					(2) zapatas para freno de mano
D97478810	✓	✓		BRR131710	Vent				(1) con control activo de freno
				S78121960 (2)					(2) zapatas para freno de mano
D83477070	✓	✓		BRR133410	Vent				(1) con frenos HD
				S78121960 (2)					(2) zapatas para freno de mano
D83477070	✓	✓		BRR133410	Vent				(1) 2003 con StabiliTrak®
				S78121960					(2) zapatas para freno de mano
D83477070	✓	✓		BRR133410	Vent				(1) con control activo de freno
				S78121960 (2)					(2) zapatas para freno de mano
D11948312	✓	✓		BRR133410	Vent				(1) con control activo de freno
				S78121960 (2)					(2) zapatas para freno de mano
D11948312	✓	✓		BRR133410	Vent				(1) sin control activo de frenos
				S78121960 (2)					(2) zapatas para freno de mano
D11948312	✓	✓		BRR133410	Vent				
				S78121960 (2)					(1) zapatas para freno de mano
D11948312	✓	✓		BRR133410	Vent				
				S78121960 (1)					(1) zapatas para freno de mano
D11948312	✓	✓		BRR133410	Vent				
				S10511710 (1)					(1) zapatas para freno de mano
D11948312	✓	✓							
				S10511710 (1)					(1) zapatas para freno de mano
D83477070	✓	✓		BRR133410	Vent				(1) sin StabiliTrak®
									(2) con control activo de freno
				S78121960 (3)					(3) zapatas para freno de mano
D11948312	✓	✓		BRR133410	Vent				
				S78121960 (1)					(1) zapatas para freno de mano
D11948312	✓	✓		BRR133410	Vent				
				S78121960 (1)					(1) zapatas para freno de mano
D11948312	✓	✓		BRR133410	Vent				
				S10511710 (1)					(1) zapatas para freno de mano
D97478810	✓	✓		BRR131710	Vent				(1) sin StabiliTrak®
									(2) con control activo de freno
				S78121960 (3)					(3) zapatas para freno de mano
D11948312	✓	✓		BRR133410	Vent				
				S78121960 (1)					(1) zapatas para freno de mano

RUVILLE

		2012... 2013... 2014...	EJE DELANTERO						
			PASTILLA	CM	SM		ROTOR	TIPO	CILINDRO MAESTRO	MEDIDA mm - in
CADILLAC										
ESCALADE cont.										
EXT		09-13	D13638472	✓	✓		BFR137310	Vent		
SEVILLE										
STS		1997 2004	D69975740	–	✓					
STS										
	V6	06-08	D92178220	–	✓					
		09-10	D10017902	–	✓					
	V8	05-06	D10017902	–	✓					
		07-08	D92178220	–	✓					
		09-10	D10017902	–	✓					
CHEVROLET										
ASTRA										
	Sin ABS	00-01	D15328741	–	✓		BFR133910	Vent	BMC10115 (1) BMC10117 (2)	23.8 - 15/16" 22.2 - 7/8"
	Con ABS		D11418252	–	✓		BFR134010	Vent		
	Sin ABS	02-03	D15328741	–	✓		BFR133910	Vent	BMC10115 (1) BMC10117 (2)	23.8 - 15/16" 22.2 - 7/8"
	Con ABS		D11418252	–	✓		BFR134010	Vent		
	2.4L	04-06	D11418252	–	✓		BFR134010	Vent	BMC10581	25.4 - 1"
	2.0L		D15328741	–	✓		BFR133910	Vent	BMC10117 (1)	22.2 - 7/8"
HB	1.8L	06-08	D13618470	–	✓		BFR137910 (1)	Vent	BMC10117 (3)	22.2 - 7/8"
			D13618470	–	✓		BFR134010 (2)	Vent	BMC10581 (4)	25.4 - 1"
	2.0T	06-08	D13618470	–	✓		BFR420510	Vent	BMC10117 (1) BMC10581 (2)	22.2 - 7/8" 25.4 - 1"
Sedán		2008	D13618470	–	✓		BFR134010	Vent	BMC10581 (1)	25.4 - 1"
Vagoneta		01-03	D11418252	–	✓		BFR134010	Vent	BMC10115 (1)	23.8 - 15/16"
AVALANCHE 1500 / 2500										
	4X2	2002	D78576530	✓	✓		BFR134410	Vent	BMC10215 (1)	34.0
		2003	D78576530	✓	✓		BFR134410	Vent	BMC10268 (1) BMC10269 (2)	31.7 - 1 1/4" 31.7 - 1 1/4"

Para solicitar el número de pastilla en la formulación requerida consulte la nomenclatura en la página 12

RUVILLE

EJE TRASERO									
PASTILLA / ZAPATA	CM	SM		ROTOR / TAMBOR	TIPO	CILINDRO DE RUEDA	MEDIDA mm - in	I / D	
CADILLAC									
ESCALADE cont.									
D11948312	✓	✓		BRR133410 S78121960 (1)	Vent				(1) zapatas para freno de mano
SEVILLE									
STS									
				S78421990 (1)					(1) zapatas para freno de mano
				S78421990 (1)					(1) zapatas para freno de mano
				S78421990 (1)					(1) zapatas para freno de mano
				S78421990 (1)					(1) zapatas para freno de mano
				S78421990 (1)					(1) zapatas para freno de mano
CHEVROLET									
ASTRA									
D14618661	–	✓		BRR131510	Sol				(1) con 2 puertos >Sistema TRW (2) con 4 puertos >Sistema Varga
D14618661	–	✓		BRR131410	Sol				
D13628471	—	✓		BRR131510	Sol				(1) con 2 puertos >Sistema TRW (2) con 4 puertos >Sistema Varga
D13628471	–	✓		BRR131410	Sol				
D70975820	–	✓		BRR420110	Sol				
									(1) con 4 puertos, sin ABS > Varrga
D13628471	–	✓							(1) con 4 barrenos (2) con 5 barrenos
D13628471	–	✓		BRR131410 (4)	Sol				(3) con 4 puertos, sin ABS > Varga (4) con 2 puertos, con ABS
D13628471	–	✓							(1) con 4 puertos, sin ABS > Varrga (2) con 2 puertos,con ABS
D13628471	–	✓		BRR131410	Sol				(1) con 2 puertos
D13628471	–	✓		BRR131410	Sol				(1) con 4 puertos
AVALANCHE 1500 / 2500									
D97478810	✓	✓		BRR131710 S78121960 (2)	Vent				(1) con booster de vacío (2) zapatas para freno de mano
D97478810	✓	✓		BRR131710 S78121960 (2)	Vent				(1) con StabiliTrak® (2) sin StabiliTrak® (2) zapatas para freno de mano

RUVILLE

		2012... 2013... 2014...	EJE DELANTERO							
			PASTILLA	CM	SM		ROTOR	TIPO	CILINDRO MAESTRO	MEDIDA mm - in
CHEVROLET										
AVALANCHE 1500 / 2500 cont.										
	4X4	2002	D78576530	✓	✓		BFR134410	Vent	BMC10215	34.0
		03-04	D78576530	✓	✓		BFR134410	Vent	BMC10269	31.7 - 1 1/4”
		05-06	D10927997	✓	✓		BFR137310	Vent	BMC10267	34.0
	4X2, 4X4	2007	D10927997	✓	✓		BFR137310	Vent	BMC10327	31.7 - 1 1/4”
	4X4	2008	D13638472	✓	✓		BFR137310	Vent	BMC10327	31.7 - 1 1/4”
		09-13	D13638472	✓	✓		BFR137310	Vent	BMC10397	31.7 - 1 1/4”
AVEO										
Nacional		08->	D10357779	✓	✓		BFR137410	Vent	BMC10440 (1) BMC10500 (2) BMC10441 (3) BMC10442 (4)	22.2 - 7/8” 22.2 - 7/8” 22.2 - 7/8” 22.2 - 7/8”
Nueva línea		18->	CMD19429167	✓	–		BFR230410	Vent		
BEAT										
Sedán / HB		18->	D15908801	✓	✓		BFR230010	Vent		
BOLT										
		17->					BFR232210	Vent		
BLAZER										
	4X2	1991	D1547070A	–	✓		BFR130410	Vent		
		92-93	D1547070A	–	✓		BFR130410	Vent		
		1994	D1547070A	–	✓		BFR130410	Vent	BMC10158	28.5 - 1 1/8”
		1995	D1547070A	–	✓		BFR130410	Vent	BMC10472	24.0 & 36.0
		96-97	D1547070A	–	✓		BFR132710	Vent	BMC10170	24.0 & 36.0
		98-99	D72675930	–	✓		BFR133310	Vent	BMC10197	25.4 - 1”
		00-01	D72675930	–	✓		BFR133310	Vent	BMC10222	25.4 - 1”
	4X4	98-99	D72675930	–	✓		BFR133310	Vent	BMC10197	25.4 - 1”
C10										
		74-78								
		80-87	D0520728A	–	✓		BFR132110	Vent	BMC10475	25.4 & 36.0
		88-91	D0520728A	–	✓		BFR132110	Vent		
		92-93	D36972590	–	✓		BFR132610 BFR132620 (1)	Vent Vent		

Para solicitar el número de pastilla en la formulación requerida consulte la nomenclatura en la página 12

RUVILLE

				EJE TRASERO					
PASTILLA / ZAPATA	CM	SM		ROTOR / TAMBOR	TIPO	CILINDRO DE RUEDA	MEDIDA mm - in	I / D	
CHEVROLET									
AVALANCHE 1500 / 2500 cont.									
D79276620	✓	✓		BRR131710	Vent				
				S78121960 (1)					(1) zapatas para freno de mano
D79276620	✓	✓		BRR131710	Vent				
				S78121960 (1)					(1) zapatas para freno de mano
D79276620	✓	✓		BRR133410	Vent				
				S78121960 (1)					(1) zapatas para freno de mano
D11948312	✓	✓		BRR133410	Vent				
				S78121960 (1)					(1) zapatas para freno de mano
D11948312	✓	✓		BRR133410	Vent				
				S7812196 (1)					(1) zapatas para freno de mano
D11948312	✓	✓		BRR133410	Vent				
				S78121960 (1)					(1) zapatas para freno de mano
AVEO									
S81415470				BRD133710		WBC50210	19.1 - 3/4"	D/I	(1) T/A con ABS (2) T/A sin ABS (3) T/M con ABS (4) T/M sin ABS
S10901737									
BEAT									
S814 1547 0									
BOLT									
BLAZER									
S51421170				BRD131610		WBC50193	30.1 - 1 3/16"	D/I	
S51421170				BRD131610					
S51421170				BRD131610		WBC50268	22.2 - 7/8"	D/I	
S51421170				BRD131610		WBC50268	22.2 - 7/8"	D/I	
D72975960	–	✓		BRR131210	Vent				
				S78421990 (1)					(1) zapatas para freno de mano
D72975960	–	✓		BRR131210	Vent				
				S78421990 (1)					(1) zapatas para freno de mano
D72975960	–	✓							
				S78421990 (1)					(1) zapatas para freno de mano
C10									
						WBC50209	25.4 - 1"	D/I	
						WBC50260	28.5 - 1 1/8"	D/I	
						WBC50193	30.1 - 1 3/16"	D/I	
				BRD131410		WBC50193	30.1 - 1 3/16"	D/I	
									(1) incluye baleros cónicos

RUVILLE

		2012... 2013... 2014...	EJE DELANTERO							
			PASTILLA	CM	SM		ROTOR	TIPO	CILINDRO MAESTRO	MEDIDA mm - in
CHEVROLET										
C15										
	L6	80-87	D0520728A	–	✓		BFR132110	Vent	BMC10475	25.4 - & 36.0
		88-92	D0520728A	–	✓		BFR132110	Vent	BMC10482 (1)	28.5 - 1 1/8”
C15 / Hunter	V8	82-87	D36872590	–	✓		BFR132510	Vent	BMC10475	25.4 & 36.0
		88-91	D36872590	–	✓		BFR132510	Vent		
		92-93	D36972590	–	✓		BFR132610 BFR132620 (1)	Vent Vent		
		1994	D36972590	–	✓		BFR132610 BFR132620 (1)	Vent Vent	BMC10158	28.5 - 1 1/8”
		1995	D36972590	–	✓		BFR132910 BFR132920 (1)	Vent Vent	BMC10158	28.5 - 1 1/8”
C1500 / C2500										
	Sin ABS	94-99	D36972590	–	✓		BFR132610 BFR132620 (1)	Vent Vent	BMC10158	28.5 - 1 1/8”
	Con ABS						BFR132910 BFR132920 (1)	Vent Vent	BMC10158	28.5 - 1 1/8”
		00-02	D78576530	✓	✓		BFR132910 BFR132920 (1)	Vent Vent		
		03-04	D78576530	✓	✓		BFR134410	Vent		
		05-07	D10927997	✓	✓		BFR137310	Vent		
			D10927997	✓	✓		BFR137310	Vent		
		2008	D13638472	✓	✓		BFR137310	Vent		
		09-14	D13638472	✓	✓		BFR137310	Vent		
C20										
		81-87							BMC10454 (1)	28.6 & 40.0
									BMC10455 (2)	31.7 - 1 1/4”
		1988							BMC10482	28.5 - 1 1/8”
		89-91	D36972590	–	✓				BMC10482 (1)	28.5 - 1 1/8”
									BMC10483 (2)	31.7 - 1 1/4”
		92-93	D36972590	–	✓		BFR132610 BFR132620 (1)	Vent Vent	BMC10482 (2) BMC10483 (3)	28.5 - 1 1/8” 31.7 - 1 1/4”
C30										
		74-79							BMC10142	33.3 - 1 5/16”

Para solicitar el número de pastilla en la formulación requerida consulte la nomenclatura en la página 12

RUVILLE

EJE TRASERO									
PASTILLA / ZAPATA	CM	SM		ROTOR / TAMBOR	TIPO	CILINDRO DE RUEDA	MEDIDA mm - in	I / D	
CHEVROLET									
C15									
						WBC50260 (2)	28.5 - 1 1/8"	D/I	(1) con tambor de 11" (2) con cabina-chasis estándar
						WBC50193 (3)	30.1 - 1 3/16"	D/I	(3) con cabina estándar, extendida y chasis HD
S59314040				BRD131410					
S59314040				BRD131410		WBC50260 (1)	28.5 - 1 1/8"	D/I	(1) con chasis-cabina estándar
						WBC50193 (2)	30.1 - 1 3/16"	D/I	(2) chasis HD con cabina estándar o extendida
S6751404A				BRD131410		WBC50193	30.1 - 1 3/16"	D/I	(1) incluye baleros cónicos
S6751404A				BRD131410		WBC50193	30.1 - 1 3/16"	D/I	(1) incluye baleros cónicos
S6751404A				BRD131410		WBC50193	30.1 - 1 3/16"	D/I	(1) incluye baleros cónicos
C1500 / C2500									
S47320730				BRD131910		WBC50193	30.1 - 1 3/16"	D/I	
S6751404A				BRD131410		WBC50193	30.1 - 1 3/16"	D/I	(1) incluye baleros cónicos
D79276620	✓	✓		BRR131610	Vent				(1) incluye baleros cónicos
				S78121960 (2)					(2) zapatas para freno de mano
D79276620	✓	✓		BRR131610	Vent				
				S78121960 (1)					(1) zapatas para freno de mano
D79276620	✓	✓		BRR131610	Vent				
				S78121960 (1)					
S85515830				BRD133210					(1) zapatas para freno de mano
S85515830				BRD133210					
S96016440				BRD134010					
C20									
						WBC50209 (1)	25.4 - 1"	D/I	(1) con tambor de 11"
						WBC50229 (2)	26.9 - 1 1/16"	D/I	(2) con tambor de 13"
						WBC50258	25.4 - 1"	D/I	
						WBC50258 (1)	25.4 - 1"	D/I	(1) con tambor de 11"
						WBC50229 (2)	26.9 - 1 1/16"	D/I	(2) con tambor de 13"
						WBC50258 (2)	25.4 - 1"	D/I	(1) incluye baleros cónicos (2) con tambor de 11"
						WBC50229 (3)	26.9 - 1 1/16"	D/I	(3) con tambor de 13"
C30									
						WBC50229 (1)	26.9 - 1 1/16"	D/I	(1) con tambor de 13" x 2 1/2"
						WBC50231 (2)	30.1 - 1 3/16"	D/I	(2) con tambor de 13" x 3 1/2"

RUVILLE

		2012... 2013... 2014...	EJE DELANTERO						
			PASTILLA	CM	SM		ROTOR	TIPO	CILINDRO MAESTRO	MEDIDA mm - in
CHEVROLET										
C30 cont.										
		80-84	D0520728A	–	✓				BMC10462 (1)	33.3 - 1 5/16”
		85-87	D0520728A	–	✓				BMC10462	33.3 - 1 5/16”
		88-89	D0520728A	–	✓				BMC10483	31.7 - 1 1/4”
		90-91	D0520728A	–	✓				BMC10483 (2)	31.7 - 1 1/4”
		92-93	D4597339A	–	✓					
			D45973390	–	✓				BMC10483 (2)	31.7 - 1 1/4”
C3500 (C35)										
C35		80-84	D0520728A	–	✓				BMC10462 (1)	33.3 - 1 5/16”
		85-87	D0520728A	–	✓				BMC10462	33.3 - 1 5/16”
		88-89	D0520728A	–	✓				BMC10483	31.7 - 1 1/4”
		90-91	D0520728A	–	✓				BMC10483 (2)	31.7 - 1 1/4”
		92-93	D4597339A	–	✓					
			D45973390	–	✓				BMC10483 (2)	31.7 - 1 1/4”
		94-00	D45973390	–	✓				BMC10165	31.7 - 1 1/4”
			D37072600	–	✓					
C3500		01-10	D78476520	✓	✓		BFR136210	Vent		
C3500 HEAVY DUTY										
		96-00	D38078150	–	✓		BFR133110	Vent	BMC10164	40.0
									BMC10165	31.7 - 1 1/4”
		01-06	D38078150	–	✓		BFR133110	Vent		
CAMARO										
		98-02								

Para solicitar el número de pastilla en la formulación requerida consulte la nomenclatura en la página 12

RUVILLE

EJE TRASERO									
PASTILLA / ZAPATA	CM	SM		ROTOR / TAMBOR	TIPO	CILINDRO DE RUEDA	MEDIDA mm - in	I / D	
CHEVROLET									
C30 cont.									
S451 2042 0						WBC50229 (3)	26.9 - 1 1/16"	D/I	(1) con cilindro original Moraine
						WBC50231 (4)	30.1 - 1 3/16"	D/I	(3) con rodada sencilla (4) con doble rodada
S45120420						WBC50229 (1)	26.9 - 1 1/16"	D/I	(1) con rodada sencilla
						WBC50231 (2)	30.1 - 1 3/16"	D/I	(2) con doble rodada
S45120420						WBC50229 (1)	26.9 - 1 1/16"	D/I	(1) con rodada sencilla
						WBC50231 (2)	30.1 - 1 3/16"	D/I	(2) con doble rodada
S45120420						WBC50229 (3)	26.9 - 1 1/16"	D/I	(2) excepto 9000 a 9200 lb PBV
						WBC50231 (4)	30.1 - 1 3/16"	D/I	(3) con rodada sencilla (4) con doble rodada
S45221570						WBC50229 (3)	26.9 - 1 1/16"	D/I	(2) excepto 9000 a 9200 lb PBV
						WBC50231 (4)	30.1 - 1 3/16"	D/I	(3) con rodada sencilla (4) con doble rodada
C3500 (C35)									
S45120420						WBC50229 (3)	26.9 - 1 1/16"	D/I	(1) con cilindro original Moraine
						WBC50231 (4)	30.1 - 1 3/16"	D/I	(3) con rodada sencilla (4) con doble rodada
S45120420						WBC50229 (1)	26.9 - 1 1/16"	D/I	(1) con rodada sencilla
						WBC50231 (2)	30.1 - 1 3/16"	D/I	(2) con doble rodada
S45120420						WBC50229 (1)	26.9 - 1 1/16"	D/I	(1) con rodada sencilla
						WBC50231 (2)	30.1 - 1 3/16"	D/I	(2) con doble rodada
S45120420						WBC50229 (3)	26.9 - 1 1/16"	D/I	(2) excepto 9000 a 9200 lb PBV
						WBC50231 (4)	30.1 - 1 3/16"	D/I	(3) con rodada sencilla (4) con doble rodada
S45221570						WBC50229 (3)	26.9 - 1 1/16"	D/I	(2) excepto 9000 a 9200 lb PBV
						WBC50231 (4)	30.1 - 1 3/16"	D/I	(3) con rodada sencilla (4) con doble rodada
S45221570						WBC50229 (1)	26.9 - 1 1/16"	D/I	(1) con rodada sencilla
						WBC50231 (2)	30.1 - 1 3/16"	D/I	(2) con doble rodada
D90977880	–	✓		BRR132810 Vent					
				S77121920 (1)					(1) zapatas para freno de mano
C3500 HEAVY DUTY									
D38078150	–	✓		BRR131010 Vent					
				S64620860 (1)					(1) zapatas para freno de mano
D38078150	–	✓		BRR131010 Vent					
				S64620860 (1)					(1) zapatas para freno de mano
CAMARO									
				S78421990 (1)					(1) zapatas para freno de mano

RUVILLE

		2012... 2013... 2014...	EJE DELANTERO							
			PASTILLA	CM	SM		ROTOR	TIPO	CILINDRO MAESTRO	MEDIDA mm - in
CHEVROLET										
CAMARO cont.										
LT	V6	10-15					BFR138510	Vent		
	2.0T	16->								
RS	V6	16->								
SS	V8	10-15								
		16->								
ZL1		13-15								
		17->	D10017902	–	✓					
CAPRICE										
		78-80	D0520728A	–	✓					
		81-83	D0520728A	–	✓					
CAPTIVA SPORT										
		08-15	CMD16788907	✓	–		BFR137110	Vent	BMC10387	25.4 - 1”
CAVALIER / Z24										
		90-91								
		92-94	D50673850	–	✓		BFR131110	Vent		
		1995	D50673850	–	✓		BFR131110	Vent	BMC10163	22.2 - 7/8”
		96-99	D67375540	–	✓		BFR131110	Vent	BMC10163	22.2 - 7/8”
		00-02	D67375540	–	✓		BFR131110	Vent	BMC10232	22.2 - 7/8”
		03-04	D67375540	–	✓		BFR131110	Vent	BMC10232	22.2 - 7/8”
		18->	CMD19409165	✓	–					
CELEBRITY										
		82-86							BMC10460	22.2 - 7/8”
		87-89							BMC10473	22.2 - 7/8”
									BMC10474	24.0
CENTURY										
		83-86							BMC10460	22.2 - 7/8”
		87-89							BMC10473	22.2 - 7/8”
									BMC10474	24.0
		1990							BMC10474	24.0
		91-92	D21571360	–	✓				BMC10474	24.0
		1993	D21571360	–	✓				BMC10474	24.0
		93-96	D21571360	–	✓				BMC10144	24.0
CHEVELLE										
		79-81								
CHEVY										
		94-12	D68875630	✓	✓		BFR133410	Vent	BMC10106	20.6 - 13/16”
CHEVY PICK UP										
		99-03	D11738284	✓	✓		BFR133410	Vent	BMC10116	20.6 - 13/16”

Para solicitar el número de pastilla en la formulación requerida consulte la nomenclatura en la página 12

RUVILLE

EJE TRASERO									
PASTILLA / ZAPATA	CM	SM		ROTOR / TAMBOR	TIPO	CILINDRO DE RUEDA	MEDIDA mm - in	I / D	
CHEVROLET									
CAMARO cont.									
				BRR134710	Vent				
				BRR134710	Vent				
D10537958	–	✓							
D10537958	–	✓							
D10537958	–	✓							
CAPRICE									
						WBC50208	23.8 - 15/16”	D/I	
						WBC50208	23.8 - 15/16”	D/I	
CAPTIVA SPORT									
D12758391	✓	✓		BRR133710	Vent				
CAVALIER / Z24									
S55321640				BRD130310					
S55321640				BRD130310		WBC50257	17.4 - 11/16”	D/I	
S55321640				BRD130310		WBC50257	17.4 - 11/16”	D/I	
S55321640				BRD130310		WBC50257	17.4 - 11/16”	D/I	
S55321640				BRD130310		WBC50257	17.4 - 11/16”	D/I	
S79515350						WBC50171	17.4 - 11/16”	D/I	
						WBC50245	19.1 - 3/4”	D/I	
CELEBRITY									
						WBC50238	17.4 - 11/16”	D/I	
						WBC50238	17.4 - 11/16”	D/I	
						WBC50257	17.4 - 11/16”	D/I	
CENTURY									
						WBC50238	17.4 - 11/16”	D/I	
						WBC50238	17.4 - 11/16”	D/I	
						WBC50257	17.4 - 11/16”	D/I	
						WBC50257	17.4 - 11/16”	D/I	
S63613940				BRD130610		WBC50257	17.4 - 11/16”	D/I	
S63613940				BRD130610		WBC50250	22.2 - 7/8”	D/I	
S63613940				BRD130610		WBC50250	22.2 - 7/8”	D/I	
CHEVELLE									
						WBC50245	19.1 - 3/4”	D/I	
CHEVY									
S99416650				BRD132510		WBC50101	19.1 - 3/4”	D/I	
				BRD132520 (1)					(1) incluye baleros cónicos
CHEVY PICK UP									
S00015100				BRD132310		WBC50107	22.2 - 7/8”	Izq	
						WBC50106	22.2 - 7/8”	Der	

RUVILLE

		2012... 2013... 2014...	EJE DELANTERO							
			PASTILLA	CM	SM		ROTOR	TIPO	CILINDRO MAESTRO	MEDIDA mm - in
CHEVROLET										
CITATION / X-11										
		80-82								
		83-86							BMC10460	22.2 - 7/8"
COLORADO										
		04-08	D10397943	–	✓		BFR135610	Vent	BMC10283	25.4 - 1"
		09-12	D11698282	✓	✓		BFR138210	Vent	BMC10401	27.0 - 1 1/16"
		13-15	D16778906	✓	✓		BFR230110	Vent	BMC10572	22.2 - 7/8"
		16->	CMD18029034	✓	–		BFR231310	Vent		
CORSA										
		02-05	D11768290	✓	✓		BFR134310	Vent	BMC10111	22.2 - 7/8"
		06-08	D11768290	✓	✓		BFR134310	Vent	BMC10497	22.2 - 7/8"
CORVETTE										
		97-13								
ZR-1		12-13								
Z06		01-04								
CRUZE										
LS		10-13	D15228730	✓	✓		BFR139010	Vent	BMC10543	25.4 - 1"
			D14978697	✓	✓					
LT, LTZ		10-15	D14678667	✓	✓		BFR139010	Vent	BMC10543	25.4 - 1"
	1.4T	16->	CMD19299072	✓	–		BFR232210	Vent		
CUTLASS / EUROSPORT										
		87-90							BMC10474	24.0
		91-92	D21571360	–	✓				BMC10474	24.0
		1993	D21571360	–	✓				BMC10474	24.0
		94-96	D21571360	–	✓				BMC10144	24.0
EIGHTY EIGHT										
		92-93							BMC10147	25.4 - 1"
		1994								
EQUINOX										
		05-06	D91379740	–	✓		BFR135510	Vent	BMC10250	25.4 - 1"
		07-08	D12648381	✓	✓		BFR137110	Vent	BMC10387	25.4 - 1"
		16-17	CMD17458971	✓	–		BFR138510	Vent		
		18->	CMD19139144	✓	–					

Para solicitar el número de pastilla en la formulación requerida consulte la nomenclatura en la página 12

RUVILLE

EJE TRASERO									
PASTILLA / ZAPATA	CM	SM		ROTOR / TAMBOR	TIPO	CILINDRO DE RUEDA	MEDIDA mm - in	I / D	
CHEVROLET									
CITATION / X-11									
						WBC50238	17.4 - 11/16”	D/I	
						WBC50238	17.4 - 11/16”	D/I	
COLORADO									
S81515480				BRD133610		WBC50177	23.8 - 15/16”	D/I	
S95916430				BRD133610		WBC50199	23.8 - 15/16”	D/I	
S10161685				BRD133610		WBC50349	23.8 - 15/16”		
				BRR136310	Vent				
				S78421990 (1)					(1) zapatas para freno de mano
CORSA									
S99416650				BRD130810		WBC50101	19.1 - 3/4”	D/I	
				BRD130820 (1)					(1) con balero doble integrado
S99416650				BRD130810		WBC50101	19.1 - 3/4”	D/I	
				BRD130820 (1)					(1) con balero doble integrado
CORVETTE									
				S78421990 (1)					(1) zapatas para freno de mano
				S78421990 (1)					(1) zapatas para freno de mano
				S78421990 (1)					(1) zapatas para freno de mano
CRUZE									
S10411663				BRD134110		WBC50207	20.6 - 13/16”	D/I	
D14688668	✓	✓		BRR134610	Sol				
CUTLASS / EUROSPORT									
						WBC50257	17.4 - 11/16”	D/I	
				BRD132710		WBC50257	17.4 - 11/16”	D/I	
S63613940				BRD130610		WBC50250	22.2 - 7/8”	D/I	
S63613940				BRD130610		WBC50250	22.2 - 7/8”	D/I	
EIGHTY EIGHT									
S63613940				BRD130610		WBC50102	23.8 - 15/16”	D/I	
						WBC50142	20.6 - 13/16”	D/I	
						WBC50250	22.2 - 7/8”	D/I	
S63613940				BRD130610		WBC50102	23.8 - 15/16”	D/I	
						WBC50142	20.6 - 13/16”	D/I	
						WBC50250	22.2 - 7/8”	D/I	
EQUINOX									
S78015000				BRD130210		WBC50168	22.2 - 7/8”	D/I	
D12758391	✓	✓		BRR133710	Vent				
D12758391	✓	✓		BRR135410	Vent				

RUVILLE

		2012... 2013... 2014...	EJE DELANTERO							
			PASTILLA	CM	SM		ROTOR	TIPO	CILINDRO MAESTRO	MEDIDA mm - in
CHEVROLET										
EXPRESS										
8 Pasajeros Cargo Van 1500 / 2500		99-02	D36972590	–	✓		BFR132910 BFR132920 (1)	Vent Vent	BMC10178	28.5 - 1 1/8”
		03-07	D78576530	✓	✓		BFR134410	Vent	BMC10282	34.0
		2008	D78576530	✓	✓		BFR134410	Vent	BMC10399	34.0
		09-11	D13638472	✓	✓		BFR137310	Vent	BMC10430 BMC10429	33.3 - 1 5/16” 33.3 - 1 5/16”
		12-15	D13638472	✓	✓		BFR137310	Vent	BMC10429	33.3 - 1 5/16”
Cargo Van 2500		16->	D78476520	✓	✓		BFR136210	Vent		
15 Pasajeros Cargo Van 3500		98-00	D37072600	–	✓		BFR133010	Vent	BMC10179	31.7 - 1 1/4”
		01-02	D4597339A	–	✓				BMC10179	31.7 - 1 1/4”
		03-07	D78476520	✓	✓				BMC10275 (1) BMC10345 (2)	37.0 37.0
		2008	D78476520	✓	✓				BMC10365 (1) BMC10400 (2)	37.0 37.0
		09-15	D78476520	✓	✓				BMC10402 (1) BMC10403 (2)	38.1 - 1 1/2” 38.1 - 1 1/2”
12 y 15 Pasajeros		16->	D78476520	✓	✓				BMC10402 (1) BMC10403 (2)	38.1 - 1 1/2” 38.1 - 1 1/2”
HHR										
		06-07	D11608270	✓	✓		BFR137510	Vent	BMC10439 (1) BMC10438 (2)	23.8 - 15/16” 23.8 - 15/16”
		2008	D11608270	✓	✓		BFR132410	Vent	BMC10439 (1) BMC10438 (2)	23.8 - 15/16” 23.8 - 15/16”
			D11608270	✓	✓		BFR137510	Vent	BMC10394 (3) BMC10532 (4)	23.8 - 15/16” 23.8 - 15/16”
		2009	D11608270	✓	✓		BFR132410	Vent	BMC10532 (1)	23.8 - 15/16”
			D11608270	✓	✓		BFR137510	Vent	BMC10394 (2)	23.8 - 15/16”

Para solicitar el número de pastilla en la formulación requerida consulte la nomenclatura en la página 12

RUVILLE

EJE TRASERO									
PASTILLA / ZAPATA	CM	SM		ROTOR / TAMBOR	TIPO	CILINDRO DE RUEDA	MEDIDA mm - in	I / D	
CHEVROLET									
EXPRESS									
S47320730				BRD131910		WBC50284	23.8 - 15/16"	D/I	(1) con baleros incluidos
D97478810 (1)	✓	✓		BRR131710	Vent				(1) espesor de 17 mm (2) espesor de 20 mm
D97478750 (2)	✓	✓		S78121960 (3)					(3) zapatas para freno de mano
D97478810 (2)	✓	✓		BRR131710	Vent				(1) sin StabiliTrak® (2) espesor de 17 mm
D97478750 (3)	✓	✓		S78121960 (4)					(3) espesor de 20 mm (4) zapatas para freno de mano
D97478810 (3)	✓	✓		BRR131710	Vent				(1) sin StabiliTrak® (2) con StabiliTrak® (3) espesor de 17 mm
D97478750 (4)	✓	✓		S78121960 (5)					(4) espesor de 20 mm (5) zapatas de freno de mano
D97478810 (2)	✓	✓		BRR131710	Vent				(1) con StabiliTrak® (2) espesor de 17 mm
D97478750 (3)	✓	✓		S78121960 (4)					(3) espesor de 20 mm (4) zapatas para freno de mano
D97478750	✓	✓		BRR132510 (1)	Vent				(1) altura de 93 mm
S45221570				BRD131810		WBC50258 (1)	25.4 - 1"	D/I	(1) con rodada sencilla
						WBC50231 (2)	30.1 - 1 3/16"	D/I	(2) con doble rodada
S45221570				BRD131810		WBC50258	25.4 - 1"	D/I	
D97478750	✓	✓		BRR132510 (3)	Vent				(1) sin StabiliTrak® (2) con StabiliTrak® (3) altura de 91 mm
D97478750	✓	✓		BRR132510 (3)	Vent				(1) sin StabiliTrak® (2) con StabiliTrak® (3) altura de 91 mm
D97478750	✓	✓		BRR132510 (3)	Vent				(1) con StabiliTrak® (2) sin StabiliTrak® (3) altura de 91 mm
D97478750	✓	✓		BRR132510 (3)	Vent				(1) con StabiliTrak® (2) sin StabiliTrak® (3) altura de 91 mm
HHR									
S86015350				BRD131510		WBC50191	20.6 - 13/16"	D/I	(1) T/A (2) T/M
D10337937	✓	✓		BRR132610	Sol				(1) T/A, sin StabiliTrak® (2) T/M, sin StabiliTrak®
S86015350				BRD131510		WBC50191	20.6 - 13/16"	D/I	(3) T/A, con StabiliTrak® (4) T/M, con StabiliTrak®
D10337937	✓	✓		BRR132610	Sol				(1) T/M
S86015350				BRD131510		WBC50191	20.6 - 13/16"	D/I	(2) T/A

RUVILLE

		2012... 2013... 2014...	EJE DELANTERO						
			PASTILLA	CM	SM		ROTOR	TIPO	CILINDRO MAESTRO	MEDIDA mm - in
CHEVROLET										
IMPALA										
		71-75	D0520728A	–	✓					
		79-80	D0520728A	–	✓					
		00-03	D69975740	–	✓				BMC10192 (1)	25.4 - 1”
KODIAK										
		98-01	D22471410	–	✓		BFR134510	Vent		
		01-07	D22471410 (1)	–	✓					
LUMINA										
		1995							BMC10144	24.0
		1996							BMC10144	24.0
LUV										
		97-05	D36373470	–	✓		BFR133610	Vent	BMC10576	25.4 - 1”
MALIBU CHEVELLE										
		78-81	D1547070A	–	✓				BMC10140	23.8 - 15/16”
MALIBU										
	L4	97-99	D72775940	–	✓		BFR131710	Vent	BMC10185	25.4 - 1”
		00-01	D72775940	–	✓		BFR131710	Vent	BMC10235	23.8 - 15/16”
		04-06	D10287932	✓	✓		BFR136410	Vent	BMC10299	23.8 - 15/16”
		2007	D11608270	✓	✓		BFR136410	Vent	BMC10299	23.8 - 15/16”
		09-12	D11608270	✓	✓		BFR132410	Vent	BMC10405 (1)	23.8 - 15/16”
	2.5L	13-15	D14218536	✓	✓		BFR136010	Vent	BMC10543	25.4 - 1”
	2.0T	13-16	D14218536	✓	✓		BFR138510	Vent	BMC10543	25.4 - 1”
		17->	D14218536	✓	✓					
	1.5T	16->	CMD19139144	✓	–					
	V6	97-99	D72775940	–	✓		BFR131710	Vent	BMC10185	25.4 - 1”
		00-03	D72775940	–	✓		BFR131710	Vent	BMC10235	23.8 - 15/16”
		04-05	D10287932	✓	✓		BFR132410	Vent	BMC10299	23.8 - 15/16”
		06-07	D11608270	✓	✓		BFR132410	Vent	BMC10299	23.8 - 15/16”
		2008	D11608270	✓	✓		BFR132410	Vent	BMC10299 (1) BMC10404 (2) BMC10405 (3)	23.8 - 15/16” 23.8 - 15/16” 23.8 - 15/16”
		09-12	D11608270	✓	✓		BFR132410	Vent	BMC10405 (1)	23.8 - 15/16”
MATIZ										
		04-05	D13218433	✓	✓		BFR134810	Sol	BMC10503	20.6 - 13/16”
		06-08	D13218433	✓	✓		BFR134810	Sol	BMC10503	20.6 - 13/16”

Para solicitar el número de pastilla en la formulación requerida consulte la nomenclatura en la página 12

RUVILLE

EJE TRASERO									
PASTILLA / ZAPATA	CM	SM		ROTOR / TAMBOR	TIPO	CILINDRO DE RUEDA	MEDIDA mm - in	I / D	
CHEVROLET									
IMPALA									
S51421170						WBC50208	23.8 - 15/16"	D/I	
S51421170									
D81473870	–	✓		BRR130610	Sol				(1) con ABS
KODIAK									
D22471410	–	✓		BRR130310	Vent				(1) con caliper de 2.88"
D22471410	–	✓							(1) con caliper de 2.88"
LUMINA									
S63613940									
S63613940									
LUV									
S61913600				BRD132410		WBC50244	22.2 - 7/8"	D/I	
MALIBU CHEVELLE									
S51421170									
MALIBU									
S72014960				BRD130610		WBC50143	22.2 - 7/8"	D/I	
S72014960				BRD130610		WBC50143	22.2 - 7/8"	D/I	
S86015350				BRD131510		WBC50192	22.2 - 7/8"	D/I	
S86015350				BRD131510		WBC50192	22.2 - 7/8"	D/I	
D10337937	✓	✓		BRR132610	Sol				(1) con puertos de 14 x 1.5 mm
CMD14308547	✓	–		BRR134110	Sol				
CMD14308547	✓	–		BRR134710	Vent				
S72014960				BRD130610		WBC50143	22.2 - 7/8"	D/I	
S72014960				BRD130610		WBC50143	22.2 - 7/8"	D/I	
D10337937	✓	✓		BRR132610	Sol				
D10337937	✓	✓		BRR132610	Sol				
D10337937	✓	✓		BRR132610	Sol				(1) 3.5L y 3.6L con StabiliTrak® (2) con StabiliTrak® y puertos de 13 x 1.5 mm (3) con puertos de 14 x 1.5 mm
D10337937	✓	✓		BRR132610	Sol				(1) con puertos de 14 x 1.5 mm
MATIZ									
S99516660						WBC50114	17.4 - 11/16"	D/I	
S99516660				BRD133410 BRD133420 (1)		WBC50114	17.4 - 11/16"	D/I	(1) incluye baleros cónicos

RUVILLE

		2012... 2013... 2014...	EJE DELANTERO							
			PASTILLA	CM	SM		ROTOR	TIPO	CILINDRO MAESTRO	MEDIDA mm - in
CHEVROLET										
MATIZ cont.										
		09-15	D13218433	✓	✓		BFR134810	Sol	BMC10564	20.7
MERIVA										
		04-07	D11898308	–	✓		BFR134310	Vent	BMC10119	23.8 - 15/16”
		07-08	D11898308	–	✓		BFR139610	Vent		
MICROBUS										
		88-90	D0520728A	–	✓		BFR133010	Vent	BMC10462 (1)	33.3 - 1 5/16”
		91-96	D14970810	–	✓				BMC10462 (1)	33.3 - 1 5/16”
		97-00	D14970810	–	✓				BMC10165	31.7 - 1 1/4”
MONTECARLO										
		78-80	D1547070A	–	✓		BFR130410	Vent	BMC10140	23.8 - 15/16”
		81-84					BFR130410	Vent		
OPTRA										
		06-09	D10357779	✓	✓		BFR136510	Vent	BMC10509 (1)	23.8 - 15/16”
									BMC10514 (2)	23.8 - 15/16”
							BFR137410	Vent	BMC10514	23.8 - 15/16”
		2010	D10357779	✓	✓		BFR136510	Vent	BMC10509 (1)	23.8 - 15/16”
									BMC10514 (2)	23.8 - 15/16”
P30										
		80-81	D14970810	–	✓					
		82-83	D14970810	–	✓					
		84-91	D14970810	–	✓				BMC10462	33.3 - 1 5/16”
		92-94	D4597339A (1)	–	✓				BMC10462	33.3 - 1 5/16”
			D45973390 (2)	–	✓					
		95-96	D37072600	–	✓				BMC10462	33.3 - 1 5/16”
			D45973390	–	✓					
		97-00	D37072600	–	✓				BMC10165	31.7 - 1 1/4”
			D45973390	–	✓					
		01-03	D78476520	✓	✓					
S10										
		1995	D1547070A	–	✓		BFR130410	Vent	BMC10472	24.0 & 36.0
		96-97	D1547070A	–	✓		BFR132710	Vent	BMC10472	24.0 & 36.0
		98-99	D1547070A	–	✓		BFR134610	Vent	BMC10197	25.4 - 1”
		00-02	D1547070A	–	✓		BFR134610	Vent	BMC10222	25.4 - 1”
		2003	D1547070A	–	✓		BFR134610	Vent	BMC10222	25.4 - 1”
		16-17	D16778906	✓	✓		BFR230110	Vent		
SILHOUETTE										
		1991	D21571360	–	✓				BMC10474	24.0
		92-93							BMC10144	24.0
		94-96							BMC10144	24.0

Para solicitar el número de pastilla en la formulación requerida consulte la nomenclatura en la página 12

RUVILLE

PASTILLA / ZAPATA	CM	SM		EJE TRASERO ROTOR / TAMBOR	TIPO	CILINDRO DE RUEDA	MEDIDA mm - in	I / D	
CHEVROLET									
MATIZ cont.									
S99516660				BRD133410 BRD133420 (1)		WBC50114	17.4 - 11/16”	D/I	(1) incluye baleros cónicos
MERIVA									
S75115160				BRD131210		WBC50101	19.1 - 3/4”	D/I	
D13628471	–	✓							
MICROBUS									
S45120420						WBC50231	30.1 - 1 3/16”	D/I	(1) con tambor de 13” x 3 1/2”
S45221570						WBC50231	30.1 - 1 3/16”	D/I	(1) con tambor de 13” x 3 1/2”
S45221570						WBC50231	30.1 - 1 3/16”	D/I	
MONTECARLO									
S51421170									
S51421170						WBC50245	19.1 - 3/4”	D/I	
OPTRA									
D10367939	✓	✓		BRR133610	Sol				(1) T/A (2) T/M
S74015080						WBC50210	19.1 - 3/4”	D/I	
D13157939	–	✓		BRR133610	Sol				(1) T/A (2) T/M
P30									
S45221570									Tambor de 13” x 3 1/2”
S45221570						WBC50231	30.1 - 1 3/16”	D/I	Tambor de 13” x 3 1/2”
S45221570						WBC50231	30.1 - 1 3/16”	D/I	Tambor de 13” x 3 1/2”
S45221570						WBC50231 (3)	30.1 - 1 3/16”	D/I	(1) con clip grande (2) con clip chico (3) tambor de 13” x 3 1/2”
S45221570						WBC50231 (1)	30.1 - 1 3/16”	D/I	(1) Tambor de 13” x 3 1/2”
S45221570						WBC50231	30.1 - 1 3/16”	D/I	
D90977880	–	✓							
S10									
S51421170				BRD131610		WBC50279	19.1 - 3/4”	D/I	
S51421170				BRD131610		WBC50279	19.1 - 3/4”	D/I	
S51421170				BRD131610		WBC50279	19.1 - 3/4”	D/I	
S51421170				BRD131610		WBC50279	19.1 - 3/4”	D/I	
S51421170				BRD131610		WBC50268	22.2 - 7/8”	D/I	
S10161685				BRD131610		WBC50349	23.8 - 15/16”		
SILHOUETTE									
				BRD130610					
S63613940						WBC50194	23.8 - 15/16”	D/I	
S63613940						WBC50194	23.8 - 15/16”	D/I	

RUVILLE

		2012... 2013... 2014...	EJE DELANTERO							
			PASTILLA	CM	SM		ROTOR	TIPO	CILINDRO MAESTRO	MEDIDA mm - in
CHEVROLET										
SILVERADO 1500 / 2500 / CHEYENNE										
		99-02	D78576530	✓	✓		BFR134410	Vent	BMC10215	34.0
		2002	D78576530	✓	✓		BFR134410	Vent	BMC10216 (1)	37.0
		2003	D78576530	✓	✓		BFR134410	Vent	BMC10269 (1) BMC10275 (2)	31.7 - 1 1/4" 37.0
		2004	D78576530	✓	✓		BFR134410	Vent	BMC10269 (1) BMC10268 (2)	31.7 - 1 1/4" 31.7 - 1 1/4"
		05-06	D10927997	✓	✓		BFR137310	Vent	BMC10269 (1)	31.7 - 1 1/4"
									BMC10275 (3) BMC10307 (4)	37.0 28.5 - 1 1/8"
		2007	D10927997	✓	✓		BFR137310	Vent	BMC10327 (1) BMC10363 (2)	31.7 - 1 1/4" 28.5 - 1 1/8"
		2008	D13638472	✓	✓		BFR137310	Vent	BMC10327 (1) BMC10363 (2)	31.7 - 1 1/4" 28.5 - 1 1/8"
		09-14	D13638472	✓	✓		BFR137310	Vent	BMC10396 (1) BMC10397 (2)	28.5 - 1 1/8" 31.7 - 1 1/4"
		15->	D13638472	✓	✓		BFR137310	Vent	BMC10567	33.3 - 1 5/16"
SILVERADO 3500 (C36)										
		01-02	D78476520	✓	✓		BFR136210	Vent	BMC10216	37.0
		03-06	D78476520	✓	✓		BFR136210	Vent	BMC10275	37.0
		07-08	D78476520	✓	✓		BFR136210	Vent	BMC10365 (1) BMC10364 (2)	37.0 37.0
		09-10	D78476520	✓	✓		BFR136210	Vent		
		11-14	D14118523	–	✓		BFR139410	Vent		
		15->	D14118523	–	✓		BFR139410	Vent		
SONIC										
		12-17	D17028926	✓	✓		BFR139910	Vent	BMC10317	22.2 - 7/8"

Para solicitar el número de pastilla en la formulación requerida consulte la nomenclatura en la página 12

RUVILLE

EJE TRASERO									
PASTILLA / ZAPATA	CM	SM		ROTOR / TAMBOR	TIPO	CILINDRO DE RUEDA	MEDIDA mm - in	I / D	
CHEVROLET									
SILVERADO 1500 / 2500 / CHEYENNE									
D79276620	✓	✓		BRR131610	Vent				
				S78121960 (1)					(1) zapatas para freno de mano
D79276620	✓	✓		BRR131610	Vent				(1) Crew Cab
				S78121960 (2)					(2) zapatas para freno de mano
D79276620	✓	✓		BRR131610	Vent				(1) Extended Cab (2) Crew Cab
				S78121960 (2)					(3) zapatas para freno de mano
D79276620	✓	✓		BRR131610	Vent				(1) sin StabiliTrak® (2) con StabiliTrak®
				S78121960 (3)					(3) zapatas para freno de mano
D79276620	✓	✓		BRR131610	Vent				(1) Crew Cab
				S78121960 (2)					(2) zapatas para freno de mano
S85515830				BRD133210		WBC50186	23.8 - 15/16”	D/I	(3) cabina regular y extendida con tuerca central de 3.5” (4) Crew Cab con tuerca central de 4”
D79276620	✓	✓		BRR131610	Vent				(1) con StabiliTrak® (2) sin StabiliTrak®
				S78121960 (3)					(3) zapatas para freno de mano
S85515830				BRD133210		WBC50186	23.8 - 15/16”	D/I	(4) 6400 lb PBV
S85515830				BRD133210		WBC50186	23.8 - 15/16”	D/I	(1) con StabiliTrak® (2) sin StabiliTrak® (3) 6400 lb PBV
S96016440				BRD134010		WBC50198	26.9 - 1 1/16”	D/I	(1) sin StabiliTrak® (2) con StabiliTrak®
						WBC50199	23.8 - 15/16”	D/I	(3) 7000 lb PBV (4) 6400 lb PBV
D11948312	✓	✓		BRR133410	Vent				
				S10511710 (1)					(1) zapatas para freno de mano
SILVERADO 3500 (C36)									
D78476520	✓	✓		BRR132810	Vent				
D90977880	–	✓		S77121920 (1)					(1) zapatas para freno de mano
D78476520	✓	✓		BRR132810	Vent				
D90977880	–	✓		S77121920 (1)					(1) zapatas para freno de mano
D78476520	✓	✓		BRR132810	Vent				(1) sin freno de remolque (2) con freno de remolque
D90977880	–	✓		S77121920 (3)					(3) zapatas para freno de mano
D78476520	✓	✓		BRR132810	Vent				
D90977880	–	✓		S77121920 (1)					(1) zapatas para freno de mano
D14118523	–	✓		BRR135210	Vent				
				S98916400 (1)					(1) zapatas para freno de mano
D14118523	–	✓		BRR135210	Vent				
SONIC									
S81415470				BRD134210		WBC50309	19.1 - 3/4”	D/I	

RUVILLE

		2012... 2013... 2014...	EJE DELANTERO						
			PASTILLA	CM	SM		ROTOR	TIPO	CILINDRO MAESTRO	MEDIDA mm - in
CHEVROLET										
SONIC cont.										
RS	1.4T	14-16	D15228730	✓	✓		BFR139010	Vent		
SONORA										
		00-02	D78576530	✓	✓		BFR134410	Vent	BMC10215	34.0
		2003	D78576530	✓	✓		BFR134410	Vent	BMC10282 (1) BMC10268 (2)	34.0 31.7 - 1 1/4”
		2004	D78576530	✓	✓		BFR134410	Vent	BMC10282 (1) BMC10268 (2)	34.0 31.7 - 1 1/4”
		2005	D78576530	✓	✓		BFR134410	Vent	BMC10267	34.0
		2006	D78576530	✓	✓		BFR134410	Vent	BMC10267	34.0
SPARK										
Classic	1.2L	11-17	D15908801	✓	✓		BFR230010	Vent		
LT	1.4L	2016	CMD18649093	✓	–		BFR231410	Vent		
		16->	CMD20249254	✓	–		BFR231410	Vent		
EV		2015	D10357779	✓	✓		BFR137410	Vent		
SUBURBAN										
		84-89	D0520728A	–	✓		BFR132110	Vent	BMC10454	28.6 & 40.0
		90-91	D36972590	–	✓		BFR132610 BFR132620 (1)	Vent Vent	BMC10454	28.6 & 40.0
		92-93	D36972590	–	✓		BFR132910 BFR132920 (1)	Vent Vent		
		94-99	D36972590	–	✓		BFR132910 BFR132920 (1)	Vent Vent	BMC10158	28.5 - 1 1/8”
		00-02	D78576530	✓	✓		BFR134410	Vent	BMC10215	34.0
		03-04	D78576530	✓	✓		BFR134410	Vent	BMC10268 (1) BMC10282 (2) BMC10267 (3)	31.7 - 1 1/4” 34.0 34.0
		2005	D78576530	✓	✓		BFR134410	Vent	BMC10268 (1) BMC10267 (2)	31.7 - 1 1/4” 34.0
		2006	D78476520	✓	✓		BFR134410	Vent	BMC10268 (1) BMC10267 (2)	31.7 - 1 1/4” 34.0
		07-08	D10927997	✓	✓		BFR137310	Vent	BMC10327 (1)	31.7 - 1 1/4”

Para solicitar el número de pastilla en la formulación requerida consulte la nomenclatura en la página 12

RUVILLE

PASTILLA / ZAPATA	CM	SM		EJE TRASERO ROTOR / TAMBOR	TIPO	CILINDRO DE RUEDA	MEDIDA mm - in	I / D	
CHEVROLET									
SONIC cont.									
D14688668	✓	✓		BRR134610	Sol				
SONORA									
D83477070	✓	✓		BRR131710	Vent				
D83477070	✓	✓		BRR131710	Vent				(1) sin StabiliTrak® (2) con StabiliTrak®
D97478750 (3) D97478810 (4)	✓ ✓	✓ ✓		BRR131710	Vent				(1) sin StabiliTrak® (2) con StabiliTrak® (3) espesor de 20 mm (4) espesor de 17 mm
D78576530	✓	✓		BRR131710	Vent				
D83477070 D97478810	✓ ✓	✓ ✓		BRR131710	Vent				
SPARK									
S81415470				BRD133710		WBC50210	19.1 - 3/4"	D/I	
S81415470									
S81415470									
SUBURBAN									
S47320730						WBC50208	23.8 - 15/16"	D/I	
S47320730						WBC50208	23.8 - 15/16"	D/I	(1) incluye baleros cónicos
S47320730				BRD131910		WBC50258	25.4 - 1"	D/I	(1) incluye baleros cónicos
S47320730				BRD131910		WBC50258	25.4 - 1"	D/I	(1) incluye baleros cónicos
D83477070	✓	✓		BRR131710 S78121960 (1)	Vent				(1) zapatas para freno de mano
D97478810 (4) D97478750 (5)	✓ ✓	✓ ✓		BRR131710 S78121960 (6)	Vent				(1) 2WD con StabiliTrak® (2) sin StabiliTrak® (3) 4WD con control activo defreno (4) espesor de 17 mm (5) espesor de 20 mm (6) zapatas para freno de mano
D97478810 (3) D97478750 (4)	✓ ✓	✓ ✓		BRR131710 S78121960 (5)	Vent				(1) 2WD (2) 4WD (3) espesor de 17 mm (4) espesor de 20 mm (5) zapatas para freno de mano
D78576530	✓	✓		BRR131710 S78121960 (5)	Vent				(1) 2WD (2) 4WD (3) zapatas para freno de mano
D11948312	✓	✓		BRR133410 S78121960 (2)	Vent				(1) con control activo de freno (2) zapatas para freno de mano

RUVILLE

		2012... 2013... 2014...	EJE DELANTERO						
			PASTILLA	CM	SM		ROTOR	TIPO	CILINDRO MAESTRO	MEDIDA mm - in
CHEVROLET										
SUBURBAN cont.										
		09-14	D13638472	✓	✓		BFR137310	Vent	BMC10397	31.7 - 1 1/4"
		15->	D13638472	✓	✓		BFR137310	Vent	BMC10397	31.7 - 1 1/4"
TAHOE										
		2007	D10927997	✓	✓		BFR137310	Vent	BMC10327 (1)	31.7 - 1 1/4"
		2008	D10927997	✓	✓		BFR137310	Vent	BMC10327	31.7 - 1 1/4"
			D13638472	✓	✓					
		09-14	D13638472	✓	✓		BFR137310	Vent	BMC10397	31.7 - 1 1/4"
		15->	D13638472	✓	✓		BFR137310	Vent	BMC10397	31.7 - 1 1/4"
TORNADO										
		04-11	D11768290	✓	✓		BFR134310	Vent	BMC10497	22.2 - 7/8"
		11->	D11768290	✓	✓		BFR134310	Vent	BMC10569	22.2 - 7/8"
TRACKER										
2 Puertas		92-95	D41873050	–	✓		BFR133710	Sol	BMC10133 (1)	22.2 - 7/8"
		1998	D41873050	–	✓		BFR133710	Sol	BMC10133 (1)	22.2 - 7/8"
		1999	D55674350	–	✓				BMC10217 (1)	23.8 - 15/16"
									BMC10240 (2)	23.8 - 15/16"
		00-04	D55674350	–	✓		BFR135110	Vent	BMC10217 (1)	23.8 - 15/16"
									BMC10240 (2)	23.8 - 15/16"
4 Puertas		1998	D55674350	–	✓		BFR133810	Vent	BMC10133 (1)	22.2 - 7/8"
		1999	D55674350	–	✓				BMC10217 (1)	23.8 - 15/16"
									BMC10240 (2)	23.8 - 15/16"
		00-04	D55674350	–	✓		BFR135110	Vent	BMC10217 (1)	23.8 - 15/16"
									BMC10240 (2)	23.8 - 15/16"
		05-08	D68073480	–	✓		BFR135110	Vent		
TRAILBLAZER										
	L6	02-05	D88277590	–	✓		BFR135210	Vent	BMC10239	25.4 - 1"
	V8		D88277590	–	✓		BFR135310	Vent		
		06-07	D11698282	✓	✓				BMC10325	27.0 - 1 1/16"
EXT LS		03-04	D88277590	–	✓		BFR135210	Vent	BMC10239	25.4 - 1"

Para solicitar el número de pastilla en la formulación requerida consulte la nomenclatura en la página 12

RUVILLE

PASTILLA / ZAPATA	CM	SM		EJE TRASERO ROTOR / TAMBOR	TIPO	CILINDRO DE RUEDA	MEDIDA mm - in	I / D	
CHEVROLET									
SUBURBAN cont.									
D11948312	✓	✓		BRR133410	Vent				
				S78121960 (1)					(1) zapatas para freno de mano
D11948312	✓	✓		BRR133410	Vent				
				S10511710 (1)					(1) zapatas para freno de mano
TAHOE									
D11948312	✓	✓		BRR133410	Vent				(1) con control activo de freno
				S78121960 (2)					(2) zapatas para freno de mano
D11948312	✓	✓		BRR133410	Vent				
				S78121960 (1)					(1) zapatas para freno de mano
D11948312	✓	✓		BRR133410	Vent				
				S78121960 (1)					(1) zapatas para freno de mano
D11948312	✓	✓		BRR133410	Vent				
				S10511710 (1)					(1) zapatas para freno de mano
TORNADO									
S75115160				BRD131210		WBC50295	22.2 - 7/8"	D/I	
				BRD131210					
TRACKER									
						WBC50267	23.8 - 15/16"	Izq	(1) sin ABS
						WBC50266	23.8 - 15/16"	Der	
						WBC50282	22.2 - 7/8"	Izq	(1) sin ABS
						WBC50281	22.2 - 7/8"	Der	
S73815060						WBC50146	22.2 - 7/8"	Izq	(1) sin ABS
						WBC50147	22.2 - 7/8"	Der	(2) con ABS
S73815060				BRD132910		WBC50157	22.2 - 7/8"	Izq	(1) sin ABS
						WBC50156	22.2 - 7/8"	Der	(2) con ABS
						WBC50282	22.2 - 7/8"	Izq	(1) sin ABS
						WBC50281	22.2 - 7/8"	Der	
S73815060						WBC50146	22.2 - 7/8"	Izq	(1) sin ABS
						WBC50147	22.2 - 7/8"	Der	(2) con ABS
S73815060				BRD132910		WBC50157	22.2 - 7/8"	Izq	(1) sin ABS
						WBC50156	22.2 - 7/8"	Der	(2) con ABS
S73815060				BRD132910		WBC50146	22.2 - 7/8"	Izq	
						WBC50147	22.2 - 7/8"	Der	
TRAILBLAZER									
D88377600	✓	✓		BRR131810	Vent				
				S78121960 (1)					(1) zapatas para freno de mano
D88377600	✓	✓		BRR131810	Vent				
				S78121960 (1)					(1) zapatas para freno de mano
D88377600	✓	✓		BRR131810	Vent				
				S78121960 (1)					(1) zapatas para freno de mano

RUVILLE

		2012... 2013... 2014...	EJE DELANTERO						
			PASTILLA	CM	SM		ROTOR	TIPO	CILINDRO MAESTRO	MEDIDA mm - in
CHEVROLET										
TRAILBLAZER cont.										
EXT LS		2005	D11698282	✓	✓		BFR135210	Vent		
		2006	D11698282	✓	✓				BMC10325	27.0 - 1 1/16”
EXT LT		03-04	D88277590	–	✓		BFR135310	Vent	BMC10239	25.4 - 1”
		05-06	D11698282	✓	✓				BMC10325	27.0 - 1 1/16”
TRAVERSE										
		09-10	D11698410	✓	✓		BFR137210	Vent	BMC10388	27.0 - 1 1/16”
		11->	D11698410	✓	✓		BFR137210	Vent		
TRAX										
		13->	D14678667	✓	✓		BFR231510	Vent		
UPLANDER										
		2005	D10757980	✓	✓				BMC10340	25.4 - 1”
		05-09	D10757980	✓	✓		BFR136910	Vent	BMC10340	25.4 - 1”
VECTRA										
	L4	02-05	D97278730	–	✓				BMC10118	25.4 - 1”
	V6		D12578376	–	✓		BFR135710	Vent	BMC10118	25.4 - 1”
		06-08	D12578376	–	✓		BFR135710	Vent	BMC10118	25.4 - 1”
VENTURE										
Corta		97-99	D69975740	–	✓		BFR131810	Vent	BMC10182	25.4 - 1”
		00-03	D69975740	–	✓		BFR131810	Vent	BMC10192	25.4 - 1”
Larga		98-99	D69975740	–	✓		BFR131810	Vent	BMC10182	25.4 - 1”
		00-01	D69975740	–	✓		BFR131810	Vent	BMC10192	25.4 - 1”
		01-04	D69975740	–	✓		BFR131810	Vent	BMC10192	25.4 - 1”
VOLT										
Eléctrico		16->					BFR139010	Vent		
ZAFIRA										
	Sin ABS	02-05	D15328741	–	✓		BFR133910	Vent	BMC10115	23.8 - 15/16”
	Con ABS		D11418252	–	✓		BFR134010	Vent	BMC10115	23.8 - 15/16”
		2006	D13618470	–	✓		BFR420510	Vent	BMC10115	23.8 - 15/16”
400 SS										
		93-96								
		97-02	D78576530	✓	✓		BFR134410	Vent		
		03-07	D78576530	✓	✓		BFR134410	Vent		

Para solicitar el número de pastilla en la formulación requerida consulte la nomenclatura en la página 12

RUVILLE

EJE TRASERO									
PASTILLA / ZAPATA	CM	SM		ROTOR / TAMBOR	TIPO	CILINDRO DE RUEDA	MEDIDA mm - in	I / D	
CHEVROLET									
TRAILBLAZER cont.									
D88377600	✓	✓		BRR131810	Vent				
				S78121960 (1)					(1) zapatas para freno de mano
D88377600	✓	✓		BRR131810	Vent				
				S78121960 (1)					(1) zapatas para freno de mano
D88377600	✓	✓		BRR131810	Vent				
				S78121960 (1)					(1) zapatas para freno de mano
D88377600	✓	✓		BRR131810	Vent				
				S78121960 (1)					(1) zapatas para freno de mano
TRAVERSE									
D88377600	✓	✓		BRR134410	Vent				
D15077760	✓	✓		BRR134410	Vent				
TRAX									
S10111680				BRD134310		WBC50350	22.2 - 7/8"	D/I	
UPLANDER									
D10937999	–	✓							
D10937999	–	✓		BRR133110	Sol				
VECTRA									
D94078420	✓	✓							
D94078420	✓	✓		BRR132010	Vent				
D10957957	✓	✓		BRR132010	Vent				
VENTURE									
S63613940				BRD130610		WBC50194	23.8 - 15/16"	D/I	
S63613940				BRD130610		WBC50194	23.8 - 15/16"	D/I	
D69873870	–	✓		BRR130610	Sol				
D69873870	–	✓		BRR130610	Sol				
D81473870	–	✓		BRR130610	Sol				
VOLT									
ZAFIRA									
D13628471	–	✓		BRR131510	Sol				
D13628471	–	✓		BRR131410	Sol				
D13628471	–	✓							
400 SS									
S59314040									
D79276620	✓	✓		BRR131610	Vent				
D79276620	✓	✓							

RUVILLE

		2012... 2013... 2014...	EJE DELANTERO							
			PASTILLA	CM	SM		ROTOR	TIPO	CILINDRO MAESTRO	MEDIDA mm - in
CHRYSLER										
ASPEN										
		07-09	D10847991	✓	✓		BFR115310	Vent	BMC10376	31.7 - 1 1/4”
BREEZE										
		1996	D6507530A	–	✓		BFR111610	Vent		
CIRRUS										
Sedán		96-97	D6507530A	–	✓		BFR110410	Vent	BMC10155	22.2 - 7/8”
		98-00	D6507530A	–	✓		BFR110410	Vent	BMC10195	22.2 - 7/8”
		01-06	D86977440	✓	✓		BFR110410	Vent	BMC10112	25.4 - 1”
	L4	07-10	D86677410	✓	✓		BFR111410	Vent	BMC10386	22.2 - 7/8”
	V6									
Convertible		01-06	D86977440	✓	✓		BFR110410	Vent	BMC10233 (1) BMC10234 (2)	27.0 - 1 1/16” 27.0 - 1 1/16”
		08-09	D86677410	✓	✓		BFR111410	Vent	BMC10386	22.2 - 7/8”
		2010	D86677410	✓	✓		BFR111410	Vent	BMC10386	22.2 - 7/8”
CONCORDE LHS										
		93-94	D5917470A	–	✓					
		95-97	D6427518A	–	✓					
		01-02	D73075970	–	✓				BMC10198 (1) BMC10245 (2)	23.8 - 15/16” 23.8 - 15/16”
		2002	D86977440	✓	✓					
CORDOBA										
		80-82							BMC10176	26.1 - 1 1/32”
CROSSFIRE										
		04-05	D85377300	–	✓					
DART										
VER DODGE DART										
INTREPID										
LHS		1994	D5917470A	–	✓					
		95-97	D6427518A	–	✓					
		98-00	D73075970	–	✓				BMC10198	23.8 - 15/16”

Para solicitar el número de pastilla en la formulación requerida consulte la nomenclatura en la página 12

RUVILLE

EJE TRASERO									
PASTILLA / ZAPATA	CM	SM		ROTOR / TAMBOR	TIPO	CILINDRO DE RUEDA	MEDIDA mm - in	I / D	
CHRYSLER									
ASPEN									
D96778690	✓	✓		BRR110410	Vent				
BREEZE									
D6417438B	–	✓		BRR110610	Sol				
CIRRUS									
D6417438B	–	✓		BRR110610	Sol				
				S64314410 (1)					(1) zapatas para freno de mano
D6417438B	–	✓		BRR110610	Sol				
				S64314410 (1)					(1) zapatas para freno de mano
D6417438B	–	✓		BRR110610	Sol				
D86877430	✓	✓		BRR112210	Sol				
D10377940 (1)	✓	✓		BRR112410	Sol				(1) solo 2007
D6417438B	–	✓		BRR110610	Sol				(1) con control de tracción (2) sin control de tracción
				S64314410 (3)					(3) zapatas para freno de mano
D86877430	✓	✓		BRR112410	Sol				
D10377940	✓	✓		BRR112410	Sol				
CONCORDE LHS									
				BRR110310	Sol				
				S64314410 (1)					(1) zapatas para freno de mano
D6587438A	–	✓		BRR110310	Sol				
				S64314410 (1)					(1) zapatas para freno de mano
D6587438A	–	✓		BRR110310	Sol				(1) con ABS (2) sin ABS
				S64314410 (3)					(3) zapatas para freno de mano
D6587438A	–	✓		BRR110310	Sol				
				S64314410 (1)					(1) zapatas para freno de mano
CORDOBA									
						WBC50221	23.8 - 15/16"	D/I	
CROSSFIRE									
				BRR111010	Sol				
DART									
INTREPID									
				BRR110310	Sol				
				S64314410 (1)					(1) zapatas para freno de mano
D6587438A	–	✓		BRR110310	Sol				
				S64314410 (1)					(1) zapatas para freno de mano
D6587438A	–	✓		BRR110310	Sol				
				S64314410 (1)					(1) zapatas para freno de mano

RUVILLE

		2012... 2013... 2014...	EJE DELANTERO						
			PASTILLA	CM	SM		ROTOR	TIPO	CILINDRO MAESTRO	MEDIDA mm - in
CHRYSLER										
INTREPID cont.										
LHS		2001	D73075970	–	✓				BMC10245 (1) BMC10198 (2)	23.8 - 15/16" 23.8 - 15/16"
R/T		00-01	D73075970	—	✓		BFR114310	Vent	BMC10198	23.8 - 15/16"
IMPERIAL										
		91-92					BFR110910	Vent		
LE BARON										
		1983	D2207134A	—	✓				BMC10465	21.0 - 53/64"
		84-85	D2207134A	—	✓				BMC10465	21.0 - 53/64"
		86-87	D2207134A	—	✓		BFR110910	Vent	BMC10467	24.0
		1991	D5227404A	—	✓		BFR110910	Vent	BMC10101	22.2 - 7/8"
		92-95	D5227404A	—	✓				BMC10467	24.0
			D5217403A	—	✓		BFR110910	Vent	BMC10101	22.2 - 7/8"
LHS										
		95-97	D6427518A	—	✓					
MAGNUM										
		81-82							BMC10176	26.1 - 1 1/32"
		83-85	D2207134A	—	✓					
		86-88	D2207134A	—	✓		BFR110910	Vent		
NEW YORKER										
		1985	D2207134A	—	✓				BMC10465	21.0 - 53/64"
		86-87	D2207134A	—	✓		BFR110910	Vent	BMC10465	21.0 - 53/64"
		88-89	D2207134A	—	✓		BFR110910	Vent	BMC10467	24.0
		90-91	D5217403A	—	✓		BFR110910	Vent	BMC10467	24.0
		92-94	D5227404A	—	✓				BMC10467	24.0
LHS		1994	D5917470A	—	✓					
		95-97	D5917470A	—	✓					
PACIFICA										
		2004	D99778980	—	✓				BMC10241 (1) BMC10279 (2)	23.8 - 15/16" 25.4 - 1"
		05-06	D99778980	—	✓				BMC10279	25.4 - 1"
		07-08	D99778980	—	✓				BMC10550	25.4 - 1"
		17->	D15898800	✓	✓		BFR117110	Vent		

Para solicitar el número de pastilla en la formulación requerida consulte la nomenclatura en la página 12

RUVILLE

				EJE TRASERO					
PASTILLA / ZAPATA	CM	SM		ROTOR / TAMBOR	TIPO	CILINDRO DE RUEDA	MEDIDA mm - in	I / D	
CHRYSLER									
INTREPID cont.									
D6587438A	–	✓		BRR110310	Sol				(1) sin ABS (2) con ABS (3) zapatas para freno de mano
				S64314410 (3)					
D6587438A	—	✓		BRR110310	Sol				
				S64314410 (1)					(1) zapatas para freno de mano
IMPERIAL									
						WBC50274	15.8 - 5/8"	D/I	
LE BARON									
						WBC50239	15.8 - 5/8"	D/I	
						WBC50241	14.2 - 9/16"	D/I	
S52013660				BRD111010		WBC50241	14.2 - 9/16"	D/I	
S65714440				BRD111010		WBC50274	15.8 - 5/8"	D/I	
S65714440				BRD111010		WBC50274	15.8 - 5/8"	D/I	
LHS									
D6587438A	—	✓		BRR110310	Sol				
				S64314410 (1)					(1) zapatas para freno de mano
MAGNUM									
						WBC50221	23.8 - 15/16"	D/I	
						WBC50239	15.8 - 5/8"	D/I	
						WBC50241	14.2 - 9/16"	D/I	
S52013660				BRD111010		WBC50239	15.8 - 5/8"	D/I	
						WBC50241	14.2 - 9/16"	D/I	
NEW YORKER									
						WBC50241	14.2 - 9/16"	D/I	
S52013660				BRD111010		WBC50241	14.2 - 9/16"	D/I	
S52013660				BRD111010		WBC50239	15.8 - 5/8"	D/I	
S65714440				BRD111010		WBC50274	18.8 - 5/8"	D/I	
						WBC50274	15.8 - 5/8"	D/I	
				S64314410 (1)					(1) zapatas para freno de mano
				BRR110310	Sol				
				S64314410 (1)					(1) zapatas para freno de mano
D6587438A	—	✓		BRR110310	Sol				
				S64314410 (1)					(1) zapatas para freno de mano
PACIFICA									
D99878990	—	✓							(1) sin control de tracción (2) con control de tracción
D99878990	—	✓							
D99878990	—	✓							
CMD19019128	✓	—							

Para solicitar el número de pastilla en la formulación requerida consulte la nomenclatura en la página 12

RUVILLE

		2012... 2013... 2014...	EJE DELANTERO							
			PASTILLA	CM	SM		ROTOR	TIPO	CILINDRO MAESTRO	MEDIDA mm - in
CHRYSLER										
PHANTOM										
		87-88	D2207134A	—	✓		BFR110910	Vent	BMC10465	21.0 - 53/64”
		1989	D2207134A	—	✓		BFR110910	Vent	BMC10467	24.0
		90-94	D5227404A	—	✓		BFR110910	Vent	BMC10467 (1)	24.0
									BMC10101 (2)	22.2 - 7/8”
PT CRUISER										
		01-04	D84177160	✓	✓		BFR113810	Vent	BMC10224	23.8 - 15/16”
			D84177160	✓	✓		BFR113810	Vent	BMC10230 (1)	23.8 - 15/16”
		05-08	D84177160	✓	✓		BFR113810	Vent	BMC10346	22.2 - 7/8”
			D84177160	✓	✓		BFR113810	Vent	BMC10347	22.2 - 7/8”
		2009	D84177160	✓	✓		BFR113810	Vent		
		2010	D84177160	✓	✓		BFR113810	Vent		
Turbo		03-04	D84177160	✓	✓				BMC10224	23.8 - 15/16”
		05-07	D84177160	✓	✓				BMC10346	22.2 - 7/8”
SEBRING										
		1997					BFR111610	Vent	BMC10155	22.2 - 7/8”
		98-00					BFR111610	Vent	BMC10195	22.2 - 7/8”
SHADOW										
		89-90	D2207134A	—	✓		BFR110910	Vent	BMC10101	22.2 - 7/8”
									BMC10465	21.0 - 53/64”
		91-94	D5217403A	—	✓		BFR110910	Vent	BMC10101	22.2 - 7/8”
									BMC10465	21.0 - 53/64”
Turbo		91-94	D5217403A	—	✓		BFR110910	Vent	BMC10101	22.2 - 7/8”
									BMC10465	21.0 - 53/64”
SPIRIT										
		1990	D2207134A	—	✓		BFR110910	Vent	BMC10465	21.0 - 53/64”
		91-95	D5217403A	—	✓		BFR110910	Vent	BMC10101	22.2 - 7/8”
									BMC10467	24.0
									BMC10101	22.2 - 7/8”
R/T		90-95	D5227404A	—	✓				BMC10467	24.0
TOWN & COUNTRY										
		1993	D5217403A	—	✓		BFR110910	Vent	BMC10467	24.0
			D5227404A	—	✓		BFR112610	Vent		

Para solicitar el número de pastilla en la formulación requerida consulte la nomenclatura en la página 12

RUVILLE

PASTILLA / ZAPATA	CM	SM		EJE TRASERO ROTOR / TAMBOR	TIPO	CILINDRO DE RUEDA	MEDIDA mm - in	I / D	
CHRYSLER									
PHANTOM									
S52013660				BRD111010		WBC50239	15.8 - 5/8”	D/I	
S52013660				BRD111010		WBC50239	15.8 - 5/8”	D/I	
									(1) con rin 15” y 16” (2) con rin 14”
PT CRUISER									
D75977170	—	✓		BRR110510	Sol				
				BRD111010		WBC50196	19.1 - 3/4”	D/I	(1) sin ABS
D75977170	—	✓		BRR110510	Sol				
S81015420				BRD111410		WBC50184	20.6 - 13/16”	D/I	
D6587438A	—	✓		BRR110510	Sol				
D75977170	—	✓		BRR111610	Sol				
D6587438A	—	✓		BRR111610	Sol				
D6587438A	—	✓		BRR111610	Sol				
SEBRING									
D38372720	—	✓		BRR110910	Sol				
				S64314410 (1)					(1) zapatas para freno de mano
D38372720	—	✓		BRR110910	Sol				
				S64314410 (1)					(1) zapatas para freno de mano
SHADOW									
				S64314410 (1)					
S52013660				BRD111010		WBC50239	15.8 - 5/8”	D/I	(1) zapatas para freno de mano
				S64314410 (1)					
S52013660				BRD111010		WBC50239	15.8 - 5/8”	D/I	(1) zapatas para freno de mano
				S64314410 (1)					
S52013660				BRD111010		WBC50239	15.8 - 5/8”	D/I	(1) zapatas para freno de mano
SPIRIT									
S52013660				BRD111010		WBC50274	15.8 - 5/8”	D/I	
D6587438A	—	✓							
				S64314410 (1)					
S65714440				BRD111010		WBC50274	15.8 - 5/8”	D/I	(1) zapatas para freno de mano
				S64314410 (1)					(1) zapatas para freno de mano
TOWN & COUNTRY									
S53821680						WBC50263	19.1 - 3/4”	D/I	(1) altura total de 102.5 mm
S53821680				BRD111910 (2)					(2) altura total de 108 mm

RUVILLE

		2012... 2013... 2014...	EJE DELANTERO							
			PASTILLA	CM	SM		ROTOR	TIPO	CILINDRO MAESTRO	MEDIDA mm - in
CHRYSLER										
TOWN & COUNTRY cont.										
		94-95	D5217403A	—	✓		BFR110910	Vent	BMC10467	24.0
			D5227404A	—	✓		BFR112610	Vent		
		1996	D6427518A	—	✓		BFR112610	Vent	BMC10162	23.8 - 15/16”
	4 discos	97-00	D5917470A	—	✓		BFR113410	Vent	BMC10162 (1)	23.8 - 15/16”
	2 discos		D6427518A	—	✓				BMC10183 (2)	23.8 - 15/16”
	4 discos	01-02	D85777330	✓	✓		BFR114410	Vent	BMC10243 (1)	27.0 - 1 1/16”
									BMC10242 (2)	27.0 - 1 1/16”
	2 discos		D85677320	✓	✓		BFR110110	Vent	BMC10162	23.8 - 15/16”
		03-05	D85777330	✓	✓		BFR114410	Vent	BMC10241 (1)	23.8 - 15/16”
									BMC10279 (2)	25.4 - 1”
		06-07	D85777330	✓	✓		BFR114410	Vent	BMC10279	25.4 - 1”
		2008	D13278439	✓	✓		BFR114810	Vent	BMC10550	25.4 - 1”
		09-11	D13278439	✓	✓		BFR114810	Vent	BMC10550	25.4 - 1”
			D12738389	✓	✓					
		12-16	D13278439	✓	✓		BFR114810 (1)	Vent	BMC10550	25.4 - 1”
			D12738389	✓	✓		BFR117110 (2)	Vent		
VALIANT										
Super Bee		1980							BMC10176	26.1 - 1 1/32”
Duster		70-76								
Volare		77-81							BMC10176	26.1 - 1 1/32”
VOLARE										
		83-85	D2207134A	—	✓				BMC10465	21.0 - 53/64”
		86-89	D2207134A	—	✓		BFR110910	Vent	BMC10465	21.0 - 53/64”
VOYAGER / GRAND VOYAGER										
		91-93	D5217403A	—	✓		BFR110910	Vent	BMC10467	24.0
			D5227404A	—	✓		BFR112610	Vent		
		94-95	D5217403A	—	✓		BFR110910	Vent	BMC10467	24.0
			D5227404A	—	✓		BFR112610	Vent		
		1996	D5917470A	—	✓		BFR112610	Vent	BMC10162	23.8 - 15/16”

Para solicitar el número de pastilla en la formulación requerida consulte la nomenclatura en la página 12

RUVILLE

EJE TRASERO									
PASTILLA / ZAPATA	CM	SM		ROTOR / TAMBOR	TIPO	CILINDRO DE RUEDA	MEDIDA mm - in	I / D	
CHRYSLER									
TOWN & COUNTRY cont.									
S53821680						WBC50263 (3)	19.1 - 3/4"	D/I	(2) altura total de 108 mm (3) sin ABS (4) con ABS
S53821680				BRD111910 (2)		WBC50283 (4)	17.4 - 11/16"	D/I	
S53821680				BRD111910		WBC50137	19.1 - 3/4"	D/I	
				BRR110910	Sol				(1) sin control de tracción (2) con control de tracción (3) zapatas para freno de mano
				S76121870 (3)					
S71414850				BRD112710		WBC50142	20.6 - 13/16"	D/I	
						WBC50137	19.1 - 3/4"	D/I	
D85877340	✓	✓		BRR110910	Sol				(1) con control de tracción (2) sin control de tracción (3) zapatas para freno de mano
				S81222020 (3)					
S71414850				BRD113810		WBC50142	20.6 - 13/16"	D/I	
D85877340	✓	✓		BRR110910	Sol				(1) sin control de tracción (2) con control de tracción (3) zapatas para freno de mano
				S81222020 (3)					
D85877340	✓	✓		BRR110910	Sol				(1) zapatas para freno de mano
				S81222020 (1)					
D13268438	✓	✓		BRR112910	Sol				
D13268438	✓	✓		BRR112910	Sol				
D13268438	✓	✓		BRR112910	Sol				(1) caliper de 1 pistón (2) caliper de 2 pistones
				BRR113410	Sol				
VALIANT									
						WBC50130	20.6 - 13/16"	D/I	
						WBC50221	23.8 - 15/16"	D/I	
VOLARE									
						WBC50239	15.8 - 5/8"	D/I	
						WBC50241	14.2 - 9/16"	D/I	
S52013660				BRD111010		WBC50239	15.8 - 5/8"	D/I	
						WBC50241	14.2 - 9/16"	D/I	
VOYAGER / GRAND VOYAGER									
S53821680						WBC50263 (3)	19.1 - 3/4"	D/I	
				BRD111910 (2)					(2) altura total de 108 mm
S53821680				BRD111910		WBC50263 (1)	19.1 - 3/4"	D/I	(1) sin ABS
						WBC50283 (2)	17.4 - 11/16"	D/I	(2) con ABS
S53821680				BRD111910		WBC50137	19.1 - 3/4"	D/I	

RUVILLE

		2012... 2013... 2014...	EJE DELANTERO							
			PASTILLA	CM	SM		ROTOR	TIPO	CILINDRO MAESTRO	MEDIDA mm - in
CHRYSLER										
VOYAGER / GRAND VOYAGER cont.										
	4 discos	97-00	D5917470A	—	✓		BFR113410	Vent	BMC10162 (1)	23.8 - 15/16"
	2 discos								BMC10183 (2)	23.8 - 15/16"
	4 discos	01-02	D85777330	✓	✓		BFR114410	Vent	BMC10243 (1)	27.0 - 1 1/16"
									BMC10242 (2)	27.0 - 1 1/16"
	2 discos		D85677320	✓	✓		BFR110110	Vent	BMC10162	23.8 - 15/16"
	4 discos	03-04	D85777330	✓	✓		BFR114410	Vent	BMC10241 (1)	23.8 - 15/16"
									BMC10279 (2)	25.4 - 1"
	2 discos		D85677320	✓	✓		BFR110110	Vent	BMC10162	23.8 - 15/16"
	4 discos	2005	D85777330	✓	✓		BFR114410	Vent	BMC10241 (1)	23.8 - 15/16"
									BMC10279 (2)	25.4 - 1"
	2 discos		D85677320	✓	✓		BFR110110	Vent	BMC10162 (3)	23.8 - 15/16"
									BMC10319 (4)	23.8 - 15/16"
	4 discos	06-08	D85777330	✓	✓		BFR114410	Vent	BMC10279 (1)	25.4 - 1"
									BMC10162 (2)	23.8 - 15/16"
	2 discos		D85677320	✓	✓		BFR110110	Vent	BMC10319 (3)	23.8 - 15/16"
200										
	L4	12-14	D86677410	✓	✓		BFR111410	Vent	BMC10386	22.2 - 7/8"
		15-16	D16408867	—	✓		BFR115410	Vent		
	V6	2012	D86677410	✓	✓		BFR111410	Vent	BMC10386	22.2 - 7/8"
		2013	D86677410	✓	✓				BMC10386	22.2 - 7/8"
		15-16	D16408867	—	✓		BFR116510	Vent		
Convertible		2013	D86677410	✓	✓				BMC10386	22.2 - 7/8"
300 / 300C										
	V6	06-07	D10567962	✓	✓		BFR113510	Vent	BMC10329 (1)	25.4 - 1"
									BMC10321 (2)	25.4 - 1"
		2008	D10567962	✓	✓		BFR113510	Vent		
		09-10	D10567962	✓	✓		BFR113510	Vent	BMC10380	25.4 - 1"
		11->	D10567962	✓	✓		BFR113510	Vent		
	V8	2005	D10587965	✓	✓		BFR113210	Vent	BMC10321 (1)	25.4 - 1"
		06-07	D10587965	✓	✓		BFR113210	Vent	BMC10329 (1)	25.4 - 1"
									BMC10321 (2)	25.4 - 1"
		2008	D10587965	✓	✓		BFR113210	Vent		
		09-10	D10587965	✓	✓		BFR113210	Vent	BMC10380	25.4 - 1"
		11->	D10587965	✓	✓		BFR113210	Vent		

Para solicitar el número de pastilla en la formulación requerida consulte la nomenclatura en la página 12

RUVILLE

EJE TRASERO									
PASTILLA / ZAPATA	CM	SM		ROTOR / TAMBOR	TIPO	CILINDRO DE RUEDA	MEDIDA mm - in	I / D	
CHRYSLER									
VOYAGER / GRAND VOYAGER cont.									
				BRR110910	Sol				
				S76121870 (3)					(1) sin control de tracción
S71414850				BRD112710		WBC50142	20.6 - 13/16	D/I	(2) con control de tracción
						WBC50137	19.1 - 3/4"	D/I	(3) zapatas para freno de mano
D85877340	✓	✓		BRR110910	Sol				(1) con control de tracción
				S81222020 (3)					(2) sin control de tracción
S71414850				BRD113810		WBC50142	20.6 - 13/16"	D/I	(3) zapatas para freno de mano
D85877340	✓	✓		BRR110910	Sol				(1) sin control de tracción
				S81222020 (3)					(2) con control de tracción
S71414850				BRD113810		WBC50142	20.6 - 13/16"	D/I	(3) zapatas para freno de mano
D85877340	✓	✓		BRR110910	Sol				(1) sin control de tracción
				S81222020 (5)					(2) con control de tracción
S71414850				BRD113810		WBC50142	20.6 - 13/16"	D/I	(3) sin ABS (4) con ABS (5) zapatas para freno de mano
D85877340	✓	✓		BRR110910	Sol				(1) con control de tracción
				S81222020 (4)					(2) sin control de tracción
S71414850				BRD113810		WBC50142	20.6 - 13/16"	D/I	(3) con ABS (4) zapatas para freno de mano
200									
D10377940	✓	✓		BRR112210	Sol				
CMD17348958	✓	—							
D10377940	✓	✓		BRR112210	Sol				
D86877430	✓	✓		BRR112410	Sol				
CMD17348958	✓	—							
D86877430	✓	✓		BRR112410	Sol				
300 / 300C									
D10577963	✓	✓		BRR111510	Sol				(1) con asistente de freno de emergencia y puertos de 14 mm (2) con asistente de freno de emergencia y puertos de 12 mm
D10577963	✓	✓		BRR111510	Sol				
D10577963	✓	✓		BRR111510	Sol				
D10577963	✓	✓		BRR111510	Sol				
D10577963	✓	✓		BRR111110	Vent				(1) con ESP
D10577963	✓	✓		BRR111110	Vent				(1) con asistente de freno de emergencia y puertos de 14 mm (2) con asistente de freno de emergencia y puertos de 12 mm
D10577963	✓	✓		BRR111110	Vent				
D10577963	✓	✓		BRR111110	Vent				
D10577963	✓	✓		BRR111110	Vent				

RUVILLE

		2012... 2013... 2014...	EJE DELANTERO							
			PASTILLA	CM	SM		ROTOR	TIPO	CILINDRO MAESTRO	MEDIDA mm - in
CHRYSLER										
300 / 300C cont.										
SRT-8		2006	D11498259	—	✓		BFR113610	Vent	BMC10321	25.4 - 1”
		2007	D11498259	—	✓		BFR113610	Vent		
		08-14	D11498259	—	✓		BFR113610	Vent		
300M										
		99-01	D5917470A	—	✓		BFR114310	Vent	BMC10198	23.8 - 15/16”
		02-04	D86977440	✓	✓		BFR114310	Vent	BMC10198	23.8 - 15/16”
DODGE										
ATOS										
		00-04	D11488258 (1)	—	✓		BFR113710	Sol	BMC10114	20.6 - 13/16”
		05-12	D11428253 (2)	—	✓		BFR115010	Vent	BMC10114	20.6 - 13/16”
ATTITUDE										
GL	2 discos	06-11	D11568266	✓	✓		BFR111010	Vent	BMC10343	22.2 - 7/8”
		12-14	D15938806	✓	✓		BFR114610	Vent	BMC10563	20.6 - 13/16”
		15->	CMD17318956	✓	—		BFR115810	Vent		
GLS / GLS Sport	4 discos	06-11	D11568266	✓	✓		BFR111010	Vent	BMC10344	22.2 - 7/8”
		12-14	D15938806	✓	✓		BFR114610	Vent	BMC10553	20.6 - 13/16”
AVENGER										
		08-12	D86677410	✓	✓		BFR111410	Vent	BMC10384	22.2 - 7/8”
		10-12	D86677410	✓	✓		BFR111410	Vent	BMC10386	22.2 - 7/8”
		13-14	D86677410	✓	✓		BFR111410	Vent	BMC10386	22.2 - 7/8”
R/T		08-09	D86677410	✓	✓		BFR111410	Vent	BMC10386	22.2 - 7/8”
CALIBER										
SE	2 discos	07-09	D86677410	✓	✓		BFR111910	Vent	BMC10360	20.6 - 13/16”
SE / SXT	4 discos		D86677410	✓	✓		BFR111410	Vent	BMC10357	20.6 - 13/16”
SXT			D86677410	✓	✓		BFR111410	Vent	BMC10357	20.6 - 13/16”
SE / SXT	2.4L	10-11	D86677410	✓	✓		BFR111410	Vent	BMC10357	20.6 - 13/16”
		2012	D86677410	✓	✓		BFR111910	Vent	BMC10357	20.6 - 13/16”
R/T		2007	D86677410	✓	✓		BFR111410	Vent	BMC10357	20.6 - 13/16”
SRT-4		08-09	D10588236	—	✓				BMC10385	23.8 - 15/16”
CHALLENGER										
	V6	13->	D10588236	—	✓		BFR113210	Vent	BMC10380	25.4 - 1”
SE		2009	D10567962	✓	✓		BFR113510	Vent	BMC10380	25.4 - 1”
R/T		09-13	D10588236	—	✓		BFR113210	Vent	BMC10380	25.4 - 1”
SRT-8		08-15	D11498259	—	✓		BFR113610	Vent		
CHARGER										
Daytona R/T		2006	D10587965	✓	✓		BFR113210	Vent	BMC10321	25.4 - 1”
R/T		2006	D10587965	✓	✓		BFR113210	Vent	BMC10321	25.4 - 1”

Para solicitar el número de pastilla en la formulación requerida consulte la nomenclatura en la página 12

RUVILLE

EJE TRASERO									
PASTILLA / ZAPATA	CM	SM		ROTOR / TAMBOR	TIPO	CILINDRO DE RUEDA	MEDIDA mm - in	I / D	
CHRYSLER									
300 / 300C cont.									
D10537958	—	✓							
D10537958	—	✓							
D10537958	—	✓							
300M									
D6587438A	—	✓		BRR110310	Sol				
				S64314410 (1)					(1) zapatas para freno de mano
D6587438A	—	✓		BRR110310	Sol				
				S64314410 (1)					(1) zapatas para freno de mano
DODGE									
ATOS									
S70713790						WBC50105	17.8 - 45/64"	D/I	(1) pastilla chica
S70713790				BRD110310		WBC50105	17.8 - 45/64"	D/I	(2) pastilla alta
ATTITUDE									
S91016160				BRD111110		WBC50195	17.4 - 11/16"	D/I	
S10211616				BRD111310		WBC50351	17.8	D/I	
S92416240				BRD111520					
D11578267	—	✓		BRR111910	Sol				
D15448428	✓	✓		BRR113510					
AVENGER									
S91914620				BRD113910		WBC50197	20.6 - 13/16"	D/I	
D10377940	✓	✓		BRR112210	Sol				
D86877430	✓	✓							
D10377940	✓	✓		BRR112210	Sol				
D86877430	✓	✓		BRR112410	Sol				
CALIBER									
S91914620				BRD113910		WBC50197	20.6 - 13/16"	D/I	
D10377940	✓	✓		BRR112210	Sol				
D86877430	✓	✓		BRR112210	Sol				
D10377940	✓	✓		BRR112410	Sol				
D10377940	✓	✓		BRR112210	Sol				
D10377940	✓	✓		BRR112210	Sol				
D86877430	✓	✓		BRR112410	Sol				
CHALLENGER									
D10577963	✓	✓		BRR111510	Sol				
D10577963	✓	✓		BRR111510	Sol				
D10577963	✓	✓		BRR111110	Vent				
D10537958	—	✓							
CHARGER									
D10577963	✓	✓		BRR111110	Vent				
D10577963	✓	✓		BRR111110	Vent				

RUVILLE

		2012... 2013... 2014...	EJE DELANTERO							
			PASTILLA	CM	SM		ROTOR	TIPO	CILINDRO MAESTRO	MEDIDA mm - in
DODGE										
CHARGER cont.										
R/T		2007	D10587965	✓	✓		BFR113210	Vent		
		08-09	D10587965	✓	✓		BFR113210	Vent		
		10->	D10567962	✓	✓		BFR113210	Vent		
SE		06-07	D10567962	✓	✓		BFR113510	Vent	BMC10321 (1)	25.4 - 1”
									BMC10329 (2)	25.4 - 1”
SXT		06-07	D10567962	✓	✓		BFR113210	Vent	BMC10329 (1)	25.4 - 1”
									BMC10321 (2)	25.4 - 1”
		2008	D10567962	✓	✓		BFR113210	Vent		
		09-11	D10567962	✓	✓		BFR113210	Vent	BMC10380	25.4 - 1”
		2012	D10567962	✓	✓		BFR113510	Vent	BMC10380	25.4 - 1”
		2013	D10567962	✓	✓		BFR113510	Vent		
SRT		15->	D10567962	✓	✓		BFR113210	Vent		
SRT-8		07-14	D11498259	—	✓		BFR113610	Vent		
Patrulla		06-09	D10587965	✓	✓		BFR113210	Vent	BMC10321	25.4 - 1”
		10-12	D10567962	✓	✓		BFR113210	Vent		
		13->	D17678998	—	✓		BFR113210	Vent		
D-100										
		73-78	D08670190	—	✓					
			D2697179A	—	✓					
		79-80	D08670190	—	✓				BMC10453	28.5 - 1 1/8”
			D2697179A	—	✓					
		81-93	D08670190	—	✓				BMC10453	28.5 - 1 1/8”
			D2697179A	—	✓					
D-150										
		80-85	D2697179A	—	✓				BMC10453	28.5 - 1 1/8”
		86-93	D2697179A	—	✓		BFR112310	Vent	BMC10453	28.5 - 1 1/8”
D-250										
		73-80	D08670190	—	✓					
		81-84	D08670190	—	✓					
			D2697179A	—	✓					
		85-87	D2697179A	—	✓				BMC10453 (1)	28.5 - 1 1/8”
									BMC10485 (2)	28.5 - 1 1/8”
		88-89	D2697179A	—	✓				BMC10453	28.5 - 1 1/8”
									BMC10485	28.5 - 1 1/8”
		90-93	D2697179A	—	✓				BMC10485	28.5 - 1 1/8”

Para solicitar el número de pastilla en la formulación requerida consulte la nomenclatura en la página 12

RUVILLE

PASTILLA / ZAPATA	CM	SM		EJE TRASERO ROTOR / TAMBOR	TIPO	CILINDRO DE RUEDA	MEDIDA mm - in	I / D	
DODGE									
CHARGER cont.									
D10577963	✓	✓		BRR111110	Vent				
D10577963	✓	✓		BRR111110	Vent				
D10577963	✓	✓		BRR111110	Vent				
D10577963	✓	✓		BRR111510	Sol				(1) con puertos de 12 mm (2) con puertos de 14 mm
D10577963	✓	✓		BRR111510 BRR111110	Sol Vent				(1) con puertos de 14 mm (2) con puertos de 12 mm
D10577963	✓	✓		BRR111510 BRR111110	Sol Vent				
D10577963	✓	✓		BRR111510 BRR111110	Sol Vent				
D105 7796 3	✓	✓		BRR111510	Sol				
D105 7796 3	✓	✓		BRR111510	Sol				
D105 7796 3	✓	✓		BRR111110	Vent				
D105 3795 8	—	✓							
D105 7796 3	✓	✓							
D105 7796 3	✓	✓							
D176 6899 7	—	✓							
D-100									
						WBC50221	23.8 - 15/16”	D/I	
						WBC50221	23.8 - 15/16”	D/I	
D-150									
						WBC50221	23.8 - 15/16”	D/I	
				BRD111810		WBC50221	23.8 - 15/16”	D/I	
D-250									
S35821400									
S35821400						WBC50124 WBC50125	22.2 - 7/8” 22.2 - 7/8”	Izq Der	(1) Para eje trasero de 5000 lb (2) Para eje trasero de 4500 lb
S35821400						WBC50289 WBC50290 WBC50124 WBC50125	25.4 - 1” 25.4 - 1” 22.2 - 7/8” 22.2 - 7/8”	Izq Der Izq Der	
S35821400						WBC50124 WBC50125	22.2 - 7/8” 22.2 - 7/8”	Izq Der	

RUVILLE

		2012... 2013... 2014...	EJE DELANTERO							
			PASTILLA	CM	SM		ROTOR	TIPO	CILINDRO MAESTRO	MEDIDA mm - in
DODGE										
D-500 / D-600										
		70-77								
DAKOTA										
	V6 3.7L	1996	D52974100	—	✓		BFR112510	Vent		
		05-06	D10847991	✓	✓		BFR116410	Vent	BMC10305 (1) BMC10306 (2)	28.5 - 1 1/8" 28.5 - 1 1/8"
		07-12	D10847991	✓	✓		BFR116410	Vent	BMC10305 (1) BMC10306 (2)	28.5 - 1 1/8" 28.5 - 1 1/8"
DART										
		70-76								
		77-81								
		83-85	D2207134A	—	✓				BMC10465	21.0 - 53/64"
		86-89	D2207134A	—	✓		BFR110910	Vent	BMC10465	21.0 - 53/64"
		13-16	D16408867	—	✓		BFR115410	Vent		
DURANGO										
		1998					BFR113310	Vent	BMC10193	27.0 - 1 1/16"
		1999					BFR113310	Vent	BMC10203	28.5 - 1 1/8"
		00-02					BFR113310	Vent	BMC10203	28.5 - 1 1/8"
		2003	D96678680	—	✓				BMC10203	28.5 - 1 1/8"
		2004	D96678680	—	✓		BFR115310	Vent	BMC10287 (1) BMC10286 (2)	31.7 - 1 1/4" 31.7 - 1 1/4"
		2005	D89777740	—	✓		BFR115310	Vent	BMC10287 (1) BMC10286 (2)	31.7 - 1 1/4" 31.7 - 1 1/4"
		2006	D89777740	—	✓		BFR115310	Vent	BMC10374 (1) BMC10376 (2)	30.1 - 1 3/16" 31.7 - 1 1/4"
		07-09	D10847991	✓	✓		BFR115310	Vent	BMC10376	31.7 - 1 1/4"
	V6	12-15	D14558655	✓	✓		BFR116610	Vent	BMC10546	27.0 - 1 1/16"
	V8						BFR117010	Vent		
R/T		00-02					BFR113310	Vent	BMC10203	28.5 - 1 1/8"
		2003	D96678680	—	✓				BMC10203	28.5 - 1 1/8"
		14-16	D14558655	✓	✓		BFR117010	Vent		
		17->	CMD16298856	✓	—		BFR117010	Vent		

Para solicitar el número de pastilla en la formulación requerida consulte la nomenclatura en la página 12

RUVILLE

PASTILLA / ZAPATA	CM	SM		EJE TRASERO ROTOR / TAMBOR	TIPO	CILINDRO DE RUEDA	MEDIDA mm - in	I / D	
DODGE									
D-500 / D-600									
						WBC50128 (1)	41.3 - 1 5/8”	Izq	(1) Superior e inferior
DAKOTA									
S53821680						WBC50263 (1)	19.1 - 3/4”	D/I	(1) con tambor de 9”
S85315820				BRD110810		WBC50185	26.9 - 1 1/16”	D/I	(1) con abs en ruedas traseras (2) con abs en las 4 ruedas
S92215820				BRD110810		WBC50185	26.9 - 1 1/16”	D/I	(1) con abs en ruedas traseras (2) con abs en las 4 ruedas
DART									
						WBC50130	20.6 - 13/16”	D/I	
						WBC50221	23.8 - 15/16”	D/I	
						WBC50239 WBC50241	15.8 - 5/8” 14.2 - 9/16”	D/I D/I	
S52013660				BRD111010		WBC50239 WBC50241	18.8 - 5/8” 14.2 - 9/16”	D/I D/I	
D16478875	✓	—							
DURANGO									
S72321820				BRD112810		WBC50124 WBC50125	22.2 - 7/8” 22.2 - 7/8”	Izq Der	
S72321820				BRD112810		WBC50289 WBC50290	25.4 - 1” 25.4 - 1”	Izq Der	
S72321820				BRD112810		WBC50289 WBC50290	25.4 - 1” 25.4 - 1”	Izq Der	
D89877750	—	✓							
D96778690	✓	✓		BRR110410	Vent				
D96778690	✓	✓		BRR110410	Vent				(1) con control de tracción (2) sin control de tracción
D96778690	✓	✓		BRR110410	Vent				(1) con control de tracción (2) sin control de tracción
D96778690	✓	✓		BRR110410	Vent				(1) sin control de estabilidad (2) con control de estabilidad
D96778690	✓	✓		BRR110410	Vent				
D14988698	✓	✓		BRR112810 BRR113210	Sol Vent				
S72321820				BRD112810		WBC50289 WBC50290	25.4 - 1” 25.4 - 1”	Izq Der	
D89877750	—	✓							
D96778690	✓	✓		BRR110410	Vent				
D14988698	✓	✓		BRR113210	Vent				
D14988698	✓	✓		BRR113210	Vent				

RUVILLE

		2012... 2013... 2014...	EJE DELANTERO							
			PASTILLA	CM	SM		ROTOR	TIPO	CILINDRO MAESTRO	MEDIDA mm - in
DODGE										
GRAND CARAVAN										
		17->	D15898800	✓	✓		BFR117110	Vent		
H100										
Chasis Gasolina		03-05	D11378247	—	✓		BFR115110	Vent	BMC10504	23.8 - 15/16”
Chasis Diesel		06-10	D15208729	—	✓		BFR116210	Vent	BMC10510	27.0 - 1 1/16”
Van / Wagon		10-14	D15668775	—	✓		BFR110610	Vent	BMC10565	27.0 - 1 1/16”
i10										
		12-14	D16018815	✓	✓		BFR115710	Vent	BMC10419	20.6 - 13/16”
JOURNEY										
		09-11	D13278481	✓	✓		BFR114810	Vent	BMC10530	23.8 - 15/16”
	L4	12-13	D15898800	✓	✓		BFR114810	Vent	BMC10530	23.8 - 15/16”
	V6						BFR117110	Vent	BMC10568	27.0 - 1 1/16”
		14->	D15898800	✓	✓		BFR117110	Vent	BMC10568	27.0 - 1 1/16”
R/T		09-11	D13278481	✓	✓		BFR114810	Vent	BMC10530	23.8 - 15/16”
		12-16	D15898800	✓	✓		BFR117110	Vent	BMC10568	27.0 - 1 1/16”
MICROBUS										
		78-79	D2697179A	—	✓					
		80-83	D2697179A	—	✓				BMC10453	28.5 - 1 1/8”
		84-87	D2697179A	—	✓				BMC10453 BMC10485	28.5 - 1 1/8” 28.5 - 1 1/8”
		88-93	D2697179A	—	✓				BMC10485	28.5 - 1 1/8”
		94-95	D2697179A	—	✓					
NEON										
	2 discos	95-99	D6427518A	—	✓		BFR111510	Vent	BMC10148	21.0 - 53/64”
		00-01	D6427518A	—	✓		BFR114210	Vent	BMC10225	22.2 - 7/8”

Para solicitar el número de pastilla en la formulación requerida consulte la nomenclatura en la página 12

RUVILLE

EJE TRASERO									
PASTILLA / ZAPATA	CM	SM		ROTOR / TAMBOR	TIPO	CILINDRO DE RUEDA	MEDIDA mm - in	I / D	
DODGE									
GRAND CARAVAN									
D15968811	✓	✓		BRR113410	Sol				
H100									
S10251692				BRD113410		WBC50116	22.2 - 7/8”	Izq	
						WBC50115	22.2 - 7/8”	Der	
S10261399				BRD110410		WBC50302	17.4 - 11/16”	Izq	
						WBC50299	17.4 - 11/16”	Der	
S10031673						WBC50335	22.2 - 7/8”	D/I	
i10									
S10441706						WBC50334	15.8 - 5/8”	D/I	
JOURNEY									
D13268438	✓	✓		BRR112910	Sol				
D15968811	✓	✓		BRR112910	Sol				
				BRR113410	Sol				
D15968811	✓	✓		BRR113410	Sol				
D13268438	✓	✓		BRR112910	Sol				
D15968811	✓	✓		BRR113410	Sol				
MICROBUS									
						WBC50289	25.4 - 1”	Izq	
						WBC50290	25.4 - 1”	Der	
						WBC50219	26.9 - 1 1/16”	Izq	
						WBC50220	26.9 - 1 1/16”	Der	
						WBC50124 (3)	22.2 - 7/8”	Izq	(1) para eje delantero de 3600 lb
						WBC50125 (3)	22.2 - 7/8”	Der	(2) para eje delantero de 4500 lb
						WBC50289 (4)	25.4 - 1”	Izq	(3) para zapata de 2 1/2”
						WBC50290 (4)	25.4 - 1”	Der	(4) para zapata de 2 1/2” y 3”
						WBC50219 (5)	26.9 - 1 1/16”	Izq	
						WBC50220 (5)	26.9 - 1 1/16”	Der	(5) para zapata de 3”
						WBC50133 (6)	28.5 - 1 1/8”	Izq	
						WBC50134 (6)	28.5 - 1 1/8”	Der	(6) para zapata de 3”
						WBC50124 (1)	22.2 - 7/8”	Izq	
						WBC50125 (1)	22.2 - 7/8”	Der	(1) para zapata de 2 1/2”
						WBC50289 (2)	25.4 - 1”	Izq	
						WBC50290 (2)	25.4 - 1”	Der	(2) para zapata de 2 1/2”
						WBC50133 (3)	28.5 - 1 1/8”	Izq	
						WBC50134 (3)	28.5 - 1 1/8”	Der	(3) para zapata de 3”
NEON									
S68914730				BRD110910		WBC50239	15.8 - 5/8”	D/I	
S68914730				BRD110910		WBC50148	17.4 - 11/16”	D/I	

Para solicitar el número de pastilla en la formulación requerida consulte la nomenclatura en la página 12

RUVILLE

		2012... 2013... 2014...	EJE DELANTERO							
			PASTILLA	CM	SM		ROTOR	TIPO	CILINDRO MAESTRO	MEDIDA mm - in
DODGE										
NEON cont.										
	2 discos	02-04	D6427518A	—	✓		BFR114210	Vent	BMC10225	22.2 - 7/8"
	4 discos	95-99	D6427518A	—	✓		BFR111510	Vent	BMC10149	22.2 - 7/8"
		00-01	D6427518A	—	✓		BFR114210	Vent	BMC10224	23.8 - 15/16"
		02-04	D6427518A	—	✓		BFR114210	Vent	BMC10224 (1) BMC10230 (2)	23.8 - 15/16" 23.8 - 15/16"
		2005	D73075970	—	✓		BFR114210	Vent	BMC10224	23.8 - 15/16"
		17->	CMD20669298	✓	—					
R/T	2 discos	98-99	D6427518A	—	✓		BFR114210	Vent	BMC10148	21.0 - 53/64"
		00-01	D6427518A	—	✓		BFR114210	Vent	BMC10225	22.2 - 7/8"
		02-04	D6427518A	—	✓		BFR114210	Vent	BMC10225	22.2 - 7/8"
	4 discos	00-04	D6427518A	—	✓		BFR114210	Vent	BMC10224	23.8 - 15/16"
SRT-4		2004	D6427518A	—	✓		BFR114210	Vent	BMC10224	23.8 - 15/16"
		04-05	D73075970	—	✓				BMC10224	23.8 - 15/16"
NITRO										
		07-12	D12738389	✓	✓		BFR116710	Vent	BMC10377	27.0 - 1 1/16"
RAM CHARGER										
		88-96	D2697179A	—	✓		BFR112310	Vent	BMC10453	28.5 - 1 1/8"
		99-01	D82176940	—	✓					
STRATUS										
	4 discos	95-97	D6507530A	—	✓		BFR110410	Vent	BMC10155 (1)	22.2 - 7/8"
		98-00	D6507530A	—	✓		BFR110410	Vent	BMC10195 (1)	22.2 - 7/8"
	2 discos	95-00	D6507530A	—	✓		BFR111610	Vent	BMC10154 (1)	22.2 - 7/8"
		01-06	D86977440	✓	✓		BFR110410	Vent	BMC10112	25.4 - 1"
R/T		97-00	D6507530A	—	✓		BFR110410	Vent	BMC10195	22.2 - 7/8"
		01-06	D86977440	✓	✓		BFR110410	Vent	BMC10112	25.4 - 1"
VAN 1000										
		08-09	D34972410	—	✓					

Para solicitar el número de pastilla en la formulación requerida consulte la nomenclatura en la página 12

RUVILLE

PASTILLA / ZAPATA	CM	SM		EJE TRASERO ROTOR / TAMBOR	TIPO	CILINDRO DE RUEDA	MEDIDA mm - in	I / D	
DODGE									
NEON cont.									
S68914730				BRD110910		WBC50261	17.4 - 11/16"	D/I	
D6417438B	—	✓		BRR110510	Sol				
				S64314410 (1)					(1) zapatas para freno de mano
D6417438B	—	✓		BRR110510	Sol				
				S64314410 (1)					(1) zapatas para freno de mano
D6417438B	—	✓		BRR110510	Sol				(1) con abs (2) sin abs
				S64314410 (3)					(3) zapatas para freno de mano
D75977170	—	✓		BRR110510	Sol				
				S64314410 (1)					(1) zapatas para freno de mano
S68914730				BRD110910		WBC50239	15.8 - 5/8"	D/I	
S68914730				BRD110910		WBC50148	17.4 - 11/16"	D/I	
S68914730				BRD110910		WBC50261	17.4 - 11/16"	D/I	
D6417438B	—	✓		BRR110510	Sol				
				S64314410 (1)					(1) zapatas para freno de mano
D6417438B	—	✓		BRR111610	Sol				
				S64314410 (1)					(1) zapatas para freno de mano
D75977170	—	✓		BRR111610	Sol				
				S64314410 (1)					(1) zapatas para freno de mano
NITRO									
D12748390	✓	✓		BRR113010	Sol				
RAM CHARGER									
						WBC50221	23.8 - 15/16"	D/I	
STRATUS									
D6417438B	—	✓		BRR110610	Sol				(1) con abs
				S64314410 (2)					(2) zapatas para freno de mano
D6417438B	—	✓		BRR110610	Sol				(1) con abs
				S64314410 (2)					(2) zapatas para freno de mano
S52013660				BRD111010		WBC50280	19.1 - 3/4"	D/I	(1) sin abs
D6417438B	—	✓		BRR110610	Sol				
				S64314410 (1)					(1) zapatas para freno de mano
D6417438B	—	✓		BRR110610	Sol				
				S64314410 (1)					(1) zapatas para freno de mano
D6417438B	—	✓		BRR110610	Sol				
				S64314410 (1)					(1) zapatas para freno de mano
VAN 1000									
S52413700									

RUVILLE

			EJE DELANTERO							
		2012... 2013... 2014...	PASTILLA	CM	SM		ROTOR	TIPO	CILINDRO MAESTRO	MEDIDA mm - in
DODGE										
VERNA										
		04-06	D40472930	—	✓		BFR115610	Vent	BMC10247	22.2 - 7/8"
VIPER										
		04-10							BMC10203	28.5 - 1 1/8"
VISION										
		15->					BFR390310	Vent		
FIAT										
DUCATO										
Van / Wagon / Chasis		08->	D15408748	—	✓					
GRANDE PUNTO										
		07-09	D00013470	—	✓		BFR390310	Vent		
Punto		2009	D35072420	—	✓					
IDEA ADVENTURE										
		08-09	D15388747	—	✓					
MOBI										
		17->	D00013490	✓	—		BFR390710	Sol		
PALIO										
Sedán / HB		04-08	D15388747	—	✓		BFR390110	Vent	BMC10506	22.2 - 7/8"
HB		13-17								
Adventure		04-11	D15388747	—	✓		BFR390110	Vent	BMC10506	22.2 - 7/8"
		13->								
PANDA										
		07-09	D15388747	—	✓					
		11-12					BRR390210	Sol		
STRADA PICK UP										
Adventure		07-10	D15388747	—	✓		BFR390110	Vent	BMC10506	22.2 - 7/8"
		13-14								
Doble Cabina		11-14	D15388747	—	✓		BFR390110	Vent		
Trekking		09-14	D15388747	—	✓		BFR390110	Vent		
UNO										
		13->	D00013800	—	✓		BFR390610	Vent		
		15->	D00013800	—	✓		BFR390610	Vent		
500										
		09-10					BFR390310	Vent		
		11-17	D15688777	✓	✓		BFR390310	Vent		
500 L										
		15-16	CMD17218945	✓	—					

Para solicitar el número de pastilla en la formulación requerida consulte la nomenclatura en la página 12

RUVILLE

EJE TRASERO									
PASTILLA / ZAPATA	CM	SM		ROTOR / TAMBOR	TIPO	CILINDRO DE RUEDA	MEDIDA mm - in	I / D	
DODGE									
VERNA									
S80814950				BRD113510		WBC50105	17.8 - 45/64"	D/I	
VIPER									
VISION									
S10291695 (1)				BRD112510					(1) con frenos TRW / Varga
S00015110 (2)									(2) con frenos Atte
FIAT									
DUCATO									
D18409068	—	✓							
				S10671722					(2) zapatas para freno de mano
GRANDE PUNTO									
S10291695									
IDEA ADVENTURE									
MOBI									
				BRD390410					
PALIO									
S00015050						WBC50111	19.1 - 3/4"	D/I	
S10291695									
S10271693				BRD390110					
S10271693				BRD390110					
PANDA									
STRADA PICK UP									
S10271693				BRD390110					
S10271693				BRD390110					
S10271693				BRD390110					
S10271693				BRD390110					
UNO									
S10291695 (1)									(1) con frenos TRW / Varga
S00015110 (2)									(2) con frenos Atte
500									
				BRR390210	Sol				
D15698778	✓	✓		BRR390210	Sol				
500 L									

RUVILLE

			EJE DELANTERO							
		2012... 2013... 2014...	PASTILLA	CM	SM		ROTOR	TIPO	CILINDRO MAESTRO	MEDIDA mm - in
FIAT										
500 X										
		2016	CMD18119046	✓	—		BFR115410	Vent		
500 ABARTH										
		12-13								
		14-17								
FORD										
AEROSTAR										
		1991	D2497125A	—	✓		BFR122810 BFR122820 (1)	Vent Vent		
		92-93	D2497125A	—	✓					
		94-95	D2497125A	—	✓					
CONTOUR										
	L4	95-97	D64875280	—	✓		BFR122010	Vent		
			D64875280	—	✓		BFR122010	Vent	BMC10152	25.4 - 1”
		98-00					BFR122010	Vent	BMC10201	25.4 - 1”
	V6	1997	D64875280	—	✓		BFR122010	Vent	BMC10201	25.4 - 1”
		98-00					BFR122010	Vent	BMC10201	25.4 - 1”
SVT		98-00								
COUGAR										
		84-86							BMC10469 (1)	21.0 - 53/64”
		1987							BMC10481 (1)	21.0 & 30.2
		1988							BMC10481 (1)	21.0 & 30.2
		89-90							BMC10490 (1)	25.4 - 1”
		91-92					BFR122210	Vent	BMC10490 (1)	25.4 - 1”
							BFR122210	Vent		
		93-97	D60074780	—	✓		BFR122210	Vent	BMC10490 (1) BMC10139 (2)	25.4 - 1” 27.0 - 1 1/16”
XR7		93-95	D60074780	—	✓		BFR122210	Vent	BMC10490 (1) BMC10139 (2)	25.4 - 1” 27.0 - 1 1/16”
		96-97							BMC10490 (1) BMC10139 (2)	25.4 - 1” 27.0 - 1 1/16”
COURIER										
		01-12	D11408251	✓	✓		BFR126110	Vent	BMC10110	23.8 - 15/16”
E-150 / ECONOLINE 150										
Carga / Pasaje		1995	D63275030	—	✓		BFR123810 BFR123820 (1)	Vent Vent	BMC10478 (2) BMC10501 (3)	27.0 - 1 1/16” 27.0 - 1 1/16”
		1996	D63275030	—	✓		BFR123810 BFR123820 (1)	Vent Vent	BMC10478 (2) BMC10146 (3)	27.0 - 1 1/16” 27.0 - 1 1/16”

Para solicitar el número de pastilla en la formulación requerida consulte la nomenclatura en la página 12

RUVILLE

EJE TRASERO									
PASTILLA / ZAPATA	CM	SM		ROTOR / TAMBOR	TIPO	CILINDRO DE RUEDA	MEDIDA mm - in	I / D	
FIAT									
500 X									
CMD18099044	✓	—							
500 ABARTH									
D15698778	✓	✓		BRR390210	Sol				
D15698778	✓	✓							
FORD									
AEROSTAR									
S58120890						WBC50269	22.2 - 7/8”	D/I	(1) incluye baleros cónicos
S58120890						WBC50269	22.2 - 7/8”	D/I	
S58120890						WBC50287	23.8 - 15/16”	D/I	
CONTOUR									
D66175410	—	✓							
S69614790						WBC50286	22.2 - 7/8”	D/I	
S73615040						WBC50286	22.2 - 7/8”	D/I	
S69614790						WBC50130	20.6 - 13/16”	D/I	
D66175410	—	✓							
S73615040						WBC50130	20.6 - 13/16”	D/I	
D66175410	—	✓							
COUGAR									
									(1) tambor de 9”
									(1) sin ABS
						WBC50235	19.1 - 3/4”	D/I	(1) sin ABS
									(1) sin ABS
						WBC50235	19.1 - 3/4”	D/I	
									(1) sin ABS
						WBC50235	19.1 - 3/4”	D/I	
						WBC50235	19.1 - 3/4”	D/I	(1) cilindro con 4 puertos (2) cilindro con 2 puertos
									(1) cilindro con 4 puertos (2) cilindro con 2 puertos
									(1) cilindro con 4 puertos (2) cilindro con 2 puertos
COURIER									
S73615040				BRD123510		WBC50110	22.2 - 7/8”	D/I	
E-150 / ECONOLINE 150									
				BRD123910		WBC50126	23.8 - 15/16”	Izq	(1) incluye baleros cónicos (2) sin control de velocidad
						WBC50127	23.8 - 15/16”	Der	(3) con control de velocidad
				BRD123910		WBC50126	23.8 - 15/16”	Izq	(1) incluye baleros cónicos (2) sin control de velocidad
						WBC50127	23.8 - 15/16”	Der	(3) con control de velocidad

RUVILLE

		2012... 2013... 2014...	EJE DELANTERO							
			PASTILLA	CM	SM		ROTOR	TIPO	CILINDRO MAESTRO	MEDIDA mm - in
FORD										
E-150 / ECONOLINE 150 cont.										
Carga / Pasaje		97-00	D63275030	—	✓		BFR123910 BFR123920 (1)	Vent	BMC10186 (2)	28.5 - 1 1/8”
		01-03	D63275030	—	✓		BFR123910 BFR123920 (1)	Vent	BMC10186 (2)	28.5 - 1 1/8”
		04-05	D10457948	—	✓		BFR220110	Vent	BMC10285 (1)	31.7 - 1 1/4”
		06-07	D10457948	—	✓		BFR220110	Vent	BMC10499	31.7 - 1 1/4”
		2008	D13288440	—	✓		BFR220910	Vent		
		09-14	D13288440	—	✓		BFR220910	Vent	BMC10408 (1)	33.3 - 1 5/16”
E-250										
Carga / Pasaje		95-96	D65575350	—	✓		BFR124110 BFR124210 (1)	Vent Vent	BMC10479 (2) BMC10145 (3)	28.5 - 1 1/8” 28.5 - 1 1/8”
		97-99	D65575350	—	✓		BFR124110 (1) BFR124210 (1)	Vent Vent	BMC10187 (2)	31.7 - 1 1/4”
Carga		98-99	D65575350	—	✓		BFR124110 BFR124210 (1)	Vent Vent	BMC10187	31.7 - 1 1/4”
E-350 / ECONOLINE 350										
Carga		92-93							BMC10479	28.5 - 1 1/8”
		1994							BMC10479 (1) BMC10145 (2)	28.5 - 1 1/8” 28.5 - 1 1/8”
		95-96	D65575350	—	✓		BFR124110 BFR124210 (1)	Vent Vent	BMC10479 (2) BMC10145 (3)	28.5 - 1 1/8” 28.5 - 1 1/8”
		97-98	D65575350	—	✓		BFR124110 BFR124210 (1)	Vent Vent	BMC10187 (2)	31.7 - 1 1/4”
		99-00	D65575350	—	✓		BFR124110 BFR124210 (1)	Vent Vent	BMC10210 (3)	33.3 - 1 5/16”

Para solicitar el número de pastilla en la formulación requerida consulte la nomenclatura en la página 12

RUVILLE

EJE TRASERO									
PASTILLA / ZAPATA	CM	SM		ROTOR / TAMBOR	TIPO	CILINDRO DE RUEDA	MEDIDA mm - in	I / D	
FORD									
E-150 / ECONOLINE 150 cont.									
S72321820				BRD123910		WBC50289	25.4 - 1”	Izq	(1) incluye baleros cónicos
						WBC50290	25.4 - 1”	Der	(2) sin control de velocidad
S72321820						WBC50289	25.4 - 1”	Izq	(1) incluye baleros cónicos
						WBC50290	25.4 - 1”	Der	(2) sin control de velocidad
D10467949	—	✓		BRR124310	Vent				(1) con control de velocidad
D10467949	—	✓		BRR124310	Vent				
D13298441	—	✓		BRR124810	Vent				
D13298441	—	✓		BRR124810	Vent				(1) 2 puertos, con control de estabilidad
E-250									
						WBC50140	28.5 - 1 1/8”	Izq	(1) con ABS en las 4 ruedas (2) sin control de velocidad
						WBC50141	28.5 - 1 1/8”	Der	(3) con control de estabilidad
						WBC50140	28.5 - 1 1/8”	Izq	(1) ABS en las 4 ruedas
						WBC50141	28.5 - 1 1/8”	Der	(2) con control de estabilidad
D80276730	—	✓		BRR121710	Vent				(1) ABS en las 4 ruedas
				S77121920 (2)					(2) zapatas para freno de mano
E-350 / ECONOLINE 350									
						WBC50224 (1)	26.9 - 1 1/16”	Izq	
						WBC50225 (1)	26.9 - 1 1/16”	Der	(1) rodada sencilla
						WBC50223 (2)	30.1 - 1 3/16”	Izq	
						WBC50222 (2)	30.1 - 1 3/16”	Der	(2) con doble rodada y zapata de 3”
						WBC50133 (3)	28.5 - 1 1/8”	Izq	
						WBC50134 (3)	28.5 - 1 1/8”	Der	(3) con doble rodada y zapata de 3 1/2”
						WBC50224 (3)	26.9 - 1 1/16”	Izq	
						WBC50225 (3)	26.9 - 1 1/16”	Der	(1) sin control de velocidad
						WBC50223 (4)	30.1 - 1 3/16”	Izq	(2) con control de velocidad
						WBC50222 (4)	30.1 - 1 3/16”	Der	(3) con rodada sencilla
						WBC50133 (5)	28.5 - 1 1/8”	Izq	(4) con doble rodada
						WBC50134 (5)	28.5 - 1 1/8”	Der	(5) con rodada sencilla
						WBC50140 (4)	28.5 - 1 1/8”	Izq	(1) ABS en las 4 ruedas (2) sin control de velocidad
						WBC50141 (4)	28.5 - 1 1/8”	Der	(3) con control de velocidad
						WBC50223 (4)	30.1 - 1 3/16”	Izq	(4) con rodada sencilla
						WBC50222 (4)	30.1 - 1 3/16”	Der	(5) con doble rodada
						WBC50140 (4)	28.5 - 1 1/8”	Izq	(1) ABS en las 4 ruedas
						WBC50141 (4)	28.5 - 1 1/8”	Der	(2) rodada sencilla, con control de velocidad
						WBC50223 (4)	30.1 - 1 3/16”	Izq	(3) rodada sencilla
						WBC50222	30.1 - 1 3/16”	Der	(4) doble rodada
									(1) ABS en las 4 ruedas (3) sin control de estabilidad

RUVILLE

		2012... 2013... 2014...	EJE DELANTERO							
			PASTILLA	CM	SM		ROTOR	TIPO	CILINDRO MAESTRO	MEDIDA mm - in
FORD										
E-350 / ECONOLINE 350 cont.										
Pasajeros		99-06	D65575350	—	✓		BFR124110	Vent		
							BFR124210 (1)	Vent	BMC10210 (3)	33.3 - 1 5/16”
		2007	D65575350	—	✓		BFR124210 (1)	Vent	BMC10284 (2)	33.3 - 1 5/16”
							BFR124110	Vent		
		2008	D13288440	—	✓		BFR220910	Vent		
		09-14	D13288440	—	✓		BFR220910	Vent	BMC10408 (1)	33.3 - 1 5/16”
TDI		2007	D65575350	—	✓		BFR124110	Vent		
ECOSPORT										
		03-05	D11758289	✓	✓		BFR126310	Vent	BMC10493	22.2 - 7/8”
		06-12	D11758289	✓	✓		BFR126310	Vent	BMC10493 (1)	22.2 - 7/8”
									BMC10353 (2)	23.8 - 15/16”
	T/A	2008	D10447947	✓	✓		BFR125710	Vent	BMC10353 (1)	23.8 - 15/16”
		13->	D10447947	✓	✓		BFR129510	Vent	BMC10566	22.2 - 7/8”
EDGE										
		07-08	D12588377	✓	✓		BFR121610	Vent	BMC10393	22.2 - 7/8”
		09-10	D12588377	✓	✓		BFR123110	Vent	BMC10393	22.2 - 7/8”
		11-12	D12588377	✓	✓		BFR123110	Vent	BMC10393	22.2 - 7/8”
		13-15	D12588377	✓	✓		BFR123110	Vent	BMC10393	22.2 - 7/8”
		16->	CMD18189053	✓	—					
ESCAPE										
		01-04	D84377190	✓	✓		BFR127410	Vent	BMC10237 (1)	25.4 - 1”
									BMC10238 (2)	25.4 - 1”
		05-07	D10477950	✓	✓		BFR127410	Vent	BMC10301 (1)	27.0 - 1 1/16”
			D84377190	✓	✓		BFR127410	Vent	BMC10302 (1)	25.4 - 1”
									BMC10304 (2)	25.4 - 1”
		2008	D10477950	✓	✓		BFR120210	Vent	BMC10414 (1)	27.0 - 1 1/16”
									BMC10415 (2)	27.0 - 1 1/16”
		09-12	D10477950	✓	✓		BFR120210	Vent	BMC10414 (1)	27.0 - 1 1/16”
			D10477950	✓	✓		BFR120210	Vent	BMC10415 (2)	27.0 - 1 1/16”
	2.5L	13-16	D10447947	✓	✓		BFR410410	Vent	BMC10545	25.4 - 1”
		17->	D10447947	✓	✓		BFR410410	Vent	BMC10545	25.4 - 1”
	2.0T	14-16	D16458873	✓	✓		BFR410710	Vent	BMC10545	25.4 - 1”
		17->	D16458873	✓	✓		BFR410710	Vent	BMC10545	25.4 - 1”

Para solicitar el número de pastilla en la formulación requerida consulte la nomenclatura en la página 12

RUVILLE

EJE TRASERO									
PASTILLA / ZAPATA	CM	SM		ROTOR / TAMBOR	TIPO	CILINDRO DE RUEDA	MEDIDA mm - in	I / D	
FORD									
E-350 / ECONOLINE 350 cont.									
D80276730	—	✓		BRR121710	Vent				(1) ABS en las 4 ruedas
				S77121920 (4)					(3) sin control de estabilidad (4) zapatas para freno de mano
D80276730	—	✓		BRR121710	Vent				(1) ABS en las 4 ruedas
				S77121920 (3)					(2) rodada sencilla, con ABS en las cuatro ruedas y sin control de velocidad (3) zapatas para freno de mano
D13298441	—	✓		BRR124810	Vent				
D13298441	—	✓		BRR124810	Vent				(1) 2 puertos, con control de estabilidad
D80276730	—	✓		BRR121710	Vent				
ECOSPORT									
S99316640				BRD123210		WBC50291	20.6 - 13/16"	D/I	
				BRD123220 (1)					(1) con balero doble integrado
S99316640				BRD123210		WBC50291	20.6 - 13/16"	D/I	(1) T/M (2) T/A
				BRD123220 (4)					(3) con balero doble integrado
S99316640				BRD123210		WBC50291	20.6 - 13/16"	D/I	(1) T/A
				BRD123220 (2)					(2) con balero doble integrado
S10541713						WBC50332	20.6 - 13/16"	D/I	
EDGE									
D12598378	✓	✓		BRR123410	Vent				
D12598378	✓	✓		BRR123410	Vent				
D13778488	✓	✓		BRR123210	Sol				
CMD17548970	✓	—		BRR123210	Sol				
CMD18338893	✓	—							
ESCAPE									
S76015240				BRD124210		WBC50155	23.8 - 15/16"	D/I	(1) T/A (2) T/M
D10557961	—	✓		BRR121310	Sol				
S76015240				BRD124210		WBC50155	23.8 - 15/16"	D/I	(1) T/A (2) T/M
D10557961	—	✓		BRR121310	Sol				(1) T/A
S93616290				BRD120110		WBC50202	23.8 - 15/16"	D/I	(2) T/M
D10557961	—	✓		BRR121310	Sol				(1) T/A
S93616290				BRD120110		WBC50202	23.8 - 15/16"	D/I	(2) T/M
D10957957	✓	✓		BRR125610	Sol				
CMD18338893	✓	—							
D10957957	✓	✓		BRR125610	Sol				
CMD18338893	✓	—							

RUVILLE

			EJE DELANTERO							
			PASTILLA	CM	SM		ROTOR	TIPO	CILINDRO MAESTRO	MEDIDA mm - in
FORD										
ESCAPE cont.										
4X4		2006	D10477950	✓	✓		BFR120210	Vent	BMC10301	27.0 - 1 1/16”
		2007	D84377190	✓	✓		BFR120210	Vent	BMC10301	27.0 - 1 1/16”
ESCORT										
		94-96	D47373530	—	✓		BFR126010	Vent	BMC10151 (1)	23.8 - 15/16”
			D46672190	—	✓		BFR125910	Vent	BMC10151 (1)	23.8 - 15/16”
			D47373530	—	✓		BFR126010	Vent	BMC10150 (2)	23.8 - 15/16”
		97-99	D47373530	—	✓		BFR126010	Vent	BMC10205 (1)	23.8 - 15/16”
									BMC10206 (2)	23.8 - 15/16”
ZX2		98-01	D47373530	—	✓		BFR126010	Vent	BMC10200 (1)	23.8 - 15/16”
									BMC10199 (2)	23.8 - 15/16”
EXCURSION										
		01-05	D82476250	✓	✓		BFR127510	Vent	BMC10211	34.9 - 1 3/8”
EXPEDITION										
	4X2	97-99	D70275760	✓	✓		BFR125110	Vent	BMC10174 (1)	31.7 - 1 1/4”
									BMC10104 (2)	31.7 - 1 1/4”
		2000	D70275760	✓	✓		BFR221410	Vent	BMC10174	31.7 - 1 1/4”
		2001	D70275760	✓	✓		BFR221410	Vent	BMC10174 (1)	31.7 - 1 1/4”
									BMC10173 (2)	31.7 - 1 1/4”
		02-06	D93478370	—	✓		BFR128210	Vent	BMC10260 (1)	28.5 - 1 1/8”
									BMC10261 (2)	28.5 - 1 1/8”
		07-09	D12788394	✓	✓		BFR124310	Vent		
		2010	D14148528	✓	✓		BFR124310	Vent	BMC10446	30.1 - 1 3/16”
		11-14	D14148528	✓	✓		BFR124310	Vent	BMC10544	30.1 - 1 3/16”
		15-16	D17708528	—	✓		BFR124310	Vent		
		2017	D14148528	✓	✓		BFR124310	Vent		
		18->	D14148528	✓	✓		BFR124310	Vent		
	4X4	2001	D70275760	✓	✓				BMC10174 (1)	31.7 - 1 1/4”
									BMC10173 (2)	31.7 - 1 1/4”
		2002	D70275760	✓	✓				BMC10260 (1)	28.5 - 1 1/8”
									BMC10261 (2)	28.5 - 1 1/8”
		03-06	D93478370	—	✓		BFR128210	Vent	BMC10260	28.5 - 1 1/8”
									BMC10261	28.5 - 1 1/8”
		2007	D12788394	✓	✓		BFR124310	Vent		
EXPLORER										
		91-92	D2497125A	—	✓		BFR123410	Vent	BMC10489	25.4 - 1”

Para solicitar el número de pastilla en la formulación requerida consulte la nomenclatura en la página 12

RUVILLE

EJE TRASERO									
PASTILLA / ZAPATA	CM	SM		ROTOR / TAMBOR	TIPO	CILINDRO DE RUEDA	MEDIDA mm - in	I / D	
FORD									
ESCAPE cont.									
D10557961	—	✓		BRR121310	Sol				
D10557961	—	✓		BRR121310	Sol				
ESCORT									
				BRR121410	Sol				
S67814630				BRD124110		WBC50261	17.4 - 11/16"	D/I	(1) T/M (2) T/A
						WBC50261	17.4 - 11/16"	D/I	(1) T/M (2) T/A
D66375140 D63675140	— —	✓ ✓		BRR121410	Sol				(1) T/M (2) T/A
EXCURSION									
D75776260	—	✓		BRR121810 S77121920 (1)	Vent				(1) zapatas para freno de mano
EXPEDITION									
D71175840	✓	✓		BRR121110 S75215170 (3)	Sol				(1) con control de velocidad (2) sin control de velocidad (3) zapatas para freno de mano
D87975840	✓	✓		BRR123010 S75215170 (1)	Sol				(1) zapatas para freno de mano
D87975840	✓	✓		BRR123010 S75215170 (3)	Sol				(1) hasta 24/05/2001 (2) de 25/05/2001 a 18/03/2002 (3) zapatas para freno de mano
D93578380	—	✓		BRR122010	Vent				(1) sin control de tracción (2) con control de tracción
D12798395	✓	✓		BRR123510	Vent				
D12798395	✓	✓		BRR123510	Vent				
D12798395	✓	✓		BRR123510	Vent				
D12798395	✓	✓		BRR123510	Vent				
D12798395	✓	✓		BRR123510	Vent				
D87975840	✓	✓		BRR121110 S75215170 (3)	Sol				(1) hasta 24/05/2001 (2) de 25/05/2001 a 18/03/2002 (3) zapatas para freno de mano
D87975840	✓	✓		BRR121110 S75215170 (3)	Sol				(1) sin control de tracción (2) con control de tracción (3) zapatas para freno de mano
D93578380	—	✓		BRR122010	Vent				
D12798395	✓	✓		BRR123510	Vent				
EXPLORER									
S58120890				BRD122710		WBC50269	22.2 - 7/8"	D/I	

RUVILLE

		2012... 2013... 2014...	EJE DELANTERO							
			PASTILLA	CM	SM		ROTOR	TIPO	CILINDRO MAESTRO	MEDIDA mm - in
FORD										
EXPLORER cont.										
	4X2	93-94	D2497125A	—	✓		BFR123710	Vent	BMC10489	25.4 - 1”
	4X4		D2497125A	—	✓				BMC10489	25.4 - 1”
	4X2	95-97	D65275320	✓	✓		BFR124610 BFR124620 (1)	Vent Vent	BMC10160 (2)	27.0 - 1 1/16”
	4X4		D65275320	✓	✓		BFR126610	Vent	BMC10159 (3)	27.0 - 1 1/16”
	4X2	98-01	D65275320	✓	✓		BFR124610 BFR124620 (1)	Vent Vent	BMC10189 (2) BMC10190 (3)	27.0 - 1 1/16” 27.0 - 1 1/16”
	4X4		D65275320	✓	✓		BFR126610	Vent	BMC10191 (4)	27.0 - 1 1/16”
		02-03	D83377060	✓	✓		BFR120510	Vent	BMC10189 (1)	27.0 - 1 1/16”
		04-05	D83377060	✓	✓		BFR120510	Vent	BMC10189	27.0 - 1 1/16”
		06-10	D11588268	✓	✓		BFR129910	Vent	BMC10502	27.0 - 1 1/16”
		11-12	D15088715	✓	✓		BFR221710	Vent		
		13->	D15088715	✓	✓		BFR221710	Vent		
HD Brakes		13-14	D16118824	✓	✓					
		15-16	D16118824	✓	✓					
		17->	D16118824	✓	✓					
Sport		98-01	D65275320	✓	✓		BFR124610 BFR124620 (1)	Vent Vent		
		02-03	D83377060	✓	✓		BFR128010 BFR128020 (1)	Vent Vent	BMC10190 (2) BMC10191 (3)	27.0 - 1 1/16” 27.0 - 1 1/16”
	V6 BiTurbo	2015	D16118824	✓	✓					
	3.5 Ecoboost	17->	D16118824	✓	✓					
Sport Track		07-10	D11588268	✓	✓		BFR129910	Vent	BMC10502	27.0 - 1 1/16”
F-150 / F-250										
		79-83	D0507013A	—	✓		BFR126410 BFR126420 (1)	Vent Vent	BMC10136	25.4 - 1”

Para solicitar el número de pastilla en la formulación requerida consulte la nomenclatura en la página 12

RUVILLE

EJE TRASERO									
PASTILLA / ZAPATA	CM	SM		ROTOR / TAMBOR	TIPO	CILINDRO DE RUEDA	MEDIDA mm - in	I / D	
FORD									
EXPLORER cont.									
S58120890				BRD122710		WBC50269	22.2 - 7/8"	D/I	
S58120890				BRD122710		WBC50269	22.2 - 7/8"	D/I	
D6677545A	—	✓		BRR121010	Sol				(1) incluye baleros cónicos (2) sin control de velocidad (3) con control de velocidad (4) zapatas para freno de mano
				S70114840 (4)					
D6677545A	—	✓		BRR121010	Sol				
				S70114840 (4)					
D6677545A	—	✓		BRR121010	Sol				(1) incluye baleros cónicos (2) 4 puertas (3) 2 puertas, sin control de velocidad (4) 2 puertas, con control de velocidad y con accionamiento electrónico (5) zapatas para freno de mano
				S70114840 (5)					
D6677545A	—	✓		BRR121010	Sol				
				S70114840 (5)					
D88177580 (2)	✓	✓		BRR122510	Sol				(1) T/A sin control de tracción (2) clip chico (3) clip grande (4) zapatas para freno de mano
D8817758A (3)	✓	✓		S79115330 (4)					
D88177580	✓	✓		BRR122510	Sol				(1) clip chico (2) clip Grande (3) zapatas para freno de mano
D8817758A	✓	✓							
				S79115330 (3)					
D11098214	✓	✓		BRR122510	Sol				(1) zapatas para freno de mano
				S79115330 (1)					
D13778488	✓	✓		BRR123210	Sol				
CMD17548970	✓	—		BRR123210	Sol				
D16128825	✓	✓							
D13778488	✓	✓							
CMD17548970	✓	—							
D6677545A	—	✓		BRR121010	Sol				(1) incluye baleros cónicos (2) zapatas para freno de mano
				S70114840 (2)					
D88177580 (4)	✓	✓		BRR121010	Sol				(1) con rodamientos incluidos (2) sin control de velocidad (3) con control de velocidad (4) clip chico (5) clip Grande
D8817758A (5)	✓	✓							
D16128825	✓	✓							
D13778488	✓	✓							
D11098214	✓	✓		BRR122510	Sol				(1) zapatas para freno de mano
				S79115330 (1)					
F-150 / F-250									
				BRD123910		WBC50126	23.8 - 15/16"	Izq	(1) incluye baleros cónicos
						WBC50127	23.8 - 15/16"	Der	

RUVILLE

		2012... 2013... 2014...	EJE DELANTERO							
			PASTILLA	CM	SM		ROTOR	TIPO	CILINDRO MAESTRO	MEDIDA mm - in
FORD										
F-150 / F-250 cont.										
		84-86	D0507013A	—	✓		BFR126410 BFR126420 (1)	Vent Vent	BMC10136 (2)	25.4 - 1”
		87-93	D0507013A	—	✓		BFR126410 BFR126420 (1)	Vent Vent	BMC10478	27.0 - 1 1/16”
		94-96	D63275030	—	✓		BFR123810 BFR123820 (1) BFR123910 (2) BFR123920 (3)	Vent Vent	BMC10478 (4) BMC10501 (5)	27.0 - 1 1/16” 27.0 - 1 1/16”
		97-99	D67975580	✓	✓		BFR124810 BFR124820 (1) BFR125010 (2)	Vent Vent	BMC10478 (3) BMC10146 (4)	27.0 - 1 1/16” 27.0 - 1 1/16”
		00-04	D67975580	✓	✓		BFR124710 BFR124720 (1)	Vent Vent	BMC10350 (2)	27.0 - 1 1/16”
		05-08	D67975580	✓	✓		BFR124710 BFR124720 (1)	Vent	BMC10273	28.5 - 1 1/8”
		2009	D10117915	✓	✓		BFR120910 BFR120920 (1)	Vent Vent	BMC10389	28.5 - 1 1/8”
F-150 XL		2010	D14148528	✓	✓		BFR124310	Vent	BMC10446	30.1 - 1 3/16”
		2011	D14148528	✓	✓		BFR124310	Vent	BMC10544	30.1 - 1 3/16”
		12-13	D14148528	✓	✓		BFR124310	Vent	BMC10544	30.1 - 1 3/16”
		2014	D17708528	—	✓		BFR124310	Vent	BMC10544	30.1 - 1 3/16”
		15-16	D17708528	—	✓		BFR124310	Vent		
		2017	D14148528	✓	✓		BFR124310	Vent		
		18->								
F-250 SD	4X4	2010	D10697974	✓	✓		BFR125610	Vent	BMC10413 (1) BMC10410 (2) BMC10409 (3)	38.1 - 1 1/2” 38.1 - 1 1/2” 33.3 - 1 5/16”
		11-12	D10697974	✓	✓		BFR125610	Vent		
		2013	D13338782	—	✓					
		14-16	D16808909	—	✓					
		17->	D16808909	—	✓					
Crew Cab	4X4	10-14	D10697974	✓	✓		BFR125610	Vent		

Para solicitar el número de pastilla en la formulación requerida consulte la nomenclatura en la página 12

RUVILLE

PASTILLA / ZAPATA	CM	SM		EJE TRASERO ROTOR / TAMBOR	TIPO	CILINDRO DE RUEDA	MEDIDA mm - in	I / D	
FORD									
F-150 / F-250 cont.									
				BRD123910		WBC50126	23.8 - 15/16”	Izq	(1) incluye baleros cónicos (2) con frenos de poder
						WBC50127	23.8 - 15/16”	Der	
				BRD123910		WBC50126	23.8 - 15/16”	Izq	
						WBC50127	23.8 - 15/16”	Der	(1) incluye baleros cónicos
						WBC50126	23.8 - 15/16”	Izq	(1) incluye baleros cónicos
						WBC50127	23.8 - 15/16”	Der	(2) ABS en las 4 ruedas (3) ABS en las 4 suedas incluye baleros cónicos (4) sin control de velocidad (5) con control de velocidad
S72321820				BRD122810 (5)		WBC50289	25.4 - 1”	Izq	(1) incluye baleros cónicos (2) ABS en las 4 ruedas (1) sin control de velocidad
						WBC50290	25.4 - 1”	Der	(4) con control de velocidad (5) barrenos de 14.6 mm
S72321820				BRD122810		WBC50289	25.4 - 1”	Izq	(1) incluye baleros cónicos
						WBC50290	25.4 - 1”	Der	(2) con control de velocidad
S72321820				BRD122810					(1) incluye baleros cónicos
S72321820				BRD122810					(1) con balero doble integrado
D10127916	✓	✓		BRR122210	Vent				
D10127916	✓	✓		BRR122210	Vent				
D16028816	✓	✓							
D16028816	✓	✓							
D16028816	✓	✓							
D16028816	✓	✓							
D16028816	✓	✓							
D10677973	✓	✓							(1) Diesel con booster hidráulico, sin control de freno integral (2) Diesel con booster hidráulico, con control de freno integral (3) gasolina sin control de freno integral
				S85421920 (4)					(4) zapatas para freno de mano
D13348652	—	✓							(1) con booster de vacio
				S85421920 (2)					(2) zapatas para freno de mano
D13348652	—	✓							
				S85421920 (1)					(1) zapatas para freno de mano
D16918918	—	✓							
				S10431705 (1)					(1) zapatas para freno de mano
D16918918	—	✓							
D10677973	✓	✓							

RUVILLE

		2012... 2013... 2014...	EJE DELANTERO						
			PASTILLA	CM	SM		ROTOR	TIPO	CILINDRO MAESTRO	MEDIDA mm - in
FORD										
F-350										
		76-79	D12070540	—	✓		BFR122510	Vent		
		80-82	D12070540	—	✓		BFR122510	Vent	BMC10452	27.0 - 1 1/16”
		83-86	D12070540	—	✓		BFR122510	Vent	BMC10464	28.5 - 1 1/8”
		87-89	D12070540	—	✓		BFR122510	Vent	BMC10479	28.5 - 1 1/8”
		1990	D12070540	—	✓		BFR122510	Vent	BMC10479	28.5 - 1 1/8”
		91-92	D12070540	—	✓		BFR122510	Vent	BMC10480	28.5 - 1 1/8”
		93-94	D12070540	—	✓		BFR122510	Vent	BMC10480 (1) BMC10145 (2)	28.5 - 1 1/8” 28.5 - 1 1/8”
F-350 Super Duty										
		95-96	D65575350	—	✓		BFR124010	Vent	BMC10480 (1) BMC10145 (2)	28.5 - 1 1/8” 28.5 - 1 1/8”
		1997	D65575350	—	✓		BFR124010	Vent	BMC10175 (1) BMC10174 (2)	31.7 - 1 1/4” 31.7 - 1 1/4”
		1998	D75676250	—	✓		BFR125410 BFR125420 (1)	Vent Vent	BMC10175 (2) BMC10174 (3)	31.7 - 1 1/4” 31.7 - 1 1/4”
		99-04	D75676250	—	✓		BFR125410 BFR125420 (1)	Vent Vent	BMC10212 (2) BMC10211 (3)	34.9 - 1 3/8” 34.9 - 1 3/8”
		2005	D75676250	—	✓		BFR125410 BFR125420 (1)	Vent	BMC10309 (2) BMC10351 (3) BMC10310 (4) BMC10352 (5)	38.1 - 1 1/2” 38.1 - 1 1/2” 33.3 - 1 5/16” 33.3 - 1 5/16”
		2006	D10697974	✓	✓		BFR126810	Vent	BMC10309 (1) BMC10351 (2) BMC10310 (3) BMC10352 (4)	38.1 - 1 1/2” 38.1 - 1 1/2” 33.3 - 1 5/16” 33.3 - 1 5/16”
		07-08	D10697974	✓	✓		BFR126810	Vent	BMC10413 BMC10410 (2) BMC10409 (3)	38.1 - 1 1/2” 38.1 - 1 1/2” 33.3 - 1 5/16”

Para solicitar el número de pastilla en la formulación requerida consulte la nomenclatura en la página 12

RUVILLE

EJE TRASERO									
PASTILLA / ZAPATA	CM	SM		ROTOR / TAMBOR	TIPO	CILINDRO DE RUEDA	MEDIDA mm - in	I / D	
FORD									
F-350									
						WBC50219	26.9 - 1 1/16”	Izq	
						WBC50220	26.9 - 1 1/16”	Der	
						WBC50133	28.5 - 1 1/8”	Izq	
						WBC50134	28.5 - 1 1/8”	Der	
						WBC50133 (1)	28.5 - 1 1/8”	Izq	(1) zapatas de 12” x 3”
						WBC50134 (1)	28.5 - 1 1/8”	Der	
						WBC50223 (2)	30.1 - 1 3/16”	Izq	(2) zapatas de 12” x 3 1/2”
						WBC50222 (2)	30.1 - 1 3/16”	Der	
						WBC50223	30.1 - 1 3/16”	Izq	
						WBC50222	30.1 - 1 3/16”	Der	
S58321710						WBC50223	30.1 - 1 3/16”	Izq	
						WBC50222	30.1 - 1 3/16”	Der	
S58321710						WBC50223	30.1 - 1 3/16”	Izq	(1) sin control de velocidad
						WBC50222	30.1 - 1 3/16”	Der	(2) con control de velocidad
F-350 Super Duty									
S58321710						WBC50223	30.1 - 1 3/16”	Izq	(1) sin control de velocidad
						WBC50222	30.1 - 1 3/16”	Der	(2) con control de velocidad
S58321710						WBC50223	30.1 - 1 3/16”	Izq	(1) sin control de velocidad
						WBC50222	30.1 - 1 3/16”	Der	(2) con control de velocidad
S58321710						WBC50223	30.1 - 1 3/16”	Izq	(1) incluye baleros cónicos (2) sin control de velocidad
						WBC50222	30.1 - 1 3/16”	Der	(3) con control de velocidad
S58321710						WBC50223	30.1 - 1 3/16”	Izq	(1) incluye baleros cónicos (2) sin control de velocidad
						WBC50222	30.1 - 1 3/16”	Der	(3) con control de velocidad
S58321710						WBC50223	30.1 - 1 3/16”	Izq	(1) incluye baleros cónicos (2) Diesel, con booster hidráulico, con control de freno integral
						WBC50222	30.1 - 1 3/16”	Der	(3) Diesel, con booster hidráulico, sin control de freno integral (4) gasolina sin control de freno integral (5) gasolina con control de freno integral
S58321710						WBC50223	30.1 - 1 3/16”	Izq	(1) Diesel, con booster hidráulico, con control de freno integral
						WBC50222	30.1 - 1 3/16”	Der	(2) Diesel, con booster hidráulico, sin control de freno integral (3) gasolina sin control de freno integral (4) gasolina con control de freno integral
S58321710						WBC50223	30.1 - 1 3/16”	Izq	(1) Diesel con booster hidráulico, sin control de freno integral
						WBC50222	30.1 - 1 3/16”	Der	(2) Diesel con booster hidráulico, con control de freno integral (3) sin control de freno integral

RUVILLE

		2012... 2013... 2014...	EJE DELANTERO							
			PASTILLA	CM	SM		ROTOR	TIPO	CILINDRO MAESTRO	MEDIDA mm - in
FORD										
F-350 Super Duty cont.										
		08-10	D10697974	✓	✓		BFR127110	Vent	BMC10413 (1) BMC10410 (2) BMC10409 (3)	38.1 - 1 1/2” 38.1 - 1 1/2” 33.3 - 1 5/16”
		2011	D10697974	✓	✓		BFR127110	Vent		
		2012	D10697974	✓	✓		BFR127110	Vent		
		13-16	D16808909	—	✓					
		17->	D16808909	—	✓					
F-450 / F-550										
		97-98								
F-450 / F-550 Super Duty										
		1999	D77776440	—	✓				BMC10212 (1) BMC10211 (2)	34.9 - 1 3/8” 34.9 - 1 3/8”
		00-04	D77776440	—	✓		BFR220410 (3)	Vent	BMC10212 (1) BMC10211 (2)	34.9 - 1 3/8” 34.9 - 1 3/8”
		05-06	D10667972	—	✓		BFR220610	Vent	BMC10309 (1) BMC10351 (2) BMC10310 (3) BMC10352 (4)	38.1 - 1 1/2” 38.1 - 1 1/2” 33.3 - 1 5/16” 33.3 - 1 5/16”
		07-10	D10667972	—	✓		BFR220610	Vent	BMC10413 (1) BMC10410 (2) BMC10409 (3)	38.1 - 1 1/2” 38.1 - 1 1/2” 33.3 - 1 5/16”
		11-16	D10667972	—	✓		BFR220610	Vent		
		17->	D20189249	—	✓					

Para solicitar el número de pastilla en la formulación requerida consulte la nomenclatura en la página 12

RUVILLE

EJE TRASERO									
PASTILLA / ZAPATA	CM	SM		ROTOR / TAMBOR	TIPO	CILINDRO DE RUEDA	MEDIDA mm - in	I / D	
FORD									
F-350 Super Duty cont.									
D10687973	—	✓		S85421920 (4)					(1) Diesel con booster hidráulico, sin control de freno integral (2) Diesel con booster hidráulico, con control de freno integral (3) sin control de freno integral (4) zapatas para freno de mano
D13348652	—	✓		S85421920 (1)					(1) zapatas para freno de mano
D13348652 D16918918	— —	✓ ✓		S85421920 (1)					(1) zapatas para freno de mano
D16918918	—	✓		S10431705 (1)					(1) zapatas para freno de mano
D16918918	—	✓							
F-450 / F-550									
				S64620860 (1)					(1) zapatas para freno de mano
F-450 / F-550 Super Duty									
D77776440	—	✓		BRR121210 S77221930 (3)	Vent				(1) sin control de velocidad (2) con control de velocidad (3) zapatas para freno de mano
D77776440	—	✓		BRR121210 (4) S77221930 (5)	Vent				(1) sin control de velocidad (2) con control de velocidad (3) 8 barrenos (4) 10 barrenos (5) zapatas para freno de mano
D10667972	—	✓		BRR124710	Vent				(1) Diesel, con booster hidráulico, con control de freno integral (2) Diesel, con booster hidráulico, sin control de freno integral (3) sin control de freno integral (4) con control de freno integral
D10667972	—	✓		BRR124710	Vent				(1) Diesel, con booster hidráulico, sin control de freno integral (2) Diesel, con booster hidráulico, con control de freno integral (3) sin control de freno integral
D10667972	—	✓		BRR124710 S85421920 (1) S10431705 (2)	Vent				(1) zapatas para freno de mano 2012 (2) zapatas para freno de mano 2013
D20189249	—	✓							

RUVILLE

		2012... 2013... 2014...	EJE DELANTERO						
			PASTILLA	CM	SM		ROTOR	TIPO	CILINDRO MAESTRO	MEDIDA mm - in
FORD										
F-600										
		70-79								
		86-88	D22471410	—	✓					
FAIRMONT										
		78-81							BMC10180	22.2 - 7/8”
		82-83							BMC10469 (1) BMC10457 (2)	21.0 - 53/64” 21.0 - 53/64”
FALCON										
		63-70								
FIESTA										
HB		98-00	D11968316 (1)	—	✓		BFR126210	Sol	BMC10511 (4)	22.2 - 7/8”
			D64975290 (2)	—	✓		BFR126110	Vent	BMC10110 (5)	23.8 - 15/16”
		2001	D14608660	✓	✓		BFR126110	Vent	BMC10511	22.2 - 7/8”
		03-07	D00010030 (1) D11408251 (2)	— ✓	✓ ✓		BFR126110	Vent	BMC10110	23.8 - 15/16”
		11->	D14548653	✓	✓		BFR221110	Vent	BMC10519 (1) BMC10392 (2)	20.6 - 13/16” 20.6 - 13/16”
Sedán	T/M	05-07	D11408251	✓	✓		BFR126110	Vent	BMC10110	23.8 - 15/16”
		08-10	D11408251	✓	✓		BFR126110	Vent	BMC10110	23.8 - 15/16”
	T/A	2008	D11758289	✓	✓		BFR126310	Vent	BMC10110	23.8 - 15/16”
		09-10	D14608660	✓	✓		BFR126110	Vent	BMC10110	23.8 - 15/16”
		11->	D14548653	✓	✓		BFR221110	Vent	BMC10519 (1) BMC10392 (2)	20.6 - 13/16” 20.6 - 13/16”
Ikon	Sedán	01-07 11-12	D14608660	✓	✓		BFR126110	Vent	BMC10110	23.8 - 15/16”
	HB	12-15	D16388865	✓	✓					
ST		2008	D11758289	✓	✓		BFR126310	Vent		
		14-15	D17308954	✓	✓					
FIGO										
		16->	D14548653	✓	✓		BFR221110	Vent		

Para solicitar el número de pastilla en la formulación requerida consulte la nomenclatura en la página 12

RUVILLE

EJE TRASERO									
PASTILLA / ZAPATA	CM	SM		ROTOR / TAMBOR	TIPO	CILINDRO DE RUEDA	MEDIDA mm - in	I / D	
FORD									
F-600									
						WBC50128 (1)	41.3 - 1 5/8"	Izq	(1) posición superior e inferior
FAIRMONT									
						WBC50135	20.6 - 13/16"	Izq	
						WBC50136	20.6 - 13/16"	Der	
						WBC50135	20.6 - 13/16"	Izq	(1) tambor de 9"
						WBC50136	20.6 - 13/16"	Der	(2) con booster
FALCON									
FIESTA									
S10002209				BRD123610		WBC50108 (4)	17.8 - 45/64"	D/I	(1) pastilla chica (2) pastilla Grande (3) incluye baleros cónicos
S10002209				BRD123620 (3)		WBC50109 (5)	19.1 - 3/4"	D/I	(4) con motor 1.3L (5) con motor 1.4L
S10002209				BRD123610 BRD123620 (1)		WBC50108	17.8 - 45/64"	D/I	(1) incluye baleros cónicos
S10002209				BRD123610 BRD123620 (3)		WBC50109	19.1 - 3/4"	D/I	(1) pastilla corta (2) pastilla larga (3) incluye baleros cónicos
S98414370						WBC50206	19.1 - 3/4"	D/I	(1) T/M (2) T/A
S10002209				BRD123610 BRD123620 (1)		WBC50109	19.1 - 3/4"	D/I	(1) incluye baleros cónicos
S99316640				BRD123210 BRD123220 (1)		WBC50109	19.1 - 3/4"	D/I	(1) con balero doble integrado
S99316640				BRD123210 BRD123220 (1)		WBC50109	19.1 - 3/4"	D/I	(1) con balero doble integrado
S99316640				BRD123210 BRD123220 (1)		WBC50109	19.1 - 3/4"	D/I	(1) con balero doble integrado
S98414370						WBC50206	19.1 - 3/4"	D/I	(1) T/M (2) T/A
S10002209				BRD123610 BRD123620 (1)		WBC50109	19.1 - 3/4"	D/I	(1) incluye baleros cónicos
S10372209									
S99316640				BRD123210 BRD123220 (1)					(1) con balero doble integrado
FIGO									
S98414370									

RUVILLE

			EJE DELANTERO							
		2012... 2013... 2014...	PASTILLA	CM	SM		ROTOR	TIPO	CILINDRO MAESTRO	MEDIDA mm - in
FORD										
FIVE HUNDRED										
		05-07	D10707975	—	✓		BFR128910	Vent	BMC10312 (1)	25.4 - 1”
									BMC10303 (2)	25.4 - 1”
FOCUS										
		2000	D81676900	—	✓		BFR126310	Vent	BMC10231 (1)	23.8 - 15/16”
									BMC10276 (2)	23.8 - 15/16”
		2001	D81676900	—	✓		BFR126310	Vent	BMC10231 (1)	23.8 - 15/16”
									BMC10236 (2)	23.8 - 15/16”
									BMC10276 (3)	23.8 - 15/16”
		02-03	D81676900	—	✓		BFR126310	Vent	BMC10231 (1)	23.8 - 15/16”
									BMC10236 (2)	23.8 - 15/16”
									BMC10276 (3)	23.8 - 15/16”
		2004	D81676900	—	✓		BFR126310	Vent	BMC10231 (1)	23.8 - 15/16”
									BMC10276 (2)	23.8 - 15/16”
		2005	D10447947	✓	✓		BFR125710	Vent	BMC10231 (1)	23.8 - 15/16”
									BMC10276 (2)	23.8 - 15/16”
		06-07	D10447947	✓	✓		BFR125710	Vent	BMC10276	23.8 - 15/16”
		07-11	D10447947	✓	✓		BFR410410	Vent	BMC10383 (1)	23.8 - 15/16”
		12-14	D10447947	✓	✓		BFR221610	Vent	BMC10545	25.4 - 1”
			D10447947	✓	✓		BFR221610	Vent	BMC10545	25.4 - 1”
		15->	D10447947	✓	✓		BFR221610	Vent	BMC10545	25.4 - 1”
RS		10-11	CMD13228434	✓	—					
Ecoboost	2.3T	16-17							BMC10545	25.4 - 1”
ST		07-11					BFR410710	Vent		
		13-14	CMD17718896	✓	—		BFR410710	Vent		
Ecoboost	2.0T	15->	CMD17718896	✓	—					
SVT		02-03							BMC10236 (1)	23.8 - 15/16”
									BMC10276 (2)	23.8 - 15/16”
FREESTAR										
		04-05	D10227927	—	✓		BFR120310	Vent	BMC10272 (1)	27.0 - 1 1/16”
		06-07	D10227927	—	✓		BFR120310	Vent	BMC10432 (1)	27.0 - 1 1/16”
FUSION										
		2006	D11648277	✓	✓		BFR128810	Vent	BMC10359 (1)	20.6 - 13/16”
									BMC10381 (2)	20.6 - 13/16”
		07-09	D11648277	✓	✓		BFR128810	Vent	BMC10359 (1)	20.6 - 13/16”
		10-12	D11648277	✓	✓		BFR128810	Vent	BMC10428	22.2 - 7/8”

Para solicitar el número de pastilla en la formulación requerida consulte la nomenclatura en la página 12

RUVILLE

EJE TRASERO									
PASTILLA / ZAPATA	CM	SM		ROTOR / TAMBOR	TIPO	CILINDRO DE RUEDA	MEDIDA mm - in	I / D	
FORD									
FIVE HUNDRED									
D107 1797 6	—	✓		BRR123210	Sol				(1) sin control de tracción (2) con control de tracción
FOCUS									
S74715130				BRD123210 BRD123220 (3)		WBC50154	20.6 - 13/16"	D/I	(1) sin ABS sin control de tracción (2) con ABS (3) con balero doble integrado
S74715130				BRD123210 BRD123220 (4)		WBC50154	20.6 - 13/16"	D/I	(1) sin ABS sin control de tracción (2) con ABS, con control de tracción (4 puertos) (3) con ABS 2 (puertos) (4) con balero doble integrado
S74715130				BRD123210 BRD123220 (4)		WBC50247	22.2 - 7/8"	D/I	(1) sin ABS sin control de tracción (2) con ABS, con control de tracción (4 puertos) (3) con ABS 2 (puertos) (4) con balero doble integrado
S74715130				BRD123210 BRD123220 (3)		WBC50247	22.2 - 7/8"	D/I	(1) sin ABS, sin control de tracción (2) con ABS (3) con balero doble integrado
S74715130				BRD123210 BRD123220 (3)		WBC50247	22.2 - 7/8"	D/I	(1) sin ABS, sin control de tracción (2) con ABS (3) con balero doble integrado
S74715130				BRD123210 BRD123220 (1)		WBC50247	22.2 - 7/8"	D/I	(1) con balero doble integrado
D10957957	✓	✓		BRR410410	Sol				(1) con ABS, y control de estabilidad
D10957957	✓	✓		BRR125110	Sol				
S10041674						WBC50355	20.6 - 13/16"	D/I	
D10957957	✓	✓		BRR125110	Sol				
D10957957	✓	✓		BRR410410	Sol				
D10957957	✓	✓		BRR125110	Sol				
D10957957	✓	✓		BRR125110	Sol				
									(1) con ABS (4 puertos) (2) con ABS (2 puertos)
FREESTAR									
D10217926	—	✓		BRR122310	Vent				(1) con control de tracción y control dinámico
D10217926	—	✓		BRR122310	Vent				(1) sin control de tracción
FUSION									
D11618272	✓	✓		BRR123110	Sol				(1) con ABS (2) sin ABS
D11618272	✓	✓		BRR123110	Sol				(1) sin control de estabilidad
D11618272	✓	✓		BRR123110	Sol				

RUVILLE

			EJE DELANTERO							
			PASTILLA	CM	SM		ROTOR	TIPO	CILINDRO MAESTRO	MEDIDA mm - in
FORD										
FUSION cont.										
		13->	D16538882	✓	✓		BFR221910	Vent		
Sport		10-12	D11648277	✓	✓		BFR128810	Vent	BMC10428	22.2 - 7/8”
Hibrido		17->	D16538882	✓	✓					
GHIA										
		91-94	D2577106A	—	✓		BFR120110	Vent	BMC10463	190 &286 0.0
GRAND MARQUIS										
		1982								
		83-84							BMC10469 (1)	21.0 - 53/64”
									BMC10457	21.0 - 53/64”
		1995								
		96-97								
		98-02	D74876170	—	✓		BFR122310	Vent	BMC10220	25.4 - 1”
KA										
		01-03	D11408251	✓	✓		BFR126110	Vent	BMC10492	22.2 - 7/8”
			D00010030	—	✓					
		04-08	D11408251	✓	✓		BFR126110	Vent		
			D00010030	—	✓					
LOBO										
		96-99	D67975580	✓	✓		BFR124820 (1)	Vent	BMC10478 (4)	27.0 - 1 1/16”
							BFR124810 (2)	Vent		
							BFR125010 (3)	Vent	BMC10146 (5)	27.0 - 1 1/16”
		00-01	D67975580	✓	✓		BFR124710	Vent	BMC10104 (2)	31.7 - 1 1/4”
							BFR124720 (1)	Vent		
			D67975580	✓	✓				BMC10174 (3)	31.7 - 1 1/4”
		2002	D67975580	✓	✓		BFR124710	Vent	BMC10173 (2)	31.7 - 1 1/4”
							BFR124720 (1)	Vent		
		2003	D67975580	✓	✓		BFR124710	Vent	BMC10277 (2)	30.1 - 1 3/16”
							BFR124720 (1)	Vent		
		2004	D10117915	✓	✓		BFR120910 (1)	Vent	BMC10277	30.1 - 1 3/16”
							BFR120920 (2)	Vent		
							BFR221510 (3)	Vent		
		2005	D10117915	✓	✓		BFR120910 (1)	Vent	BMC10273	28.5 - 1 1/8”
							BFR120920 (2)	Vent		
							BFR221510 (3)	Vent		

Para solicitar el número de pastilla en la formulación requerida consulte la nomenclatura en la página 12

RUVILLE

EJE TRASERO									
PASTILLA / ZAPATA	CM	SM		ROTOR / TAMBOR	TIPO	CILINDRO DE RUEDA	MEDIDA mm - in	I / D	
FORD									
FUSION cont.									
CMD18338893	✓	—		BRR125410	Sol				
D11618272	✓	✓		BRR123110	Sol				
CMD18338893	✓	—							
GHIA									
S50113500						WBC50242	22.2 - 7/8”	Izq	
						WBC50243	22.2 - 7/8”	Der	
GRAND MARQUIS									
						WBC50232	23.8 - 15/16”	D/I	
						WBC50232 (2)	23.8 - 15/16”	D/I	(1) con booster (2) tambor de 9”
D6747555A (1)	—	✓		BRR120810	Sol				(1) clip Grande
D6747555A (1)	—	✓		BRR120810	Sol				(1) clip Grande
KA									
S10002209				BRD123610 BRD123620 (1)		WBC50109	19.1 - 3/4”	D/I	(1) incluye baleros cónicos
S10002209				BRD123610 BRD123620 (1)		WBC50109	19.1 - 3/4”	D/I	(1) incluye baleros cónicos
LOBO									
S72321820				BRD122810		WBC50289	25.4 - 1”	Izq	(1) incluye baleros cónicos (2) ABS en eje trasero (3) ABS en las 4 ruedas
						WBC50290	25.4 - 1”	Der	(4) sin control de velocidad (5) con control de velocidad
D71175840	✓	✓		BRR123010	Sol				(1) incluye baleros cónicos (2) sin control de velocidad
				S75215170 (4)					(3) con control de velocidad
S72321820				BRD122810					(4) zapatas para freno de mano
D71175840	✓	✓		BRR123010	Sol				(1) incluye baleros cónicos (2) con control de velocidad
				S75215170 (3)					(3) zapatas para freno de mano
D71175840	✓	✓		BRR123010	Sol				(1) incluye baleros cónicos (2) con control de velocidad
				S75215170 (3)					(3) zapatas para freno de mano
D10127916	✓	✓		BRR122210	Vent				(1) 4X2 (2) 4X2 con balero doble incluido (3) 4X4
				S75215170 (4)					(4) zapatas para freno de mano
D10127916	✓	✓		BRR122210	Vent				(1) 4X2 (2) 4X2 con balero doble incluido (3) 4X4
				S75215170 (4)					(4) zapatas para freno de mano

RUVILLE

		2012... 2013... 2014...	EJE DELANTERO							
			PASTILLA	CM	SM		ROTOR	TIPO	CILINDRO MAESTRO	MEDIDA mm - in
FORD										
LOBO cont.										
		06-08	D10837915	✓	✓		BFR120910 (1) BFR120920 (2) BFR221510 (3)	Vent Vent Vent	BMC10273	28.5 - 1 1/8”
		2009	D13927915	—	✓				BMC10389	28.5 - 1 1/8”
		2010	D14148528	✓	✓			Vent	BMC10446	30.1 - 1 3/16”
		2011	D14148528	✓	✓			Vent	BMC10544	30.1 - 1 3/16”
		2012	D14148528	✓	✓			Vent	BMC10544	30.1 - 1 3/16”
		2013	D14148528	✓	✓		BFR124310	Vent	BMC10544	30.1 - 1 3/16”
		14->	D17708528	—	✓		BFR124310	Vent	BMC10544	30.1 - 1 3/16”
LTD										
		79-81								
		82-86							BMC10469 (1) BMC10457 (2)	21.0 - 53/64” 21.0 - 53/64”
MAVERICK										
		71-75								
MICROBUS										
		86-87	D12070540	—	✓		BFR122510	Vent		
		89-90	D12070540	—	✓		BFR122510	Vent	BMC10479	28.5 - 1 1/8”
		91-96	D12070540	—	✓		BFR122510	Vent	BMC10480	28.5 - 1 1/8”
MONDEO										
		01-07	D91077890	✓	✓		BFR126910	Vent	BMC10584	23.8 - 15/16”
MUSTANG										
		66-73						Tam		
		1979							BMC10180	22.2 - 7/8”
		80-81							BMC10180	22.2 - 7/8”
		82-86							BMC10457 BMC10469	21.0 21.0 - 53/64”
		87-93							BMC10481	21.0 & 30.2
Cobra		1997								

Para solicitar el número de pastilla en la formulación requerida consulte la nomenclatura en la página 12

RUVILLE

PASTILLA / ZAPATA	CM	SM		EJE TRASERO ROTOR / TAMBOR	TIPO	CILINDRO DE RUEDA	MEDIDA mm - in	I / D	
FORD									
LOBO cont.									
D10127916	✓	✓		BRR122210	Vent				(1) 4X2 (2) 4X2 con balero doble incluido (3) 4X4
				S75215170 (4)					(4) zapatas para freno de mano
D10127916	✓	✓			Vent				
D10127916	✓	✓			Vent				
D10127916	✓	✓			Vent				
D10127916	✓	✓							
D16028816	✓	✓			Vent				
D16028816	✓	✓							
D16028816	✓	✓							
LTD									
						WBC50135	20.6 - 13/16”	Izq	
						WBC50136	20.6 - 13/16”	Der	(1) tambor de 9” (2) con booster
MAVERICK									
MICROBUS									
						WBC50223	30.1 - 1 3/16”	Izq	
						WBC50222	30.1 - 1 3/16”	Der	
S58321710						WBC50223	30.1 - 1 3/16”	Izq	
						WBC50222	30.1 - 1 3/16”	Der	
MONDEO									
D91177900	✓	✓		BRR121510	Sol				
D10717976 (1)	—	✓							(1) sólo algunos 05-07
MUSTANG									
						WBC50124	22.2 - 7/8”	Izq	Con tambor en las 4 ruedas
						WBC50125	22.2 - 7/8”	Der	(1) delantero izquierdo (2) delantero derecho
						WBC50130	20.6 - 13/16”	D/I	
						WBC50135 (1)	20.6 - 13/16”	Izq	(1) para tambor de 10”
						WBC50136 (1)	20.6 - 13/16”	Der	
						WBC50235 (2)	19.1 - 3/4”	D/I	(2) para tambor de 9”
						WBC50135 (1)	20.6 - 13/16”	Izq	(1) para tambor de 10”
						WBC50136 (1)	20.6 - 13/16”	Der	
						WBC50235 (2)	19.1 - 3/4”	D/I	(2) para tambor de 9”
						WBC50235	19.1 - 3/4”	D/I	
D62775040	—	✓							

RUVILLE

		2012... 2013... 2014...	EJE DELANTERO						
			PASTILLA	CM	SM		ROTOR	TIPO	CILINDRO MAESTRO	MEDIDA mm - in
FORD										
MUSTANG cont.										
Coupé	V6	07-08	D10817986	—	✓				BMC10311	27.0 - 1 1/16”
		2009	D10817986	—	✓				BMC10406	27.0 - 1 1/16”
		2010	D10817986	—	✓					
		2011								
		12-14					BFR129710	Vent		
GT	V8	94-98	D60074780	—	✓		BFR121510	Vent		
		99-04	D80476750	—	✓					
		05-08	D10817986	—	✓		BFR129710	Vent	BMC10311	27.0 - 1 1/16”
		2009	D10817986	—	✓		BFR129710	Vent	BMC10406	27.0 - 1 1/16”
		2010	D10817986	—	✓		BFR129710	Vent		
		11-12								
		13-14	D10017902	—	✓					
Shelby GT		08-11	D10017902	—	✓				BMC10311	27.0 - 1 1/16”
		2009	D10017902	—	✓				BMC10406 (1)	27.0 - 1 1/16”
		10-11	D10017902	—	✓					
		2012	D10017902	—	✓					
MYSTIQUE										
		95-96	D64875280	—	✓		BFR122010	Vent	BMC10152	25.4 - 1”
			D64875280	—	✓		BFR122010	Vent	BMC10152	25.4 - 1”
		97-98	D64875280	—	✓		BFR122010	Vent	BMC10201 (1)	25.4 - 1”
		99-00							BMC10201 (1)	25.4 - 1”
SVT		99-00								
RANGER										
	Tambor 10”	95-97	D65275320	✓	✓		BFR124410	Vent	BMC10159	27.0 - 1 1/16”
	Tambor 9”		D65275320	✓	✓		BFR124420 (1)	Vent	BMC10160	27.0 - 1 1/16”
	Tambor 10”	98-00	D65275320	✓	✓		BFR124610	Vent	BMC10190	27.0 - 1 1/16”
	Tambor 9”		D65275320	✓	✓		BFR124620 (1)	Vent		
	Tambor 10”	01-02	D65275320	✓	✓		BFR124610	Vent	BMC10189 (1)	27.0 - 1 1/16”
	Tambor 9”						BFR124620 (1)	Vent	BMC10191 (3)	27.0 - 1 1/16”
	Tambor 10”	03-05	D83377060	✓	✓		BFR124610	Vent	BMC10189 (2)	27.0 - 1 1/16”
	Tambor 9”						BFR124620 (1)	Vent	BMC10191 (3)	27.0 - 1 1/16”
	Tambor 10”	06-07	D83377060	✓	✓		BFR124610	Vent	BMC10189 (2)	27.0 - 1 1/16”
	Tambor 9”						BFR124620 (1)	Vent	BMC10521	27.0 - 1 1/16”
	Tambor 10”	08-09	D83377060	✓	✓		BFR124610	Vent	BMC10521	27.0 - 1 1/16”
	Tambor 9”						BFR124620 (1)	Vent		
		05-12	D65275320	✓	✓		BFR124610	Vent	BMC10535	27.0 - 1 1/16”
							BFR124620 (1)	Vent		
		13->	D16768905	✓	✓		BFR220210	Vent		

Para solicitar el número de pastilla en la formulación requerida consulte la nomenclatura en la página 12

RUVILLE

PASTILLA / ZAPATA	CM	SM		EJE TRASERO ROTOR / TAMBOR	TIPO	CILINDRO DE RUEDA	MEDIDA mm - in	I / D	
FORD									
MUSTANG cont.									
D10827987	—	✓		BRR124110	Vent				
D10827987	—	✓		BRR124110	Vent				
D10827987	—	✓		BRR124110	Vent				
				BRR124110	Vent				
				BRR124110	Vent				
D62775040	—	✓		BRR120510	Vent				
D62775040	—	✓		BRR120510	Vent				
D10827987	—	✓		BRR124110	Vent				
D10827987	—	✓		BRR124110	Vent				
D10827987	—	✓		BRR124110	Vent				
				BRR124110	Vent				
				BRR124110	Vent				
D10827987	—	✓		BRR124110	Vent				
D10827987	—	✓		BRR124110	Vent				(1) hasta 2/09/09
D10827987	—	✓		BRR124110	Vent				
				BRR124110	Vent				
MYSTIQUE									
D66175410	—	✓							
S69614790						WBC50286	22.2 - 7/8"	D/I	
D66175410	—	✓							(1) sin ABS
D66175410	—	✓							(1) sin ABS
D66175410	—	✓							
RANGER									
S70520890						WBC50138	19.1 - 3/4"	D/I	
S70421800						WBC50240	19.1 - 3/4"	D/I	(1) incluye baleros cónicos
S70520890				BRD122710		WBC50145 (1)	20.6 - 13/16"	D/I	
S70421800									(1) incluye baleros cónicos
S70520890				BRD122710		WBC50263	19.1 - 3/4"	D/I	(1) incluye baleros cónicos (2) con control de velocidad
S70421800						WBC50190	19.1 - 3/4"	D/I	(3) con control de velocidad y accionamiento electrónico
S70520890				BRD122710		WBC50145	20.6 - 13/16"	D/I	(1) incluye baleros cónicos (2) con control de velocidad
S70421800						WBC50235	19.1 - 3/4"	D/I	(3) con control de velocidad y accionamiento electrónico
S70520890				BRD122710		WBC50145	20.6 - 13/16"	D/I	(1) incluye baleros cónicos
S70421800						WBC50235	19.1 - 3/4"	D/I	(2) con control de velocidad
S70520890				BRD122710		WBC50145	20.6 - 13/16"	D/I	
S70421800						WBC50235	19.1 - 3/4"	D/I	(1) incluye baleros cónicos
S10362210				BRD121510		WBC50301	20.6 - 13/16"	Izq	Unidades Argentinas
						WBC50300	20.6 - 13/16"	Der	(1) incluye baleros cónicos
S10491709				BRD122210		WBC50333	23.8 - 15/16"	D/I	

Para solicitar el número de pastilla en la formulación requerida consulte la nomenclatura en la página 12

RUVILLE

		2012... 2013... 2014...	EJE DELANTERO							
			PASTILLA	CM	SM		ROTOR	TIPO	CILINDRO MAESTRO	MEDIDA mm - in
FORD										
SABLE										
		1994	D60174790	—	✓		BFR122210	Vent	BMC10490	25.4 - 1”
		95-96	D60174790	—	✓		BFR122210	Vent		
		97-99	D60174790	—	✓		BFR122210	Vent	BMC10181	25.4 - 1”
		2000	D60174790	—	✓		BFR122210	Vent	BMC10181 (1) BMC10229 (2)	25.4 - 1” 25.4 - 1”
		01-04							BMC10181 (1) BMC10229 (2)	25.4 - 1” 25.4 - 1”
TAURUS										
Guayin		89-93								
THUNDERBIRD										
		85-86							BMC10469 (1)	21.0 - 53/64”
		1987							BMC10481	21.0 & 30.2
		1988							BMC10481	21.0 & 30.2
		1989					BFR122210	Vent		
		90-92					BFR122210	Vent	BMC10490	25.4 - 1”
		93-96	D60074780	—	✓		BFR122210	Vent	BMC10490 (1) BMC10139 (2)	25.4 - 1” 27.0 - 1 1/16”
		2003								
S/C		93-94	D60074780	—	✓		BFR122210	Vent	BMC10490 (1) BMC10139 (2)	25.4 - 1” 27.0 - 1 1/16”
TOPAZ										
		84-94	D2577106A	—	✓		BFR120110	Vent	BMC10463	190 & 286 0.0
TRANSIT										
	FWD	07-13	D15288736N D15288736	✓ ✓	✓ ✓		BFR221810	Vent	BMC10354 (1) BMC10431 (2)	25.4 - 1” 23.8 - 15/16”
	RWD	07-13	D15288736N D15288736	✓ ✓	✓ ✓		BFR220710	Vent	BMC10354 (1) BMC10431 (2)	25.4 - 1” 23.8 - 15/16”
	FWD	2014	CMD17749004	✓	—		BFR221810	Vent	BMC10354 (1)	25.4 - 1”
	RWD		CMD17879014 (3)	✓	—		BFR220710	Vent	BMC10431 (2)	23.8 - 15/16”
	DRW						BFR127310	Vent		
		15-17	CMD17749004	✓	—		BFR129010 (2)	Vent	BMC10560 (1)	28.5 - 1 1/8”
	DRW		CMD17879014	✓	—		BFR127310	Vent		
		18->	CMD17749004	✓	—		BFR128110 (2)	Vent	BMC10560 (1)	28.5 - 1 1/8”
	DRW		CMD17879014	✓	—		BFR127310	Vent		
WINDSTAR										
	4 discos	95-97	D60174790	—	✓		BFR122210	Vent	BMC10172 (1)	27.0 - 1 1/16”
	2 didcos		D60174790	—	✓		BFR122210	Vent	BMC10153 (2)	27.0 - 1 1/16”

Para solicitar el número de pastilla en la formulación requerida consulte la nomenclatura en la página 12

RUVILLE

EJE TRASERO									
PASTILLA / ZAPATA	CM	SM		ROTOR / TAMBOR	TIPO	CILINDRO DE RUEDA	MEDIDA mm - in	I / D	
FORD									
SABLE									
									(1) sin control de tracción (2) con control de tracción
									(1) sin control de tracción (2) con control de tracción
TAURUS									
						WBC50249	25.4 - 1”	D/I	
THUNDERBIRD									
						WBC50235 (1)	19.1 - 3/4”	D/I	(1) tambor de 9”
						WBC50235 (1)	19.1 - 3/4”	D/I	(1) tambor de 9”
						WBC50270	25.4 - 1”	D/I	
						WBC50270	25.4 - 1”	D/I	
						WBC50270	25.4 - 1”	D/I	
						WBC50270	25.4 - 1”	D/I	(1) 4 puertos (2) 2 puertos
D80676790	—	✓							
									(1) 4 puertos (2) 2 puertos
TOPAZ									
S50113500						WBC50242 WBC50243	22.2 - 7/8” 22.2 - 7/8”	Izq Der	
TRANSIT									
D15028701N D15028701	✓ ✓	✓ ✓		BRR125810 Sol					(1) con depósito y ABS (2) sin deposito (3) con cable sensor
D15028701N D15028701	✓ ✓	✓ ✓		BRR124410 Sol					(1) con depósito y ABS (2) sin deposito (3) con cable sensor
CMD17759005 CMD17869013 (3)	✓ ✓	— —		BRR125810 Sol BRR124410 Sol					(1) con depósito y ABS (2) sin depósito (3) con cable sensor
CMD17759005 CMD17869013	✓ ✓	— —							(1) Europeas (2) rodada sencilla
CMD17759005 CMD17869013	✓ ✓	— —							(1) Europeas (2) rodada sencilla
WINDSTAR									
D66475430	—	✓		BRR120910 Sol S70114840 (3)					(1) con control de tracción (2) sin control de tracción (3) zapatas para freno de mano
S66514520						WBC50270	25.4 - 1”	D/I	

RUVILLE

		2012... 2013... 2014...	EJE DELANTERO							
			PASTILLA	CM	SM		ROTOR	TIPO	CILINDRO MAESTRO	MEDIDA mm - in
FORD										
WINDSTAR cont.										
	4 discos	1998	D60174790	—	✓		BFR122210	Vent	BMC10172 (1)	27.0 - 1 1/16”
	2 didcos		D60174790	—	✓		BFR122210	Vent	BMC10188 (2)	25.4 - 1”
		99-03	D80376740	—	✓		BFR126710	Vent	BMC10226 (1) BMC10227 (2)	25.4 - 1” 25.4 - 1”
GMC										
ACADIA										
/ Denali		07-10	D11698410	✓	✓		BFR137210	Vent	BMC10388	27.0 - 1 1/16”
		11-16	D11698410	✓	✓		BFR137210	Vent	BMC10388	27.0 - 1 1/16”
		17->	CMD18969124	✓	—					
CANYON										
		07-08	D10397943	—	✓		BFR135610	Vent	BMC10283	25.4 - 1”
		09-12	D11698282	✓	✓		BFR138210	Vent	BMC10401	27.0 - 1 1/16”
SIERRA										
		07-08	D10927997	✓	✓		BFR137310	Vent	BMC10363 (1) BMC10327 (2)	28.5 - 1 1/8” 31.7 - 1 1/4”
		09-13	D13638472	✓	✓		BFR137310	Vent	BMC10396 (1) BMC10397 (2)	28.5 - 1 1/8” 31.7 - 1 1/4”
		14->	D13638472	✓	✓		BFR137310	Vent	BMC10567	33.6 - 15/16”
Denali		2008	D10927997	✓	✓		BFR137310	Vent	BMC10363 (1) BMC10327 (2)	28.5 - 1 1/8” 31.7 - 1 1/4”
		09-13	D13638472	✓	✓		BFR137310	Vent	BMC10397	31.7 - 1 1/4”
		14->	D13638472	✓	✓		BFR137310	Vent	BMC10567	33.6 - 15/16”
All Terrain	6.2L	17->	D13638472	✓	✓		BFR137310	Vent	BMC10567	33.6 - 15/16”
TERRAIN										
		11-17					BFR138510	Vent		
		18->	CMD19139144	✓	—					
YUKON										
		07-08	D10927997	✓	✓		BFR137310	Vent	BMC10327	31.7 - 1 1/4”
		08-14	D13638472	✓	✓		BFR137310	Vent	BMC10397	31.7 - 1 1/4”

Para solicitar el número de pastilla en la formulación requerida consulte la nomenclatura en la página 12

RUVILLE

PASTILLA / ZAPATA	CM	SM		EJE TRASERO ROTOR / TAMBOR	TIPO	CILINDRO DE RUEDA	MEDIDA mm - in	I / D	
FORD									
WINDSTAR cont.									
D66475430	—	✓		BRR120910	Sol				(1) con control de tracción (2) sin control de tracción (3) zapatas para freno de mano
				S70114840 (3)					
S66514520						WBC50270	25.4 - 1”	D/I	
D66475430	—	✓		BRR120910	Sol				(1) con control de tracción, sin control dinámico (2) sin control de tracción ni control dinámico (3) zapatas para freno de mano
				S70114840 (3)					
GMC									
ACADIA									
D88377600	✓	✓		BRR134410	Vent				
D15077760	✓	✓		BRR134410	Vent				
CANYON									
S81515480				BRD133610		WBC50177	23.8 - 15/16”	D/I	
S95916430				BRD133610		WBC50199	23.8 - 15/16”	D/I	
SIERRA									
D11948312	✓	✓		BRR133410	Vent				(1) sin StabiliTrak® (2) con StabiliTrak® (3) zapatas para freno de mano
				S78121960 (3)					
				BRD134010		WBC50198 (3)	26.9 - 1 1/16”	D/I	(1) sin StabiliTrak® (2) con StabiliTrak® (3) 6400 lb PBV (4) 7000 lb PBV
						WBC50199 (4)	23.8 - 15/16”	D/I	
D11948312	✓	✓		BRR133410	Vent				(1) zapatas para freno de mano
				S10511710 (1)					
D11948312	✓	✓		BRR133410	Vent				(1) sin StabiliTrak® (2) con StabiliTrak® (3) zapatas para freno de mano
				S78121960 (3)					
D11948312	✓	✓		BRR133410	Vent				(1) zapatas para freno de mano
				S78121960 (1)					
D11948312	✓	✓		BRR133410	Vent				(1) zapatas para freno de mano
				S10511710 (1)					
D11948312	✓	✓		BRR133410	Vent				(1) zapatas para freno de mano
				S10511710 (1)					
TERRAIN									
D12758391	✓	✓		BRR135410	Vent				
YUKON									
D11948312	✓	✓		BRR133410	Vent				(1) zapatas para freno de mano
				S78121960 (1)					
D11948312	✓	✓		BRR133410	Vent				(1) zapatas para freno de mano
				S78121960 (1)					

RUVILLE

		2012... 2013... 2014...	EJE DELANTERO							
			PASTILLA	CM	SM		ROTOR	TIPO	CILINDRO MAESTRO	MEDIDA mm - in
GMC										
YUKON cont.										
		15->	D13638472	✓	✓		BFR137310	Vent	BMC10397	31.7 - 1 1/4”
			CMD19109139 (1)	✓	—					
HONDA										
ACCORD L4										
EX / EX-R		96-97	D46573450	✓	✓		BFR510110	Vent		
		98-02	D46575730	✓	✓		BFR510310	Vent	BMC10536	25.4 - 1”
		03-07	D91477950	✓	✓		BFR510410	Vent	BMC10537	15.8 - 5/8”
		08-09	D78776560	—	✓		BFR510410	Vent	BMC10373 (1)	20.6 - 13/16”
		2010	D78776560	—	✓		BFR510410	Vent	BMC10373 (1)	20.6 - 13/16”
		11-12	D15067656	✓	✓		BFR510710	Vent	BMC10373 (1)	20.6 - 13/16”
	1.5T	18->	D16548883	✓	✓		BFR512310	Vent		
EXL	1.5T	13-17	D16548883	✓	✓		BFR512310	Vent		
LX		03-07	D91477950	✓	✓		BFR510410	Vent	BMC10537	15.8 - 5/8”
		08-10	D91477950	✓	✓		BFR510410	Vent	BMC10373	20.6 - 13/16”
		11-17	D91477950	✓	✓		BFR510410	Vent	BMC10373	20.6 - 13/16”
Sport		2015	CMD16978840	✓	—		BFR512310	Vent		
		16-17	CMD16978840	✓	—					
ACCORD V6										
EX		98-02	D50373820	✓	✓		BFR510410	Vent		
		2003	D95978570	—	✓		BFR510410	Vent	BMC10264	20.6 - 13/16”
	Coupé T/M	2004	D78776560	—	✓		BFR510710	Vent	BMC10264	20.6 - 13/16”
	T/A		D95978570	—	✓		BFR510410	Vent		
	Coupé T/M	05-07	D78776560	—	✓		BFR510710	Vent		
	T/A		D95978570	—	✓		BFR510410	Vent		
		08-10	D78776560	—	✓		BFR510410	Vent	BMC10373	20.6 - 13/16”
		11-14	D15067656	✓	✓		BFR510710	Vent	BMC10373	20.6 - 13/16”
EX-L		13-17	D16548883	✓	✓		BFR512310	Vent		
EX-R		98-01	D50373820	✓	✓		BFR510410	Vent		
		2002	D50373820	✓	✓		BFR510410	Vent		
ACCORD CROSSTOUR										
EXL		2010	D10897994	✓	✓		BFR511110	Vent	BMC10448	22.2 - 7/8”
	4WD	11-13	D15217994	✓	✓		BFR511110	Vent	BMC10448	22.2 - 7/8”
CITY										
		10-13	D15538763	✓	✓		BFR511010	Vent	BMC10526 (1)	19.1 - 3/4”
		14->	CMD13948502	✓	—		BFR512510	Vent		
CIVIC COUPÉ										
EX-R		97-00	D46575730	✓	✓		BFR510210			

Para solicitar el número de pastilla en la formulación requerida consulte la nomenclatura en la página 12

RUVILLE

PASTILLA / ZAPATA	CM	SM		EJE TRASERO ROTOR / TAMBOR	TIPO	CILINDRO DE RUEDA	MEDIDA mm - in	I / D	
GMC									
YUKON cont.									
D11948312	✓	✓		BRR133410	Vent				(1) con caliper de 6 pistones
				S10511710 (2)					(2) zapatas para freno de mano
HONDA									
ACCORD L4									
D53774180	✓	✓		BRR510110	Sol				
D53774180	✓	✓		BRR510410	Sol				
D53774180	✓	✓		BRR510810	Sol				
D13368447	✓	✓		BRR511710	Sol				(1) sólo EX
D14518447	✓	✓		BRR511710	Sol				(1) sólo EX
D14518447	✓	✓		BRR511710	Sol				(1) sólo EX
D14518447	✓	✓		BRR511710	Sol				
D53774180	✓	✓		BRR510810	Sol				
D13368447	✓	✓		BRR511710	Sol				
D14518447	✓	✓		BRR511710	Sol				
D14518447	✓	✓		BRR511710	Sol				
D14518447	✓	✓		BRR511710	Sol				
ACCORD V6									
D53774180	✓	✓		BRR510310	Sol				
D53774180	✓	✓		BRR510810	Sol				
D53774180	✓	✓		BRR510810	Sol				
D53774180	✓	✓		BRR510810	Sol				
D13368447	✓	✓		BRR511710	Sol				
D14518447	✓	✓		BRR511710	Sol				
D14518447	✓	✓		BRR511710	Sol				
D53774180	✓	✓		BRR510310	Sol				
D53674180	✓	✓		BRR510310	Sol				
ACCORD CROSSTOUR									
D10867418	✓	✓							
D10867418	✓	✓							
CITY									
D56474430	✓	✓		BRR511610	Sol				(1) T/M
S91316180				BRD510610					
CIVIC COUPÉ									
S57613640				BRD510110		WBC50265	19.1 - 3/4”	Izq	
						WBC50264	19.1 - 3/4”	Der	

RUVILLE

		2012... 2013... 2014...	EJE DELANTERO							
			PASTILLA	CM	SM		ROTOR	TIPO	CILINDRO MAESTRO	MEDIDA mm - in
HONDA										
CIVIC COUPÉ cont.										
EX		01-02	D46575730	✓	✓		BFR511010	Vent	BMC10271	22.2 - 7/8”
		03-05	D46575730	✓	✓		BFR511010	Vent	BMC10271	22.2 - 7/8”
		06-11	D46575730	✓	✓		BFR510910	Vent	BMC10335	19.1 - 3/4”
		2012	D15788791	✓	✓		BFR512410	Vent		
		13-15	D15788791	✓	✓		BFR510410	Vent	BMC10587	20.6 - 13/16”
Si		07-11	D82977020	—	✓		BFR510510	Vent		
		12-15	D91477950	✓	✓		BFR510510	Vent	BMC10587	20.6 - 13/16”
Turbo	1.5T	16->	D91477950	✓	✓		BFR510410	Vent		
CIVIC SEDÁN										
EX		01-02	D46575730	✓	✓		BFR511010	Vent	BMC10271	22.2 - 7/8”
		03-05	D46575730	✓	✓		BFR511010	Vent	BMC10271	22.2 - 7/8”
		06-11	D46575730	✓	✓		BFR510910	Vent	BMC10335	19.1 - 3/4”
		2012	D15788791	✓	✓		BFR512410	Vent		
		13-15	D15788791	✓	✓		BFR510410	Vent	BMC10587	20.6 - 13/16”
	2.0T	16->	D91477950	✓	✓		BFR510410	Vent		
EX-L		08-11	D46575730	✓	✓		BFR510910	Vent		
		2012	D15788791	✓	✓		BFR512410	Vent		
		13-15	D15788791	✓	✓		BFR510410	Vent	BMC10587	20.6 - 13/16”
EX-R		97-00	D46575730	✓	✓		BFR510210			
i-Style	2.0T	18->	D91477950	✓	✓		BFR510410	Vent		
LX		01-02	D46575730	✓	✓		BFR511010	Vent	BMC10253	20.6 - 13/16”
		03-05	D46575730	✓	✓		BFR511010	Vent	BMC10271	22.2 - 7/8”
		06-11	D46575730	✓	✓		BFR510910	Vent	BMC10335	
		2012	D15788791	✓	✓		BFR512410	Vent		
		2013	D15788791	✓	✓		BFR512410	Vent	BMC10587	20.6 - 13/16”
		14-15	D15788791	✓	✓		BFR510410	Vent	BMC10587	20.6 - 13/16”
Si		07-10	D82977020	—	✓		BFR510510	Vent		
Sir		99-00	D46575730	✓	✓		BFR510210	Vent		
Touring / Turbo / Turbo Plus	1.5T	16->	D91477950	✓	✓		BFR510410	Vent		
Hybrid IMA		06-11					BFR510910	Vent		
		12-13					BFR510910	Vent		
CR-V										
		02-04	D91477950	✓	✓		BFR510610	Vent	BMC10246 (1) BMC10522 (2)	23.8 - 15/16” 23.8 - 15/16”

Para solicitar el número de pastilla en la formulación requerida consulte la nomenclatura en la página 12

RUVILLE

PASTILLA / ZAPATA	CM	SM		EJE TRASERO ROTOR / TAMBOR	TIPO	CILINDRO DE RUEDA	MEDIDA mm - in	I / D	
HONDA									
CIVIC COUPÉ cont.									
S57613640				BRD510510		WBC50169	19.1 - 3/4"	Der	
						WBC50170	19.1 - 3/4"	Izq	
S57613640				BRD510510		WBC50178	19.1 - 3/4"	Der	
						WBC50179	19.1 - 3/4"	Izq	
D53774180	✓	✓		BRR511010	Sol				
D53774180	✓	✓		BRR511010	Sol				
D53774180	✓	✓		BRR511010	Sol				
D53774180	✓	✓		BRR511010	Sol				
D53774180	✓	✓		BRR511010	Sol				
CMD18789106	✓	—		BRR510710	Sol				
CIVIC SEDÁN									
S57613640				BRD510510		WBC50169	19.1 - 3/4"	Der	
						WBC50170	19.1 - 3/4"	Izq	
S57613640				BRD510510		WBC50178	19.1 - 3/4"	Der	
						WBC50179	19.1 - 3/4"	Izq	
D53774180	✓	✓		BRR511010	Sol				
D53774180	✓	✓		BRR511010	Sol				
D53774180	✓	✓		BRR511010	Sol				
CMD18789106	✓	—		BRR510710	Sol				
D53774180	✓	✓		BRR511010	Sol				
D53774180	✓	✓		BRR511010	Sol				
D53774180	✓	✓		BRR511010	Sol				
S57613640				BRD510110		WBC50265	19.1 - 3/4"	Izq	
						WBC50264	19.1 - 3/4"	Der	
CMD18789106	✓	—		BRR510710	Sol				
S57613640				BRD510510		WBC50169	19.1 - 3/4"	Der	
						WBC50170	19.1 - 3/4"	Izq	
S57613640				BRD510510		WBC50178	19.1 - 3/4"	Der	
						WBC50179	19.1 - 3/4"	Izq	
S91316180				BRD510210		WBC50188	19.1 - 3/4"	D/I	
S91316180				BRD510210		WBC50188	19.1 - 3/4"	D/I	
S91316180				BRD510210		WBC50188	19.1 - 3/4"	D/I	
S91316180				BRD510210					
D53774180	✓	✓		BRR511010	Sol				
D56474430	✓	✓							
CMD18789106	✓	—		BRR510710	Sol				
D53774180	✓	✓		BRR511010	Sol				
CR-V									
D53674180	✓	✓		BRR510510	Sol				(1) EX 4WD (2) LX

RUVILLE

		2012... 2013... 2014...	EJE DELANTERO PASTILLA	CM	SM		ROTOR	TIPO	CILINDRO MAESTRO	MEDIDA mm - in
HONDA										
CR-V cont.										
		05-06	D91477950	✓	✓		BFR510510	Vent	BMC10332	25.4 - 1”
		07-11	D10897994	✓	✓		BFR511110	Vent	BMC10331	22.2 - 7/8”
	FWD	2012	D91477950 (1)	✓	✓		BFR511910	Vent		
	AWD		D15217994 (2)	✓	✓		BFR511110	Vent		
	FWD	13-16	D15217994	✓	✓		BFR511910	Vent		
	AWD						BFR511110	Vent		
		17->	CMD20368840	✓	—					
CR-Z										
		13-15	CMD13948502	✓	—		BFR510910	Vent		
FIT										
		06-08	D12008320	✓	✓		BFR510810	Vent	BMC10333	22.2 - 7/8”
		09-14	D15538763	✓	✓		BFR511010	Vent	BMC10423	19.1 - 3/4”
		15->	CMD13948502	✓	—		BFR512710	Vent		
HR-V										
		16->	D16548883	✓	✓		BFR512310	Vent		
ODYSSEY										
		2000	D79376630	✓	✓		BFR510710	Vent	BMC10218 (1) BMC10219 (2)	27.0 - 1 1/16” 27.0 - 1 1/16”
		2001	D79376630	✓	✓		BFR510710	Vent	BMC10219	27.0 - 1 1/16”
		02-04	D79376630	✓	✓		BFR510710	Vent	BMC10219	27.0 - 1 1/16”
		05-10	D10897994	✓	✓		BFR511210	Vent	BMC10336	22.2 - 7/8”
		11-14	D15217994	✓	✓		BFR512010	Vent	BMC10531	22.2 - 7/8”
		15-17	D15217994	✓	✓		BFR512610	Vent	BMC10531	22.2 - 7/8”
		18->					BFR512610	Vent		
PILOT										
		2003	D94378440	—	✓		BFR510710	Vent	BMC10218	27.0 - 1 1/16”
		2004	D94378440	—	✓		BFR510710	Vent	BMC10218	27.0 - 1 1/16”
		2005	D94378440	—	✓		BFR510710	Vent	BMC10218 (1) BMC10339 (2)	27.0 - 1 1/16” 27.0 - 1 1/16”
		06-08	D94378440	—	✓		BFR510710	Vent	BMC10339	27.0 - 1 1/16”
		09-11	D13788396	✓	✓		BFR511410	Vent	BMC10372	22.2 - 7/8”
		12-15	D13788396	✓	✓		BFR511410	Vent	BMC10372	22.2 - 7/8”
		16->	CMD17238396	✓	—		BFR512610	Vent		
RIDGELINE										
		07-08	D11028208	✓	✓		BFR511310	Vent	BMC10339	27.0 - 1 1/16”
		09-11	D11028208	✓	✓		BFR511310	Vent	BMC10421	25.4 - 1”
		12-14	CMD15848208	✓	—		BFR511310	Vent	BMC10421	25.4 - 1”

Para solicitar el número de pastilla en la formulación requerida consulte la nomenclatura en la página 12

RUVILLE

				EJE TRASERO					
PASTILLA / ZAPATA	CM	SM		ROTOR / TAMBOR	TIPO	CILINDRO DE RUEDA	MEDIDA mm - in	I / D	
HONDA									
CR-V cont.									
D10867418	✓	✓		BRR511110	Sol				
D10867418	✓	✓		BRR511110	Sol				
D10867418	✓	✓		BRR511110	Sol				(1) EX y EXL (2) LX
D10867418	✓	✓		BRR511110	Sol				
CR-Z									
D53774180	✓	✓							
FIT									
S75515190				BRD510710		WBC50201 WBC50200	17.4 - 11/16” 17.4 - 11/16”	Der Izq	
D56474430	✓	✓							
S91316180				BRD510610					
HR-V									
CMD18419069	✓	—		BRR511710	Sol				
ODYSSEY									
S74415120						WBC50151 WBC50150	22.2 - 7/8” 22.2 - 7/8”	Izq Der	(1) LX sin ABS (2) EX sin ABS
S74415120						WBC50151 WBC50150	22.2 - 7/8” 22.2 - 7/8”	Izq Der	
D86577400	✓	✓		BRR510710	Sol				
D10887993	✓	✓		BRR511210	Sol				
D12818397	✓	✓		BRR510910	Sol				
D12818397	✓	✓		BRR510910	Sol				
PILOT									
D86577400	✓	✓		BRR510610	Sol				
D79376630	✓	✓		BRR510610	Sol				
D86577400	✓	✓		BRR510610	Sol				(1) puertos de 10 x 1 mm (2) puertos de 14 x 1.5 mm
D86577400	✓	✓		BRR510610	Sol				
D12818397	✓	✓		BRR510910	Sol				
D15858397	✓	✓		BRR510910	Sol				
CMD17248397	✓	—							
RIDGELINE									
D11038209	✓	✓		BRR511310	Sol				
D11038209	✓	✓		BRR511310	Sol				
D11038209	✓	✓		BRR511310	Sol				

RUVILLE

		2012... 2013... 2014...	EJE DELANTERO						
			PASTILLA	CM	SM		ROTOR	TIPO	CILINDRO MAESTRO	MEDIDA mm - in
HUMMER										
H2 / SUT										
		05-07	D784 7652 0	✓	✓		BFR136210	Vent	BMC10216	37.0
		08-09	D784 7652 0	✓	✓		BFR136210	Vent		
H3 / T / ALPHA										
		06-10	D111 9822 5	—	✓		BFR136110	Vent		
HYUNDAI										
ACCENT										
		18->	D15938806	✓	✓		BFR500910	Vent		
CRETA										
		17->					BFR501610	Vent		
ELANTRA										
		15-16	CMD15958810	✓	—		BFR500310	Vent		
		17->	CMD19129143	✓	—		BFR500810	Vent		
GRAND i10										
		15->	CMD00012160[1]	✓	—		BFR500110	Vent		
IONIQ										
		18->	CMD19129143	✓	—					
iX 35										
		2015	CMD18558614	✓	—					
SANTA FE / SPORT										
	2.0T	17->	CMD18159049	✓	—					
	3.3L	18->								
SONATA										
		15-16	CMD18558614	✓	—					
		17->								
GLS	2.4L	15->								
Sport	2.0T	15->	CMD18558614	✓	—					
TUCSON										
		16->	CMD18479075	✓	—		BFR500510	Vent		
INFINITI										
FX35 / FX37										
		12-13								
G37										
		12-13								
I30										
		98-99	D65373180	—	✓					
		00-01	D43073180	✓	✓		BFR522510	Vent		
I35										
		02-03	D43073180	✓	✓		BFR522110	Vent		

Para solicitar el número de pastilla en la formulación requerida consulte la nomenclatura en la página 12

RUVILLE

				EJE TRASERO					
PASTILLA / ZAPATA	CM	SM		ROTOR / TAMBOR	TIPO	CILINDRO DE RUEDA	MEDIDA mm - in	I / D	
HUMMER									
H2 / SUT									
D78576530	✓	✓		S77121920 (1)					(1) zapatas para freno de mano
D78576530	✓	✓							
H3 / T / ALPHA									
D11208226	—	✓		BRR133310	Sol				
HYUNDAI									
ACCENT									
CMD18128428	✓	—		BRR113510	Sol				
CRETA									
ELANTRA									
D15448428	✓	✓							
CMD18128428	✓	—							
GRAND i10									
S10211616				BRD111110		WBC50345	17.8	D/I	(1) FMSI 9159-D1935
IONIQ									
CMD18128428	✓	—							
iX 35									
D15448428	✓	✓							
SANTA FE / SPORT									
CMD18169051	✓	—							
CMD18169051	✓	—							
SONATA									
D15448428	✓	✓							
D15448428	✓	✓							
CMD18569036	✓	—							
CMD18569036	✓	—							
TUCSON									
CMD18488428	✓	—							
INFINITI									
FX35 / FX37									
D90577840	✓	✓		BRR521310	Vent				
G37									
D90577840	✓	✓							
I30									
D54074210	—	✓							
D54074210	—	✓							
I35									
D90077770	—	✓							

RUVILLE

		2012... 2013... 2014...	EJE DELANTERO						
			PASTILLA	CM	SM		ROTOR	TIPO	CILINDRO MAESTRO	MEDIDA mm - in
INFINITI										
JX35										
		2013	CMD16498877	✓	—		BFR522410	Vent		
M37 / M56										
		12-13					BFR522410	Vent		
Q45										
		97-98	D69175660	—	✓					
		99-01	D85575660	✓	✓					
		02-06	D88877660	—	✓		BFR524110	Vent		
Q50										
Sedán		15->	CMD17368906	✓	—		BFR525510	Vent		
Q70										
Sedán		14->					BFR522410	Vent		
QX56										
		12-13	D15098403	✓	✓					
QX60										
		14->	CMD16498877	✓	—		BFR525510	Vent		
QX70										
		14->								
QX80										
		14->	D15098403	✓	✓					
JAGUAR										
S-TYPE										
		00-06								
		07-08								
S-TYPE R										
		2004								
		05-08								
X-TYPE										
		02-04	D91077890	✓	✓		BFR126910	Vent		
		2005	D91077890	✓	✓		BFR126910	Vent		
		06-08	D91077890	✓	✓		BFR126910	Vent		
XF										
		09->								
XJ										
Super V8		07-10								
Vanden Plas		2005								
		06-09								
Premium Luxury	V6	11-15								

Para solicitar el número de pastilla en la formulación requerida consulte la nomenclatura en la página 12

RUVILLE

EJE TRASERO									
PASTILLA / ZAPATA	CM	SM		ROTOR / TAMBOR	TIPO	CILINDRO DE RUEDA	MEDIDA mm - in	I / D	
INFINITI									
JX35									
D14158405	✓	✓		BRR521310	Vent				
M37									
D90577840	✓	✓		BRR521310	Vent				
Q45									
Q50									
D90577840	✓	✓		BRR521310	Vent				
Q70									
D90577840	✓	✓		BRR521310	Vent				
QX56									
QX60									
D14158405	✓	✓		BRR521310	Vent				
QX70									
D90577840	✓	✓		BRR521310	Vent				
QX80									
JAGUAR									
S-TYPE									
D80676790	—	✓							
D10957957	✓	✓							
S-TYPE R									
D80676790		✓							
D10957957	✓	✓							
X-TYPE									
D91177900	✓	✓		BRR121510	Sol				
D10717976	—	✓		BRR121510	Sol				
D91177900	✓	✓							
D10717976	—	✓		BRR121510	Sol				
XF									
D10957957	✓	✓							
XJ									
D10957957	✓	✓							
D80676790	—	✓							
D10957957	✓	✓							
D10957957	✓	✓							
D10957957	✓	✓							

RUVILLE

		2012... 2013... 2014...	EJE DELANTERO						
			PASTILLA	CM	SM		ROTOR	TIPO	CILINDRO MAESTRO	MEDIDA mm - in
JAGUAR										
XJ-8										
		98-03								
		2005								
		06-09								
XJ-8 VANDEN PLAS										
		98-99								
		06-09								
XJ-R										
		00-03								
		06-09								
XK-8										
		98-04								
XK R										
		07-09								
JEEP										
CHEROKEE										
	Tambor 9”	1994	D4777507A	✓	✓		BFR112710	Vent	BMC10135 (1)	25.4 - 1”
	Tambor 10”								BMC10491 (2)	23.8 - 15/16”
	Tambor 9”	95-96	D4777507A	✓	✓		BFR112710	Vent	BMC10166	25.4 - 1”
	Tambor 10”									
	Tambor 9”	97-01	D4777507A	✓	✓		BFR112710	Vent	BMC10166	25.4 - 1”
	Tambor 10”									
	L4	14->	D16408867	—	✓		BFR116510	Vent		
	V6		CMD18438932	✓	—		BFR116510	Vent		
Sport		1994 98-01	D4777507A	✓	✓		BFR112710	Vent	BMC10135	25.4 - 1”
COMMANDER										
		06-10	D10807985	✓	✓		BFR111110	Vent	BMC10334	27.0 - 1 1/16”
COMPASS										
		07-17	D86677410	✓	✓		BFR111410	Vent	BMC10357	20.6 - 13/16”
		18->	CMD18119046	✓	—		BFR115410	Vent		
GRAND CHEROKEE										
	4 discos	93-94	D4777507A	✓	✓		BFR112710	Vent	BMC10135	25.4 - 1”
	2 discos									

Para solicitar el número de pastilla en la formulación requerida consulte la nomenclatura en la página 12

RUVILLE

PASTILLA / ZAPATA	CM	SM		EJE TRASERO ROTOR / TAMBOR	TIPO	CILINDRO DE RUEDA	MEDIDA mm - in	I / D	
JAGUAR									
XJ-8									
D68875630	✓	✓							
D80676790	—	✓							
D10957957	✓	✓							
D10957957	✓	✓							
XJ-8 VANDEN PLAS									
D68875630	✓	✓							
D68875630	✓	✓							
XJ-R									
D68875630	✓	✓							
D10957957	✓	✓							
XK-8									
D68875630	✓	✓							
XK R									
D10957957	✓	✓							
JEEP									
CHEROKEE									
				BRD112010		WBC50263 (1)	19.1 - 3/4"	D/I	(1) con ABS
						WBC50130 (2)	20.6 - 13/16"	D/I	(2) sin ABS
						WBC50124	22.2 - 7/8"	Izq	
						WBC50125	22.2 - 7/8"	Der	
				BRD112010		WBC50263 (1)	19.1 - 3/4"	D/I	(1) con ABS
						WBC50130 (2)	20.6 - 13/16"	D/I	(2) sin ABS
						WBC50124	22.2 - 7/8"	Izq	
						WBC50125	22.2 - 7/8"	Der	
				BRD112010		WBC50130	20.6 - 13/16"	D/I	
						WBC50124	22.2 - 7/8"	Izq	
						WBC50125	22.2 - 7/8"	Der	
CMD17348958	✓	—							
CMD17348958	✓	—							
				BRD112010		WBC50263 (1)	19.1 - 3/4"	D/I	(1) con ABS
						WBC50130 (2)	20.6 - 13/16"	D/I	(2) sin ABS
COMMANDER									
D10877945	✓	✓		BRR112010	Sol				
COMPASS									
D10377940	✓	✓		BRR112210	Sol				
D86877430	✓	✓		BRR112410	Sol				
GRAND CHEROKEE									
D6257502A	—	✓		BRR110810	Sol				
				S70114840 (1)					(1) zapatas para freno de mano
						WBC50124	22.2 - 7/8"	Izq	
						WBC50125	22.2 - 7/8"	Der	

RUVILLE

		2012... 2013... 2014...	EJE DELANTERO							
			PASTILLA	CM	SM		ROTOR	TIPO	CILINDRO MAESTRO	MEDIDA mm - in
JEEP										
GRAND CHEROKEE cont.										
		94-98	D4777507A	✓	✓		BFR112710	Vent	BMC10166	25.4 - 1”
		99-02	D79076600	—	✓		BFR114010	Vent	BMC10204	25.4 - 1”
		03-04	D94578460	—	✓		BFR114010	Vent	BMC10204	25.4 - 1”
		05-10	D10807985	✓	✓		BFR111110	Vent	BMC10334	27.0 - 1 1/16”
	V6	11-13	D14558655	✓	✓		BFR116610	Vent	BMC10546	27.0 - 1 1/16”
	V8		D14558655	✓	✓		BFR117010	Vent		
	V6	14-15	CMD16298856	✓	—		BFR116610	Vent	BMC10546	27.0 - 1 1/16”
	V8		CMD16298856	✓	—		BFR117010	Vent		
	V6	16->	CMD16298856	✓	—		BFR116610	Vent		
	V8		CMD16298856	✓	—		BFR117010	Vent		
SRT-8		2007	D11498259	—	✓				BMC10334	27.0 - 1 1/16”
		08-10	D11498259	—	✓				BMC10334	27.0 - 1 1/16”
		12-15							BMC10546	27.0 - 1 1/16”
LIBERTY										
		02-03	D85677320	✓	✓		BFR114910	Vent	BMC10244	27.0 - 1 1/16”
		03-05	D85677320	✓	✓		BFR114910	Vent	BMC10244	27.0 - 1 1/16”
		06-07	D85677320	✓	✓		BFR114910	Vent	BMC10341	27.0 - 1 1/16”
		08-13	D12738389	✓	✓		BFR116710	Vent	BMC10377	27.0 - 1 1/16”
PATRIOT										
		07-17	D86677410	✓	✓		BFR111410	Vent	BMC10357	20.6 - 13/16”
RENEGADE										
		17->	CMD18119046	✓	—		BFR115410	Vent		
WRANGLER										
		92-95	D4777507A	✓	✓		BFR112710	Vent		
		97-00	D4777507A	✓	✓		BFR112710	Vent	BMC10184	25.4 - 1”
		01-02	D4777507A	✓	✓		BFR112710	Vent	BMC10184	25.4 - 1”
	4 discos	03-05	D4777507A	✓	✓		BFR116010	Vent	BMC10184	25.4 - 1”
	2 discos		D4777507A	✓	✓		BFR112710	Vent		
	4 discos	2006	D4777507A	✓	✓		BFR116010	Vent	BMC10184	25.4 - 1”
	2 discos		D4777507A	✓	✓		BFR116010	Vent		
		07-12	D12738389	✓	✓		BFR111710	Vent	BMC10358	25.4 - 1”
		13->	D12738389	✓	✓		BFR111710	Vent	BMC10358 (1)	25.4 - 1”
			D12738389	✓	✓				BMC10377 (2)	27.0 - 1 1/16”

Para solicitar el número de pastilla en la formulación requerida consulte la nomenclatura en la página 12

RUVILLE

EJE TRASERO									
PASTILLA / ZAPATA	CM	SM		ROTOR / TAMBOR	TIPO	CILINDRO DE RUEDA	MEDIDA mm - in	I / D	
JEEP									
GRAND CHEROKEE cont.									
D6667502A	—	✓		BRR110810	Sol				
				S70114840 (1)					(1) zapatas para freno de mano
D79176610	—	✓		BRR111210	Sol				
D79176610	—	✓		BRR111210	Sol				
D10877945	✓	✓		BRR112010	Sol				
D10537958 (1)	—	✓							(1) opcional 2006
D14988698	✓	✓		BRR112810	Sol				
D14988698	✓	✓		BRR113210	Vent				
D14988698	✓	✓		BRR112810	Sol				
D14988698	✓	✓		BRR113210	Vent				
D14988698	✓	✓		BRR112810	Sol				
D14988698	✓	✓		BRR113210	Vent				
D10537958	—	✓							
LIBERTY									
				BRD110210		WBC50158	20.6 - 13/16"	D/I	
D98178630	✓	✓		BRR110710	Sol				
D98178630	✓	✓		BRR110710	Sol				
D12748390	✓	✓		BRR113010	Sol				
PATRIOT									
D10377940	✓	✓		BRR112210	Sol				
D86877430 (1)	✓	✓							(1) alternativo 08-10
RENEGADE									
CMD18099044	✓	—							
WRANGLER									
				BRD112010		WBC50130	20.6 - 13/16"	D/I	
				BRD112010		WBC50130 (1)	20.6 - 13/16"	D/I	(1) sin ABS
						WBC50263 (2)	19.1 - 3/4"	D/I	(2) con ABS
				BRD112010		WBC50263	19.1 - 3/4"	D/I	
D96478630	—	✓		BRR110710	Sol				
				BRD112010		WBC50263	19.1 - 3/4"	D/I	
D96478630	—	✓		BRR110710	Sol				
D98178630	✓	✓							
				BRD112010		WBC50263	19.1 - 3/4"	D/I	
D12748390	✓	✓		BRR112310	Sol				
D12748390	✓	✓		BRR112310	Sol				(1) con frenos estandar (2) con frenos HD

RUVILLE

		2012... 2013... 2014...	EJE DELANTERO						
			PASTILLA	CM	SM		ROTOR	TIPO	CILINDRO MAESTRO	MEDIDA mm - in
KIA										
FORTE										
EX, LX		16->	CMD15958810	✓	—		BFR500310	Vent		
SX		16->	CMD17358960	✓	—					
NIRO										
		17->	CMD19129143	✓	—					
OPTIMA										
	2.0T	16->	CMD18558614	✓	—					
	2.4L									
RIO										
		16-17	D15938806	✓	✓		BFR500910	Vent		
		18->								
SORENTO										
		16->	CMD18159049	✓	—		BFR500710	Vent		
SOUL										
	1.6L	16->	CMD13978505	✓	—		BFR501510	Vent		
	2.0L		CMD14478615	✓	—		BFR501610	Vent		
	1.6T	17->					BFR501610	Vent		
SPORTAGE										
	2.0L	2016	CMD18479075	✓	—		BFR500510	Vent		
SLX 2.4L	FWD		CMD18558614	✓	—					
	AWD		CMD18479075	✓	—					
		17->	CMD18479075	✓	—		BFR500510	Vent		
STINGER										
		18->								
LAND ROVER										
DISCOVERY										
		00-04	D67675560	—	✓					
Sport	2.0T	14-16								
LR3										
		05-09	D10988202	✓	✓					
LR4										
		10-13								
RANGE ROVER										
HSE		97-01	D67675560	—	✓					
		03-05	D68175600	✓	✓					
		06-08	D10988202	✓	✓					
		10-12								
S/C		06-08								

Para solicitar el número de pastilla en la formulación requerida consulte la nomenclatura en la página 12

RUVILLE

				EJE TRASERO					
PASTILLA / ZAPATA	CM	SM		ROTOR / TAMBOR	TIPO	CILINDRO DE RUEDA	MEDIDA mm - in	I / D	
KIA									
FORTE									
CMD15948428	✓	—							
NIRO									
CMD18128428	✓	—							
OPTIMA									
D15448428 (1)	✓	✓							(1) con freno de mano eléctico
CMD18569036 (2)	✓	—							(2) con freno de mano estandar
RIO									
D15448428	✓	✓							
D15448428	✓	✓							
SORENTO									
D15448428	✓	✓							
SOUL									
CMD15948428	✓	—							
SPORTAGE									
CMD18488428	✓	—							
CMD18488428	✓	—							
STINGER									
CMD18169051	✓	—							
LAND ROVER									
DISCOVERY									
D10998203	—	✓							
LR3									
D10998203	—	✓							
LR4									
D10998203	—	✓							
RANGE ROVER									
D68374270	✓	✓							
D10998203	—	✓							
D10998203	—	✓							
D10998203	—	✓							

Para solicitar el número de pastilla en la formulación requerida consulte la nomenclatura en la página 12

RUVILLE

		2012... 2013... 2014...	EJE DELANTERO						
			PASTILLA	CM	SM		ROTOR	TIPO	CILINDRO MAESTRO	MEDIDA mm - in
LAND ROVER										
RANGE ROVER SPORT										
HSE		06-09	D10988202	✓	✓					
		10-13								
S/C		06-09								
LINCOLN										
AVIATOR										
		03-04	D95378520	—	✓				BMC10189 (1)	27.0 - 1 1/16"
		2005	D95378520	—	✓					
BLACKWOOD										
		2003	D67975580	✓	✓		BFR124710 BFR124720 (1)	Vent Vent		
CONTINENTAL										
		18->	CMD18189053	✓	—					
LS										
		00-06								
MARK LT										
	4X2	06-08	D10837915	✓	✓		BFR120910	Vent	BMC10273	28.5 - 1 1/8"
	4X4		D10837915	✓	✓		BFR221510	Vent		
		10-14	D14148528	✓	✓					
MARK VIII										
		94-96							BMC10139	27.0 - 1 1/16"
MKC										
		15->	CMD17718896	✓	—				BMC10359	20.6 - 13/16"
MKS										
		09-11								
		2012	D15088715	✓	✓		BFR221710	Vent		
		13-14	D16118824	✓	✓					
MKX										
	FWD	2007	D12588377	✓	✓		BFR121610	Vent	BMC10393	22.2 - 7/8"
	AWD	07-10	D12588377	✓	✓		BFR123110	Vent	BMC10393	22.2 - 7/8"
		11-12	D12588377	✓	✓		BFR123110	Vent	BMC10393	22.2 - 7/8"
		13-15	D12588377	✓	✓		BFR123110	Vent	BMC10393	22.2 - 7/8"
		16->	CMD18189053	✓	—					

Para solicitar el número de pastilla en la formulación requerida consulte la nomenclatura en la página 12

RUVILLE

EJE TRASERO									
PASTILLA / ZAPATA	CM	SM		ROTOR / TAMBOR	TIPO	CILINDRO DE RUEDA	MEDIDA mm - in	I / D	
LAND ROVER									
RANGE ROVER SPORT									
D10998203	—	✓							
D10998203	—	✓							
D10998203	—	✓							
LINCOLN									
AVIATOR									
D95278510	—	✓							(1) sin control de tracción
				S79115330 (2)					(2) zapatas para freno de mano
D95278510	—	✓							
				S79115330 (1)					(1) zapatas para freno de mano
BLACKWOOD									
D87975840	✓	✓		BRR123010	Sol				
									(1) incluye baleros cónicos
				S75215170 (2)					(2) zapatas para freno de mano
CONTINENTAL									
CMD18338893	✓	—							
LS									
D80676790	—	✓							
MARK LT									
D10127916	✓	✓		BRR122210	Vent				
				S75215170 (1)					
D10127916	✓	✓		BRR122210	Vent				
				S75215170 (1)					(1) zapatas para freno de mano
D10127916	✓	✓		BRR122210	Vent				
				S75215170 (1)					(1) zapatas para freno de mano
MARK VIII									
MKC									
CMD18338893	✓	—							
MKS									
D13778488	✓	✓		BRR123210	Sol				
D13778488	✓	✓		BRR123210	Sol				
D16128825	✓	✓							
MKX									
D12598378	✓	✓		BRR123410	Vent				
D12598378	✓	✓		BRR123410	Vent				
D13778488	✓	✓		BRR123210	Sol				
CMD17548970	✓	—		BRR123210	Sol				
CMD18338893	✓	—							

RUVILLE

		2012... 2013... 2014...	EJE DELANTERO							
			PASTILLA	CM	SM		ROTOR	TIPO	CILINDRO MAESTRO	MEDIDA mm - in
LINCOLN										
MKZ										
		07-08	D11648277	✓	✓		BFR128810	Vent	BMC10359	20.6 - 13/16”
		2009	D11648277	✓	✓		BFR128810	Vent		
		10-12	D11648277	✓	✓		BFR128810	Vent	BMC10428	22.2 - 7/8”
		13-16	D16538882	✓	✓					
		17->	D16538882 (1)	✓	✓					
			CMD18189053 (2)	✓	—					
NAVIGATOR										
	4X2	98-99	D70275760	✓	✓		BFR125110	Vent	BMC10174 (1)	31.7 - 1 1/4”
	4X4		D70275760	✓	✓		BFR124910	Vent	BMC10104 (2)	31.7 - 1 1/4”
	4X2	2000	D70275760	✓	✓		BFR125110	Vent	BMC10174	31.7 - 1 1/4”
	4X4									
	4X2	2001	D70275760	✓	✓		BFR125110	Vent	BMC10174 (1)	31.7 - 1 1/4”
	4X4								BMC10173 (2)	31.7 - 1 1/4”
	4X2	2002	D70275760	✓	✓		BFR125110	Vent	BMC10260 (1)	28.5 - 1 1/8”
	4X4								BMC10261 (2)	28.5 - 1 1/8”
	4X2	03-04	D93478370	—	✓		BFR128210	Vent	BMC10260 (1)	28.5 - 1 1/8”
	4X4		D93478370	—	✓		BFR124910	Vent	BMC10261 (2)	28.5 - 1 1/8”
	4X2	05-06	D93478370	—	✓		BFR128210	Vent	BMC10261	28.5 - 1 1/8”
	4X4		D93478370	—	✓		BFR124910	Vent		
		07-09	D12788394	✓	✓		BFR124310	Vent		
		10-11	D14148528	✓	✓		BFR124310	Vent	BMC10446	30.1 - 1 3/16”
		12-14	D14148528	✓	✓		BFR124310	Vent	BMC10544	30.1 - 1 3/16”
		15-17	D17708528	—	✓		BFR124310	Vent		
		18->	D14148528	✓	✓		BFR124310	Vent		
TOWN CAR										
		1995								
		96-97								
		98-00	D74876170	—	✓		BFR122310	Vent	BMC10220 (1)	25.4 - 1”
		01-02	D74876170	—	✓		BFR122310	Vent		
ZEPHYR										
		2006	D11648277	✓	✓		BFR128810	Vent	BMC10359	20.6 - 13/16”

Para solicitar el número de pastilla en la formulación requerida consulte la nomenclatura en la página 12

RUVILLE

EJE TRASERO									
PASTILLA / ZAPATA	CM	SM		ROTOR / TAMBOR	TIPO	CILINDRO DE RUEDA	MEDIDA mm - in	I / D	
LINCOLN									
MKZ									
D11618272	✓	✓		BRR123110	Sol				
D11618272	✓	✓		BRR123110	Sol				
D11618272	✓	✓		BRR123110	Sol				
CMD18338893	✓	—							
CMD18338893	✓	—							(1) con discos de 316 mm (2) con discos de 345 mm
NAVIGATOR									
D71175840	✓	✓		BRR121110	Sol				(1) con control de velocidad
				S75215170 (3)					
D71175840	✓	✓		BRR121110	Sol				(2) sin control de velocidad
				S75215170 (3)					(3) zapatas para freno de mano
D87975840	✓	✓		BRR123010	Sol				
				S75215170 (1)					(1) zapatas para freno de mano
D87975840	✓	✓		BRR123010	Sol				(1) hasta 23/05/2001 (2) de 23/05/2001 al 17/03/2002
				S75215170 (3)					(3) zapatas para freno de mano
D87975840	✓	✓		BRR123010	Sol				(1) desde 18/03/02 sin Advance Trac (2) desde 18/03/02 con Advance Trac
				S75215170 (3)					(3) zapatas para freno de mano
D93578380	—	✓		BRR122010	Vent				(1) sin Advance Trac
D93578380	—	✓		BRR122010	Vent				(2) con Advance Trac
D93578380	—	✓		BRR122010	Vent				
D93578380	—	✓		BRR122010	Vent				
D12798395	✓	✓		BRR123510	Vent				
D12798395	✓	✓		BRR123510	Vent				
D12798395	✓	✓		BRR123510	Vent				
D12798395	✓	✓		BRR123510	Vent				
TOWN CAR									
D6747555A (1)	—	✓		BRR120810	Sol				(1) clip grande
D6747555A (2)	—	✓		BRR120810	Sol				(1) con control de tracción (2) clip grande
D6747555A (1)	—	✓		BRR120810	Sol				(1) clip grande
ZEPHYR									
D11618272	✓	✓		BRR123110	Sol				

RUVILLE

		2012... 2013... 2014...	EJE DELANTERO						
			PASTILLA	CM	SM		ROTOR	TIPO	CILINDRO MAESTRO	MEDIDA mm - in
MAZDA										
2										
		12-16	D14548738	✓	✓		BFR580710	Vent		
		17->	CMD18529081	✓	—		BFR580710	Vent		
3										
		06-13	D10447947	✓	✓		BFR580410	Vent	BMC10355	25.4 - 1”
							BFR580510	Vent		
Japonés		14-16	CMD17288952	✓	—		BFR580910	Vent		
		17->	CMD17288952	✓	—		BFR580910	Vent		
Nacional		14-16	CMD17598987	✓	—		BFR581210	Vent		
		17->	CMD17598987	✓	—		BFR581210	Vent		
Speed 3		08-13					BFR580610	Vent		
5										
		06-10	D10447947	✓	✓		BFR580510	Vent	BMC10424	22.2 - 7/8”
		11-15	D10447947	✓	✓		BFR580510	Vent	BMC10424	22.2 - 7/8”
6										
		2006	D11928277	—	✓		BFR128810	Vent	BMC10359 (1)	20.6 - 13/16”
									BMC10381 (2)	20.6 - 13/16”
		2007	D11928277	—	✓		BFR128810	Vent	BMC10359	20.6 - 13/16”
		2008	D11648277	✓	✓		BFR128810	Vent	BMC10359	20.6 - 13/16”
		09-13	D11648277	✓	✓		BFR128810	Vent	BMC10416	22.2 - 7/8”
		14-15	CMD17118936	✓	—		BFR580810	Vent		
		16->	CMD17118936	✓	—		BFR580810	Vent		
CX-3										
		16->	CMD17288952	✓	—		BFR580910	Vent		
CX-5										
		13-15	D16238836	✓	✓		BFR580810	Vent		
		16->	D16238836	✓	✓		BFR581010	Vent		
CX-7										
		07-12	D12588377	✓	✓		BFR580110	Vent	BMC10541	22.2 - 7/8”
CX-9										
		07-15	D12588377	✓	✓		BFR580210	Vent	BMC10418	22.2 - 7/8”
		16->	D12588377	✓	✓		BFR580210	Vent	BMC10418	22.2 - 7/8”
MX-5										
		06-15								
MERCEDES BENZ										
A160										
		00-05	D12508368	—	✓		BFR340810	Vent		
A190										
		01-05	D12508368	—	✓		BFR340810	Vent		
C200										
		01-04	D71075830	✓	✓					

Para solicitar el número de pastilla en la formulación requerida consulte la nomenclatura en la página 12

RUVILLE

EJE TRASERO									
PASTILLA / ZAPATA	CM	SM		ROTOR / TAMBOR	TIPO	CILINDRO DE RUEDA	MEDIDA mm - in	I / D	
MAZDA									
2									
S99114370				BRD124110		WBC50346	19.1 - 3/4"	D/I	
S99114370						WBC50346	19.1 - 3/4"	D/I	
3									
D10957957	✓	✓		BRR580610	Sol				
				BRR580510	Sol				
CMD17298953	✓	—		BRR580810	Sol				
				BRR580810	Sol				
D16798908	—	✓		BRR580810	Sol				
				BRR580810	Sol				
D10957957	✓	✓		BRR580510	Sol				
5									
D97382480	—	✓		BRR580410	Sol				
D10957957	✓	✓		BRR580410	Sol				
6									
D11618272	✓	✓		BRR123110	Sol				(1) con ABS (2) sin ABS
D11618272	✓	✓		BRR123110	Sol				
D11618272	✓	✓		BRR123110	Sol				
D11618272	✓	✓		BRR123110	Sol				
D16798908	—	✓		BRR580710	Sol				
CMD18749103	✓	—		BRR580710	Sol				
CX-3									
CMD16248837	✓	—							
CX-5									
CMD16248837	✓	—		BRR580210	Sol				
CMD18469073	✓	—		BRR580210	Sol				
CX-7									
D12598378	✓	✓		BRR580310	Vent				
CX-9									
D12598378	✓	✓		BRR580110	Vent				
CMD19349157	✓	—		BRR580110	Vent				
MX-5									
				BRR123110	Sol				
MERCEDES BENZ									
A160									
A190									
C200									

RUVILLE

		2012... 2013... 2014...	EJE DELANTERO						
			PASTILLA	CM	SM		ROTOR	TIPO	CILINDRO MAESTRO	MEDIDA mm - in
MERCEDES BENZ									
C230									
		97-98	D71075830	✓	✓				
		98-00	D71075830	✓	✓				
		04-05							
C240									
		01-02							
C280									
		96-00	D71075830	✓	✓				
CLK320									
		98-03	D85377300	—	✓				
CLK430									
		99-03	D85377300	—	✓				
E280									
		1999	D85377300	—	✓				
E300									
		10-11	D85377300	—	✓				
E320									
		97-04	D85377300	—	✓				
E420									
(W210)		97-98	D85377300	—	✓				
E430									
(W210)		99-02	D85377300	—	✓				
G500									
		09->							
G500 L									
		02-08							
Convertible		10-13							
G55 AMG									
		08-09							
ML320									
		1998	D76076280	✓	✓				
		99-03	D76076280	✓	✓				
ML350									
		03-05	D76076280	✓	✓				
		2012	CMD16298856	✓	—				
ML350 SPORT AMG									
		13-15	CMD16298856	✓	—				
ML430									
		98-99	D76076280	✓	✓				
		00-02							

Para solicitar el número de pastilla en la formulación requerida consulte la nomenclatura en la página 12

RUVILLE

EJE TRASERO									
PASTILLA / ZAPATA	CM	SM		ROTOR / TAMBOR	TIPO	CILINDRO DE RUEDA	MEDIDA mm - in	I / D	
MERCEDES BENZ									
C230									
				BRR111010	Sol				
				BRR111010	Sol				
C240									
				BRR111010	Sol				
C280									
				BRR111010	Sol				
CLK320									
CLK430									
E280									
E300									
E320									
E420									
E430									
G500									
D92878290	—	✓		BRR340110	Sol				
G500 L									
D92878290	—	✓		BRR340110	Sol				
D92878290	—	✓		BRR340110	Sol				
G55 AMG									
D92878290	—	✓							
ML320									
D87577500	—	✓							
ML350									
D87577500	—	✓							
ML350 SPORT AMG									
ML430									
D87577500	—	✓							

RUVILLE

		2012... 2013... 2014...	EJE DELANTERO						
			PASTILLA	CM	SM		ROTOR	TIPO	CILINDRO MAESTRO	MEDIDA mm - in
MERCEDES BENZ										
ML500										
		02-05								
ML55 AMG										
		01-03								
SLK200										
		03-04	D71075830	✓	✓					
		05-11								
SLK230										
		97-04	D71075830	✓	✓					
SLK320										
		01-04	D71075830	✓	✓					
			D85377300	—	✓					
SLK32 AMG										
		2001	D71075830	✓	✓					
			D85377300	—	✓					
SPRINTER VAN / WAGON / CHASIS										
316		04-06	D94978480	—	✓		BFR340110	Vent	BMC10324 (1)	25.4 - 1”
			D9497848A (3)	—	✓				BMC10323 (2)	23.8 - 15/16”
416		04-06	D95078490	—	✓		BFR340210	Vent	BMC10324 (1)	25.4 - 1”
			D9507849A (3)	—	✓				BMC10323 (2)	23.8 - 15/16”
315		07-11	D13168430	—	✓		BFR343910	Vent	BMC10328 (1)	27.0 - 1 1/16”
			D13168430S (3)	—	✓				BMC10547 (2)	27.0 - 1 1/16”
		12-14	D13168430	—	✓		BFR343910	Vent	BMC10547 (1)	27.0 - 1 1/16”
			D13168430A (3)	—	✓				BMC10328 (2)	27.0 - 1 1/16”
		15->	D16938430S (1)	—	✓		BFR343910	Vent		
415 / 515		07-11	D12688383	—	✓		BFR343910	Vent	BMC10328 (1)	27.0 - 1 1/16”
			D12688383S (3)	—	✓				BMC10547 (2)	27.0 - 1 1/16”
		12-14	D12688383	—	✓		BFR343910	Vent	BMC10547 (1)	27.0 - 1 1/16”
			D12688383A (3)	—	✓				BMC10328 (2)	27.0 - 1 1/16”
		15->	D16998383S (1)	—	✓		BFR343910	Vent		
311		12->	D16938430S (1)	—	✓		BFR345710	Vent		
VIANO										
		13-15	D13168430	—	✓					

Para solicitar el número de pastilla en la formulación requerida consulte la nomenclatura en la página 12

RUVILLE

EJE TRASERO									
PASTILLA / ZAPATA	CM	SM		ROTOR / TAMBOR	TIPO	CILINDRO DE RUEDA	MEDIDA mm - in	I / D	
MERCEDES BENZ									
ML500									
ML55 AMG									
SLK200									
				BRR111010	Sol				
				BRR111010	Sol				
SLK230									
				BRR111010	Sol				
SLK320									
				BRR111010	Sol				
SLK32 AMG									
SPRINTER VAN / WAGON / CHASIS									
D94978480	—	✓		BRR340110	Sol				
D9497848A (3)	—	✓							(1) pasajeros
D92878290	—	✓							(2) carga
D9287829A (3)	—	✓							(3) con 2 sensores
D95178500	—	✓		BRR340210	Vent				(1) pasajeros (2) carga
D9517850A (3)	—	✓							(3) con 2 sensores
D13178431	—	✓		BRR343010	Sol				(1) sistema Bosch (2) sistema TRW
D13178431S (3)	—	✓							(3) con 2 sensores “L”
D13178431	—	✓		BRR343010	Sol				(1) sistema TRW (2) sistema Bosch solo 2014
D13178431A (3)	—	✓							(3) con 2 sensores planos
D13178431	—	✓		BRR343010	Sol				
D13178431S (1)	—	✓							(1) con 2 sensores “L”
D13188432	—	✓		BRR342910	Vent				(1) sistema Bosch (2) sistema TRW
D13188432S (3)	—	✓							(3) con 2 sensores “L”
D13188432	—	✓		BRR342910	Vent				(1) sistema TRW 12-14 (2) sistema Bosch solo 2014
D13188432A (3)	—	✓							(3) con 2 sensores planos
D13188432	—	✓		BRR342910	Vent				(1) con 2 sensores “L”
D13188432A (2)	—	✓							(2) con 2 sensores planos
D13178431	—	✓		BRR343010	Sol				
D13178431S (1)	—	✓							(1) con 2 sensores “L”
VIANO									

RUVILLE

			EJE DELANTERO							
			PASTILLA	CM	SM		ROTOR	TIPO	CILINDRO MAESTRO	MEDIDA mm - in
MERCEDES BENZ										
VITO										
		09-15	D13168430	—	✓					
MERCURY										
MARINER										
		05-06	D10477950	✓	✓		BFR120210	Vent	BMC10301	27.0 - 1 1/16"
	4X4	2007	D84377190	✓	✓		BFR120210	Vent	BMC10301	27.0 - 1 1/16"
	4X2		D10477950	✓	✓		BFR120210	Vent	BMC10302	25.4 - 1"
		2008	D10477950	✓	✓		BFR120210	Vent		
	4X4	2009	D10477950	✓	✓		BFR120210	Vent	BMC10414 (1) BMC10415 (2)	27.0 - 1 1/16" 27.0 - 1 1/16"
	4X2		D10477950	✓	✓		BFR120210	Vent		
	4X2	10-11	D10477950	✓	✓		BFR120210	Vent	BMC10414 (1) BMC10415 (2)	27.0 - 1 1/16" 27.0 - 1 1/16"
MILAN										
		07-08	D11648277	✓	✓		BFR128810	Vent	BMC10359	20.6 - 13/16"
MONTEGO										
		05-07	D10707975	—	✓		BFR128910	Vent	BMC10312 (1) BMC10303 (2)	25.4 - 1" 25.4 - 1"
MINI										
COOPER										
		02-05	D93978410	✓	✓		BFR320810	Vent		
		2006	D93978410	✓	✓		BFR320810	Vent		
		2007	D13088423	✓	✓		BFR320510	Vent		
		2008	D93978410	✓	✓		BFR320810	Vent		
			D13088423	✓	✓		BFR320510	Vent		
		09-14	D13088423	✓	✓		BFR320510	Vent		
		15->	D13088423	✓	✓		BFR320510	Vent		
Convertible		09->	D13088423	✓	✓		BFR320510	Vent		
COOPER S										
		02-03	D93978410	✓	✓		BFR320810	Vent		
		04-06	D93978410	✓	✓		BFR320810	Vent		
		2007	D93978410	✓	✓		BFR320810	Vent		
			D12048324	✓	✓		BFR320610	Vent		
		2008	D12048324	✓	✓		BFR320610	Vent		
		09-14	D12048324	✓	✓		BFR320610	Vent		
Clubman		08-14	D12048324	✓	✓		BFR320610	Vent		
Convertible		2005	D93978410	✓	✓		BFR320810	Vent		
		2006	D93978410	✓	✓		BFR320810	Vent		
		07-08	D93978410	✓	✓					

Para solicitar el número de pastilla en la formulación requerida consulte la nomenclatura en la página 12

RUVILLE

EJE TRASERO									
PASTILLA / ZAPATA	CM	SM		ROTOR / TAMBOR	TIPO	CILINDRO DE RUEDA	MEDIDA mm - in	I / D	
MERCEDES BENZ									
VITO									
MERCURY									
MARINER									
D10557961	—	✓		BRR121310	Sol				
D10557961	—	✓		BRR121310	Sol				
D11098214	✓	✓							
S76015240				BRD124210		WBC50155	23.8 - 15/16"	D/I	
S93616290				BRD120110		WBC50202	23.8 - 15/16"	D/I	
D10557961	—	✓		BRR121310	Sol				(1) T/A
D11098214	✓	✓							(2) T/M
S93616290				BRD120110		WBC50202	23.8 - 15/16"	D/I	
S93616290				BRD120110		WBC50202	23.8 - 15/16"	D/I	(1) T/A (2) T/M
MILAN									
D11618272	✓	✓		BRR123110	Sol				
MONTEGO									
D10717976	—	✓		BRR123210	Sol				(1) sin control de tracción (2) con control de tracción
MINI									
COOPER									
D94078420	✓	✓		BRR320210	Sol				
D10607842	✓	✓		BRR320210	Sol				
D13098424	✓	✓		BRR320310	Sol				
D10607842	✓	✓		BRR320210	Sol				
D13098424	✓	✓		BRR320310	Sol				
D13098424	✓	✓		BRR320310	Sol				
				BRR320310	Sol				
D13098424	✓	✓		BRR320310	Sol				
COOPER S									
D94078420	✓	✓		BRR320210	Sol				
D10607842	✓	✓							
D10607842	✓	✓		BRR320210	Sol				
D10607842	✓	✓		BRR320210	Sol				
D13098424	✓	✓		BRR320310	Sol				
D10607842	✓	✓		BRR320210	Sol				
D13098424	✓	✓		BRR320310	Sol				
D13098424	✓	✓		BRR320310	Sol				
D94078420	✓	✓		BRR320210	Sol				
D10607842	✓	✓		BRR320210	Sol				
D10607842	✓	✓		BRR320310	Sol				

RUVILLE

		2012... 2013... 2014...	EJE DELANTERO							
			PASTILLA	CM	SM		ROTOR	TIPO	CILINDRO MAESTRO	MEDIDA mm - in
MINI										
COOPER S cont.										
Convertible		09-10	D12048324	✓	✓		BFR320610	Vent		
		2011	D13088423	✓	✓		BFR320610	Vent		
		12-14	D12048324	✓	✓		BFR320610	Vent		
		2015	D12048324	✓	✓		BFR320610	Vent		
		16->					BFR320610	Vent		
Countryman		11-15	D12048324	✓	✓					
Coupé		12-16	D12048324	✓	✓					
Paceman		13-16	D12048324	✓	✓					
Roadster		13-16	D12048324	✓	✓					
JOHN COOPER WORKS										
/ Convertible		06-08	D12048324	✓	✓					
		09-15								
MITSUBISHI										
ASX										
		13-15	D86677410	✓	✓		BFR111410	Vent		
ECLIPSE / GT										
Coupé		03-05	D86677410	✓	✓		BFR540310	Vent	BMC10234	27.0 - 1 1/16"
		2006	D86677410	✓	✓		BFR540210	Vent		
GT Coupé / Convertible		07-08	D86677410	✓	✓		BFR540210	Vent	BMC10520 (1) BMC10524 (2)	25.4 - 1" 25.4 - 1"
		2009	D86677410	✓	✓		BFR540210	Vent	BMC10524	25.4 - 1"
GT Coupé		11-12	D86677410	✓	✓		BFR540210	Vent	BMC10524	25.4 - 1"
ENDEAVOR										
		04-07	D86777420	✓	✓		BFR540610	Vent	BMC10300	25.4 - 1"
		08-10	D86777420	✓	✓		BFR540610	Vent	BMC10445	25.4 - 1"
		2011	D86777420	✓	✓		BFR540610	Vent		
GALANT										
ES		2003	D86677410	✓	✓		BFR540310	Vent	BMC10234 (1)	27.0 - 1 1/16"
		04-05	D86677410	✓	✓		BFR540310	Vent	BMC10342 (1)	25.4 - 1"
		06-09	D86677410	✓	✓		BFR540310	Vent		
GTS		2005	D86677410	✓	✓		BFR540210	Vent	BMC10342 (1)	25.4 - 1"
		2006	D86677410	✓	✓		BFR540210	Vent		
GTS Ralliart		07y09	D86677410	✓	✓		BFR540210	Vent		
LS		2003	D86677410	✓	✓		BFR540310	Vent		
GRANDIS										
		07-09	D86777420	✓	✓		BFR540610	Vent		
L-200										
		08-15	D15198728	✓	✓		BFR540910	Vent	BMC10496 (1)	23.8 - 15/16"
			D12148334	—	✓				BMC10513 (2)	23.8 - 15/16"
		16->	D15198728	✓	✓		BFR540910	Vent		

Para solicitar el número de pastilla en la formulación requerida consulte la nomenclatura en la página 12

RUVILLE

EJE TRASERO									
PASTILLA / ZAPATA	CM	SM		ROTOR / TAMBOR	TIPO	CILINDRO DE RUEDA	MEDIDA mm - in	I / D	
MINI									
COOPER S cont.									
D13098424	✓	✓		BRR320310	Sol				
D13098424	✓	✓		BRR320310	Sol				
D13098424	✓	✓		BRR320310	Sol				
D13098424	✓	✓		BRR320310	Sol				
				BRR320310	Sol				
D15548764	✓	✓							
D13098424	✓	✓		BRR320310	Sol				
D15548764	✓	✓							
D13098424	✓	✓		BRR320310	Sol				
JOHN COOPER WORKS									
D10607842	✓	✓		BRR320210	Sol				
D13098424	✓	✓							
MITSUBISHI									
ASX									
D16798908	—	✓		BRR112410	Sol				
ECLIPSE / GT									
D38372720	—	✓		BRR540110	Sol				
D53274140	—	✓							
D53274140	—	✓							(1) T/M (2) T/A
D53274140	—	✓							
D53274140	—	✓							
ENDEAVOR									
D86877430	✓	✓		BRR540510	Sol				
D86877430	✓	✓		BRR540510	Sol				
D86877430	✓	✓		BRR540510	Sol				
GALANT									
D38372720	—	✓		BRR540110	Sol				(1) Sin control de tracción
D38372720	—	✓		BRR540410	Sol				(1) con ABS
D38372720	—	✓		BRR540410	Sol				
D38372720	—	✓		BRR540410	Sol				(1) con ABS
D38372720	—	✓		BRR540410	Sol				
D53274140	—	✓							
D38372720	—	✓		BRR540110	Sol				
GRANDIS									
D86877430	✓	✓		BRR540510	Sol				
L-200									
S10161685				BRD540510		WBC50298	22.2 - 7/8"	Izq	(1) sin ABS (2) con ABS

RUVILLE

		2012... 2013... 2014...	EJE DELANTERO							
			PASTILLA	CM	SM		ROTOR	TIPO	CILINDRO MAESTRO	MEDIDA mm - in
MITSUBISHI										
LANCER										
DE / ES		04-07	D90477820	—	✓		BFR541010	Vent	BMC10538	22.2 - 7/8”
DE	2 discos	08-09	D86677410	✓	✓		BFR111910	Vent		
ES	4 discos	08-16	D86677410	✓	✓		BFR111910	Vent	BMC10542	20.6 - 13/16”
LS		04-07	D90477820	—	✓		BFR541010	Vent	BMC10538	22.2 - 7/8”
Evolution	2.0L	2006 2014	D10017902	—	✓					
GTS	2.4L	08-16	D86677410	✓	✓		BFR111410	Vent	BMC10542	20.6 - 13/16”
Ralliart	2.4L	05-06	D86677410	✓	✓		BFR540310	Vent		
MIRAGE										
		15->	CMD17318956	✓	—		BFR541410	Vent		
MONTERO										
Limited		03-06	D86777420	✓	✓		BFR540410	Vent		
		08->	D97678770	✓	✓					
Sport		03-04	D53074120	—	✓		BFR540510	Vent		
		09-15	D15198728	✓	✓		BFR540910	Vent		
OUTLANDER										
	L4	2004	D86677410	✓	✓		BFR540310	Vent	BMC10512 (1)	25.4 - 1”
		2005	D72374120	—	✓		BFR540810	Vent	BMC10512	25.4 - 1”
		2006	D72374120	—	✓		BFR540810	Vent		
		07-12	D86683380	✓	✓		BFR111410	Vent	BMC10542	20.6 - 13/16”
		2013	D86683380	✓	✓		BFR111410	Vent	BMC10542	20.6 - 13/16”
		14->	D86683380	✓	✓		BFR111410	Vent		
Limited	V6	09-12	D86683380	✓	✓		BFR111410	Vent	BMC10542	20.6 - 13/16”
		2013	D86683380	✓	✓		BFR111410	Vent	BMC10542	20.6 - 13/16”
	L4	14->	D86683380	✓	✓		BFR111410	Vent		
SPACE STAR										
		03-04	D83777120	—	✓					
NISSAN										
ALMERA										
		01-05	D11478257	—	✓		BFR521310 (1) BFR521610 (2)	Vent Vent		
ALTIMA										
		96-98	D43073180	✓	✓		BFR521310	Vent		
		1999	D43073180	✓	✓		BFR521310	Vent		
		00-01	D43073180	✓	✓		BFR521310	Vent	BMC10132	23.8 - 15/16”
		02-06	D43073180	✓	✓		BFR522110	Vent	BMC10266 (1) BMC10356 (2)	23.8 - 15/16” 23.8 - 15/16”
		07-09	D43073180	✓	✓		BFR523610	Vent	BMC10412	23.8 - 15/16”
		10-12	D43073180	✓	✓		BFR522110	Vent	BMC10412	23.8 - 15/16”
		13->	D16508878	✓	✓		BFR525410	Vent		
SE-R		05-06	D96978700	✓	✓		BFR522410	Vent	BMC10356	23.8 - 15/16”

Para solicitar el número de pastilla en la formulación requerida consulte la nomenclatura en la página 12

RUVILLE

EJE TRASERO									
PASTILLA / ZAPATA	CM	SM		ROTOR / TAMBOR	TIPO	CILINDRO DE RUEDA	MEDIDA mm - in	I / D	
MITSUBISHI									
LANCER									
S77815280						WBC50181	19.1 - 3/4"	D/I	
S92416240						WBC50181	19.1 - 3/4"	D/I	
D10377940	✓	✓		BRR112210	Sol				
S77815280						WBC50181	19.1 - 3/4"	D/I	
D86877430	✓	✓		BRR112410	Sol				
D10377940	✓	✓		BRR540110	Sol				
MIRAGE									
S10591717									
MONTERO									
D86877430	✓	✓		BRR540310	Vent				
D60674870	—	✓							
S72814990						WBC50253	22.2 - 7/8"	Der	
OUTLANDER									
						WBC50167 (1)	20.6 - 13/16"	D/I	(1) con ABS
D10377940	✓	✓		BRR540110	Sol				
D10377940	✓	✓		BRR540110	Sol				
D86877430	✓	✓		BRR112410	Sol				
D16798908	—	✓		BRR112410	Sol				
D16798908	—	✓		BRR541010	Sol				
D86877430	✓	✓		BRR540810	Sol				
D16798908	—	✓		BRR540810	Sol				
D16798908	—	✓		BRR541010	Sol				
SPACE STAR									
D83877130	—	✓							
NISSAN									
ALMERA									
D11878305	—	✓		BRR520810	Sol				(1) diám. de 280 mm (2) diám. de 246 mm
ALTIMA									
S67114570						WBC50252	19.1 - 3/4"	D/I	
S67114570						WBC50159	19.1 - 3/4"	D/I	
S67114570						WBC50159	19.1 - 3/4"	D/I	
D90577840	✓	✓		BRR521110	Sol				(1) sin ABS (2) con ABS
D90577840	✓	✓		BRR521110	Sol				
D90577840	✓	✓		BRR521110	Sol				
D90577840	✓	✓		BRR521110	Sol				
D90577840	✓	✓		BRR521110	Sol				

RUVILLE

		2012... 2013... 2014...	EJE DELANTERO							
			PASTILLA	CM	SM		ROTOR	TIPO	CILINDRO MAESTRO	MEDIDA mm - in
NISSAN										
APRIO										
		08-10	D11468256	✓	✓		BFR350610	Vent	BMC10570	20.6 - 13/16”
		2010	D11468256	✓	✓					
ARMADA										
		04-06	D10157918	—	✓		BFR523310	Vent	BMC10361 (1) BMC10362 (2)	30.1 - 1 3/16” 30.1 - 1 3/16”
		07-11	D12868403	✓	✓		BFR523310	Vent	BMC10361 (1) BMC10362 (2)	30.1 - 1 3/16” 30.1 - 1 3/16”
		12-15	D15098403	✓	✓		BFR524710	Vent	BMC10361 (1) BMC10362 (2)	30.1 - 1 3/16” 30.1 - 1 3/16”
		2017	D15098403	✓	✓		BFR524710	Vent	BMC10361 (1)	30.1 - 1 3/16”
		18->	D15098403	✓	✓					
DATSUN										
		79-80							BMC10126	22.2 - 7/8”
		81-84							BMC10126	22.2 - 7/8”
FRONTIER										
	L4	2002	D33372280	—	✓		BFR523010	Vent	BMC10177	25.4 - 1”
		03-04	D33372280	—	✓		BFR523010	Vent	BMC10295 (1) BMC10297 (2)	25.4 - 1” 25.4 - 1”
		06-08	D10948200	✓	✓		BFR523910	Vent	BMC10368 (1) BMC10369 (2)	25.4 - 1” 25.4 - 1”
		2011	D10948200	✓	✓		BFR523910	Vent	BMC10330 (1) BMC10371 (2)	25.4 - 1” 25.4 - 1”
		12-14	D10948200	✓	✓		BFR523910	Vent	BMC10437 (1)	25.4 - 1”
		16->	D19119141	—	✓		BFR626050	Vent		
	V6	01-02	D33372280	—	✓		BFR523210	Vent		
		03-04	D83077030	✓	✓		BFR521710	Vent	BMC10295 (1) BMC10297 (2)	25.4 - 1” 25.4 - 1”
		08-09	D10948200	✓	✓		BFR524010	Vent	BMC10330 (1) BMC10371 (2) BMC10370 (3)	25.4 - 1” 25.4 - 1” 25.4 - 1”
		2010	D10948200	✓	✓		BFR524010	Vent	BMC10437 (1) BMC10368 (2) BMC10369 (3)	25.4 - 1” 25.4 - 1” 25.4 - 1”
PRO-4X		11-15	D10948200	✓	✓		BFR524010	Vent	BMC10437 (1)	25.4 - 1”
		16->					BFR524010	Vent		
SV V6		2011	D10948200	✓	✓		BFR524010	Vent	BMC10437 (1)	25.4 - 1”

Para solicitar el número de pastilla en la formulación requerida consulte la nomenclatura en la página 12

RUVILLE

EJE TRASERO									
PASTILLA / ZAPATA	CM	SM		ROTOR / TAMBOR	TIPO	CILINDRO DE RUEDA	MEDIDA mm - in	I / D	
NISSAN									
APRIO									
S10291695				BRD350210 BRD350220 (1)		WBC50292	19.1 - 3/4”	D/I	(1) con balero doble integrado
S10291695				BRD350210 BRD350220 (1)		WBC50292	19.1 - 3/4”	D/I	(1) con balero doble integrado
ARMADA									
D10417945	✓	✓		BRR521210	Sol				(1) control dinámico / sin frenos activos (2) cilindro ATE con control dinámico
D10417945	✓	✓		BRR521210	Sol				(1) control dinámico / sin frenos activos (2) cilindro ATE con control dinámico
D10417945	✓	✓		BRR521210	Sol				(1) control dinámico / sin frenos activos (2) cilindro ATE con control dinámico
				BRR521210	Sol				(1) control dinámico / sin frenos activos
DATSUN									
						WBC50228	20.6 - 13/16”	D/I	
						WBC50228 WBC50104	20.6 - 13/16” 19.1 - 3/4”	D/I D/I	
FRONTIER									
S57413990				BRD521310		WBC50278	22.2 - 7/8”	D/I	
S57413990				BRD521310		WBC50278	22.2 - 7/8”	D/I	(1) 2WD (2) 4WD, sin control dinámico
D11008206	—	✓		BRR521910	Vent				(1) con 3 puertos, T/A (2) con 3 puertos, T/M
D11008206	—	✓		BRR521910	Vent				(1) T/A (2) T/M
D11008206	—	✓		BRR521910	Vent				(1) con 2 puertos, T/A
S10961742				BRD522210		WBC50331	25.4 - 1”	D/I	
S63114330				BRD520710		WBC50277	20.6 - 13/16”	D/I	
S63114330				BRD520710		WBC50144	22.2 - 7/8”	D/I	(1) 2WD (2) 4WD, sin control dinámico
D11008206	—	✓		BRR521910	Vent				(1) con 2 puertos, 2WD y T/A (2) con 2 puertos, 2WD y T/M (3) con 4 puertos, 4WD y T/A
D11008206	—	✓		BRR521910	Vent				(1) con 2 puertos, T/A (2) con 3 puertos, T/A (3) con 3 puertos, T/M
D11008206	—	✓		BRR521910	Vent				(1) con 2 puertos, T/A
D11008206	—	✓		BRR521910	Vent				
D11008206	—	✓		BRR521910	Vent				(1) con 2 puertos, T/A

RUVILLE

		2012... 2013... 2014...	EJE DELANTERO							
			PASTILLA	CM	SM		ROTOR	TIPO	CILINDRO MAESTRO	MEDIDA mm - in
NISSAN										
HIKARI										
		88-91	D23371550	—	✓		BFR520710	Sol	BMC10122 (1) BMC10470 (2)	19.0 & 23.8 23.8 & 19.1 15/16" & 3/4"
ICHI VAN										
		87-94	D26571700	—	✓				BMC10495	23.8 - 15/16"
JUKE										
		12->	D43073180	✓	✓					
KICKS										
		16->	CMD20389269	✓	—		BFR526110	Vent		
LEAF										
		2012								
		15-17	D16508878	✓	✓					
LUCINO										
GSE		96-00	D66875460	—	✓				BMC10168 (1)	22.2 - 7/8"
GSR									BMC10169 (2)	22.2 - 7/8"
MARCH										
		12->	D15928804	✓	✓		BFR525110	Vent	BMC10315	22.2 - 7/8"
MAXIMA										
		90-93	D43073180	✓	✓					
		95-99	D43073180	✓	✓				BMC10508 (1)	23.8 - 15/16"
		00-01	D43073180	✓	✓		BFR522510	Vent		
		02-03	D43073180	✓	✓		BFR522110	Vent		
		04-05	D96978700	✓	✓				BMC10291 (1) BMC10292 (2)	23.8 - 15/16" 23.8 - 15/16"
		06-08	D96978700	✓	✓		BFR522410	Vent	BMC10291 (1) BMC10292 (2)	23.8 - 15/16" 23.8 - 15/16"
		09-15	D13748449	✓	✓		BFR522410	Vent	BMC10412	23.8 - 15/16"
		16-17	D13748449	✓	✓		BFR522410	Vent		
MICRA										
		05-07					BFR350610	Vent		
MURANO										
		2004	D96978700	✓	✓				BMC10443 (1) BMC10444 (2)	25.4 - 1" 25.4 - 1"
		04-08	D96978700	✓	✓		BFR522410	Vent	BMC10443 (1) BMC10444 (2)	25.4 - 1" 25.4 - 1"
		2009	D96978700	✓	✓		BFR522410	Vent	BMC10391	25.4 - 1"
		10-14	D96978700	✓	✓		BFR522410	Vent	BMC10391	25.4 - 1"

Para solicitar el número de pastilla en la formulación requerida consulte la nomenclatura en la página 12

RUVILLE

EJE TRASERO									
PASTILLA / ZAPATA	CM	SM		ROTOR / TAMBOR	TIPO	CILINDRO DE RUEDA	MEDIDA mm - in	I / D	
NISSAN									
HIKARI									
						WBC50104	19.1 - 3/4"	D/I	(1) con cilindro original Tokico (2) con cilindro original Tokico
ICHI VAN									
						WBC50236	20.6 - 13/16"	D/I	
JUKE									
D90577840	✓	✓		BRR521110	Sol				
KICKS									
LEAF									
D90577840	✓	✓							
D90577840	✓	✓		BRR521610	Vent				
LUCINO									
				BRR520410	Sol				(1) sin ABS
				BRR520410	Sol				(2) con ABS
MARCH									
S10201689				BRD521910 BRD521920 (1)		WBC50310	19.1 - 3/4"	D/I	(1) con balero doble integrado
MAXIMA									
D54074210	—	✓							
S60713810						WBC50252	19.1 - 3/4"	D/I	
D54074210	—	✓							(1) sin ABS
D54074210	—	✓							
D90077770	—	✓							
D90577840	✓	✓							
D90577840	✓	✓		BRR521110	Sol				(1) sin control de estabilidad (2) con control de estabilidad
D90577840	✓	✓		BRR521110	Sol				(1) sin control de estabilidad (2) con control de estabilidad
D90577840	✓	✓		BRR521810	Vent				
D90577840	✓	✓		BRR521810	Vent				
MICRA									
						WBC50305	19.1 - 3/4"	D/I	
MURANO									
D90577840	✓	✓		BRR521310	Vent				(1) sin control dinámico (2) con control dinámico
D90577840	✓	✓		BRR521310	Vent				(1) sin control dinámico (2) con control dinámico
D90577840	✓	✓		BRR521310	Vent				
D14158405	✓	✓		BRR521310	Vent				

Para solicitar el número de pastilla en la formulación requerida consulte la nomenclatura en la página 12

RUVILLE

		2012... 2013... 2014...	EJE DELANTERO							
			PASTILLA	CM	SM		ROTOR	TIPO	CILINDRO MAESTRO	MEDIDA mm - in
NISSAN										
NOTE										
		14->	D15928804	✓	✓		BFR525110	Vent	BMC10315	22.2 - 7/8”
NV2500										
		13-15	D14118523	—	✓					
PATHFINDER										
		97-98	D69175660	—	✓		BFR521710	Vent		
		99-01	D69175660	—	✓		BFR522310	Vent		
		02-04	D85575660	✓	✓		BFR522310	Vent	BMC10281 (1)	25.4 - 1”
									BMC10262 (2)	25.4 - 1”
		05-09	D10948200	✓	✓		BFR524010	Vent	BMC10370 (1)	25.4 - 1”
									BMC10368 (2)	25.4 - 1”
		2010	D10948200	✓	✓		BFR524010	Vent	BMC10437	25.4 - 1”
		2011	D12868403	✓	✓		BFR524010	Vent	BMC10437	25.4 - 1”
		2012	D10948200	✓	✓		BFR524010	Vent	BMC10437	25.4 - 1”
		13->	CMD16498877	✓	—		BFR525510	Vent		
PICK UP										
720		67-72								
		76-79								
		80-85							BMC10488 (2)	23.8 - 15/16”
									BMC10123 (1)	23.8 - 15/16”
									BMC10468	23.8 - 15/16”
		86-88							BMC10488	23.8 - 15/16”
									BMC10476 (1)	25.4 - 1”
		1989	D26571700	—	✓		BFR520610	Vent	BMC10488	23.8 - 15/16”
									BMC10476 (1)	25.4 - 1”
		90-92	D26571700	—	✓		BFR520610	Vent	BMC10123 (1)	23.8 - 15/16”
									BMC10476 (2)	25.4 - 1”
D-21		93-94	D26571700	—	✓		BFR520610	Vent	BMC10476 (1)	25.4 - 1”
		1995	D33372280	—	✓		BFR520410	Vent	BMC10476 (1)	25.4 - 1”
		96-97	D33372280	—	✓		BFR520410	Vent	BMC10488	23.8 - 15/16”
									BMC10123 (1)	23.8 - 15/16”
									BMC10177	25.4 - 1”
		98-01	D33372280	—	✓		BFR520410	Vent	BMC10488	23.8 - 15/16”
									BMC10123 (1)	23.8 - 15/16”
									BMC10177	25.4 - 1”
		02-07	D33372280	—	✓		BFR520410	Vent	BMC10488	23.8 - 15/16”
									BMC10123 (1)	23.8 - 15/16”
D-22		08-10	D33372280	—	✓		BFR520410	Vent	BMC10488	23.8 - 15/16”
D-23		09-14	D33372280	—	✓		BFR520410	Vent	BMC10529	23.8 - 15/16”

Para solicitar el número de pastilla en la formulación requerida consulte la nomenclatura en la página 12

RUVILLE

EJE TRASERO									
PASTILLA / ZAPATA	CM	SM		ROTOR / TAMBOR	TIPO	CILINDRO DE RUEDA	MEDIDA mm - in	I / D	
NISSAN									
NOTE									
S10201689				BRD521910 BRD521920 (1)		WBC50310	19.1 - 3/4"	D/I	(1) con balero doble integrado
NV2500									
D15658774	—	✓							
PATHFINDER									
S63114330				BRD520710		WBC50277	20.6 - 13/16"	D/I	
S63114330				BRD520710		WBC50144	22.2 - 7/8"	D/I	
S63114330				BRD520710		WBC50180	22.2 - 7/8"	I/D	(1) con control dinámico (1) sin control dinámico
D11018204	✓	✓		BRR522010	Vent				(1) 4WD (2) 2WD
D11018204	✓	✓		BRR522010	Vent				
D11018204	✓	✓		BRR522010	Vent				
D11018204	✓	✓		BRR522010	Vent				
D14158405	✓	✓		BRR521310	Vent				
PICK UP									
						WBC50218	20.6 - 13/16"	D/I	
						WBC50216	19.1 - 3/4"	D/I	
						WBC50216 WBC50296	19.1 - 3/4" 19.1 - 3/4"	D/I D/I	(2) con cilindro original Tokico (1) con cilindro original Nabco
						WBC50251	23.8 - 15/16"	D/I	(1) con alerta de nivel bajo
						WBC50251	23.8 - 15/16"	D/I	(1) con alerta de nivel bajo
						WBC50278 WBC50103	22.2 - 7/8" 20.6 - 13/16"	D/I D/I	(1) con cilindro original Nabco (2) con alerta de nivel bajo
S57413990				BRD521310		WBC50278	22.2 - 7/8"	D/I	(1) con alerta de nivel bajo
S57413990				BRD521310		WBC50278	22.2 - 7/8"	D/I	(1) con alerta de nivel bajo
S57413990				BRD521310		WBC50278 WBC50217	22.2 - 7/8" 20.6 - 13/16"	D/I D/I	(1) con cilindro original Nabco
S57413990				BRD521310		WBC50278 WBC50217 WBC50251	22.2 - 7/8" 20.6 - 13/16" 23.8 - 15/16"	D/I D/I D/I	(1) con cilindro original Nabco
S57413990				BRD521310		WBC50217 WBC50251	20.6 - 13/16" 23.8 - 15/16"	D/I D/I	(1) con cilindro original Nabco
S57413990				BRD521310		WBC50217	20.6 - 13/16"	D/I	
S10941740				BRD521310		WBC50144	22.2 - 7/8"	D/I	

RUVILLE

		2012... 2013... 2014...	EJE DELANTERO							
			PASTILLA	CM	SM		ROTOR	TIPO	CILINDRO MAESTRO	MEDIDA mm - in
NISSAN										
PICK UP cont.										
NP300		2015	D33372280	—	✓		BFR520410	Vent	BMC10561	23.8 - 15/16”
		16->	D19119141	—	✓					
Diesel		09-15	D33372280	—	✓		BFR520410	Vent	BMC10561	23.8 - 15/16”
PLATINA										
		02-10	D11468256	✓	✓		BFR350610	Vent	BMC10120	20.6 - 13/16”
QUEST										
		97-98	D57674560	—	✓		BFR520110	Vent	BMC10137 (1) BMC10138 (2)	25.4 - 1” 25.4 - 1”
		99-02	D57674560	—	✓		BFR520110	Vent	BMC10137	25.4 - 1”
		04-09	D85575660	✓	✓		BFR524110	Vent	BMC10288 (1) BMC10289 (2)	25.4 - 1” 25.4 - 1”
ROGUE										
		08-13	D13388449	✓	✓		BFR520810	Vent	BMC10433	23.8 - 15/16”
		2014	CMD17378449	✓	—		BFR520810	Vent		
SAMURAI / NINJA										
		83-84							BMC10122 (1) BMC10470 (2)	19.0 & 23.8 23.8 & 19.1 15/16” & 3/4”
		85-87	D23371550	—	✓		BFR520310	Sol		
SENTRA										
GSS		96-00					BFR521610	Vent	BMC10169 (1)	22.2 - 7/8”
GST			D66875460	—	✓		BFR521510	Vent	BMC10167 (2)	20.6 - 13/16”
GSX			D66875460	—	✓		BFR521510	Vent	BMC10168 (3)	22.2 - 7/8”
SE	2.0L	2001	D43073180	✓	✓		BFR521310	Vent	BMC10254	23.8 - 15/16”
XE / GXE		2001	D48573420	✓	✓		BFR523110	Vent	BMC10255 (1) BMC10256 (2)	23.8 - 15/16” 23.8 - 15/16”
		02-06	D48573420	✓	✓		BFR523110	Vent	BMC10255 (1) BMC10256 (2)	23.8 - 15/16” 23.8 - 15/16”
LE	2.5L	03-04	D43073180	✓	✓		BFR521310	Vent	BMC10254	23.8 - 15/16”
		07-10	D43073180	✓	✓		BFR524410	Vent	BMC10420 (1)	23.8 - 15/16”
		10-12	D43073180	✓	✓		BFR524410	Vent	BMC10534 (1)	23.8 - 15/16”
		13-17	D81585300	✓	✓		BFR525810	Vent	BMC10575 (1) BMC10574 (2)	23.8 - 15/16” 23.8 - 15/16”
		18->	D81585300	✓	✓		BFR525810	Vent	BMC10575 (1)	23.8 - 15/16”
Nismo	1.6T	18->	D81585300	✓	✓		BFR525810	Vent	BMC10575	23.8 - 15/16”
SE-R		02-05	D43073180	✓	✓		BFR521310	Vent	BMC10103	23.8 - 15/16”
		2006	D43073180	✓	✓				BMC10103	23.8 - 15/16”

Para solicitar el número de pastilla en la formulación requerida consulte la nomenclatura en la página 12

RUVILLE

EJE TRASERO									
PASTILLA / ZAPATA	CM	SM		ROTOR / TAMBOR	TIPO	CILINDRO DE RUEDA	MEDIDA mm - in	I / D	
NISSAN									
PICK UP cont.									
S63114330				BRD520710		WBC50339	23.8 - 15/16”	D/I	
S10961742				BRD522210		WBC50331	25.4 - 1”	D/I	
S63114330				BRD520710		WBC50339	23.8 - 15/16”	D/I	
PLATINA									
S10291695				BRD350210 BRD350220 (1)		WBC50121	17.8 - 45/64”	D/I	(1) con balero doble integrado
QUEST									
S66514520				BRD520110		WBC50270	25.4 - 1”	D/I	(1) con ABS (2) sin ABS
S66514520				BRD520110		WBC50149	25.4 - 1”	D/I	
D90577840	✓	✓		BRR521310	Vent				(1) T/A de 4 velocidades (2) T/A de 5 velocidades
ROGUE									
D90577840	✓	✓		BRR521610	Vent				
D90577840	✓	✓		BRR521610	Vent				
SAMURAI / NINJA									
						WBC50236	20.6 - 13/16”	D/I	(1) con cilindro original Tokico (2) con cilindro original Tokico
S53213730									
SENTRA									
				BRR520410	Sol				(1) con ABS
S63814380				BRD520810		WBC50276	15.8 - 5/8”	D/I	(2) sin ABS, con cilindro original Tokico
				BRR520410	Sol				(3) sin ABS
D54074210	—	✓		BRR520810	Sol				
S76215250				BRD521510		WBC50173 WBC50174	17.4 - 11/16” 15.8 - 5/8”	D/I D/I	(1) con ABS (2) sin ABS (3) hasta junio (4) desde julio
S77915250				BRD521510		WBC50174 WBC50182	15.8 - 5/8” 15.8 - 5/8”	D/I D/I	(1) con ABS (2) sin ABS (3) solo 2002 (4) desde 2003
D90077770	—	✓		BRR521510	Sol				
S91914620				BRD521810		WBC50203	19.1 - 3/4”	D/I	(1) T/M
S91914620				BRD521810		WBC50203	19.1 - 3/4”	D/I	(1) T/M
S10461708				BRD522010		WBC50338	19.1 - 3/4”	D/I	(1) T/M (2) CVT
D90577840	✓	✓		BRR521110	Sol				
D90577840	✓	✓		BRR521110	Sol				
D90077770	—	✓		BRR521510	Sol				
D90077770	—	✓							

RUVILLE

			EJE DELANTERO							
			PASTILLA	CM	SM		ROTOR	TIPO	CILINDRO MAESTRO	MEDIDA mm - in
NISSAN										
SENTRA cont.										
SE-R		07-08	D13388449	✓	✓		BFR523510	Vent	BMC10103	23.8 - 15/16”
		09-12	D13748449	✓	✓		BFR523510	Vent	BMC10534 (1)	23.8 - 15/16”
SR	1.6T	2017	D81585300	✓	✓		BFR525810	Vent	BMC10575	23.8 - 15/16”
TIIDA										
	1.8L	07-12	D13458456	✓	✓		BFR523710	Vent	BMC10390 (1)	23.8 - 15/16”
	1.6L	13->	D13458456	✓	✓		BFR523710	Vent	BMC10265 (1)	22.2 - 7/8”
TITAN										
		04-05	D10157918	—	✓		BFR523310	Vent	BMC10298 (1) BMC10294 (2) BMC10361 (3)	28.5 - 1 1/8” 28.5 - 1 1/8” 30.1 - 1 3/16”
		05-07	D10157918	—	✓				BMC10298 (1) BMC10294 (2) BMC10361 (3)	28.5 - 1 1/8” 28.5 - 1 1/8” 30.1 - 1 3/16”
		08-10	D12868403	✓	✓		BFR524710	Vent	BMC10361 (1)	30.1 - 1 3/16”
		11-15	D15098403	✓	✓		BFR524710	Vent	BMC10361 (1)	30.1 - 1 3/16”
TSUBAME										
		93-04	D51073890	✓	✓		BFR522210	Vent	BMC10131	19.1 - 3/4”
TSURU										
I		84-87	D23371550	—	✓		BFR520310	Sol	BMC10122 (1) BMC10470 (2)	19.0 & 23.8 23.8 & 19.1 15/16” & 3/4”
II		88-91	D23371550	—	✓		BFR520710	Sol	BMC10122 (1) BMC10470 (2)	19.0 & 23.8 23.8 & 19.1 15/16” & 3/4”
GS		92-17	D51073890	✓	✓		BFR520710 BFR522210	Sol Vent	BMC10131	19.1 - 3/4”
GSR 2000		93-96							BMC10168	22.2 - 7/8”
URVAN										
		00-02	D33372280	—	✓		BFR520410	Vent		
		02-13	D11918310	✓	✓		BFR520510	Vent	BMC10125	25.4 - 1”
NV350		14->	D11918310	✓	✓		BFR520510	Vent	BMC10562	25.4 - 1”
VERSA										
		12->	D15928804	✓	✓		BFR525110	Vent	BMC10315	22.2 - 7/8”
X-TERRA										
		00-02	D83077030	✓	✓		BFR521710	Vent		
		03-04	D83077030	✓	✓		BFR521710	Vent	BMC10295 (1) BMC10297 (2)	25.4 - 1” 25.4 - 1”

Para solicitar el número de pastilla en la formulación requerida consulte la nomenclatura en la página 12

RUVILLE

EJE TRASERO									
PASTILLA / ZAPATA	CM	SM		ROTOR / TAMBOR	TIPO	CILINDRO DE RUEDA	MEDIDA mm - in	I / D	
NISSAN									
SENTRA cont.									
D90577840	✓	✓		BRR521110	Sol				
D90577840	✓	✓		BRR521110	Sol				(1) T/M
D90577840	✓	✓		BRR521110	Sol				
TIIDA									
S92416240				BRD521710		WBC50203	19.1 - 3/4”	D/I	(1) T/M
S92416240				BRD521710		WBC50204 (2)	17.4 - 11/16”	D/I	(1) sin depósito (2) sin ABS
						WBC50205 (3)	15.8 - 5/8”	D/I	(3) con ABS
TITAN									
D10417945	✓	✓		BRR521210	Sol				(1) con 2 puertos, 2WD (2) con 4 puertos, 4WD sin control dinámico (3) con 4 puertos, con control dinámico
D10417945	✓	✓		BRR521210	Sol				(1) con 2 puertos, 2WD (2) con 4 puertos, 4WD sin control dinámico (3) con 4 puertos, con control dinámico
D10417945	✓	✓		BRR521210	Sol				(1) con 4 puertos, excepto frenos activos
D10417945	✓	✓		BRR521210	Sol				(1) con 4 puertos
TSUBAME									
S60713810						WBC50234	17.4 - 11/16”	D/I	
TSURU									
S53213730						WBC50104	19.1 - 3/4”	D/I	(1) con cilindro original Tokico (2) con cilindro original Tokico
S53213730						WBC50104	19.1 - 3/4”	D/I	(1) con cilindro original Tokico (2) con cilindro original Tokico
S63814380				BRD520810		WBC50276	15.8 - 5/8”	D/I	
				BRR520410	Sol				
URVAN									
S57413990									
S57413990				BRD521610		WBC50103	20.6 - 13/16”	D/I	
S57413990 (1)				BRD521310 (1)					(1) tambor de 260 mm
S63114330 (2)				BRD520710 (2)					(2) tambor de 295 mm
VERSA									
S10201689				BRD521910 BRD521920 (1)		WBC50310	19.1 - 3/4”	D/I	(1) con balero doble integrado
X-TERRA									
S63114330				BRD520710		WBC50144	22.2 - 7/8”	D/I	
S63114330				BRD520710		WBC50144	22.2 - 7/8”	D/I	(1) 2WD (2) 4WD, sin control dinámico

RUVILLE

		2012... 2013... 2014...	EJE DELANTERO							
			PASTILLA	CM	SM		ROTOR	TIPO	CILINDRO MAESTRO	MEDIDA mm - in
NISSAN										
X-TERRA cont.										
		05-06	D10948200	✓	✓		BFR524010	Vent	BMC10330 (1)	25.4 - 1”
									BMC10370 (2)	25.4 - 1”
									BMC10368 (3)	25.4 - 1”
		2007	D10948200	✓	✓		BFR524010	Vent	BMC10370 (1)	25.4 - 1”
									BMC10368 (2)	25.4 - 1”
X-TRAIL										
		02-07	D85575660	✓	✓		BFR523410	Vent	BMC10498	25.4 - 1”
		08-14	D13388449	✓	✓		BFR520810	Vent	BMC10433	23.8 - 15/16”
		15->	CMD17378449 (1)	✓	—					
			CMD17368906 (2)	✓	—					
Hybrid		18->	CMD17378449	✓	—					
240 SX										
		93 / 98	D48573420	✓	✓					
300 ZX										
		90-93								
350 Z										
		03-05	D43073180	✓	✓					
		06-08	D88877660	—	✓		BFR522410	Vent		
370 Z										
Touring		09->					BFR522410	Vent		
Nismo		09-10								
PEUGEOT										
206										
CC		01-08	D15708779	✓	✓		BFR380210	Vent	BMC10105	20.6 - 13/16”
D-Sing		08-09	D11438254	✓	✓		BFR380110	Vent	BMC10105	20.6 - 13/16”
SS		2002	D00013100	✓	✓		BFR380110	Vent	BMC10105	20.6 - 13/16”
SW		06-08	D15708779	✓	✓		BFR380210	Vent	BMC10105	20.6 - 13/16”
X		05-08	D11438254	✓	✓		BFR380410	Sol	BMC10105	20.6 - 13/16”
XR	1.4L, 1.6L	03-07	D11438254	✓	✓		BFR380110	Vent	BMC10105	20.6 - 13/16”
	1.4L	00-07	D00013100	✓	✓		BFR380410	Sol	BMC10105	20.6 - 13/16”
XS		01-08	D15708779	✓	✓		BFR380210	Vent	BMC10105	20.6 - 13/16”
XT		03-07	D11438254	✓	✓		BFR380110 (1)	Vent	BMC10105	20.6 - 13/16”
			D15708779	✓	✓		BFR380210 (2)	Vent		
207										
Compact	1.4L	09-11	D15418872	✓	✓		BFR380310	Vent		
			D15708779	✓	✓		BFR381010	Vent		
CC		08-14	D15418872	✓	✓		BFR380310	Vent		
Sedán		09-13	D15418872	✓	✓		BFR380310	Vent		

Para solicitar el número de pastilla en la formulación requerida consulte la nomenclatura en la página 12

RUVILLE

PASTILLA / ZAPATA	CM	SM		EJE TRASERO ROTOR / TAMBOR	TIPO	CILINDRO DE RUEDA	MEDIDA mm - in	I / D	
NISSAN									
X-TERRA cont.									
D11008206	—	✓		BRR521910	Vent				(1) con 2 puertos, 2WD y T/A (2) con 4 puertos, 4WD y T/A (3) con 3 puertos, T/A
D11018204	✓	✓		BRR521910	Vent				(1) con 4 puertos, 4WD y T/A (2) con 3 puertos, T/A
X-TRAIL									
D90577840	✓	✓		BRR521610	Vent				
D90577840	✓	✓		BRR521610	Vent				
D90577840	✓	✓		BRR521610	Vent				(1) 2 filas de asientos (2) 3 filas de asientos
D90577840	✓	✓		BRR521610	Vent				
240 SX									
300 ZX									
D90577840	✓	✓		BRR521610	Vent				
350 Z									
D90577840	✓	✓		BRR521610	Vent				
D90577840	✓	✓		BRR521810	Vent				
370 Z									
D90577840	✓	✓		BRR521810	Vent				
D90577840	✓	✓							
PEUGEOT									
206									
D14828658	✓	✓		BRR389710	Sol				
D14828658	✓	✓		BRR389710	Sol				
S94216330				BRD380210		WBC50293 WBC50294	20.6 - 13/16” 20.6 - 13/16”	Izq Der	
D14828658	✓	✓		BRR389710	Sol				
D14828658	✓	✓		BRR389710	Sol				
D14828658	✓	✓		BRR389710	Sol				
S94216330				BRD380210		WBC50293 WBC50294	20.6 - 13/16” 20.6 - 13/16”	Izq Der	
D14828658	✓	✓		BRR389710	Sol				
D14828658	✓	✓		BRR389710	Sol				(1) diámetro de 247 mm (2) diámetro de 266 mm
207									
				BRR389710	Sol				
S94216330									
				BRR389510	Sol				
S94216330									

RUVILLE

		2012... 2013... 2014...	EJE DELANTERO						
			PASTILLA	CM	SM		ROTOR	TIPO	CILINDRO MAESTRO	MEDIDA mm - in
PEUGEOT										
207 cont.										
RC		08-10	D15418872	✓	✓		BFR380310	Vent		
Turbo		2008	D15418872	✓	✓		BFR380310	Vent		
208										
		14->					BFR381010	Vent		
GT		14->								
2008										
		14-16	D15708779	✓	✓		BFR381010	Vent		
							BFR380310	Vent		
301 BERLINE										
		13->	D15708779	✓	✓					
306										
	T/A	98-02					BFR380210	Vent		
	T/M	97-02					BFR380210	Vent		
307										
		03-09	D15418872	✓	✓		BFR380310	Vent		
308										
		09-14	D11078212N	✓	✓					
CC		10-14					BFR380310	Vent		
RC		12-13					BFR380310	Vent		
3008										
		11-14								
405										
		97-99					BFR380210	Vent		
406										
	L4	00-05								
	V6	01-05								
607										
		02-07								
GRAND RAID										
		07-12	D15708779	✓	✓		BFR380310	Vent		
MANAGER										
435		09->	D15408748	—	✓					
PARTNER										
		04-05	D11908309	—	✓		BFR380210	Vent		
		05-06	D15708779	✓	✓		BFR381010	Vent		
		07-12	D15708779	✓	✓		BFR380310	Vent		
Maxi		13->	D17178942	✓	✓		BFR380310	Vent		
Tepee		13->	D17178942	✓	✓		BFR380310	Vent		

Para solicitar el número de pastilla en la formulación requerida consulte la nomenclatura en la página 12

RUVILLE

PASTILLA / ZAPATA	CM	SM		EJE TRASERO ROTOR / TAMBOR	TIPO	CILINDRO DE RUEDA	MEDIDA mm - in	I / D	
PEUGEOT									
207 cont.									
				BRR389510	Sol				
				BRR389510	Sol				
208									
D34073350	✓	✓		BRR389510	Sol				
D34073350	✓	✓							
2008									
D34073350	✓	✓		BRR389510	Sol				
301 BERLINE									
306									
D14828658	✓	✓		BRR389710	Sol				
D14828658	✓	✓		BRR389710	Sol				
307									
D34073350	✓	✓		BRR389810 (1) BRR389510 (2)	Sol				(1) disco flotante (2) disco con maza integrada
308									
D34073350	✓	✓							
D34073350	✓	✓							
D34073350	✓	✓							
3008									
				BRR380310	Sol				
405									
D34072340	✓	✓							
406									
D14808679	—	✓							
D14808679	—	✓							
607									
D14808679	—	✓							
GRAND RAID									
S10321698				BRD380110					
MANAGER									
D15708779	✓	✓							
PARTNER									
S10321698				BRD380110		WBC50113	22.2 - 7/8”	D/I	
S10321698				BRD380110		WBC50113	22.2 - 7/8”	D/I	
S10321698				BRD380110		WBC50113	22.2 - 7/8”	D/I	
CMD19269151	✓	—		BRR380310	Sol				
CMD19269151	✓	—		BRR380310	Sol				

RUVILLE

		2012... 2013... 2014...	EJE DELANTERO						
			PASTILLA	CM	SM		ROTOR	TIPO	CILINDRO MAESTRO	MEDIDA mm - in
PONTIAC										
AZTEK										
	FWD	01-05	D84477200	—	✓		BFR134610	Vent		
	4WD	2005	D84477200	—	✓					
BONNEVILLE										
		94-95							BMC10147	25.4 - 1”
		96-99								
G2										
VER MATIZ EN CHEVROLET										
G3										
		2007	D12698385	—	✓		BFR133410	Vent		
		08-09	D10357779	✓	✓		BFR137410	Vent	BMC10500 (1)	22.2 - 7/8”
									BMC10440 (2)	22.2 - 7/8”
									BMC10441 (3)	22.2 - 7/8”
									BMC10442 (4)	22.2 - 7/8”
G4										
LS		05-06	D95678550	—	✓		BFR136710	Vent	BMC10326 (1)	22.2 - 7/8”
GT		05-06	D10287932	✓	✓		BFR132410	Vent	BMC10326 (1)	22.2 - 7/8”
G5										
LS		07-08	D95678550	—	✓		BFR136710	Vent	BMC10326 (1)	22.2 - 7/8”
		2009	D95678550	—	✓		BFR136710	Vent	BMC10398 (1)	22.2 - 7/8”
GT		2007	D10287932	✓	✓		BFR132410	Vent	BMC10326	22.2 - 7/8”
		2008	D11608270	✓	✓				BMC10326	22.2 - 7/8”
		2009	D11608270	✓	✓				BMC10398 (1)	22.2 - 7/8”
G6										
GT		05-07	D10397943	—	✓		BFR132410	Vent	BMC10308	23.8 - 15/16”
		08-09	D11608270	✓	✓		BFR132410	Vent	BMC10404 (1)	23.8 - 15/16”
			D10287932	✓	✓				BMC10405 (2)	23.8 - 15/16”
GTP		2007	D11608270	✓	✓		BFR132410	Vent	BMC10308	23.8 - 15/16”
		2008	D11608270	✓	✓		BFR132410	Vent	BMC10404 (1)	23.8 - 15/16”
									BMC10405 (2)	23.8 - 15/16”
GXP		2009	D10287932	✓	✓		BFR132410	Vent	BMC10404 (1)	23.8 - 15/16”
									BMC10405 (2)	23.8 - 15/16”
SE		05-06	D10287932	✓	✓		BFR132410	Vent	BMC10299	23.8 - 15/16”
GRAND AM										
		99-04	D72775940	—	✓		BFR131710	Vent	BMC10235	23.8 - 15/16”
GRAND PRIX										
		1997	D69975740	—	✓		BFR131810	Vent	BMC10182	25.4 - 1”
		98-01	D69975740	—	✓		BFR131810	Vent	BMC10192	25.4 - 1”

Para solicitar el número de pastilla en la formulación requerida consulte la nomenclatura en la página 12

RUVILLE

EJE TRASERO									
PASTILLA / ZAPATA	CM	SM		ROTOR / TAMBOR	TIPO	CILINDRO DE RUEDA	MEDIDA mm - in	I / D	
PONTIAC									
AZTEK									
				BRD130210		WBC50164	22.2 - 7/8"	D/I	
D81473870	—	✓							
				S78421990 (1)					(1) zapatas para freno de mano
BONNEVILLE									
				BRD130610		WBC50102	23.8 - 15/16"	D/I	
				BRD130610					
G2									
G3									
				BRD133710		WBC50210	19.1 - 3/4"	D/I	
				BRD133710		WBC50210	19.1 - 3/4"	D/I	(1) T/A sin ABS (2) T/A con ABS (3) T/M con ABS (4) T/M sin ABS
G4									
						WBC50191	20.6 - 13/16"	D/I	(1) T/A
D10337937	✓	✓		BRR132610	Sol				(1) T/A
G5									
						WBC50191	20.6 - 13/16"	D/I	(1) T/A
									(1) T/A
D10337937	✓	✓		BRR132610	Sol				
D10337937	✓	✓		BRR132610	Sol				
D10337937	✓	✓		BRR132610	Sol				(1) T/A
G6									
D10337937	✓	✓		BRR132610	Sol				
D10337937	✓	✓		BRR132610	Sol				(1) con puertos de 13 x 1.5 mm (2) con puertos de 14 x 1.5 mm
D10337937	✓	✓		BRR132610	Sol				
D10337937	✓	✓		BRR132610	Sol				(1) con puertos de 13 x 1.5 mm (2) con puertos de 14 x 1.5 mm
D10337937	✓	✓		BRR132610	Sol				(1) con puertos de 13 x 1.5 mm (2) con puertos de 14 x 1.5 mm
D10337937	✓	✓		BRR132610	Sol				
GRAND AM									
D69873870	—	✓		BRR130610	Sol				
GRAND PRIX									
D69873870	—	✓		BRR130610	Sol				
D69873870	—	✓		BRR130610	Sol				

RUVILLE

		2012... 2013... 2014...	EJE DELANTERO						
			PASTILLA	CM	SM		ROTOR	TIPO	CILINDRO MAESTRO	MEDIDA mm - in
PONTIAC										
MONTANA SV6										
		2005	D10757980	✓	✓				BMC10192	25.4 - 1”
		06-09	D10757980	✓	✓		BFR136910	Vent	BMC10340	25.4 - 1”
SOLSTICE										
		06-09	D10287932	✓	✓					
SUNFIRE										
		97-99	D67375540	—	✓		BFR131110	Vent	BMC101t63	22.2 - 7/8”
		00-02	D67375540	—	✓		BFR131110	Vent	BMC10232	22.2 - 7/8”
		04-05	D67375540	—	✓		BFR131110	Vent	BMC10232	22.2 - 7/8”
TORRENT										
		05-06	D91379740	—	✓		BFR135510	Vent	BMC10250	25.4 - 1”
		07-09	D12648381	✓	✓		BFR137110	Vent	BMC10387	25.4 - 1”
RAM										
1500 / 2500										
1500 V6 2500 V8		1994	D36972590	—	✓		BFR113010	Vent	BMC10482	28.5 - 1 1/8”
		95-96	D36972590	—	✓		BFR113010	Vent	BMC10158	28.5 - 1 1/8”
		1997	D36972590	—	✓		BFR113010	Vent	BMC10156	31.7 - 1 1/4”
		98-99	D78976590	—	✓		BFR113010	Vent	BMC10196	31.7 - 1 1/4”
		00-02	D75876270	—	✓		BFR114710	Vent	BMC10196	31.7 - 1 1/4”
		2002	D89777740	—	✓		BFR115310	Vent	BMC10251	33.3 - 1 5/16”
		2003	D89777740	—	✓		BFR115310	Vent	BMC10251 (1)	33.3 - 1 5/16”
			D96678680	—	✓				BMC10278 (2)	33.3 - 1 5/16”
		04-05	D96678680	—	✓		BFR115310	Vent	BMC10251 (1)	33.3 - 1 5/16”
									BMC10278 (2)	33.3 - 1 5/16”
		2006	D10847991	✓	✓		BFR115310	Vent	BMC10320	31.7 - 1 1/4”
		07->	D10847991	✓	✓		BFR115310	Vent	BMC10375	31.7 - 1 1/4”
2500 Crew Cab	4X4	09->	D10847991	✓	✓		BFR115310	Vent		
2500 Quad Cab / Diesel		06-08	D96578640	—	✓		BFR115910	Vent	BMC10251 (1)	33.3 - 1 5/16”
									BMC10523 (2)	33.3 - 1 5/16”
		09-11	D13998507	✓	✓		BFR116810	Vent	BMC10251 (1)	33.3 - 1 5/16”
									BMC10348 (2)	33.3 - 1 5/16”
		2012	D13998507	✓	✓		BFR116810	Vent		
SRT-10		05-06					BFR115310	Vent		
3500										
		1994	D4597339A	—	✓					

Para solicitar el número de pastilla en la formulación requerida consulte la nomenclatura en la página 12

RUVILLE

EJE TRASERO									
PASTILLA / ZAPATA	CM	SM		ROTOR / TAMBOR	TIPO	CILINDRO DE RUEDA	MEDIDA mm - in	I / D	
PONTIAC									
MONTANA SV6									
D10937999	—	✓							
D10937999	—	✓		BRR133110	Sol				
SOLSTICE									
D10957957	✓	✓							
SUNFIRE									
				BRD130310		WBC50257	17.4 - 11/16”	D/I	
				BRD130310		WBC50257	17.4 - 11/16”	D/I	
						WBC50171	17.4 - 11/16”	D/I	
TORRENT									
				BRD130210		WBC50168	22.2 - 7/8”	D/I	
D12758391	✓	✓		BRR133710	Vent				
RAM									
1500 / 2500									
						WBC50284	23.8 - 15/16”	D/I	
						WBC50284	23.8 - 15/16”	D/I	
						WBC50284	23.8 - 15/16”	D/I	
						WBC50284	23.8 - 15/16”	D/I	
S72321820						WBC50289	25.4 - 1”	Izq	
						WBC50290	25.4 - 1”	Der	
D89877750	—	✓		BRR110410	Vent				(1) con ABS en las 4 ruedas
D89877750	—	✓		BRR110410	Vent				(1) con ABS en las 4 ruedas
D96778690	✓	✓							(2) con ABS en el eje trasero
D96778690	✓	✓		BRR110410	Vent				(1) con ABS en las 4 ruedas
									(2) con ABS en el eje trasero
D96778690	✓	✓		BRR110410	Vent				
D96778690	✓	✓		BRR110410	Vent				
D96778690	✓	✓		BRR110410	Vent				
				S85421920 (1)					(1) zapatas para freno de mano
D10777982	—	✓		BRR111810	Vent				(1) con motor 5.7L
									(2) con motor Disel 5.9L
				S85421920 (3)					(3) zapatas para freno de mano
D14008508	✓	✓		BRR113110	Vent				(1) con booster de vacío
									(2) con booster hidráulico
				S85421920 (3)					(3) zapatas para freno de mano
D14008508	✓	✓		BRR113110	Vent				
				S85421920 (1)					(1) zapatas para freno de mano
D10777982	—	✓							
				S85421920 (1)					(1) zapatas para freno de mano
3500									
S45221570						WBC50229	26.9 1 1/16”	D/I	

Para solicitar el número de pastilla en la formulación requerida consulte la nomenclatura en la página 12

RUVILLE

		2012... 2013... 2014...	EJE DELANTERO						
			PASTILLA	CM	SM		ROTOR	TIPO	CILINDRO MAESTRO	MEDIDA mm - in
RAM										
3500 cont.										
		95-97	D4597339A	–	✓					
		98-99	D4597339A	–	✓				BMC10196	31.7 - 1 1/4”
	4 discos	2000					BFR112910	Vent	BMC10196	31.7 - 1 1/4”
	2 discos		D82176940	–	✓					
	4 discos	01-02					BFR112910	Vent		
	2 discos		D82176940	–	✓					
4000										
		94-97	D4597339A	–	✓					
		98-99	D4597339A	–	✓				BMC10196	31.7 - 1 1/4”
		00-02					BFR112910	Vent	BMC10196	31.7 - 1 1/4”
			D82176940	–	✓		BFR112910	Vent	BMC10196	31.7 - 1 1/4”
		05-08	D96578640	–	✓		BFR115910	Vent	BMC10251 BMC10348 (1)	33.3 - 1 5/16” 33.3 - 1 5/16”
		09-11	D13998507	✓	✓		BFR116810	Vent	BMC10251 BMC10348 (1)	33.3 - 1 5/16” 33.3 - 1 5/16”
		12->	D13998507	✓	✓		BFR116810	Vent		
700										
		15->	D15388747		✓		BFR390110	Vent		
PROMASTER										
		14->	D15408748 (1)	–	✓		BFR117310	Vent		
			D18429070 (2)	–	✓					
PROMASTER RAPID										
		17->					BFR390310	Vent		
VAN / WAGON 1500										
		96-98	D2697179A	–	✓		BFR112310	Vent	BMC10207	31.7 - 1 1/4”
		99-02	D75876270	–	✓		BFR112810	Vent	BMC10207	31.7 - 1 1/4”
	4 discos	2003	D96678680	–	✓				BMC10207	31.7 - 1 1/4”
	2 discos		D96678680	–	✓				BMC10207	31.7 - 1 1/4”
VAN / WAGON 2500										
		94-98	D2697179A	–	✓		BFR112310	Vent	BMC10207	31.7 - 1 1/4”
		99-02	D65575350	–	✓		BFR112810	Vent	BMC10207	31.7 - 1 1/4”

Para solicitar el número de pastilla en la formulación requerida consulte la nomenclatura en la página 12

RUVILLE

EJE TRASERO									
PASTILLA / ZAPATA	CM	SM		ROTOR / TAMBOR	TIPO	CILINDRO DE RUEDA	MEDIDA mm - in	I / D	
RAM									
3500 cont.									
S45221570						WBC50229	26.9 1 1/16”	D/I	
S45221570						WBC50229	26.9 1 1/16”	D/I	
D10967752	–	✓							
				S77121920 (1)					(1) zapatas para freno de mano
S58321710						WBC50289	25.4 1”	Izq	
						WBC50290	25.4 1”	Der	
D10967752	–	✓							
				S77121920 (1)					(1) zapatas para freno de mano
S58321710									
4000									
S45221570									
S45221570									
D10967752	–	✓							
				S77121920 (1)					(1) zapatas para freno de mano
S58321710									
D10967752	–	✓		BRR111810	Vent				(1) con hidrobooster
D14008508	✓	✓		BRR113110	Vent				(1) con hidrobooster
D14008508	✓	✓		BRR113110	Vent				
700									
S00015090									
PROMASTER									
					Sol				(1) con 1 sensor
D18409068				BRR114110	Vent				(2) con 2 sensores
				S10671722 (3)					(3) zapatas para freno de mano
PROMASTER RAPID									
S10271693				BRD390110					
VAN / WAGON 1500									
				BRD111810		WBC50221	23.8 - 15/16”	D/I	
S72321820						WBC50289	25.4 - 1”	Izq	
						WBC50290	25.4 - 1”	Der	
D96778690	✓	✓							
S72321820						WBC50289	25.4 - 1”	Izq	
						WBC50290	25.4 - 1”	Der	
VAN / WAGON 2500									
				BRD111810		WBC50289	25.4 - 1”	Izq	
						WBC50290	25.4 - 1”	Der	
S72321820						WBC50289	25.4 - 1”	Izq	
						WBC50290	25.4 - 1”	Der	

RUVILLE

		2012... 2013... 2014...	EJE DELANTERO						
			PASTILLA	CM	SM		ROTOR	TIPO	CILINDRO MAESTRO	MEDIDA mm - in
RAM										
VAN / WAGON 3500										
		1995	D2697179A	—	✓					
		96-97	D2697179A	—	✓				BMC10207	31.7 - 1 1/4”
		98-02	D65575350	—	✓				BMC10207	31.7 - 1 1/4”
RENAULT										
CAPTUR										
		18->	D16278844	✓	✓					
CLIO										
		02-10	D11468256	✓	✓		BFR350610	Vent	BMC10120	20.6 - 13/16”
Sport		02-04	D11458255	—	✓		BFR350510	Vent		
Euro Clio		07-08					BFR350610	Vent		
DUSTER										
		13->	D16278844	✓	✓		BFR350210	Vent		
FLUENCE										
		11-13	D16278844	✓	✓		BFR350210	Vent		
		14->					BFR350210	Vent		
KANGOO										
		04->	D14998254	—	✓		BFR350610	Vent	BMC10533	22.2 - 7/8”
KANGOO MPV										
		07-09	D14998254	—	✓		BFR350610	Vent	BMC10533	22.2 - 7/8”
KOLEOS										
		09-16	D13388449	✓	✓		BFR523510	Vent		
		17->	CMD17378449	✓	—					
LAGUNA										
		03-06	D15018700	—	✓					
LOGAN										
		15->	CMD18309061	✓	—		BFR350610	Vent		
MEGANE I										
		01-03	D11458255	—	✓		BFR350510	Vent		
MEGANE II										
	2.0L	04-10	D14958695	—	✓		BFR350510	Vent	BMC10516	23.8 - 15/16”
	1.6L	07-10	D15018700	—	✓		BFR350510	Vent	BMC10516	23.8 - 15/16”

Para solicitar el número de pastilla en la formulación requerida consulte la nomenclatura en la página 12

RUVILLE

PASTILLA / ZAPATA	CM	SM		EJE TRASERO ROTOR / TAMBOR	TIPO	CILINDRO DE RUEDA	MEDIDA mm - in	I / D	
RAM									
VAN / WAGON 3500									
S35821400									
S35821400						WBC50124	22.2 - 7/8”	Izq	
						WBC50125	22.2 - 7/8”	Der	
S58321710						WBC50232	23.8 - 15/16”	D/I	
RENAULT									
CAPTUR									
S10391694									
CLIO									
S10291695				BRD350210	Tam	WBC50121	17.8 - 45/64”	D/I	
				BRD350220 (1)	Tam				(1) con balero doble integrado
D14828658	✓	✓		BRR350110	Sol				
				BRR350120 (1)	Sol				(1) con balero doble integrado
D34073350	✓	✓			Sol				
DUSTER									
S10391694				BRD350310	Tam	WBC50327	19.0 - 0.0	D/I	
FLUENCE									
D34073350(1)	✓	✓							(1) con freno de mano de palanca
CMD18209056(2)	✓	–							(2) con freno de mano de botón
D34073350(1)	✓	✓							(1) con freno de mano de palanca
CMD18209056(2)	✓	–							(2) con freno de mano de botón
KANGOO									
S10281694				BRD350110	Tam	WBC50112	22.2 - 7/8”	D/I	
KANGOO MPV									
S10281694				BRD350110	Tam	WBC50112	22.2 - 7/8”	D/I	
KOLEOS									
D90577840	✓	✓		BRR521610	Vent				
LAGUNA									
D94078420	✓	✓							
LOGAN									
S10851734						WBC50292	19.1 -- 3/4”	D/I	
MEGANE I									
D14828658	✓	✓		BRR350110	Sol				
				BRR350120 (1)	Sol				(1) con balero doble integrado
MEGANE II									
D34073350	✓	✓		BRR350210	Sol				
				BRR350220 (1)	Sol				(1) con balero doble integrado
D34073350	✓	✓		BRR350210	Sol				
				BRR350220 (1)	Sol				(1) con balero doble integrado

RUVILLE

		2012... 2013... 2014...	EJE DELANTERO						
			PASTILLA	CM	SM		ROTOR	TIPO	CILINDRO MAESTRO	MEDIDA mm - in
RENAULT										
MEGANE II cont.										
CC		06-09	D14958695	–	✓		BFR350510	Vent		
OROCH										
		18->	D16278844	✓	✓		BFR350210	Vent		
SAFRANE I										
		09-11	D11458255	–	✓					
SAFRANE II										
		11-15	D11458255	–	✓					
SANDERO / STEPWAY										
		10-15	D11468256	✓	✓		BFR350610	Vent		
		16->	CMD18309061	✓	✓		BFR350610	Vent		
SCALA										
		11-13	D11938311	✓	✓		BFR525110	Vent		
SCENIC I										
		01-04	D11458255	–	✓		BFR350510	Vent		
SCENIC II										
		05-08	D14958695	–	✓		BFR350510	Vent	BMC10516	23.8 - 15/16”
		06-09	D15018700	–	✓				BMC10516	23.8 - 15/16”
TRAFIC										
		07-14	D15008699	–	✓					
SAAB										
9-3										
Aero	L4 2.0L	05-06	D12578376	–	✓					
	V6 2.8T	2007	D12578376	–	✓				BMC10118	25.4 - 1”
		2008	D97278730	–	✓				BMC10118	25.4 - 1”
		2009	D12578376	–	✓				BMC10118	25.4 - 1”
Arc		03-04	D97278730	–	✓					
		05-09	D97278730	–	✓				BMC10118	25.4 - 1”
Convertible		01-03								
Linear		03-04	D97278730	–	✓					
		05-09	D97278730	–	✓				BMC10118	25.4 - 1”
S / SE		01-02								
Vector		03-04	D97278730	–	✓					
9-5										
Aero		2001					BFR420510	Vent		
		02-05					BFR420510	Vent		
		06-07					BFR420510	Vent		
Sedán / Wagon / E / SE		01-03								
Arc / Linear		03-07								

Para solicitar el número de pastilla en la formulación requerida consulte la nomenclatura en la página 12

RUVILLE

				EJE TRASERO					
PASTILLA / ZAPATA	CM	SM		ROTOR / TAMBOR	TIPO	CILINDRO DE RUEDA	MEDIDA mm - in	I / D	
RENAULT									
MEGANE II cont.									
D34073350	✓	✓		BRR350210	Sol				
				BRR350220 (1)	Sol				(1) con balero doble integrado
OROCH									
SAFRANE I									
SAFRANE II									
SANDERO / STEPWAY									
S00015170									
S10851734						WBC50292	19.1 - 3/4"	D/I	(1) de aluminio
SCALA									
S10341525						WBC50343	15.8 - 5/8"	D/I	
SCENIC I									
D34073350	✓	✓		BRR350310	Sol				
SCENIC II									
D34073350	✓	✓		BRR350310	Sol				
D34073350	✓	✓							Encendido con tarjeta
TRAFIC									
SAAB									
9-3									
D10957957	✓	✓		BRR132010	Vent				
D10957957	✓	✓		BRR132010	Vent				
D10957957	✓	✓		BRR132010	Vent				
D10957957	✓	✓		BRR132010	Vent				
D97382480	–	✓		BRR132010	Vent				
D10957957	✓	✓							
				BRR420110	Sol				
D97382480	–	✓							
D10957957	✓	✓							
				BRR420110	Sol				
D97382480	–	✓		BRR132010	Vent				
9-5									
				BRR420110	Sol				
				BRR420110	Sol				
				BRR420110	Sol				
				BRR420110	Sol				

RUVILLE

		2012... 2013... 2014...	EJE DELANTERO							
			PASTILLA	CM	SM		ROTOR	TIPO	CILINDRO MAESTRO	MEDIDA mm - in
SEAT										
ALHAMBRA										
		02-08	D88077570	–	✓		BFR375910	Vent		
ALTEA / XL										
		05-06	D11078212	✓	✓		BFR372210	Vent	BMC10425 (1)	22.2 - 7/8"
		10-12	D11078212	✓	✓		BFR372210	Vent	BMC10425 (1)	22.2 - 7/8"
XL		10-15	D11078212	✓	✓		BFR372210	Vent		
Freetrack		09-15	D11078212	✓	✓					
ATECA										
		17->	CMD17608989	✓	–		BFR371910	Vent		
CORDOBA										
		01-02	D70475780	–	✓		BFR360110	Vent	BMC10134	20.6 - 13/16"
	2.0L	03-09	D14378555	✓	✓		BFR371310	Vent	BMC10528 (1)	20.6 - 13/16"
	1.6L	04-09	D76876350	✓	✓		BFR371610	Vent	BMC10528 (1)	20.6 - 13/16"
EXEO										
		2011	D84077150	✓	✓					
IBIZA										
		01-02	D70475780	–	✓		BFR360110	Vent	BMC10134	20.6 - 13/16"
	2.0L	03-09	D14378555	✓	✓		BFR371310	Vent	BMC10528 (1)	20.6 - 13/16"
	1.6L	04-09	D76876350	✓	✓		BFR371610	Vent	BMC10528 (1)	20.6 - 13/16"
		10-15	D11078212N	✓	✓		BFR371310	Vent	BMC10571	22.2 - 7/8"
		15-17	D11078212N	✓	✓		BFR371310	Vent		
		18->	CMD19689193	✓	–					
FR Bocanegra	1.4T	11-12	D76876350	✓	✓		BFR371310	Vent		
Coupé		11-17	D11078212	✓	✓		BFR372210	Vent		
DSG		09-14	D11078212	✓	✓					
FR	1.2T	05-08	D14378555	✓	✓					
		13-17	D76876350	✓	✓		BFR371610	Vent		
		18->	CMD19689193	✓	–					
LEON										
	1.8L	01-06	D76876350	✓	✓		BFR370710	Vent	BMC10449 (1)	23.8 - 15/16"
	1.8T		D5557434A	✓	✓					
		06-09	D11078212	✓	✓		BFR372210	Vent	BMC10425 (1) BMC10426 (2)	22.2 - 7/8" 22.2 - 7/8"
Style / FR / Reference		06-12	D11078212	✓	✓		BFR372210	Vent	BMC10425 (1) BMC10426 (2)	22.2 - 7/8" 22.2 - 7/8"
		13->	CMD19689193	✓	–		BFR372210	Vent	BMC10425 (1) BMC10426 (2)	22.2 - 7/8" 22.2 - 7/8"
Copa		2013	D11078212	✓	✓					

Para solicitar el número de pastilla en la formulación requerida consulte la nomenclatura en la página 12

RUVILLE

EJE TRASERO									
PASTILLA / ZAPATA	CM	SM		ROTOR / TAMBOR	TIPO	CILINDRO DE RUEDA	MEDIDA mm - in	I / D	
SEAT									
ALHAMBRA									
D87777550	–	✓							
ALTEA / XL									
D11088213	✓	✓		BRR372010	Sol				(1) con cilindro original ATE
D11088213	✓	✓		BRR374710	Sol				(1) con cilindro original ATE
D11088213	✓	✓		BRR372010	Sol				
D11088213	✓	✓							
ATECA									
CMD17618990	✓	–		BRR374710	Sol				
CORDOBA									
S66214500				BRD370610		WBC50311	19.1 - 3/4"	D/I	
D34073350	✓	✓		BRR370510	Sol				(1) sin ABS (2) con ABS
D34073350	✓	✓		BRR370110 BRR370120	Sol Sol				(1) sin ABS (2) incluye baleros cónicos
EXEO									
D11088213	✓	✓							
IBIZA									
S66214500				BRD370610		WBC50311	19.1 - 3/4"	D/I	
D34073350	✓	✓		BRR370510	Sol				(1) sin ABS
D34073350	✓	✓		BRR370110 BRR370120	Sol Sol				(1) sin ABS (2) incluye baleros cónicos
D34073350	✓	✓		BRR370510	Sol				(1) sin sensor
D34073350	✓	✓		BRR370510	Sol				(1) sin sensor
D34073350	✓	✓							
D34073350	✓	✓		BRR370510	Sol				
D34073350	✓	✓		BRR370510	Sol				
D34073350	✓	✓		BRR370510	Sol				
D34073350	✓	✓		BRR370510	Sol				
D34073350	✓	✓		BRR370510	Sol				
D34073350	✓	✓							
LEON									
D34073350	✓	✓		BRR370510	Sol				(1) con ESP
D34073350	✓	✓							(1) con cilindro original ATE (2) con cilindro original FTE
D14568656	✓	✓		BRR374710	Sol				(1) con cilindro original ATE (2) con cilindro original FTE
D14568656	✓	✓		BRR374710	Sol				(1) con cilindro original ATE (2) con cilindro original FTE
D14568656	✓	✓		BRR374710	Sol				

RUVILLE

		2012... 2013... 2014...	EJE DELANTERO							
			PASTILLA	CM	SM		ROTOR	TIPO	CILINDRO MAESTRO	MEDIDA mm - in
SEAT										
LEON cont.										
Copa R Turbo		03-05	D5557434A	✓	✓		BFR371610	Vent	BMC10449	23.8 - 15/16"
		06-12	D11078212	✓	✓		BFR372210	Vent		
Cupra		15-17								
TOLEDO										
		01-05	D5557434A	✓	✓		BFR370710	Vent	BMC10449 (1) BMC10134	23.8 - 15/16" 20.6 - 13/16"
		2006	D11078212	✓	✓		BFR372210	Vent	BMC10425 (1)	22.2 - 7/8"
		2013 / 2015	D11078212N	✓	✓		BFR371310	Vent	BMC10571	22.2 - 7/8"
		16->	D11078212N	✓	✓		BFR371310	Vent		
SMART										
FORTWO										
		04-15	D12528370	–	✓					
		16->	CMD18309061	✓	–					
ROADSTER										
		04-05	D12528370	–	✓					
SUBARU										
FORESTER										
	2.0T	09-13							BMC10551	23.8 - 15/16"
IMPREZA										
	2.0L	08-16							BMC10551	23.8 - 15/16"
LEGACY										
Limited		06-07							BMC10551	23.8 - 15/16"
2.0R, 3.0R		08-09							BMC10551	23.8 - 15/16"
OUTBACK										
2.5i		06-09							BMC10551	23.8 - 15/16"
SUZUKI										
AERIO										
		06-07	D11958315	–	✓		BFR560110	Vent	BMC10515 (1)	22.2 - 7/8"
GRAND VITARA										
	L4	09-10	D11888307	✓	✓		BFR560410	Vent		
		11-17	D11888307	✓	✓		BFR560410	Vent		
	V6	06-08	D11888307	✓	✓		BFR560410	Vent		
		09-10	D11888307	✓	✓		BFR560410	Vent		
	V6 4X4	07-10	D11888307	✓	✓		BFR560410	Vent		
KIZASHI										
		10-16	D13388449	✓	✓					
SWIFT										
	1.4L	07-11	D16148827	✓	✓		BFR560310	Vent		

Para solicitar el número de pastilla en la formulación requerida consulte la nomenclatura en la página 12

RUVILLE

EJE TRASERO									
PASTILLA / ZAPATA	CM	SM		ROTOR / TAMBOR	TIPO	CILINDRO DE RUEDA	MEDIDA mm - in	I / D	
SEAT									
LEON cont.									
D34073350	✓	✓							
D11088213	✓	✓							
D11088213	✓	✓		BRR372110	Sol				
TOLEDO									
D34073350	✓	✓		BRR370510	Sol				(1) con ESP
D11088213	✓	✓		BRR372010	Sol				(1) con cilindro original ATE
D34073350	✓	✓		BRR370510	Sol				
						WBC50347	19.1 - 3/4"	D/I	
D34073350	✓	✓		BRR370510	Sol				
SMART									
FORTWO									
ROADSTER									
SUBARU									
FORESTER									
IMPREZA									
LEGACY									
OUTBACK									
SUZUKI									
AERIO									
S63014610									(1) con ABS
GRAND VITARA									
S92116230				BRD560210		WBC50146	22.2 - 7/8"	Izq	
D14158405	✓	✓		BRR560310	Vent				
S92116230				BRD560210		WBC50146	22.2 - 7/8"	Izq	
D14158405	✓	✓		BRR560310	Vent				
S92116230				BRD560210		WBC50146	22.2 - 7/8"	Izq	
KIZASHI									
D53774180	✓	✓							
SWIFT									
S00015060				BRD560310					

RUVILLE

		2012... 2013... 2014...	EJE DELANTERO							
			PASTILLA	CM	SM		ROTOR	TIPO	CILINDRO MAESTRO	MEDIDA mm - in
SUZUKI										
SWIFT cont.										
	1.4L	12-17	D16148827	✓	✓		BFR560310	Vent		
Sport	1.6L	13-17	D16148827	✓	✓					
SX-4										
		08-14	D81585300	✓	✓		BFR560210	Vent		
S-CROSS										
		14->	CMD20969331	✓	–					
XL-7										
		07-09	D12648381	✓	✓		BFR137110	Vent		
VITARA										
		16->	CMD20969331	✓	–					
TOYOTA										
AVANZA										
		07-15	D14718671	✓	✓		BFR530610	Sol	BMC10540 (1)	22.2 - 7/8"
		16->	D14718671	✓	✓		BFR531210	Vent	BMC10540 (1)	22.2 - 7/8"
CAMRY										
LE	L4	02-04	D90877870	✓	✓		BFR530210	Vent	BMC10257	22.2 - 7/8"
		05-06	D90678960	✓	✓		BFR530210	Vent	BMC10290 (1) BMC10257 (2)	22.2 - 7/8" 22.2 - 7/8"
		2007	D12228331	✓	✓		BFR531110	Vent	BMC10318	22.2 - 7/8"
		08-11	D12938331	✓	✓		BFR531110	Vent	BMC10318	22.2 - 7/8"
		12-17	D12938331	✓	✓		BFR531110	Vent		
SE	V6	12-14	D12938331	✓	✓		BFR531110	Vent		
XSE	V6	15-17	D12938331	✓	✓		BFR531110	Vent		
XLE	L4, V6	02-06	D90877870	✓	✓		BFR530310	Vent	BMC10257 (1) BMC10258 (2)	22.2 - 7/8" 22.2 - 7/8"
	L4	2007	D12228331	✓	✓		BFR531110	Vent	BMC10318	22.2 - 7/8"
	V6		D12938331	✓	✓		BFR531110	Vent		
	L4, V6	08-11	D12938331	✓	✓		BFR531110	Vent	BMC10318	22.2 - 7/8"
		12-17	D12938331	✓	✓		BFR531110	Vent		
COROLLA										
/ C		14->	D12108330	✓	✓		BFR531910	Vent	BMC10539	20.6 - 13/16"
LE		03-04	D92378240	✓	✓		BFR530110	Vent	BMC10248 (1) BMC10518 (2)	20.6 - 13/16" 20.6 - 13/16"
		05-08	D92378240	✓	✓		BFR530110	Vent	BMC10249 (1) BMC10518 (2)	20.6 - 13/16" 20.6 - 13/16"
		2009	D15718780	✓	✓		BFR530110	Vent		
		09->	D12108330	✓	✓		BFR531910	Vent	BMC10539	20.6 - 13/16"
S / S Plus		05-08	D15718780	✓	✓		BFR530110	Vent		

Para solicitar el número de pastilla en la formulación requerida consulte la nomenclatura en la página 12

RUVILLE

				EJE TRASERO					
PASTILLA / ZAPATA	CM	SM		ROTOR / TAMBOR	TIPO	CILINDRO DE RUEDA	MEDIDA mm - in	I / D	
SUZUKI									
SWIFT cont.									
CMD20079237	✓	–		BRR560410	Sol				
CMD20079237	✓	–							
SX-4									
D53774180	✓	✓		BRR560110	Sol				
S-CROSS									
CMD20079237	✓	–							
XL-7									
D12758391	✓	✓		BRR133710	Vent				
VITARA									
CMD20079237	✓	–							
TOYOTA									
AVANZA									
S99716680				BRD530910		WBC50306	17.4 - 11/16”	Izq	(1) T/M
						WBC50307	17.4 - 11/16”	Der	
S99716680				BRD530910		WBC50306	17.4 - 11/16”	Izq	(1) T/M
						WBC50307	17.4 - 11/16”	Der	
CAMRY									
						WBC50161	22.2 - 7/8”	Izq	
						WBC50183	22.2 - 7/8”	Der	
						WBC50161	22.2 - 7/8”	Izq	(1) T/A, con control de estabilidad
						WBC50183	22.2 - 7/8”	Der	(2) T/A, sin control de estabilidad
D12128332	✓	✓		BRR530610	Sol				
D12128332	✓	✓		BRR530610	Sol				
D12128332	✓	✓							
D12128332	✓	✓							
D12128332	✓	✓							
D82877010	–	✓		BRR530210	Sol				(1) con ABS (2) con control de estabilidad
D12128332	✓	✓		BRR530610	Sol				
D12128332	✓	✓		BRR530610	Sol				
D12128332	✓	✓		BRR530610	Sol				
D12128332	✓	✓							
COROLLA									
D13548463	✓	✓		BRR531310	Sol				
S80115150				BRD530110		WBC50176	19.1 - 3/4”	Der	(1) T/M
						WBC50172	19.1 - 3/4”	Izq	(2) sólo unidades ensambladas en Japón
S80115150 S83215150				BRD530110		WBC50176 WBC50172	19.1 - 3/4” 19.1 - 3/4”	Der Izq	(1) T/A (2) sólo unidades ensambladas en Japón
D15728781	✓	✓		BRR531210	Sol				
D13548463	✓	✓		BRR531310	Sol				
D15728781	✓	✓		BRR531210	Sol				

RUVILLE

		2012... 2013... 2014...	EJE DELANTERO							
			PASTILLA	CM	SM		ROTOR	TIPO	CILINDRO MAESTRO	MEDIDA mm - in
TOYOTA										
COROLLA cont.										
S / S Plus		14-16	D12108330	✓	✓		BFR531910	Vent	BMC10539	20.6 - 13/16"
SE / SE Plus		17->	D12108330	✓	✓		BFR531910	Vent	BMC10539	20.6 - 13/16"
XLE		09-13	D12158335	–	✓		BFR531910	Vent	BMC10539	20.6 - 13/16"
XRS		2009	D12118331	✓	✓		BFR531910	Vent	BMC10539	20.6 - 13/16"
		10-13	D12108330	✓	✓		BFR531910	Vent	BMC10539	20.6 - 13/16"
FJ CRUISER										
		08-14	D97678770	✓	✓		BFR530410	Vent		
HIACE										
		06-15	D14348552	✓	✓		BFR531010	Vent	BMC10505	20.6 - 13/16"
		14-16	D14348552	✓	✓		BFR531010	Vent		
		13->	D14348552	✓	✓		BFR531010	Vent		
HIGHLANDER										
		08-12	D13248436	✓	✓		BFR532210	Vent	BMC10527	22.2 - 7/8"
		2013	D13248436	✓	✓		BFR532210	Vent	BMC10527	22.2 - 7/8"
		14->	D13248436	✓	✓		BFR532210	Vent	BMC10527	22.2 - 7/8"
HILUX										
		04-05	D43672980	✓	✓					
		06-15	D43672980	✓	✓		BFR532310	Vent	BMC10494 (1)	20.6 - 13/16"
			D15678776	✓	✓					
6 birlos		16->	D97678770	✓	✓					
		13-15	D15238731	–	✓		BFR531810	Vent		
5 birlos		16->	D20589236	–	✓		BFR531810	Vent		
LAND CRUISER										
		04-07	D77276390	–	✓		BFR530710	Vent		
		08->	D13038419	✓	✓					
MATRIX										
		03-08	D92378240	✓	✓		BFR530110	Vent	BMC10248 (1)	20.6 - 13/16"
									BMC10249 (2)	20.6 - 13/16"
		09-10	D12108330	✓	✓		BFR531910	Vent	BMC10539	20.6 - 13/16"
XR	2.4L	09-10	D12118331	✓	✓		BFR531110	Vent		
MR-2										
		05-06					BFR538350	Vent		
PRIUS										
		10-15	D11848538	✓	✓					
		16->	D11848538	✓	✓					
C		18->	D11848538	✓	✓		BFR531310	Vent		
RAV-4										
	L4	04-05	D86277380	–	✓		BFR530810	Vent	BMC10280 (1)	20.6 - 13/16"

Para solicitar el número de pastilla en la formulación requerida consulte la nomenclatura en la página 12

RUVILLE

EJE TRASERO									
PASTILLA / ZAPATA	CM	SM		ROTOR / TAMBOR	TIPO	CILINDRO DE RUEDA	MEDIDA mm - in	I / D	
TOYOTA									
COROLLA cont.									
D13548463	✓	✓		BRR531310	Sol				
D13548463	✓	✓		BRR531310	Sol				
D12168336	–	✓		BRR531310	Sol				
D13548463	✓	✓		BRR531310	Sol				
D13548463	✓	✓		BRR531310	Sol				
FJ CRUISER									
D60674870	–	✓		BRR530110	Vent				
HIACE									
S87113580				BRD530310		WBC50297	22.2 - 7/8”	D/I	
S00015080				BRD531010					
S76413970				BRD531010					
HIGHLANDER									
D13258437	✓	✓		BRR530910	Sol				
D13258437	✓	✓		BRR530910	Sol				
D13918500	✓	✓		BRR531510	Sol				
HILUX									
S10121681				BRD530810					(1) con motor KUN25
				BRD530810					
S70917250									
S11051750									
LAND CRUISER									
D77376400	–	✓		BRR530310	Vent				
D13048420	✓	✓		BRR531110	Vent				
MATRIX									
S78515290				BRD530410		WBC50162	19.1 - 3/4”	D/I	(1) T/M (2) T/A
D12128332	✓	✓		BRR531310	Sol				
D13548463	✓	✓		BRR531410	Sol				
MR-2									
PRIUS									
D14238463	–	✓		BRR531310	Sol				
D14238463	–	✓		BRR531310	Sol				
RAV-4									
D10517955	–	✓		BRR530410	Sol				(1) T/A, con control de estabilidad
				S84615760					

RUVILLE

		2012... 2013... 2014...	EJE DELANTERO							
			PASTILLA	CM	SM		ROTOR	TIPO	CILINDRO MAESTRO	MEDIDA mm - in
TOYOTA										
RAV-4 cont.										
	L4	06-12	D12108330	✓	✓		BFR531510	Vent	BMC10436 (1)	20.6 - 13/16"
			D12118331	✓	✓		BFR531110	Vent	BMC10435 (2)	22.2 - 7/8"
		03->	D12108330	✓	✓		BFR531510	Vent	BMC10436 (1)	20.6 - 13/16"
			D12118331	✓	✓		BFR531110	Vent	BMC10435	22.2 - 7/8"
	V6	09-12	D12118331	✓	✓		BFR531110	Vent	BMC10435	22.2 - 7/8"
SEQUOIA										
		08->	D13038419	✓	✓		BFR531710	Vent	BMC10366	23.8 - 15/16"
SIENNA										
		04-10	D90678960	✓	✓		BFR530310	Vent	BMC10296	19.1- 3/4"
		11->	D13248436	✓	✓		BFR532210	Vent	BMC10527	22.2 - 7/8"
SOLARA										
		05-06	D90678960	✓	✓		BFR530310	Vent	BMC10141	23.8 - 15/16"
TACOMA										
		06-08	D97678770	✓	✓		BFR530410	Vent	BMC10313	20.6 - 13/16"
		09->	D97678770	✓	✓		BFR530410	Vent	BMC10434	20.6 - 13/16"
TUNDRA										
		07->	D13038419	✓	✓		BFR531710	Vent	BMC10366	23.8 - 15/16"
YARIS										
HB		04-05	D83177040	–	✓		BFR530910	Vent		
		06-10	D11848301	✓	✓		BFR531310	Vent	BMC10338 (1) BMC10337 (2)	20.6 - 13/16" 20.6 - 13/16"
		11-14	D11848301	✓	✓		BFR531310	Vent	BMC10447	20.6 - 13/16"
		15->	D11848301	✓	✓					
Sedán		14-16	D11848301	✓	✓		BFR531310	Vent	BMC10447	20.6 - 13/16"
		17->	CMD19509175	✓	–					
R		16->	CMD18529081	✓	–					
4 RUNNER										
		03-09	D97678770	✓	✓		BFR530410 BFR530510	Vent Vent		
VAM										
AMERICAN										
		74-76								
		1983								

Para solicitar el número de pastilla en la formulación requerida consulte la nomenclatura en la página 12

RUVILLE

				EJE TRASERO					
PASTILLA / ZAPATA	CM	SM		ROTOR / TAMBOR	TIPO	CILINDRO DE RUEDA	MEDIDA mm - in	I / D	
TOYOTA									
RAV-4 cont.									
D12128332	✓	✓		BRR531010	Sol				(1) con dos filas de asientos (2) con tercera fila de asientos
D12128332	✓	✓		BRR531010	Sol				(1) solo LE
D12128332	✓	✓		BRR531010	Sol				
SEQUOIA									
D13048420	✓	✓		BRR531110	Vent				
SIENNA									
D99578950	✓	✓		BRR530510	Sol				
				S84615760					
D13918500	✓	✓		BRR531510	Sol				
SOLARA									
D82877010	–	✓		BRR530210	Sol				
TACOMA									
S87113580				BRD530710		WBC50175	22.2 - 7/8”	D/I	
S87113580				BRD530710		WBC50189	23.8 - 15/16”	D/I	
TUNDRA									
D13048420	✓	✓		BRR531110	Vent				
YARIS									
S10301696						WBC50292	19.1 - 3/4”	D/I	
S91716210				BRD530510		WBC50176	19.1 - 3/4”	Der	(1) T/A
						WBC50172	19.1 - 3/4”	Izq	(2) T/M
S91716210				BRD530510		WBC50176	19.1 - 3/4”	Der	
						WBC50172	19.1 - 3/4”	Izq	Japón
S10701621									
S10701621				BRD530510		WBC50176	19.1 - 3/4”	Der	
						WBC50172	19.1 - 3/4”	Izq	
S99114370									
4RUNNER									
D60674870	–	✓		BRR530110	Vent				(1) rin 16” (2) rin 17”
VAM									
AMERICAN									
						WBC50126	23.8 - 5/16”	Izq	
						WBC50127	23.8 - 5/16”	Der	
						WBC50126	23.8 - 5/16”	Izq	
						WBC50127	23.8 - 5/16”	Der	

RUVILLE

		2012... 2013... 2014...	EJE DELANTERO							
			PASTILLA	CM	SM		ROTOR	TIPO	CILINDRO MAESTRO	MEDIDA mm - in
VAM										
CLASSIC										
		70-73								
		74-76								
RALLY										
		70-73								
WAGONEER										
		70-73								
		77-80							BMC10130 (1)	28.5 - 1 1/8"
J-174		70-73								
		74-76							BMC10130 (1)	28.5 - 1 1/8"
JEEP CJ-5										
		70-73								
VOLKSWAGEN										
AMAROK										
		11->	D15558767	✓	✓		BFR376110	Vent	BMC10549	27.0 - 1 1/16"
ATLANTIC										
		81-86	D09670310	–	✓		BFR370110	Sol	BMC10451	20.6 - 13/16"
BEETLE										
	1.8L	98-99	D76877090	✓	✓		BFR370710	Vent	BMC10202	23.8 - 15/16"
	2.5L	12-13	D11078212	✓	✓		BFR372210	Vent	BMC10426 (1)	22.2 - 7/8"
		13->	D11078212	✓	✓		BFR372210	Vent	BMC10426	22.2 - 7/8"
Cabrio	2.0L	03-05	D76877090	✓	✓		BFR370710	Vent	BMC10202	23.8 - 15/16"
	2.5L	05-10					BFR370710	Vent	BMC10367 (1)	23.8 - 15/16"
Dune	2.0T	16->	D11078212	✓	✓		BFR371910	Vent	BMC10426	22.2 - 7/8"
GLS		00-11	D76877090	✓	✓		BFR370710	Vent	BMC10202	23.8 - 15/16"
GLS / GLX		00-05	D5557434A	✓	✓		BFR371310	Vent	BMC10202	23.8 - 15/16"
Sport		06-07	D11078212	✓	✓		BFR371310	Vent	BMC10367 (1)	23.8 - 15/16"
		08-11					BFR371310	Vent	BMC10367 (1)	23.8 - 15/16"
		12-13	D11078212	✓	✓		BFR372210	Vent	BMC10426 (1)	22.2 - 7/8"
	2.5L	13->	D11078212	✓	✓		BFR372210	Vent	BMC10426	22.2 - 7/8"
GLX Sport	1.8T	04-05	D76877090	✓	✓		BFR371310	Vent	BMC10202	23.8 - 15/16"
	2.5L	06-11					BFR371310	Vent	BMC10367 (1)	23.8 - 15/16"
Turbo S	1.8T	02-05					BFR371310	Vent	BMC10202	23.8 - 15/16"

Para solicitar el número de pastilla en la formulación requerida consulte la nomenclatura en la página 12

RUVILLE

EJE TRASERO									
PASTILLA / ZAPATA	CM	SM		ROTOR / TAMBOR	TIPO	CILINDRO DE RUEDA	MEDIDA mm - in	I / D	
VAM									
CLASSIC									
						WBC50126	23.8 - 5/16”	Izq	
						WBC50127	23.8 - 5/16”	Der	
RALLY									
WAGONEER									
						WBC50122	25.4 - 1”	Izq	
						WBC50123	25.4 - 1”	Der	
									(1) con booster
						WBC50126	23.8 - 5/16”	Izq	
						WBC50127	23.8 - 5/16”	Der	
						WBC50126	23.8 - 5/16”	Izq	(1) con booster
						WBC50127	23.8 - 5/16”	Der	
JEEP CJ-5									
VOLKSWAGEN									
AMAROK									
S99616670				BRD371210		WBC50312	26.9 - 1 1/16”	D/I	
ATLANTIC									
S55913540				BRD370310		WBC50230	17.4 - 11/16”	D/I	
				BRD370320 (1)					(1) incluye baleros cónicos
BEETLE									
D34072340	✓	✓		BRR370510	Sol				
D14568656	✓	✓		BRR374710	Sol				(1) cilindro original FTE
D34073350	✓	✓		BRR374710	Sol				
D34073350	✓	✓		BRR370510	Sol				
D34072340	✓	✓		BRR370510	Sol				(1) cilindro original FTE, sin ESP
D34073350	✓	✓		BRR374710	Sol				
D34072340	✓	✓		BRR370510	Sol				
D34072340	✓	✓		BRR370510	Sol				
D11088213	✓	✓		BRR370510	Sol				(1) cilindro original FTE, sin ESP
D34072340	✓	✓		BRR370510	Sol				(1) cilindro original FTE, sin ESP
D14568656	✓	✓		BRR374710	Sol				(1) cilindro original FTE
D34073350	✓	✓		BRR374710	Sol				
D34072340	✓	✓		BRR370510	Sol				
D34072340	✓	✓		BRR370510	Sol				(1) cilindro original FTE, sin ESP
D34072340	✓	✓		BRR370510	Sol				

RUVILLE

		2012... 2013... 2014...	EJE DELANTERO							
			PASTILLA	CM	SM		ROTOR	TIPO	CILINDRO MAESTRO	MEDIDA mm - in
VOLKSWAGEN										
BEETLE cont.										
Turbo / Turbo R	2.0T	12-15	D11078212	✓	✓		BFR371910	Vent	BMC10426	22.2 - 7/8"
BORA										
		06-09	D11078212	✓	✓		BFR372210	Vent	BMC10426 (1)	22.2 - 7/8"
		2010	D11078212	✓	✓		BFR372210	Vent	BMC10426 (1)	22.2 - 7/8"
							BFR370710	Vent		
GLI		06-10	D11078212	✓	✓		BFR371910	Vent	BMC10426 (1)	22.2 - 7/8"
TDI		06-10	D11078212	✓	✓		BFR372210	Vent	BMC10426 (1)	22.2 - 7/8"
Sportwagen		2009	D11078212	✓	✓		BFR371910	Vent	BMC10426 (1)	22.2 - 7/8"
CABRIO A3										
		96-02	D70475780	–	✓		BFR370510	Vent		
CADDY										
		14-16	CMD17608989	✓	–		BFR372210	Vent		
		17->	CMD17608989	✓	–		BFR372210	Vent		
CARIBE										
		77-86	D09670310	–	✓		BFR370110	Sol	BMC10451	20.6 - 13/16"
GT		83-86	D28072090	–	✓		BFR370110	Sol	BMC10451	20.6 - 13/16"
COMBI / CARAVELLE										
		74-01	D04570210	–	✓		BFR370310	Sol	BMC10109	20.6 - 13/16"
CORSAR										
		85-88	D28072090	–	✓		BFR370110	Sol	BMC10451	20.6 - 13/16"
CRAFTER										
3.88		08-11	D13168430	–	✓		BFR343910	Vent	BMC10328 (1)	27.0 - 1 1/16"
			D13168430S	–	✓				BMC10547 (2)	27.0 - 1 1/16"
		12-14	D13168430	–	✓		BFR343910	Vent	BMC10328 (1)	27.0 - 1 1/16"
			D13168430A	–	✓				BMC10547 (2)	27.0 - 1 1/16"
		14->	D16938430S	–	✓		BFR343910	Vent		
5.0		08-10	D12688383	–	✓		BFR343910	Vent	BMC10328 (1)	27.0 - 1 1/16"
			D12688383S	–	✓				BMC10547 (2)	27.0 - 1 1/16"

Para solicitar el número de pastilla en la formulación requerida consulte la nomenclatura en la página 12

RUVILLE

EJE TRASERO									
PASTILLA / ZAPATA	CM	SM		ROTOR / TAMBOR	TIPO	CILINDRO DE RUEDA	MEDIDA mm - in	I / D	
VOLKSWAGEN									
BEETLE cont.									
D14568656 (1)	✓	✓		BRR374710	Sol				(1) con caliper original Bosh
D34073350 (2)	✓	✓							(2) con caliper original TRW
BORA									
D11088213	✓	✓		BRR372010	Sol				(1) cilindro original FTE
D11088213	✓	✓		BRR370510	Sol				(1) cilindro original FTE
D14568656	✓	✓		BRR374710	Sol				
D11088213	✓	✓		BRR370910	Sol				(1) cilindro original FTE
D11088213	✓	✓		BRR372010	Sol				(1) cilindro original FTE
D11088213	✓	✓		BRR370910	Sol				(1) cilindro original FTE
CABRIO A3									
S66214500				BRD370210		WBC50285	19.1 - 3/4"	D/I	
				BRD370220 (1)					(1) incluye baleros cónicos
CADDY									
D14568656	✓	✓		BRR374710	Sol				
CMD17799008	✓	–		BRR374710	Sol				
CARIBE									
S55913540				BRD370310		WBC50230	17.4 - 11/16"	D/I	
				BRD370320 (1)					(1) incluye baleros cónicos
S55913540				BRD370310		WBC50230	17.4 - 11/16"	D/I	
				BRD370320 (1)					(1) incluye baleros cónicos
COMBI / CARAVELLE									
				BRD370510		WBC50233	23.8 - 15/16"	D/I	
CORSAR									
S55913540				BRD370310		WBC50230	17.4 - 11/16"	D/I	
				BRD370320 (1)					(1) incluye baleros cónicos
CRAFTER									
D13178431	–	✓		BRR343010	Sol				(1) sistema Bosch
D13178431S (3)	–	✓							(2) sistema TRW (3) con 2 sensores "L"
				S93815950 (4)					(4) zapatas para freno de mano
D13178431	–	✓		BRR343010	Sol				(1) sistema Bosch
D13178431A (3)	–	✓							(2) sistema TRW (3) con 2 sensores planos
				S93815950 (4)					(4) zapatas para freno de mano
D13178431	–	✓		BRR343010	Sol				
D13178431S (1)	–	✓							(1) con 2 sensores "L"
				S93815950 (2)					(2) zapatas para freno de mano
D13188432	–	✓		BRR342910	Vent				(1) sistema Bosch (2) sistema TRW
D13188432S (3)	–	✓							(3) con 2 sensores "L"

RUVILLE

		2012... 2013... 2014...	EJE DELANTERO							
			PASTILLA	CM	SM		ROTOR	TIPO	CILINDRO MAESTRO	MEDIDA mm - in
VOLKSWAGEN										
CRAFTER cont.										
5.0		11-13	D12688383	–	✓		BFR343910	Vent	BMC10547 (1)	27.0 - 1 1/16"
			D12688383A	–	✓					
		14->	D16998383S	–	✓		BFR343910	Vent		
CROSSFOX										
		07-17	D76876350	✓	✓		BFR371610	Vent	BMC10293	19.1 - 3/4"
DERBY										
		95-98	D28071830	–	✓		BFR370410	Vent	BMC10161	22.2 - 7/8"
			D28072090	–	✓		BFR370110	Sol		
		98-00	D69475690	–	✓		BFR370510	Vent	BMC10161	22.2 - 7/8"
		99-02	D70475780	–	✓		BFR370510	Vent	BMC10161	22.2 - 7/8"
		03-04	D70475780	–	✓		BFR370510	Vent	BMC10161	22.2 - 7/8"
		01-09	D76876350	✓	✓		BFR370510	Vent	BMC10161	22.2 - 7/8"
EOS										
		2010	D11078212	✓	✓		BFR371910	Vent	BMC10425	22.2 - 7/8"
EUROVAN										
		00-04	D85277290	–	✓		BFR371410	Sol	BMC10382 (1)	25.4 - 1"
			D8527729A	–	✓					
TDI		06-09	D11748287	✓	✓		BFR371210	Vent	BMC10349	27.0 - 1 1/16"
GOL										
		09-13	D6947569A	✓	✓		BFR374510	Vent	BMC10228 (1)	20.6 - 13/16"
			D15568768	✓	✓				BMC10293 (2)	19.1 - 3/4"
			D16418868	✓	✓					
		13->	D16418868	✓	✓		BFR374510	Vent	BMC10228 (1)	20.6 - 13/16"
									BMC10293 (2)	19.1 - 3/4"
GOLF A2 / GTI										
		87-92	D28072090	–	✓		BFR370110	Sol	BMC10484	20.6 - 13/16"
		89-92	D28071830	–	✓		BFR370410	Vent	BMC10484	20.6 - 13/16"
GOLF A3										
	1.8L	93-94	D28072090	–	✓		BFR370110	Sol	BMC10161	22.2 - 7/8"
		1995	D28072090	–	✓		BFR370110	Sol	BMC10134	20.6 - 13/16"
		1996	D69475690	–	✓		BFR370110	Sol	BMC10134	20.6 - 13/16"

Para solicitar el número de pastilla en la formulación requerida consulte la nomenclatura en la página 12

RUVILLE

EJE TRASERO									
PASTILLA / ZAPATA	CM	SM		ROTOR / TAMBOR	TIPO	CILINDRO DE RUEDA	MEDIDA mm - in	I / D	
VOLKSWAGEN									
CRAFTER cont.									
D13188432	–	✓		BRR342910	Vent				(1) Sistema Bosch
D13188432A (2)	–	✓							(2) con 2 sensores planos
D13188432	–	✓		BRR342910	Vent				(1) con 2 sensores “L”
D13188432A (2)	–	✓							(2) con 2 sensores planos
CROSSFOX									
S66214500				BRD370110		WBC50285	19.1 - 3/4”	D/I	
DERBY									
S55913540				BRD370310		WBC50230	17.4 - 11/16”	D/I	
				BRD370320 (1)					(1) incluye baleros cónicos
S55913540				BRD370310		WBC50285	19.1 - 3/4”	D/I	
				BRD370320 (1)					(1) incluye baleros cónicos
S66214500				BRD370210		WBC50311	19.1 - 3/4”	D/I	
				BRD370220 (1)					(1) incluye baleros cónicos
S66214500				BRD370610		WBC50311	19.1 - 3/4”	D/I	
S66214500				BRD370610		WBC50311	19.1 - 3/4”	D/I	
EOS									
D11088213	✓	✓		BRR375010	Sol				
EUROVAN									
D80876850	–	✓		BRR370610	Sol				(1) con ESP y ABS
D80876810	–	✓							(2) con un sensor
D8777755B (3)	–	✓							(3) con dos sensoress
D10187921	✓	✓		BRR370410	Vent				
GOL									
S66214500				BRD370210		WBC50163	17.4 - 11/16”	I/D	(1) sin ABS
				BRD370220 (3)					(2) con ABS
									(3) incluye baleros cónicos
S66214500				BRD370610		WBC50163	17.4 - 11/16”	I/D	(1) sin ABS
									(2) con ABS
GOLF A2 / GTI									
S55913540				BRD370310		WBC50230	17.4 - 11/16”	D/I	
				BRD370320 (1)					(1) incluye baleros cónicos
D34072340	✓	✓		BRR370110	Sol				
				BRR370120 (1)	Sol				(1) incluye baleros cónicos
GOLF A3									
S66214500				BRD370210		WBC50163	17.4 - 11/16”	I/D	
				BRD370220 (1)					(1) incluye baleros cónicos
S66214500				BRD370210		WBC50163	17.4 - 11/16”	I/D	
				BRD370220 (1)					(1) incluye baleros cónicos
S66214500				BRD370210		WBC50163	17.4 - 11/16”	I/D	
				BRD370220 (1)					(1) incluye baleros cónicos

RUVILLE

		2012... 2013... 2014...	EJE DELANTERO							
			PASTILLA	CM	SM		ROTOR	TIPO	CILINDRO MAESTRO	MEDIDA mm - in
VOLKSWAGEN										
GOLF A3 cont.										
	1.8L	97-99	D69475690	–	✓		BFR370110	Sol	BMC10108	22.2 - 7/8"
	2.0L	93-94	D22771430	–	✓		BFR371110	Sol	BMC10161	22.2 - 7/8"
		95-96	D22771430	–	✓		BFR371110	Sol	BMC10134	20.6 - 13/16"
		97-99	D22771430	–	✓		BFR371110	Sol	BMC10108	22.2 - 7/8"
GTI		93-96	D22771770	–	✓		BFR370510	Vent	BMC10161 BMC10134	22.2 - 7/8" 20.6 - 13/16"
		97-99	D22771770	–	✓		BFR370510	Vent	BMC10108	22.2 - 7/8"
VR6 2.8L		95-00	D55574340	–	✓		BFR370610	Vent		
GOLF A4										
		00-07	D76876350	✓	✓		BFR370710	Vent	BMC10202	23.8 - 15/16"
			D7687635A	✓	✓					
GOLF A6										
	1.4T	2013	D11078212	✓	✓					
GOLF A7										
		15-16	CMD17608989	✓	–		BFR372210	Vent		
		2017	CMD17608989	✓	–		BFR372210	Vent		
		18->	CMD19689193	✓	–					
GOLF SPORTWAGEN A5										
		2010	D11078212	✓	✓		BFR371910	Vent	BMC10426 (1)	22.2 - 7/8"
		11-13	D11078212	✓	✓		BFR371910	Vent	BMC10426 (1)	22.2 - 7/8"
CrossGolf		16-17	CMD17608989	✓	–					
GTI										
		07-10	D11078212	✓	✓		BFR371910	Vent	BMC10425	22.2 - 7/8"
		11-13	D11078212	✓	✓		BFR371910	Vent	BMC10425	22.2 - 7/8"
JETTA A2										
	1.8L	88-92	D28072090	–	✓		BFR370110	Sol	BMC10484	20.6 - 13/16"
			D28071830	–	✓		BFR370410	Vent	BMC10484	20.6 - 13/16"
	2.0L	90-92	D22771430	–	✓		BFR370410	Vent	BMC10484	20.6 - 13/16"
JETTA A3										
	1.8L	93-95	D28072090	–	✓		BFR370110	Sol	BMC10161	22.2 - 7/8"
		96-99	D69475690	–	✓		BFR370110	Sol	BMC10484	20.6 - 13/16"

Para solicitar el número de pastilla en la formulación requerida consulte la nomenclatura en la página 12

RUVILLE

EJE TRASERO									
PASTILLA / ZAPATA	CM	SM		ROTOR / TAMBOR	TIPO	CILINDRO DE RUEDA	MEDIDA mm - in	I / D	
VOLKSWAGEN									
GOLF A3 cont.									
S66214500				BRD370210 BRD370220 (1)		WBC50163	17.4 - 11/16"	I/D	(1) incluye baleros cónicos
S66214500				BRD370210 BRD370220 (1)		WBC50285	19.1 - 3/4"	D/I	(1) incluye baleros cónicos
S66214500				BRD370210 BRD370220 (1)		WBC50285	19.1 - 3/4"	D/I	(1) incluye baleros cónicos
S66214500				BRD370210 BRD370220 (1)		WBC50285	19.1 - 3/4"	D/I	(1) incluye baleros cónicos
D34072340	✓	✓		BRR370110 BRR370120 (1)	Sol Sol				(1) incluye baleros cónicos
D34072340	✓	✓		BRR370110 BRR370120 (1)	Sol Sol				(1) incluye baleros cónicos
D34072340	✓	✓		BRR370210	Sol				
GOLF A4									
D34072340	✓	✓		BRR370510	Sol				(1) con sensor
GOLF A6									
D14568656	✓	✓							
GOLF A7									
CMD17799008	✓	–		BRR374710	Sol				
CMD17618990	✓	–		BRR374710	Sol				
CMD17618990	✓	–		BRR374710	Sol				
GOLF SPORTWAGEN A5									
D11088213	✓	✓		BRR370910	Sol				(1) cilindro original FTE
D14568656	✓	✓		BRR374710	Sol				(1) cilindro original FTE
CMD17799008	✓	–							
GTI									
D11088213	✓	✓		BRR370910	Sol				
D14568656	✓	✓							
JETTA A2									
S55913540				BRD370310 BRD370320 (1)		WBC50230	17.4 - 11/16"	D/I	(1) incluye baleros cónicos
D34072340	✓	✓		BRR370110 BRR370120 (1)	Sol Sol				Incluye versión Carat (1) incluye baleros cónicos
D34072340	✓	✓		BRR370110 BRR370120 (1)	Sol Sol				(1) incluye baleros cónicos
JETTA A3									
S55913540				BRD370310 BRD370320 (1)		WBC50285	19.1 - 3/4"	D/I	(1) incluye baleros cónicos
S66214500				BRD370210 BRD370220 (1)		WBC50163	17.4 - 11/16"	I/D	(1) incluye baleros cónicos

RUVILLE

		2012... 2013... 2014...	EJE DELANTERO							
			PASTILLA	CM	SM		ROTOR	TIPO	CILINDRO MAESTRO	MEDIDA mm - in
VOLKSWAGEN										
JETTA A3 cont.										
	2.0L	93-95	D22771430	–	✓		BFR371110	Sol	BMC10134	20.6 - 13/16”
		93-97	D22771770	–	✓		BFR370510	Vent	BMC10134	20.6 - 13/16”
		97-98	D22771770	–	✓		BFR370510	Vent	BMC10108	22.2 - 7/8”
VR6 2.8L		97-98	D5557434A	✓	✓		BFR370610	Vent		
JETTA A4 / CLÁSICO										
		99-02	D76876350	✓	✓		BFR370710	Vent	BMC10202	23.8 - 15/16”
			D7687635A	✓	✓					
		03-07	D76876350	✓	✓		BFR370710	Vent	BMC10367	23.8 - 15/16”
			D7687635A	✓	✓					
		08-15	D76876350	✓	✓		BFR370710	Vent	BMC10367	23.8 - 15/16”
		08-15	D76876350	✓	✓		BFR370710	Vent	BMC10367	23.8 - 15/16”
VR6 / Turbo	1.8T, 2.8L	99-10	D5557434A	✓	✓		BFR371310	Vent	BMC10367	23.8 - 15/16”
GLI		09-12	D5557434A	✓	✓		BFR371310	Vent	BMC10367	23.8 - 15/16”
TDI		06-12	D76876350	✓	✓		BFR370710	Vent	BMC10367	23.8 - 15/16”
Variant		01-03	D76877090	✓	✓		BFR370710	Vent	BMC10202	23.8 - 15/16”
JETTA A6										
		11-12	D11078212	✓	✓		BFR372210	Vent	BMC10426 (1)	23.8 - 15/16”
	2.5L	13->	D11078212	✓	✓		BFR372210	Vent	BMC10426 (1)	23.8 - 15/16”
	2.0L	14->	D7687635A	✓	✓		BFR371810	Vent		
GLI	2.0T	12-17	D11078212	✓	✓		BFR371910	Vent	BMC10426	22.2 - 7/8”
TDI		2011	D11078212	✓	✓		BFR372210	Vent	BMC10426	22.2 - 7/8”
		2012								
		13-17								
JETTA A7										
		19->	CMD17608989	✓	–					
LUPO										
		05-06	D76876350	✓	✓		BFR371610	Vent	BMC10548 (1)	20.6 - 13/16”
		07-09	D76876350	✓	✓		BFR371610	Vent	BMC10293 (1)	19.1 - 3/4”
PASSAT										
		90-93	D22771430	–	✓		BFR370510	Vent	BMC10108	22.2 - 7/8”
		1996	D5557434A	✓	✓				BMC10161	22.2 - 7/8”
		1997	D5557434A	✓	✓		BFR370610	Vent	BMC10161	22.2 - 7/8”

Para solicitar el número de pastilla en la formulación requerida consulte la nomenclatura en la página 12

RUVILLE

PASTILLA / ZAPATA	CM	SM		EJE TRASERO ROTOR / TAMBOR	TIPO	CILINDRO DE RUEDA	MEDIDA mm - in	I / D	
VOLKSWAGEN									
JETTA A3 cont.									
S55913540				BRD370310 BRD370320 (1)		WBC50285	19.1 - 3/4"	D/I	(1) incluye baleros cónicos
D34072340	✓	✓		BRR370110 BRR370120 (1)	Sol Sol				(1) incluye baleros cónicos
D34072340	✓	✓		BRR370110 BRR370120 (1)	Sol Sol				(1) incluye baleros cónicos
D34072340	✓	✓		BRR370210	Sol				
JETTA A4 / CLÁSICO									
D34072340	✓	✓		BRR370510	Sol				(1) con sensor
D34072340	✓	✓		BRR370510	Sol				(1) con sensor
D34072340	✓	✓		BRR370510 (1) BRR375010 (2) BRR374710 (3)	Sol Sol Sol				(1) diámetro de 232 mm (2) diámetro de 253 mm (3) con diámetro de 272 mm
S99916700				BRD371010		WBC50308	20.6 - 13/16"	D/I	
D34072340	✓	✓		BRR370510	Sol				
D34072340	✓	✓		BRR370510	Sol				
D34072340	✓	✓		BRR370510	Sol				
D34072340	✓	✓		BRR370510	Sol				
JETTA A6									
D34073350	✓	✓		BRR374710 (2) BRR375010 (3)	Sol Sol				(1) con cilindro original FTE (2) diámetro de 272 mm (3) diámetro de 253 mm
S99916700				BRD370810		WBC50308	20.6 - 13/16"	D/I	
D34073350	✓	✓		BRR375010	Sol				(1) con cilindro original FTE
D34073350	✓	✓		BRR375010	Sol				
D34073350	✓	✓		BRR374710	Sol				
D34073350	✓	✓		BRR374710 BRR375010	Sol Sol				
JETTA A7									
CMD17618990	✓	–							
LUPO									
S66214500				BRD370110		WBC50163	17.4 - 11/16"	I/D	(1) con ABS
S66214500				BRD370110		WBC50163	17.4 - 11/16"	I/D	(1) con ABS
PASSAT									
D34072340	✓	✓		BRR370110 BRR370120 (1)	Sol Sol				(1) incluye baleros cónicos
D34072340	✓	✓		BRR370210	Sol				
D34072340	✓	✓		BRR370210	Sol				

RUVILLE

		2012... 2013... 2014...	EJE DELANTERO							
			PASTILLA	CM	SM		ROTOR	TIPO	CILINDRO MAESTRO	MEDIDA mm - in
VOLKSWAGEN										
PASSAT cont.										
		99-01	D5557434A	✓	✓		BFR371710	Vent		
		01-05	D84077150	✓	✓		BFR371710	Vent	BMC10263	25.4 - 1”
	L4	06-08	D11078212	✓	✓		BFR371910 (1)	Vent	BMC10427 (1)	22.2 - 7/8”
	V6						BFR372510 (3)	Vent		
		09-11	D13758486	✓	✓		BFR371910	Vent	BMC10427	22.2 - 7/8”
		12-14	D13758486	✓	✓		BFR371910	Vent		
		15->	D13758486	✓	✓					
CC	L4	09-17	D11078212	✓	✓		BFR371910	Vent	BMC10427	22.2 - 7/8”
	V6	09-11	D11078212	✓	✓		BFR372510	Vent		
		12-17	CMD16338849	✓	–					
4 Motion		01-05	D84077150	✓	✓		BFR371710	Vent	BMC10263	25.4 - 1”
POINTER										
		98-00	D35072420	–	✓		BFR370110	Sol	BMC10107 (3)	20.6 - 13/16”
			D00013050 (1)	✓	✓		BFR370410	Vent		
			D0001305A (2)	✓	✓					
		00-09	D11738284	✓	✓		BFR370410	Vent	BMC10107 (1)	20.6 - 13/16”
GTI		00-03	D15038704	–	✓		BFR360110	Vent	BMC10107 (1)	20.6 - 13/16”
Pick Up		00-09	D11738284	✓	✓		BFR370410	Vent	BMC10107 (1)	20.6 - 13/16”
POLO										
	1.6L	03-07	D76876350	✓	✓		BFR371610	Vent	BMC10548 (1)	20.6 - 13/16”
	2.0L		D14378555	✓	✓		BFR371310	Vent	BMC10548	20.6 - 13/16”
		13-14	D76876350	✓	✓				BMC10571	22.2 - 7/8”
		15->	D17769006	✓	✓					
ROUTAN										
		09-12	D13278481	✓	✓		BFR114810	Vent	BMC10550	25.4 - 1”
		12-13	D15898800	✓	✓		BFR114810	Vent	BMC10550	25.4 - 1”
SAVEIRO										
		10-15	D15568768	✓	✓		BFR374510	Vent	BMC10228 (1)	20.6 - 13/16”
			D16418868	✓	✓				BMC10293 (2)	19.1 - 3/4”
		2016	D15568768	✓	✓		BFR374510	Vent		
			D16418868	✓	✓					
		17->	D76877090	✓	✓					
SEDÁN										
		66-72							BMC10128	17.5 - 11/16”
		73-91	S3150882A				BFD370110	Tam	BMC10128	17.5 - 11/16”
							BFD370120 (1)	Tam	WBC50211 (2)	22.2 - 7/8”

Para solicitar el número de pastilla en la formulación requerida consulte la nomenclatura en la página 12

RUVILLE

PASTILLA / ZAPATA	CM	SM		EJE TRASERO ROTOR / TAMBOR	TIPO	CILINDRO DE RUEDA	MEDIDA mm - in	I / D	
VOLKSWAGEN									
PASSAT cont.									
D34073350	✓	✓		BRR370310	Sol				
D34073350	✓	✓		BRR370310	Sol				
D11088213	✓	✓		BRR370910 (1)	Sol				(1) excepto AWD
D11088213	✓	✓		BRR372110 (3)	Sol				(2) sólo para 4-Motion
D14568656	✓	✓							
D14568656	✓	✓		BRR374710	Sol				
CMD17799008	✓	–		BRR372110	Sol				
D11088213	✓	✓							
D11088213	✓	✓		BRR372110	Sol				
D11088213	✓	✓		BRR372110	Sol				
D34073350	✓	✓							
POINTER									
S66214500				BRD370210 BRD370220 (4)		WBC50230	17.4 - 11/16”	D/I	(1) clip de 37 mm (2) clip de 43 mm (3) cilindro original Bosch (4) incluye baleros cónicos
S66214500				BRD370210 BRD370220 (2)		WBC50230	17.4 - 11/16”	D/I	(1) cilindro original Bosch (2) incluye baleros cónicos
D69375680	–	✓							(1) cilindro Bosch
S66214500				BRD370210 BRD370220 (2)		WBC50230	17.4 - 11/16”	D/I	(1) cilindro original Bosch (2) incluye baleros cónicos
POLO									
S66214500				BRD370110		WBC50285 WBC50163 (2)	19.1 - 3/4” 17.4 - 11/16”	D/I I/D	(1) con ABS (2) cilindro original FTE
D34073350	✓	✓		BRR370510	Sol				
D34073350	✓	✓							
S66214500									
ROUTAN									
D13268438	✓	✓		BRR112910	Sol				
D15968811	✓	✓		BRR112910	Sol				
SAVEIRO									
S99916700				BRD370910		WBC50311 WBC50308	19.1 - 3/4” 20.6 - 13/16”	D/I D/I	(1) sin ABS (2) con ABS
D34073350	✓	✓		BRR370510	Sol				
SEDÁN									
						WBC50212	19.1 - 3/4”	D/I	
S3150882A				BRD370410		WBC50213	17.4 - 11/16”	D/I	(1) incluye baleros cónicos (2) cilindro de rueda delantero

RUVILLE

		2012... 2013... 2014...	EJE DELANTERO							
			PASTILLA	CM	SM		ROTOR	TIPO	CILINDRO MAESTRO	MEDIDA mm - in
VOLKSWAGEN										
SEDÁN cont.										
		92-04	S3150882A				BFD370110	Tam	BMC10129	19.1 - 3/4”
							BFD370120 (1)	Tam	WBC50211 (2)	22.2 - 7/8”
		94-04	D02107550	–	✓		BFR370910	Sol	BMC10129	19.1 - 3/4”
SHARAN										
		02-08	D88077570	–	✓		BFR375910	Vent		
SPORT VAN										
		07-10	D76876350	✓	✓		BFR371610	Vent		
TIGUAN										
		09-10	D13758486	✓	✓		BFR371910	Vent		
		11-16	D13758486	✓	✓		BFR371910	Vent		
		17->	CMD16338849	✓	–		BFR371910	Vent		
TOUAREG										
	V6	04-05							BMC10349	27.0 - 1 1/16”
	V6	06-17								
TRANSPORTER										
		10->	D11748287	✓	✓		BFR371210	Vent		
UP										
		16->	D16418868	✓	✓		BFR374510	Vent		
VAN										
		03-09	D22771770	–	✓		BFR370510	Vent	BMC10161	22.2 - 7/8”
			D11738284	✓	✓		BFR370410	Vent	BMC10107	20.6 - 13/16”
VENTO										
		14-16	D17769006	✓	✓		BFR377010	Vent	BMC10571	22.2 - 7/8”
		14->	D17769006	✓	✓		BFR377010	Vent		
VOLVO										
C30										
		08-13	D10447947	✓	✓		BFR410410	Vent		
C70										
Coupé	Rin 17”	99-03	D84077150	✓	✓					
Cabrio	Rin 17”	00-05	D84077150	✓	✓					
		07-09					BFR410710 (1)	Vent		
			D10447947	✓	✓		BFR410410 (2)	Vent		
		10-13	D10447947	✓	✓		BFR410410 (1)	Vent		
							BFR410210 (2)	Vent		
S40										
		99-04	D83777120	–	✓		BFR410110	Vent		
		05-11	D10447947	✓	✓		BFR410410	Vent		
T5	2.5T	04-12					BFR410710	Vent		

Para solicitar el número de pastilla en la formulación requerida consulte la nomenclatura en la página 12

RUVILLE

EJE TRASERO									
PASTILLA / ZAPATA	CM	SM		ROTOR / TAMBOR	TIPO	CILINDRO DE RUEDA	MEDIDA mm - in	I / D	
VOLKSWAGEN									
SEDÁN cont.									
S3150882A				BRD370410		WBC50213	17.4 - 11/16"	D/I	(1) incluye baleros cónicos (2) cilindro de rueda delantero
S3150882A				BRD370410					
SHARAN									
D8777755B (1)	–	✓							(1) con un sensor
D87777550 (2)	–	✓							(2) con dos sensores2
SPORT VAN									
S66214500				BRD370110		WBC50285	19.1 - 3/4"	D/I	
TIGUAN									
D11088213	✓	✓		BRR370910	Sol				
D11088213	✓	✓							
CMD17618990	✓	–							
TOUAREG									
				BRR373210	Vent				
				BRR373210	Vent				
TRANSPORTER									
D10187921	✓	✓		BRR370410	Vent				
UP									
VAN									
S99916700				BRD370910		WBC50163	17.4 - 11/16"	I/D	
S66214500				BRD370210 BRD370220 (1)					(1) incluye baleros cónicos
VENTO									
S81015420				BRD371110		WBC50347	19.1 - 3/4"	D/I	
S81015420				BRD371110		WBC50347	19.1 - 3/4"	D/I	
VOLVO									
C30									
D10957957	✓	✓		BRR410410	Sol				
C70									
D10957957	✓	✓		BRR410410	Sol				(1) diámetro de 320 mm (2) diámetro de 300 mm
D10957957	✓	✓		BRR410410	Sol				(1) diámetro de 300 mm (2) diámetro de 305 mm
S40									
D83877130	–	✓		BRR410110	Sol				
D10957957	✓	✓		BRR410410	Sol				
D10957957	✓	✓		BRR410410	Sol				

RUVILLE

		2012... 2013... 2014...	EJE DELANTERO						
			PASTILLA	CM	SM		ROTOR	TIPO	CILINDRO MAESTRO	MEDIDA mm - in
VOLVO										
S60										
		01-08					BFR410210	Vent		
S80										
L5	2.5L AWD	05-06					BFR410210	Vent		
L6	FWD	99-06					BFR410210	Vent		
V40										
		99-04	D83777120	–	✓		BFR410110	Vent		
		14->								
Cross Counrry		14->	D10447947	✓	✓					
V50										
		2005	D10447947	✓	✓		BFR410710	Vent		
		2006	D10447947	✓	✓		BFR410710	Vent		
		2007	D10447947	✓	✓		BFR410710	Vent		
V70										
T5		01-02					BFR410210	Vent		
		2003					BFR410210	Vent		
XC70										
		01-07								
XC90										
	L5 2.5T	05-07	D10037904	–	✓					
		11-14	D97978820	✓	✓					
	T6	03-07	D97978820	✓	✓					
	L6 3.2T	08-10	D97978820	✓	✓					

Para solicitar el número de pastilla en la formulación requerida consulte la nomenclatura en la página 12

RUVILLE

				EJE TRASERO					
PASTILLA / ZAPATA	CM	SM		ROTOR / TAMBOR	TIPO	CILINDRO DE RUEDA	MEDIDA mm - in	I / D	
VOLVO									
S60									
D79576650	–	✓							
S80									
D79576650	–	✓							
D79576650	–	✓							
V40									
D83877130	–	✓		BRR410110	Sol				
D10957957	✓	✓							
D10957957	✓	✓							
V50									
D97382480	–	✓		BRR410410	Sol				
D10957957	✓	✓		BRR410410	Sol				
D97382480	–	✓							
D10957957	✓	✓		BRR410410	Sol				
V70									
D79576650	–	✓							
D79576650	–	✓							
XC70									
D79576650	–	✓							
XC90									
D98078830	✓	✓							
D98078830	✓	✓							
D98078830	✓	✓							
D98078830	✓	✓							

RUVILLE

		2012... 2013... 2014...	EJE DELANTERO							
			PASTILLA	CM	SM		ROTOR	TIPO	CILINDRO MAESTRO	MEDIDA mm - in
AUTOS DE PROCEDENCIA EXTRANJERA										
CADILLAC										
ESCALADE										
Hibrido		08-12	D13638472	✓	✓		BFR137310	Vent	BMC10407	175.0 - 13/16" 21/32"
CHEVROLET										
ASTRO										
		85-86								
		90-95							BMC10102 (1)	28.6 & 40.0
		96-03							BMC10171	31.7 - 1 1/4"
BLAZER										
		82-88					BFR130410	Vent		
C50										
		70-72								
									WBC50288 (1)	28.5 - 1 1/8"
		73-82								
C60 / C65										
		70-82								
									WBC50288 (1)	28.5 - 1 1/8"
		73-84							WBC50288 (1)	28.5 - 1 1/8"
CAVALIER										
		90-91								
EXPRESS										
15 Pasajeros Cargo Van 3500		03-07	D78476520	✓	✓				BMC10345 (2)	37.0
NOVA										
		85-88								
S10										
		82-88	D1547070A	–	✓		BFR130410	Vent		
SILVERADO 1500 4X4										
Crew Cab	6.0L	2007	D10927997	✓	✓		BFR137310	Vent		
Extended Cab	4X2	09-14	D13638472	✓	✓		BFR137310	Vent	BMC10407 (1)	175.0 - 13/16" 21/32"
SILVERADO 2500 HD 4X2 / 4X4										
		09-10	D78476520	✓	✓				BMC10395 (1)	38.1 - 1 1/2"
SUBURBAN 2500										
		00-02	D78476520	✓	✓		BFR136210	Vent	BMC10216	37.0
TAHOE										
Hibrido		08-13	D13638472	✓	✓		BFR137310	Vent	BMC10407	175.0 - 13/16" 21/32"
			D10927997	✓	✓					

Para solicitar el número de pastilla en la formulación requerida consulte la nomenclatura en la página 12

RUVILLE

EJE TRASERO									
PASTILLA / ZAPATA	CM	SM		ROTOR / TAMBOR	TIPO	CILINDRO DE RUEDA	MEDIDA mm - in	I / D	
AUTOS DE PROCEDENCIA EXTRANJERA									
CADILLAC									
ESCALADE									
D11948312	✓	✓		BRR133410 Vent					
				S78121960 (1)					(1) Zapatas para freno de mano
CHEVROLET									
ASTRO									
						WBC50275	17.4 - 11/16"	I/D	
									(1) con ABS en ruedas traseras
BLAZER									
						WBC50246	22.2 - 7/8"	D/I	
C50									
									Con tambor en las cuatro ruedas (1) delantero izquierdo
C60 / C65									
									Con tambor en las cuatro ruedas (1) delantero izquierdo
									(1) delantero izquierdo
CAVALIER									
S55321640				BRD130310		WBC50254	15.8 - 5/8"	D/I	
EXPRESS									
D97478750	✓	✓		BRR132510 (1) Vent					(1) altura total de 91 mm (2) con rodada sencilla y StabiliTrak®
NOVA									
						WBC50315	17.4 - 11/16"	Der	
						WBC50316	17.4 - 11/16"	Izq	
S10									
						WBC50246	22.2 - 7/8"	D/I	
SILVERADO 1500 4X4									
S85515830				BRD133210		WBC50187 (1)	26.9 - 1 1/16"	D/I	(1) 7000 lb PBV
S96016440				BRD134010					(1) Crew Cab híbrido
SILVERADO 2500 HD 4X2 / 4X4									
D78576530	✓	✓		BRR132510 Vent					(1) sin StabiliTrak® / con freno de remolque
				S77121920 (2)					(2) zapatas para freno de mano
SUBURBAN 2500									
D78576530	✓	✓		BRR132510 Vent					
TAHOE									
D11948312	✓	✓		BRR133410 Vent					
				S78121960 (1)					(1) zapatas para freno de mano

RUVILLE

		2012... 2013... 2014...	EJE DELANTERO						
			PASTILLA	CM	SM		ROTOR	TIPO	CILINDRO MAESTRO	MEDIDA mm - in
AUTOS DE PROCEDENCIA EXTRANJERA										
CHRYSLER										
CIRRUS										
		01-06	D86977440	✓	✓		BFR110410	Vent	BMC10274	23.8 - 15/16”
SEBRING										
	V6	05-06	D86977440	✓	✓		BFR110410	Vent		
	L4								BMC10274	23.8 - 15/16”
TOWN & COUNTRY AWD										
		91-95	D5217403A	–	✓		BFR110910	Vent		
			D5227404A	–	✓		BFR112610	Vent		
	4 discos	97-00	D5917470A	–	✓		BFR113410	Vent	BMC10213 (1)	25.4 - 1”
	2 discos		D6427518A	–	✓					
VOYAGER / GRAND VOYAGER AWD										
		91-95	D5217403A	–	✓		BFR110910	Vent		
			D5227404A	–	✓		BFR112610	Vent		
		1996	D5917470A	–	✓		BFR112610	Vent	BMC10213 (2)	25.4 - 1”
	4 discos	97-00	D5917470A	–	✓		BFR113410	Vent	BMC10213 (1)	25.4 - 1”
	2 discos									
DODGE										
CARAVAN										
	AWD	91-95	D5217403A	–	✓		BFR110910	Vent		
			D5227404A	–	✓		BFR112610	Vent		
		96-00	D6427518A	–	✓				BMC10213 (1)	25.4 - 1”
	4 discos	97-00	D5917470A	–	✓		BFR113410	Vent	BMC10213	25.4 - 1”
D50										
		83-86								
RAM 50										
		87-93								
STRATUS										
SE / LE	2 discos	04-06					BFR110410	Vent	BMC10274	23.8 - 15/16”
FORD										
AEROSTAR										
		86-89					BFR122810	Vent	BMC10477	23.8 - 15/16”
							BFR122820 (1)	Vent		
BRONCO										
		78-86							BMC10136	25.4 - 1”

Para solicitar el número de pastilla en la formulación requerida consulte la nomenclatura en la página 12

RUVILLE

EJE TRASERO									
PASTILLA / ZAPATA	CM	SM		ROTOR / TAMBOR	TIPO	CILINDRO DE RUEDA	MEDIDA mm - in	I / D	
AUTOS DE PROCEDENCIA EXTRANJERA									
CHRYSLER									
CIRRUS									
						WBC50160	19.1 - 3/4"	D/I	
SEBRING									
D6417438B	–	✓		BRR110610	Sol				
						WBC50160	19.1 - 3/4"	D/I	
TOWN & COUNTRY AWD									
						WBC50273 (2)	19.1 - 3/4"	D/I	
				BRD111910 (2)					(2) altura total de 108 mm
				BRR110910	Sol				(1) sin control de tracción
				S76121870 (2)					(2) zapatas para freno de mano
S71414850				BRD112710					
VOYAGER / GRAND VOYAGER AWD									
S53821680						WBC50273	19.1 - 3/4"	D/I	
				BRD111910 (2)					(2) altura total de 108 mm
S53821680				BRD111910					
				BRR110910	Sol				
				S76121870 (1)					(1) zapatas para freno de mano
S71414850				BRD112710					
DODGE									
CARAVAN									
						WBC50273 (3)	19.1 - 3/4"	D/I	
				BRD111910					
S71414850				BRD112710					(1) AWD sin control de tracción
				BRR110910	Sol				
				S76121870 (1)					(1) zapatas para freno de mano
D50									
						WBC50321	20.6 - 13/16"	Izq	
						WBC50322	20.6 - 13/16"	Der	
RAM 50									
						WBC50325	23.8 - 15/16"	Der	
STRATUS									
						WBC50160	19.1 - 3/4"	D/I	
FORD									
AEROSTAR									
						WBC50248	20.6 - 13/16"	D/I	
									(1) incluye baleros cónicos
BRONCO									

RUVILLE

		2012... 2013... 2014...	EJE DELANTERO						
			PASTILLA	CM	SM		ROTOR	TIPO	CILINDRO MAESTRO	MEDIDA mm - in
AUTOS DE PROCEDENCIA EXTRANJERA										
FORD										
BRONCO II										
		83-89	D2497125A	–	✓		BFR123310 (1)	Vent	BMC10471	23.8 - 15/16”
	2WD	1990	D2497125A	–	✓		BFR123310	Vent	BMC10471	23.8 - 15/16”
	4WD						BFR123410	Vent		
E-150 / ECONOLINE 150										
		77-86					BFR126410	Vent	BMC10136	25.4 - 1”
							BFR126420 (1)	Vent		
E-250										
		77-86								
EXPLORER										
Sport TRACK		01-02	D83377060	✓	✓		BFR128010 (1)	Vent		
							BFR128020 (2)			
							BFR121010 (3)	Vent		
F-150										
		80-83	D0507013A	–	✓		BFR126410	Vent	BMC10136	25.4 - 1”
							BFR126420 (1)	Vent		
F-250										
SUPER DUTY		05-06	D10697974	✓	✓				BMC10309 (1)	38.1 - 1 1/2”
									BMC10310 (2)	33.3 - 1 5/16”
		07-08	D10697974	✓	✓				BMC10409 (1)	33.3 - 1 5/16”
F-350										
RODADA SENCILLA		82-83	D12070540	–	✓		BFR122510	Vent	BMC10452	27.0 - 1 1/16”
		83-86	D12070540	–	✓		BFR122510	Vent	BMC10464	28.5 - 1 1/8”
		87-90	D12070540	–	✓		BFR122510	Vent	BMC10479	28.5 - 1 1/8”
		91-92					BFR122510	Vent	BMC10480	28.5 - 1 1/8”
FESTIVA										
		88-93								
FOCUS										
		05-07	D13398450	–	✓					
MONDEO										
		01-07	D91077890	✓	✓		BFR126910	Vent	BMC10316 (1)	23.8 - 15/16”

Para solicitar el número de pastilla en la formulación requerida consulte la nomenclatura en la página 12

RUVILLE

EJE TRASERO									
PASTILLA / ZAPATA	CM	SM		ROTOR / TAMBOR	TIPO	CILINDRO DE RUEDA	MEDIDA mm - in	I / D	
AUTOS DE PROCEDENCIA EXTRANJERA									
FORD									
BRONCO II									
									(1) 2WD
E-150 / ECONOLINE 150									
									(1) incluye baleros cónicos
E-250									
EXPLORER									
						WBC50152	22.2 - 7/8”	Izq	(1) 2WD
									(1) 2WD incluye baleros cónicos
						WBC50153	22.2 - 7/8”	Der	(3) 4WD
F-150									
						WBC50226 (2)	23.8 - 15/16”	Izq	(1) incluye baleros cónicos
						WBC50227 (2)	23.8 - 15/16”	Der	(2) tambor de 10”
F-250									
D10687973	–	✓							(1) Diesel, con booster hidráulico y control de freno integral
									(2) sin control de freno integral
D10687973	–	✓							(1) sin control de freno integral
D10677973	✓	✓							
F-350									
						WBC50214	25.4 - 1”	Izq	
						WBC50215	25.4 - 1”	Der	
						WBC50214	25.4 - 1”	Izq	
						WBC50215	25.4 - 1”	Der	
						WBC50214	25.4 - 1”	Izq	
						WBC50215	25.4 - 1”	Der	
S58321710						WBC50214	25.4 - 1”	Izq	
						WBC50215	25.4 - 1”	Der	
FESTIVA									
						WBC50259	15.8 - 5/8”	Izq	
FOCUS									
MONDEO									
D91177900	✓	✓		BRR121510	Sol				(1) con control de tracción
D10717976	–	✓							(2) sólo algunos 05-07

RUVILLE

		2012... 2013... 2014...	EJE DELANTERO						
			PASTILLA	CM	SM		ROTOR	TIPO	CILINDRO MAESTRO	MEDIDA mm - in
AUTOS DE PROCEDENCIA EXTRANJERA										
FORD										
MUSTANG										
GT	V6	99-04	D80476750	–	✓				BMC10209 (1)	25.4 - 1”
									BMC10208 (2)	25.4 - 1”
RANGER										
		86-90					BFR122810 (1)	Vent	BMC10471	23.8 - 15/16”
							BFR122820 (1)	Vent		
		90-94								
WINDSTAR										
		99-03	D80376740	–	✓		BFR126710	Vent	BMC10221 (1)	27.0 - 1 1/16”
									BMC10223 (2)	27.0 - 1 1/16”
GMC										
JIMMY										
		82-88	D1547070A	–	✓		BFR130410	Vent		
SAFARI										
		85-86	D0520728A	–	✓					
		90-92	D0520728A	–	✓				BMC10102 (1)	28.6 & 40.0
		93-95	D0520728A	–	✓				BMC10102 (1)	28.6 & 40.0
			D36972590	–	✓					
		96-00	D0520728A	–	✓				BMC10171	31.7 - 1 1/4”
			D36972590	–	✓					
SAVANA 2500										
Heavy Duty		2009	D78476520	✓	✓				BMC10395	38.1 1 1/2”
SIERRA										
		07-08	D10927997	✓	✓		BFR137310	Vent		
Hybrid		08-14	D13638472	✓	✓		BFR137310	Vent	BMC10407	175.0 - 13/16” 21/32”
SONOMA										
		81-88								
YUKON										
Hybrid		08-14	D13638472	✓	✓		BFR137310	Vent	BMC10407	175.0 - 13/16” 21/32”
HONDA										
ACCORD L4										
EX / EX-R		98-02	D46575730	✓	✓		BFR510310	Vent	BMC10194 (1)	23.8 - 15/16”
		03-07	D91477950	✓	✓		BFR510410	Vent	BMC10537	15.8 - 5/8”

Para solicitar el número de pastilla en la formulación requerida consulte la nomenclatura en la página 12

RUVILLE

EJE TRASERO									
PASTILLA / ZAPATA	CM	SM		ROTOR / TAMBOR	TIPO	CILINDRO DE RUEDA	MEDIDA mm - in	I / D	
AUTOS DE PROCEDENCIA EXTRANJERA									
FORD									
MUSTANG									
D62775040	–	✓		BRR120510	Vent				(1) Sin ABS (2) Con ABS
RANGER									
						WBC50248	20.6 - 13/16"	D/I	(1) 2WD (1) incluye baleros cónicos
						WBC50248	20.6 - 13/16"	D/I	
WINDSTAR									
S66514520									(1) sin control de tracción (2) con control de tracción
GMC									
JIMMI									
						WBC50246	22.2 - 7/8"	D/I	
SAFARI									
						WBC50275	17.4 - 11/16"	I/D	
									(1) ABS en eje trasero
									(1) ABS en eje trasero (2) 4WD
									(1) 4WD
SAVANA 2500									
D97478810	✓	✓							
SIERRA									
S85515830				BRD133210		WBC50187 (1)	26.9 - 1 1/16"	D/I	(1) 7000 lb PBV
D11948312	✓	✓		BRR133410	Vent				
				S78121960 (1)					(1) zapatas para freno de mano
SONOMA									
						WBC50246	22.2 - 7/8"	D/I	
YUKON									
D11948312	✓	✓		BRR133410	Vent				
				S78121960 (1)					(1) zapatas para freno de mano
HONDA									
ACCORD L4									
						WBC50271	20.6 - 13/16"	Izq	(1) sin ABS
						WBC50272	20.6 - 13/16"	Der	
						WBC50165	20.6 - 13/16"	Izq	
						WBC50166	20.6 - 13/16"	Der	

RUVILLE

		2012... 2013... 2014...	EJE DELANTERO						
			PASTILLA	CM	SM		ROTOR	TIPO	CILINDRO MAESTRO	MEDIDA mm - in
AUTOS DE PROCEDENCIA EXTRANJERA										
HONDA										
CIVIC SEDÁN										
Del Sol		93-97					BFR510210 (1) BFR511010 (2)	Vent Vent	BMC10487	20.6 - 13/16"
DX / LX		88-95					BFR510210	Vent	BMC10487	20.6 - 13/16"
EX							BFR511010	Vent	BMC10487	20.6 - 13/16"
Si									BMC10270	
CRX										
		88-89							BMC10487	20.6 - 13/16"
DX	1.5L	90-91					BFR510210	Vent	BMC10487	20.6 - 13/16"
HYUNDAI										
ELANTRA										
		01-09								
MAZDA										
B-2000										
		86-87								
B-2200										
		86-93								
B-2300										
	2WD	1994					BFR122810 BFR122820 (1)	Vent Vent		
	4WD						BFR123310	Vent		
B-2600										
		86-93								
B-3000 / B-4000										
		1994					BFR122810 BFR122820 (1)	Vent Vent		
MITSUBISHI										
MONTERO										
Sport		97-98								
		99-03								
NISSAN										
FRONTIER										
	L4	99-00	D33372280	–	✓		BFR523010	Vent	BMC10121 (1)	25.4 - 1"
	V6	99-00	D33372280	–	✓		BFR523210	Vent	BMC10121 (1)	25.4 - 1"

Para solicitar el número de pastilla en la formulación requerida consulte la nomenclatura en la página 12

RUVILLE

EJE TRASERO									
PASTILLA / ZAPATA	CM	SM		ROTOR / TAMBOR	TIPO	CILINDRO DE RUEDA	MEDIDA mm - in	I / D	
AUTOS DE PROCEDENCIA EXTRANJERA									
HONDA									
CIVIC SEDÁN									
									(1) sin ABS (2) con ABS
				BRD510110					
CRX									
HYUNDAI									
ELANTRA									
						WBC50320	19.1 - 3/4"	D/I	
MAZDA									
B-2000									
						WBC50256	19.1 - 3/4"	Der	
						WBC50255	19.1 - 3/4"	Izq	
B-2200									
						WBC50256	19.1 - 3/4"	Der	
						WBC50255	19.1 - 3/4"	Izq	
B-2300									
						WBC50248	20.6 - 13/16"	D/I	(1) incluye baleros cónicos
B-2600									
						WBC50256	19.1 - 3/4"	Der	
						WBC50255	19.1 - 3/4"	Izq	
B-3000 / B-4000									
						WBC50248	20.6 - 13/16"	D/I	(1) incluye baleros cónicos
MITSUBISHI									
MONTERO									
						WBC50324	23.8 - 15/16"	D/I	
						WBC50323	22.2 - 7/8"	D/I	
NISSAN									
FRONTIER									
S57413990									(1) Standard Cab
S57413990				BRD520710					(1) Standard Cab

RUVILLE

		2012... 2013... 2014...	EJE DELANTERO						
			PASTILLA	CM	SM		ROTOR	TIPO	CILINDRO MAESTRO	MEDIDA mm - in
AUTOS DE PROCEDENCIA EXTRANJERA										
NISSAN										
PICK UP										
		81-88	D26571700	–	✓				BMC10124	22.2 - 7/8"
			D33372280	–	✓					
PEUGEOT										
306										
	T/A	98-02					BFR380210	Vent		
	T/M	97-02					BFR380210	Vent		
SUZUKI										
SWIFT										
2 puertas		89-96								
TOYOTA										
CAMRY										
LE		02-06	D90877870	✓	✓		BFR530210	Vent	BMC10259 (1)	22.2 - 7/8"
			D90678960	✓	✓					
COROLLA XRS										
		98-02								
HILUX										
		06-15	D43672980	✓	✓		BFR532310	Vent	BMC10517 (1)	20.6 - 13/16"
			D97678770	✓	✓					
			D15678776	✓	✓					
4 RUNNER										
		87-02								
PICK UP										
		79-93								
		85-93								
		95-04								
PREVIA										
		91-97								
TACOMA										
		06-08	D97678770	✓	✓		BFR530410	Vent	BMC10314 (1)	20.6 - 13/16"

Para solicitar el número de pastilla en la formulación requerida consulte la nomenclatura en la página 12

RUVILLE

PASTILLA / ZAPATA	CM	SM		EJE TRASERO ROTOR / TAMBOR	TIPO	CILINDRO DE RUEDA	MEDIDA mm - in	I / D	
AUTOS DE PROCEDENCIA EXTRANJERA									
NISSAN									
PICK UP									
									(1) superior (2) inferior (3) hasta 1984 (4) desde 1985
PEUGEOT									
306									
						WBC50304	20.6 - 13/16"	Izq	
						WBC50303	20.6 - 13/16"	Der	
						WBC50304	20.6 - 13/16"	Izq	
						WBC50303	20.6 - 13/16"	Der	
SUZUKI									
SWIFT									
						WBC50319	18.8 - 5/8"	D/I	
TOYOTA									
CAMRY									
									(1) T/M, sin control de estabilidad y ensambladas en Japón
COROLLA XRS									
						WBC50315	17.4 11/16"	Der	
						WBC50316	17.4 11/16"	Izq	
HILUX									
S10121681				BRD530810					(1) T/A
4 RUNNER									
						WBC50262	22.2 - 7/8"	D/I	
PICK UP									
						WBC50237	23.8 - 15/16"	D/I	
						WBC50317	22.2 - 7/8"	D/I	
						WBC50262 (1)	22.2 - 7/8"	D/I	(1) 4WD
						WBC50139 (2)	23.8 - 15/16"	D/I	(2) 2WD
PREVIA									
						WBC50318	22.2 - 7/8"	D/I	
TACOMA									
S87113580				BRD530710					(1) con T/M, sin control de estabilidad

RUVILLE

		2012... 2013... 2014...	EJE DELANTERO						
			PASTILLA	CM	SM		ROTOR	TIPO	CILINDRO MAESTRO	MEDIDA mm - in
VEHÍCULOS COMERCIALES Y AUTOBUSES										
DINA										
1000										
		75-76							BMC10130	28.5 - 1 1/8"
		80-81							BMC10130	28.5 - 1 1/8"
		81-83							BMC10454	28.6 & 40.0
3000										
		75-80								
		80-83							BMC10454	28.6 & 40.0
3200										
		80-83							BMC10454	28.6 & 40.0
FORD										
F-650										
		04-06	D78676540 (1)	–	✓					
			D78676550 (2)	–	✓					
F-750										
		04-06	D78676550	–	✓					
FREIGHTLINER										
100 / 106										
		03-07	D78676540 (1)	–	✓					
			D78676550 (2)	–	✓					
360-715										
		07->	D12658382 (1)	–	✓					
CASCADIA										
		2011	D13698479 (1)	–	✓					
FL-50 / FL-70										
		00-04	D78676550	–	✓					
M2										
		2011	D78676550	–	✓					
SB 6000										
		06-10	D13698479 (1)	–	✓					
FOTON										
2000										
		10-17	D17008924	–	✓					
3000										
		10-17	D19279152	–	✓					
HINO										
SERIE 300										
414	4,300	09-11	D15508759	–	✓					
514	4,500	12->	D15508759	–	✓					

Para solicitar el número de pastilla en la formulación requerida consulte la nomenclatura en la página 12

RUVILLE

EJE TRASERO									
PASTILLA / ZAPATA	CM	SM		ROTOR / TAMBOR	TIPO	CILINDRO DE RUEDA	MEDIDA mm - in	I / D	
VEHÍCULOS COMERCIALES Y AUTOBUSES									
DINA									
1000									
3000									
						WBC50126	23.8 -15/16"	Izq	
						WBC50127	23.8 -15/16"	Der	
3200									
FORD									
F-650									
D78676540 (1)	–	✓							(1) espesor de 20.3 mm
D78676550 (2)	–	✓							(2) espesor de 26.8 mm
F-750									
D78676550	–	✓							
FREIGHTLINER									
100 / 106									
D78676540(1)	–	✓							(1) espesor de 20.3 mm
D78676550(2)	–	✓							(2) espesor de 26.8 mm
360-715									
									(1) Juegos de 8 piezas
CASCADIA									
D13698479(1)	–	✓							(1) con caliper Knorr Bremse ADB22X
FL-50 / FL-70									
D78676550	–	✓							
M2									
D78676550	–	✓							
SB 6000									
D13698479(1)	–	✓							(1) con caliper Knorr Bremse ADB22X
FOTON									
2000									
3000									
HINO									
SERIE 300									

RUVILLE

		2012... 2013... 2014...	EJE DELANTERO						
			PASTILLA	CM	SM		ROTOR	TIPO	CILINDRO MAESTRO	MEDIDA mm - in
VEHÍCULOS COMERCIALES Y AUTOBUSES										
HINO										
SERIE 300 cont.										
614	5,500	10-11	D15508759	–	✓					
616	5,500	12->	D15508759	–	✓					
716	6,500	09-17	D82576970	–	✓					
816	7,250	09-17	D82576970	–	✓					
INTERNATIONAL										
CF-500 / CF-600										
		06-14	D77776440	–	✓		BFR 2204 10	Vent		
ISUZU										
ELF 200										
4.1 TONELADAS		09->	D17008924	–	✓		BFR590110	Vent		
ELF 300										
5.2 TONELADAS		07->	D82676980	–	✓		BFR590110	Vent		
			D82576970	–	✓					
ELF 400										
6.6 TONELADAS		07->	D82576970	–	✓					
ELF 450										
5.2 TONELADAS		07-08	D82776990	–	✓					
ELF 500										
7.257 TONELADAS		09->	D82776990	–	✓					
ELF 600										
8.865 TONELADAS		09->	D82776990	–	✓					
ELF 600 BUS										
8.0 TONELADAS		10->	D82776990	–	✓					
NISSAN										
CABSTAR										
Corta		08-14	D15818793	–	✓					
Larga		08->	D16228834	–	✓				BMC10552	27.0 - 1 1/16"
RENAULT										
MASCOT										
		07-09	D16228834	–	✓					

Para solicitar el número de pastilla en la formulación requerida consulte la nomenclatura en la página 12

RUVILLE

EJE TRASERO									
PASTILLA / ZAPATA	CM	SM		ROTOR / TAMBOR	TIPO	CILINDRO DE RUEDA	MEDIDA mm - in	I / D	
VEHÍCULOS COMERCIALES Y AUTOBUSES									
HINO									
SERIE 300 cont.									
D82576970	–	✓							
D82576970	–	✓							
INTERNATIONAL									
CF-500 / CF-600									
D777 7644 0	–	✓							
ISUZU									
ELF 200									
BB17140HM (1)									(1) block de freno
ELF 300									
S72614170						WBC50340 (2)	25.4 - 1”	Izq	(1) block de freno
BB14170HM (1)						WBC50341 (3)	25.4 - 1”	Der	(2) lado izquierdo - del / tras
						WBC50342 (4)	25.4 - 1”	izq	(3) lado derecho - trasero
									(4) lado derecho - delantero
ELF 400									
S69914820						WBC50314 (2)	30.1 - 1 3/16”	Izq	(1) block de freno
BB14820HM (1)						WBC50336 (3)	30.1 - 1 3/16”	Izq	(2) lado izquierdo - trasero
						WBC50313 (4)	30.1 - 1 3/16”	Der	(3) lado izquierdo - delantero
						WBC50337 (5)	30.1 - 1 3/16”	Der	(4) lado derecho - trasero
									(5) lado derecho - delantero
ELF 450									
S79215340									
BB15340HM (1)									(1) block de freno
ELF 500									
BB47330HM (1)									(1) block de freno
ELF 600									
BB47330HM (1)									(1) block de freno
ELF 600 BUS									
BB47330HM (1)									(1) block de freno
NISSAN									
CABSTAR									
D15828794	–	✓							
D14878687	–	✓							
RENAULT									
MASCOT									
D14878687	–	✓							

RUVILLE

		2012... 2013... 2014...	EJE DELANTERO						
			PASTILLA	CM	SM		ROTOR	TIPO	CILINDRO MAESTRO	MEDIDA mm - in
VEHÍCULOS COMERCIALES Y AUTOBUSES									
KENWORTH									
T800									
		2008	D13698479 (1)	–	✓				
MAN									
AUTOBUSES									
		08->	D12038323	–	✓				
MERCEDES BENZ									
1215-C / 1938-S									
		99->	D12038323	–	✓				
1944-S									
		03->	D12038323	–	✓				
AXOR 1933 / AXOR 2035 / AXOR 2040									
		05->	D12038323	–	✓				
AXOR 2533 / AXOR 2540 / AXOR 2544									
		05->	D12038323	–	✓				
AXOR 2640 / AXOR 2644 6X4									
		05->	D12038323	–	✓				
O-500-U / O-500-U ARTICULADO									
		06->	D12038323	–	✓				
LS-1634									
		02->	D12038323	–	✓				
LS-1938									
		98->	D12038323	–	✓				
MIDIBUS									
		2006	D13698479 (1)	–	✓				
MULTEGO OC-500 / MULTEGO 457-0400									
		05-06	D12038323	–	✓				
MULTEGO IBC 1842									
		04-06	D12038323	–	✓				
SK7									
		04->	D13698479 (1)	–	✓				
SCANIA									
IRISAR									
		01-02	D12038323	–	✓				
K-124 EB 6X2 / K-124 EB 8X2									
		00->	D12038323	–	✓				
K-230 / K-270 / K3240 4X2									
		08->	D12038323	–	✓				
K-380 / K-420 4X2 / K-420 6X2									
		08->	D12038323	–	✓				

Para solicitar el número de pastilla en la formulación requerida consulte la nomenclatura en la página 12

RUVILLE

				EJE TRASERO					
PASTILLA / ZAPATA	CM	SM		ROTOR / TAMBOR	TIPO	CILINDRO DE RUEDA	MEDIDA mm - in	I / D	
VEHÍCULOS COMERCIALES Y AUTOBUSES									
KENWORTH									
T800									
D13698479 (1)	–	✓							(1) con caliper Knorr Bremse ADB22X
MAN									
AUTOBUSES									
D12038323	–	✓							
MERCEDES BENZ									
1215-C / 1938-S									
D12038323	–	✓							
1944-S									
D12038323	–	✓							
AXOR 1933 / AXOR 2035 / AXOR 2040									
D12038323	–	✓							
AXOR 2533 / AXOR 2540 / AXOR 2544									
D12038323	–	✓							
AXOR 2640 / AXOR 2644 6X4									
D12038323	–	✓							
O-500-U / O-500-U ARTICULADO									
D12038323	–	✓							
LS-1634									
D12038323	–	✓							
LS-1938									
D12038323	–	✓							
MIDIBUS									
D13698479 (1)	–	✓							(1) con caliper Knorr Bremse ADB22X
MULTEGO OC-500 / MULTEGO 457-0400									
D12038323	–	✓							
MULTEGO IBC 1842									
D12038323	–	✓							
SK7									
D13698479 (1)	–	✓							(1) con caliper Knorr Bremse ADB22X
SCANIA									
IRISAR									
D12038323	–	✓							
K-124 EB 6X2 / K-124 EB 8X2									
D12038323	–	✓							
K-230 / K-270 / K3240 4X2									
D12038323	–	✓							
K-380 / K-420 4X2 / K-420 6X2									
D12038323	–	✓							

RUVILLE

		2012... 2013... 2014...	EJE DELANTERO						
			PASTILLA	CM	SM		ROTOR	TIPO	CILINDRO MAESTRO	MEDIDA mm - in
VEHÍCULOS COMERCIALES Y AUTOBUSES									
SCANIA									
P-340									
		07->	D12038323	–	✓				
SERIE 400									
			D12038323	–	✓				
VISTA BUS									
		03-06	D12038323	–	✓				
STERLING									
360-715									
		04->	D12658382 (1)	–	✓				
VOLKSWAGEN									
VOLKSBUS									
8.150		00-03	BB13020HP BB13020HM						
9.150		04->	BB13030HP BB13030HM						
9.160		04->	BB13030HP BB13030HM						
15.190		04->	BB13030HP BB13030HM						
17.250		04->	BB13030HP BB13030HM						
23.250		04->	BB13030HP BB13030HM						
VOLVO									
9700									
Autobus		07-12 12-16	D15608771 (2) D17588986	– –	✓ ✓				
9800									
Autobus		06-11	D17588986	–	✓				
B12									
Autobus		06-11	D15608771 (1)	–	✓				
B13R									
Plataforma		12->	D17588986	–	✓				

Para solicitar el número de pastilla en la formulación requerida consulte la nomenclatura en la página 12

RUVILLE

EJE TRASERO									
PASTILLA / ZAPATA	CM	SM		ROTOR / TAMBOR	TIPO	CILINDRO DE RUEDA	MEDIDA mm - in	I / D	
VEHÍCULOS COMERCIALES Y AUTOBUSES									
SCANIA									
P-340									
D12038323	–	✓							
SERIE 400									
D12038323	–	✓							
VISTA BUS									
D12038323	–	✓							
STERLING									
360-715									
									(1) Juegos de 8 piezas
VOLKSWAGEN									
DELIVERY									
BB13030HP BB13030HM									
BB13030HP BB13030HM									
BB13030HP BB13030HM									
BB13030HP BB13030HM									
BB13030HP BB13030HM									
VOLVO									
9700									
D15608771 (2)	–	✓							(2) con caliper Meritor EX225 (corta)
D17588986	–	✓							
9800									
D17588986	–	✓							
B12									
D15608771 (1)	–	✓							(2) con caliper Meritor EX225 (corta)
B13R									
D17588986	–	✓							

BRILLANTE

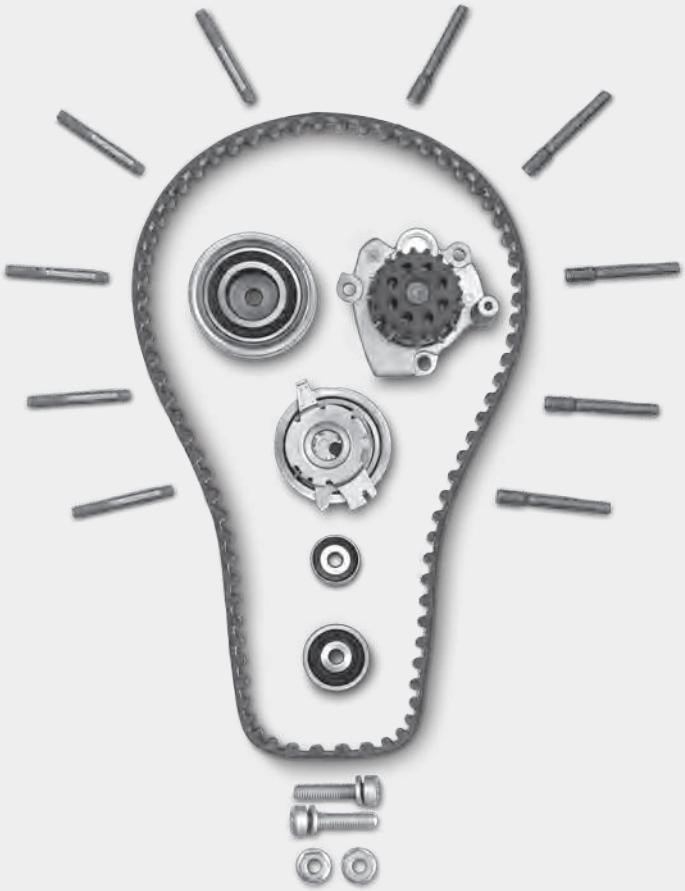

Kits de banda de distribución de INA

Nuestros Kits de banda de distribución son la primera opción para el mantenimiento regular en sistema de distribución, debido que contienen todos los componentes necesarios para realizar la reparación. INA ofrece soluciones especialmente desarrolladas para cada vehículo con la opción de tener incluida la bomba de agua.

DE EXPERTOS PARA EXPERTOS
Lada 01 800 8000 585 (LuK)
Lu – Vi 9:00 – 18:00
www.repxpert.mx

SCHAEFFLER

D02107550

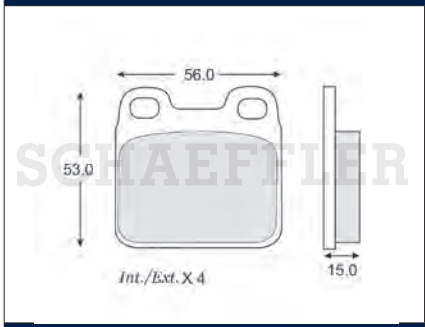

D04570210

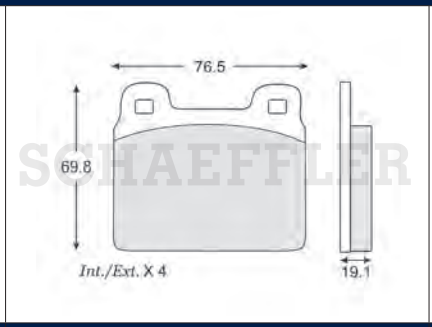

D0507013A

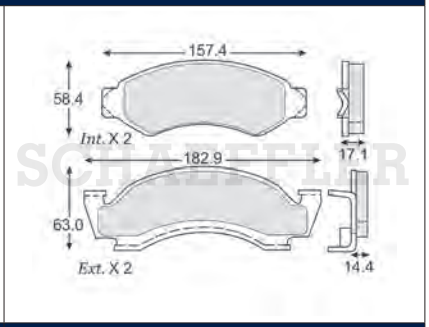

D0520728A

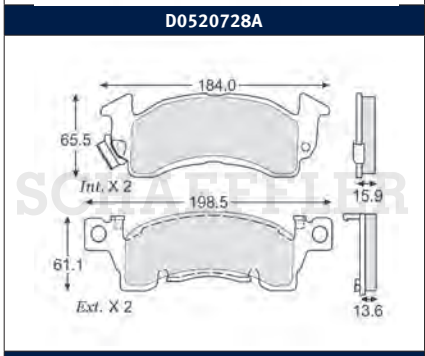

D08670190

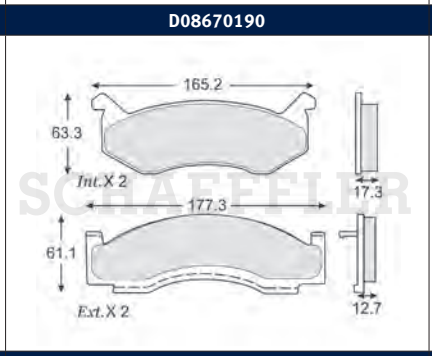

D09670310

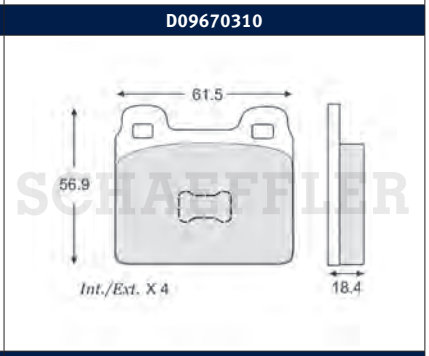

D12070540

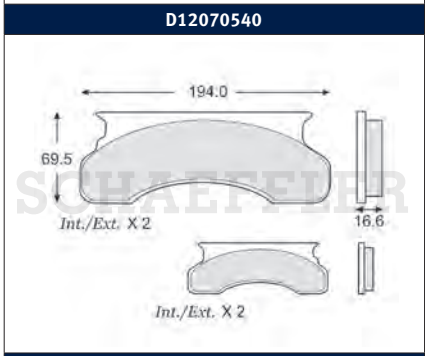

D14970810

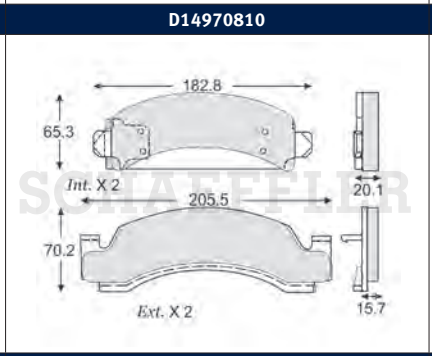

D1547070A

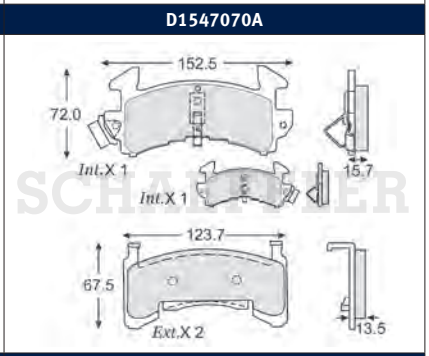

D21571360

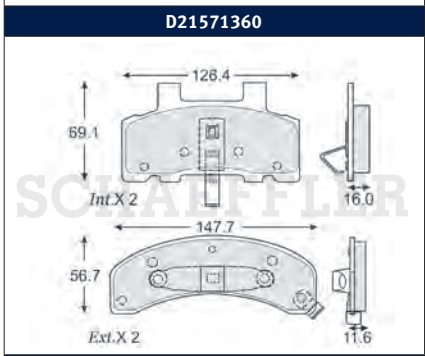

D2207134A

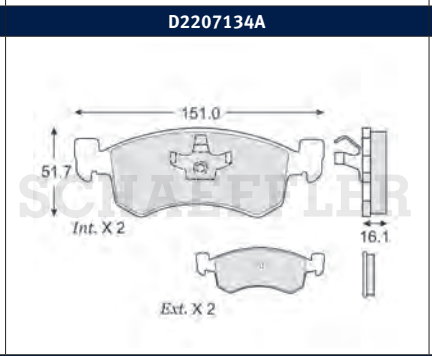

D22471410

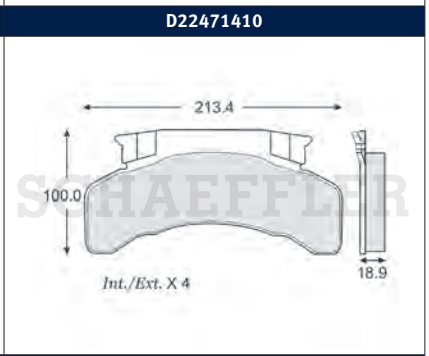

D22578080

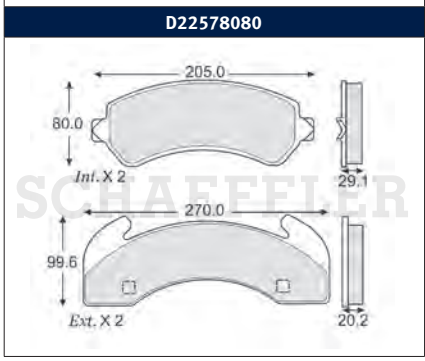

D22771430

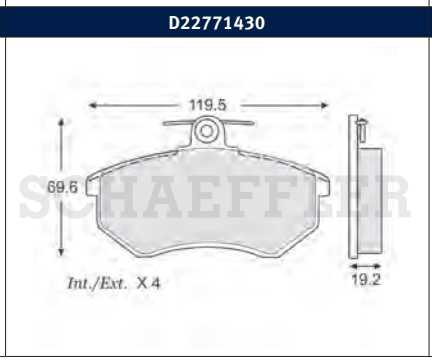

D22771770

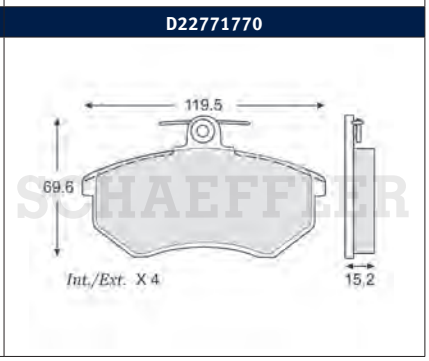

© Schaeffler Automotive Aftermarket México S. de R.L. de C.V. se reserva todos y cada uno de los derechos sobre las fotografías exclusivas de la marca aquí presentadas; se prohíbe la reproducción parcial y/o total, uso, modificación y distribución de cada una de estas fotografías

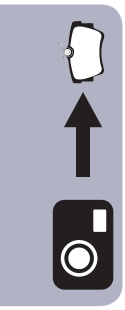

D23371550	D2497125A	D2577106A
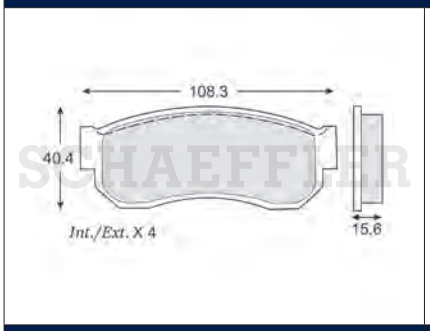	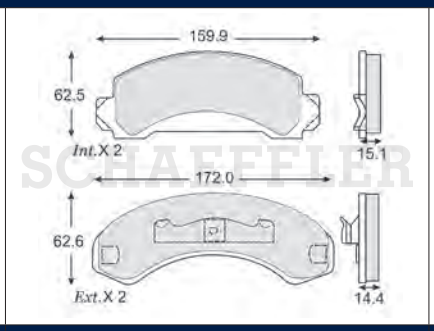	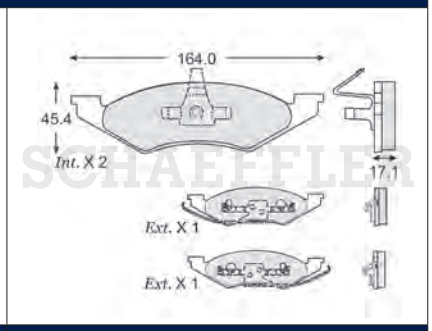
D26571700	**D2697179A**	**D28071830**
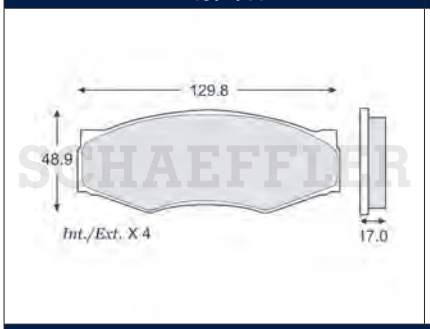	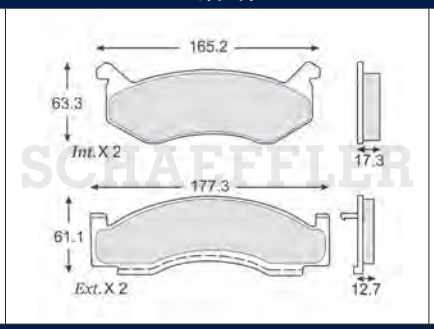	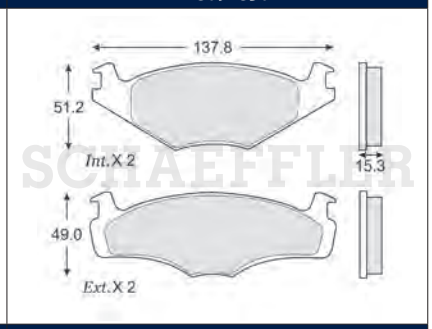
D28072090	**D28971920**	**D33372280**
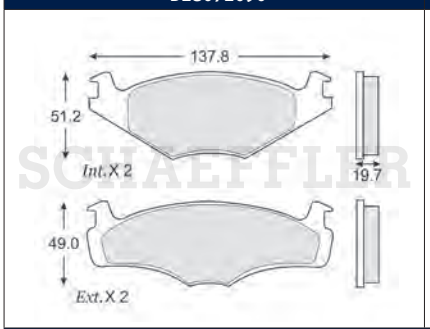	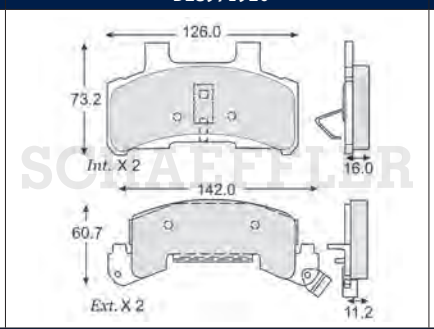	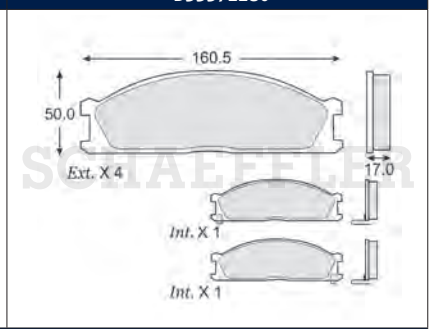
D34072340	**D34073350**	**D34972410**
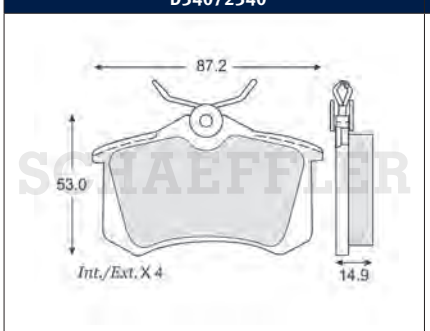	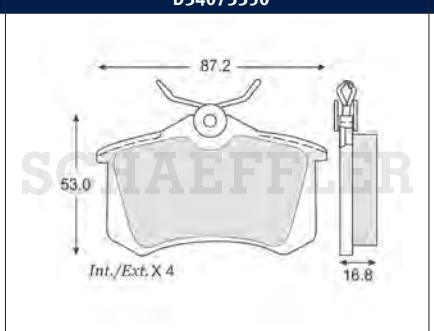	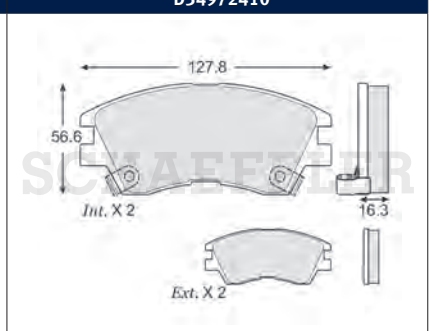
D35072420	**D36373470**	**D36872590**
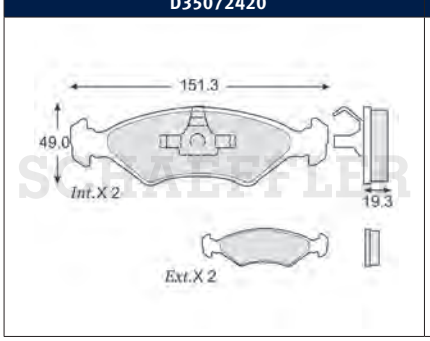	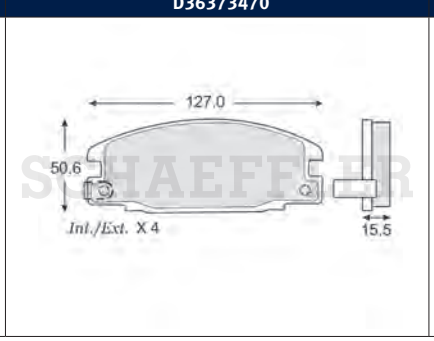	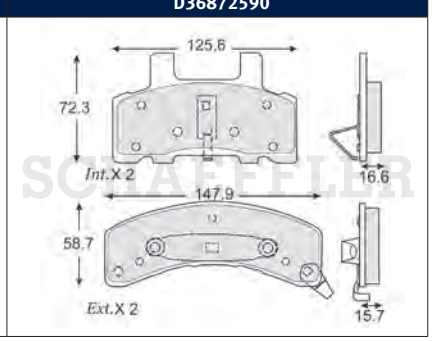

© Schaeffler Automotive Aftermarket México S. de R.L. de C.V. se reserva todos y cada uno de los derechos sobre las fotografías exclusivas de la marca aquí presentadas; se prohíbe la reproducción parcial y/o total, uso, modificación y distribución de cada una de estas fotografías

D36972590

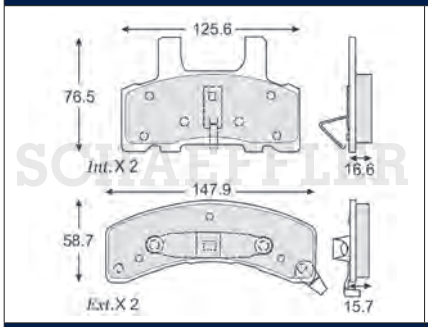

D37072600

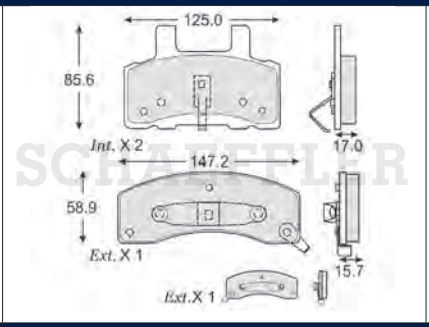

D38078150

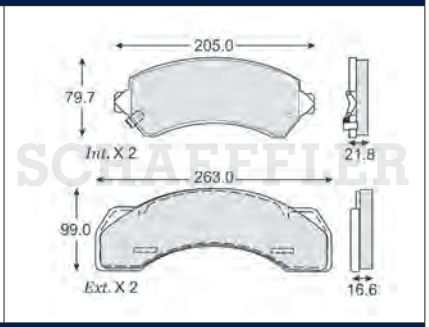

D38372720

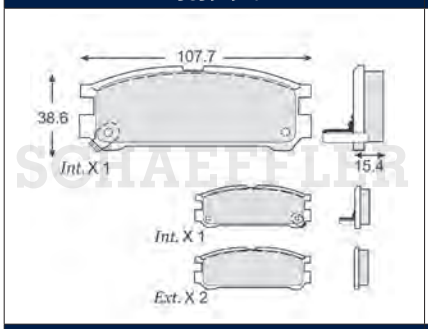

D39472840

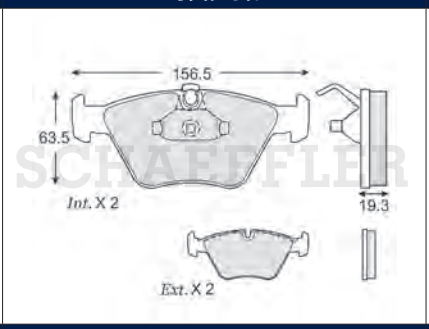

D39672860

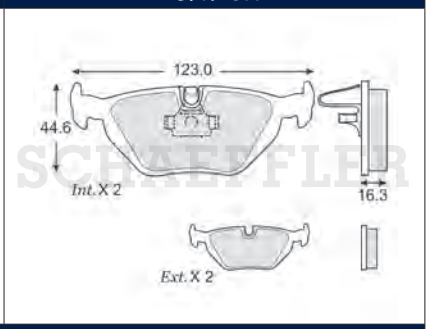

D40472930

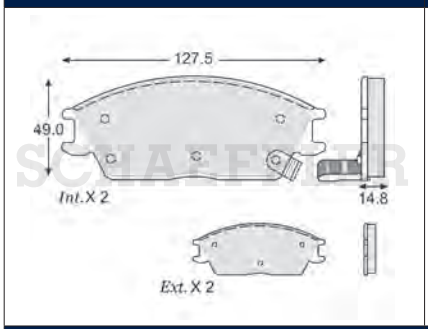

D41873050

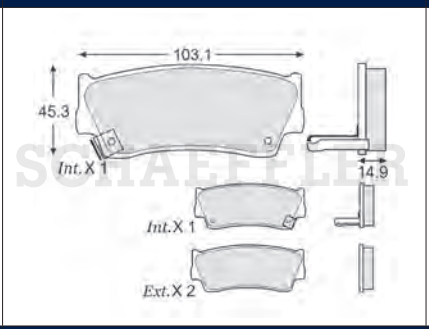

D43073180

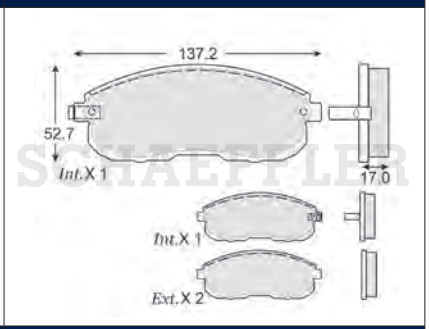

D43672980

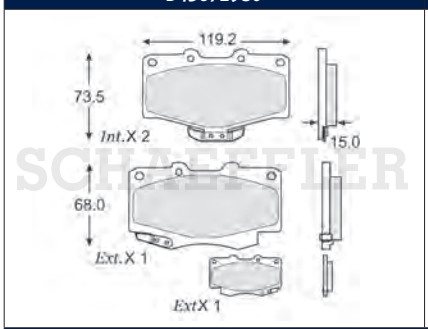

D45973390

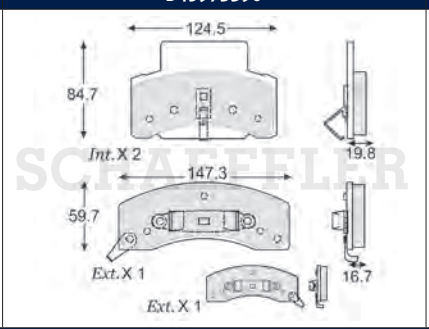

D4597339A

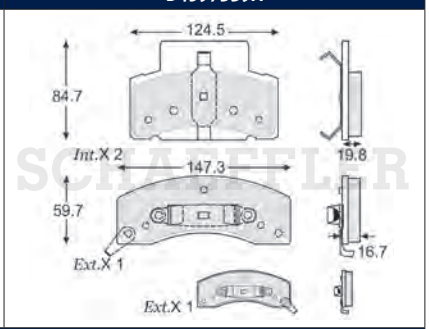

D46573450

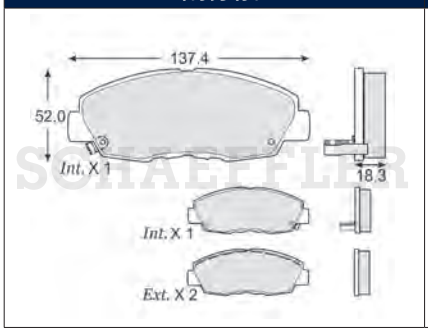

D46575730

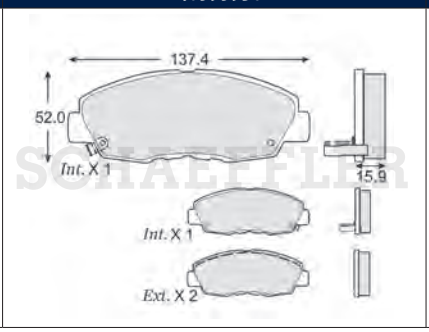

D46672190

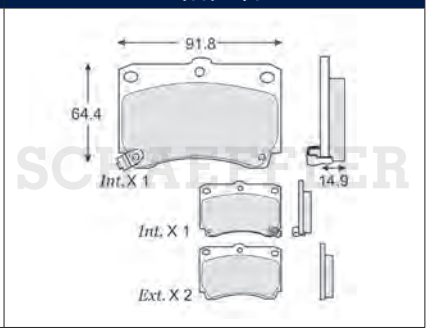

© Schaeffler Automotive Aftermarket México S. de R.L. de C.V. se reserva todos y cada uno de los derechos sobre las fotografías exclusivas de la marca aquí presentadas; se prohíbe la reproducción parcial y/o total, uso, modificación y distribución de cada una de estas fotografías

D47373530

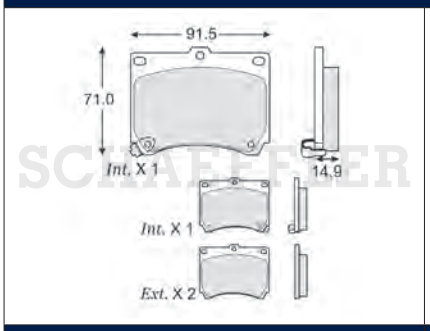

D4777507A

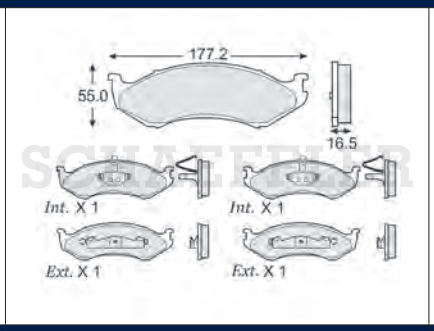

D48573420

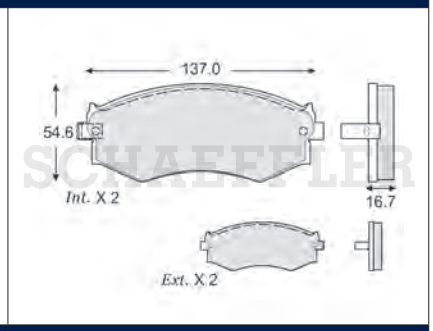

D49376010

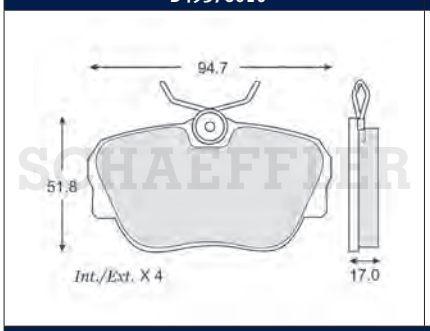

D50373820

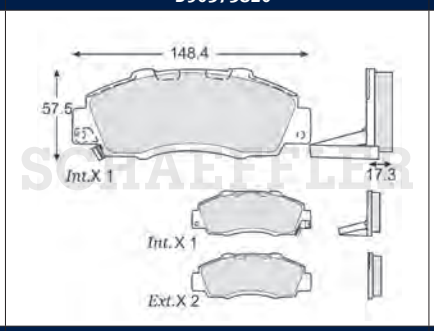

D50673850

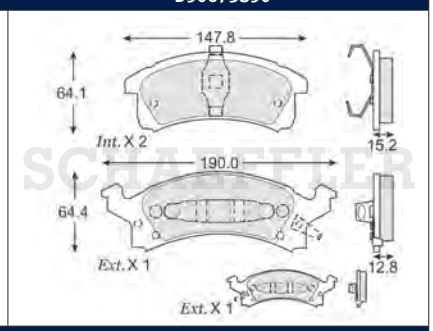

D51073890

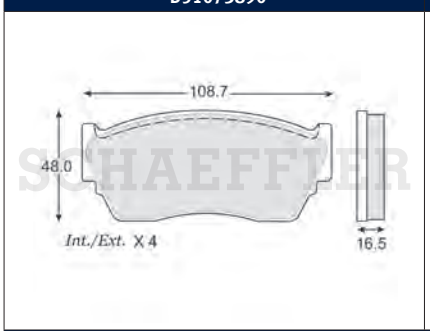

D5217403A

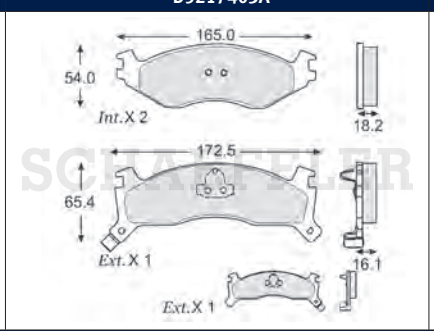

D5227404A

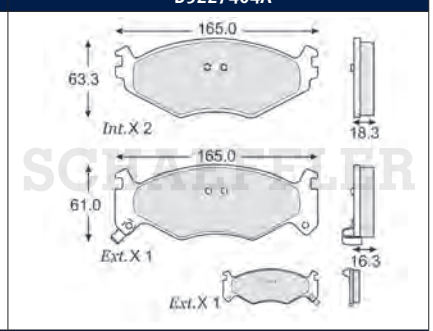

D52974100

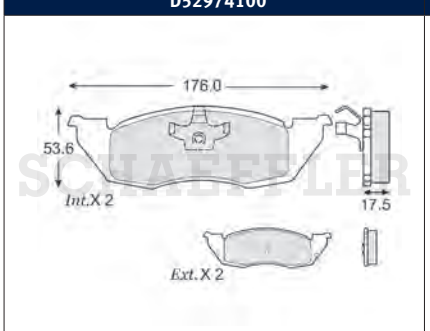

D53074120

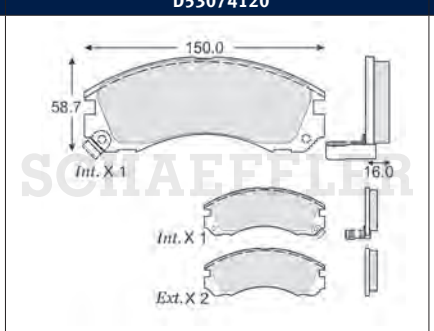

D53274140

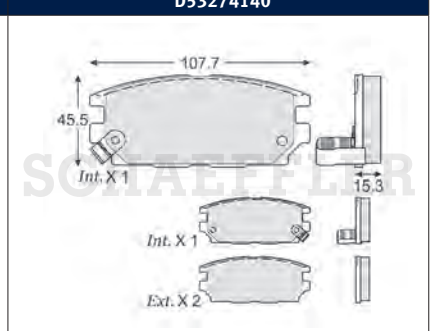

D53674180

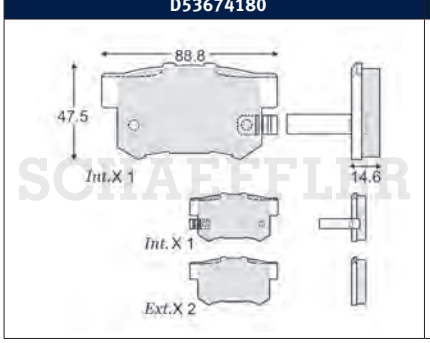

D53774180

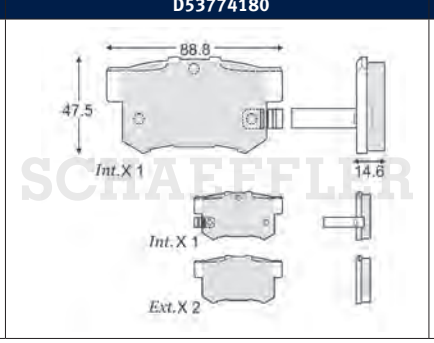

D54074210

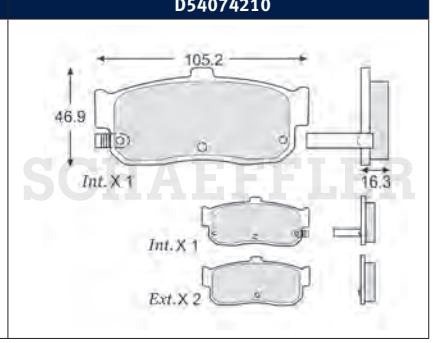

© Schaeffler Automotive Aftermarket México S. de R.L. de C.V. se reserva todos y cada uno de los derechos sobre las fotografías exclusivas de la marca aquí presentadas; se prohíbe la reproducción parcial y/o total, uso, modificación y distribución de cada una de estas fotografías

D54974280

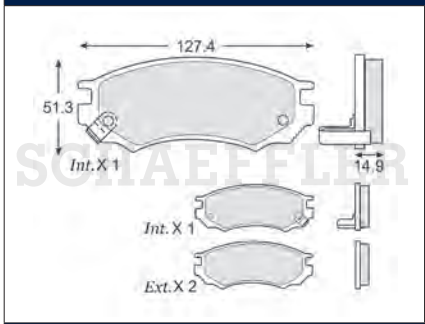

D55574340

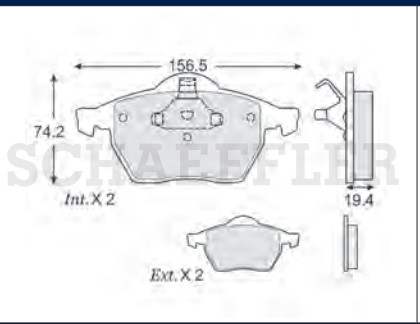

D5557434A

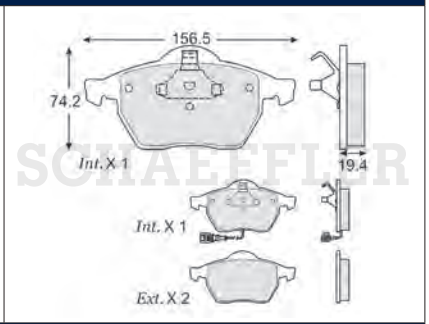

D55674350

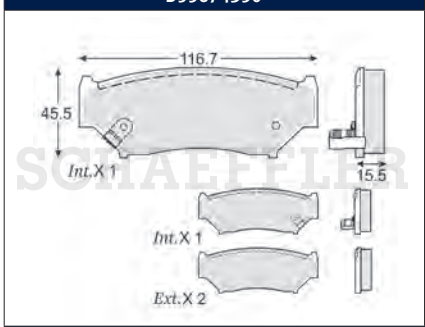

D55774360

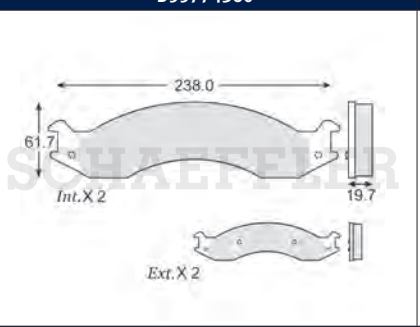

D55874370

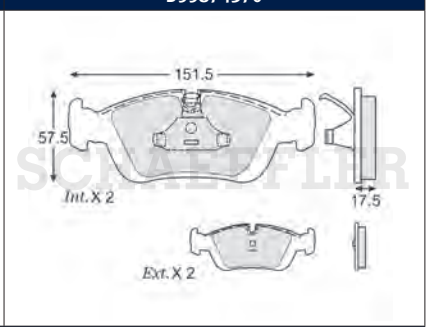

D5597438A

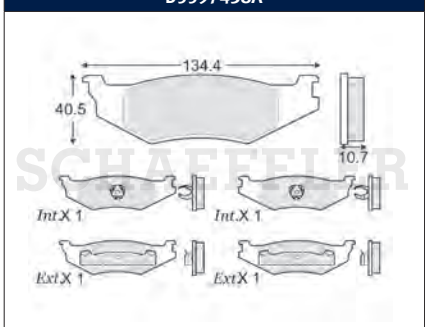

D56474430

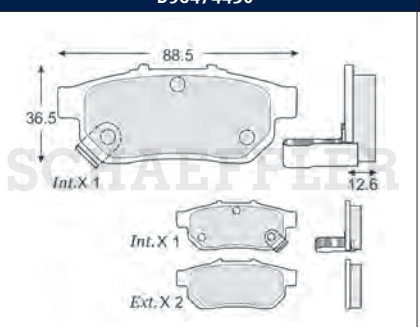

D57674560

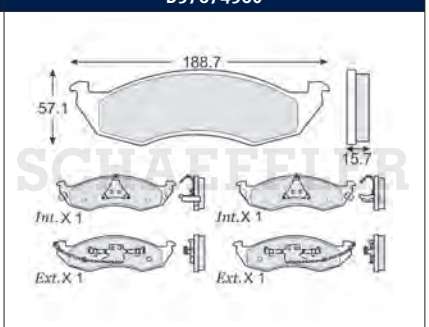

D5917470A

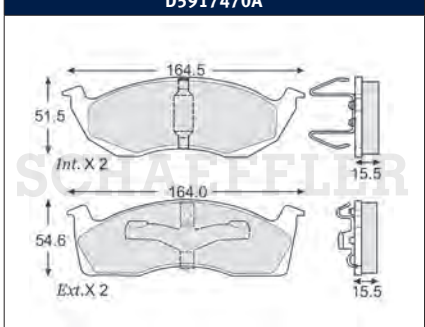

D60074780

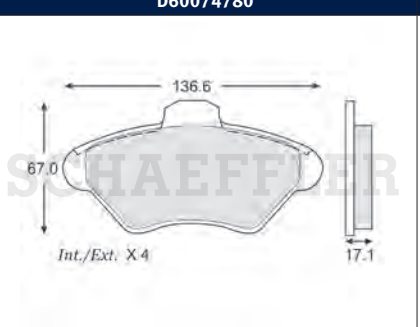

D60174790

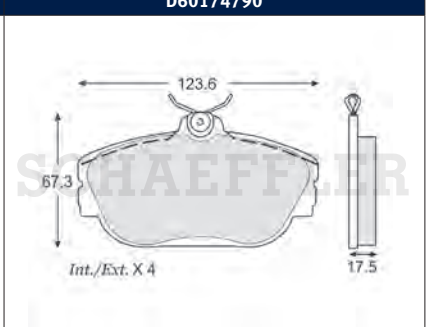

D60674870

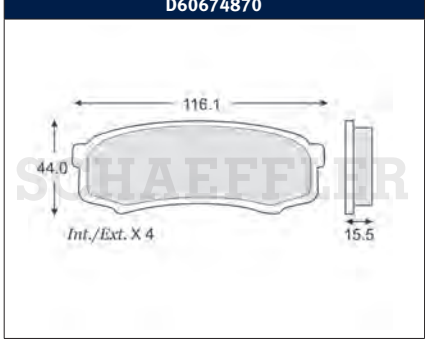

D6257502A

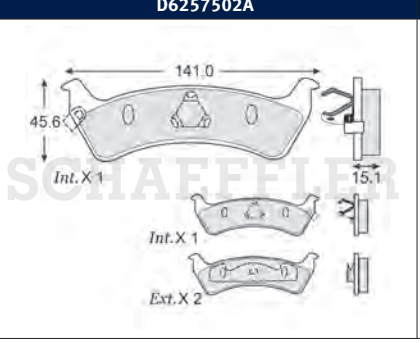

D62775040

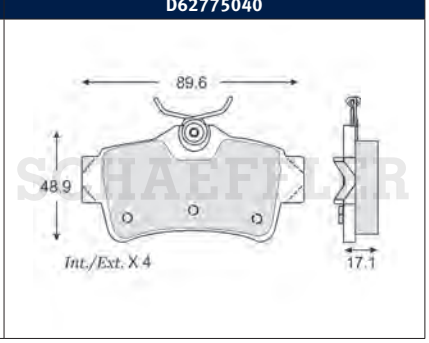

© Schaeffler Automotive Aftermarket México S. de R.L. de C.V. se reserva todos y cada uno de los derechos sobre las fotografías exclusivas de la marca aquí presentadas; se prohíbe la reproducción parcial y/o total, uso, modificación y distribución de cada una de estas fotografías

D63275030	D63675140	D6417438B
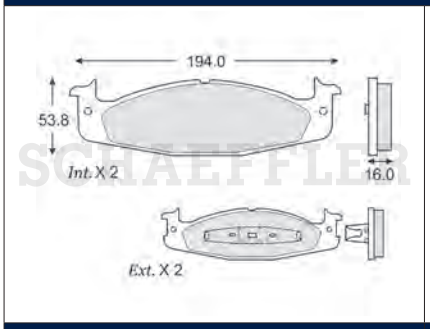	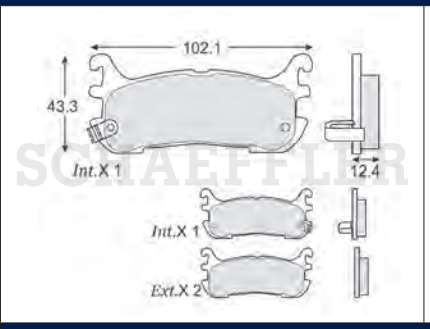	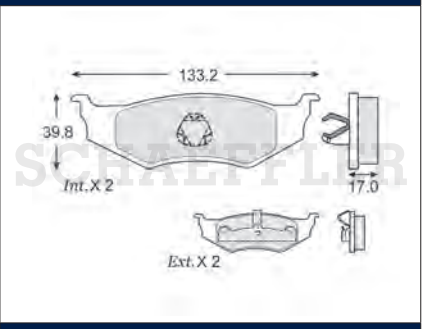
D6427518A	**D64875280**	**D64975290**
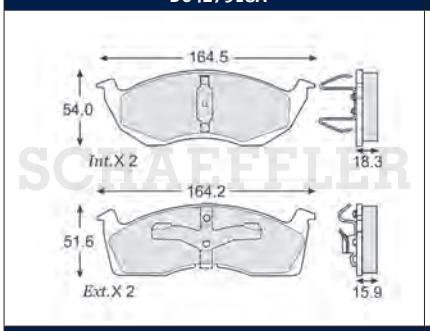	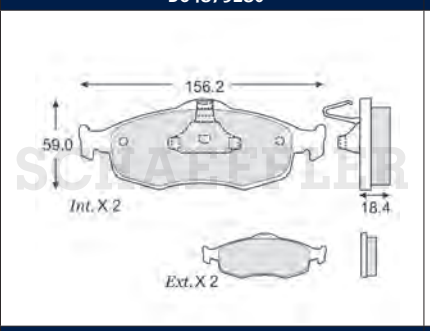	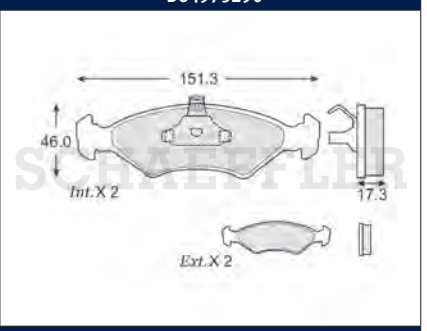
D6507530A	**D65275320**	**D65373180**
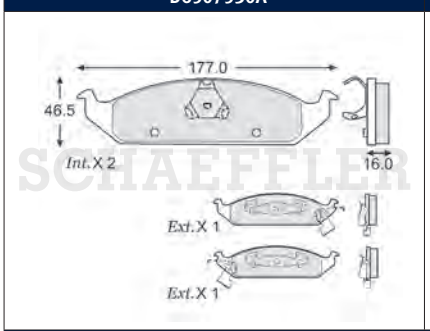	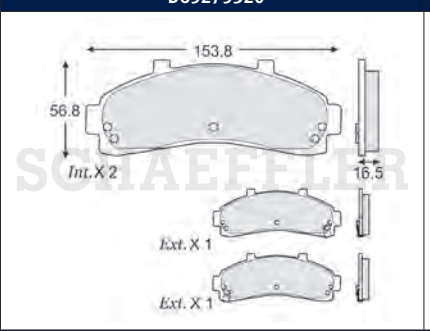	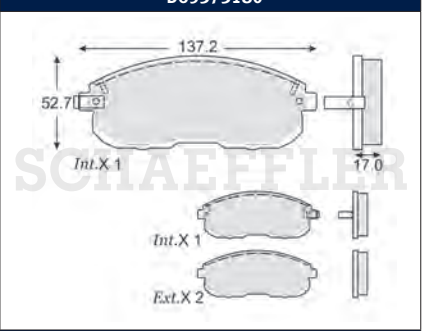
D65575350	**D6587438A**	**D65975370**
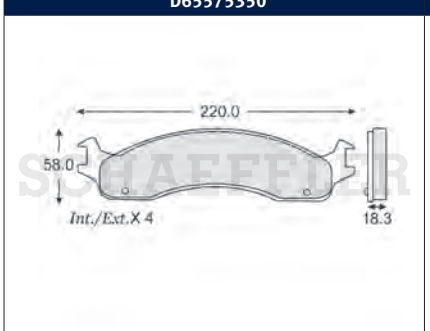	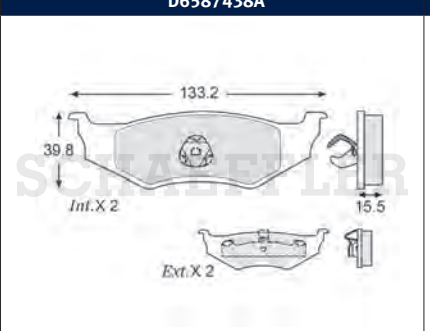	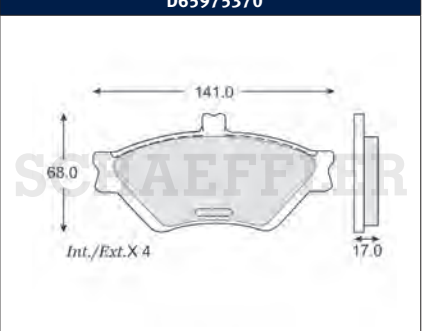
D66175410	**D66375140**	**D66475430**
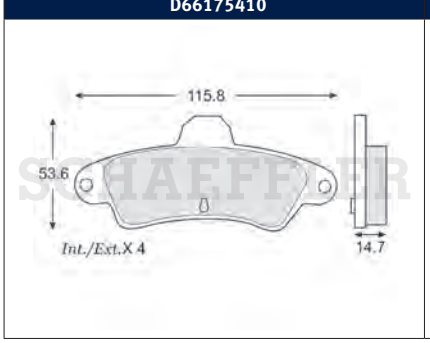	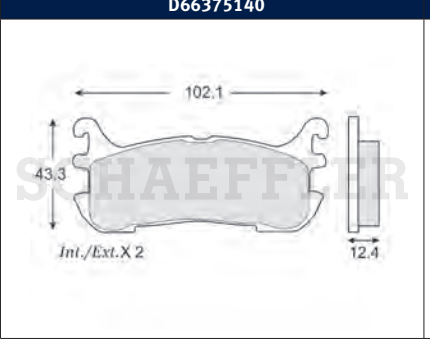	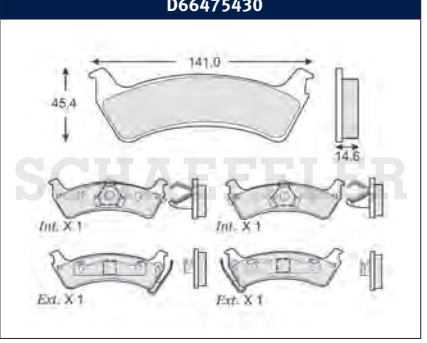

© Schaeffler Automotive Aftermarket México S. de R.L. de C.V. se reserva todos y cada uno de los derechos sobre las fotografías exclusivas de la marca aquí presentadas; se prohíbe la reproducción parcial y/o total, uso, modificación y distribución de cada una de estas fotografías

D6667502A

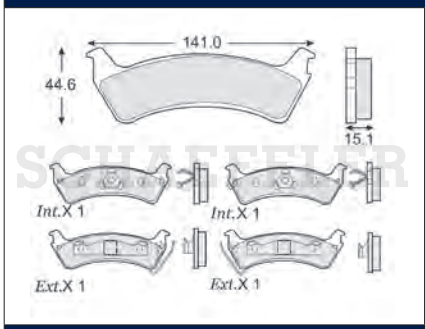

D6677545A

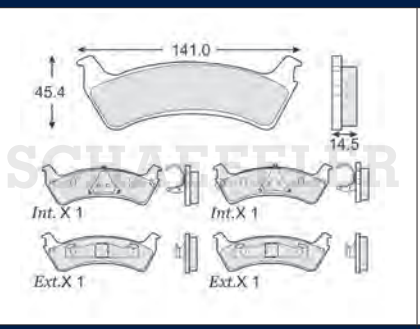

D66875460

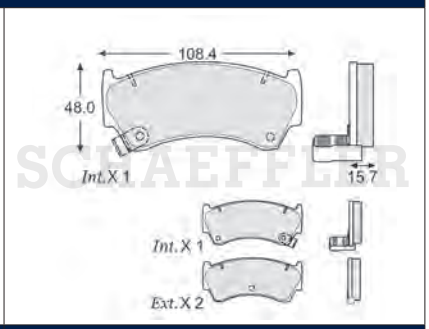

D66975470

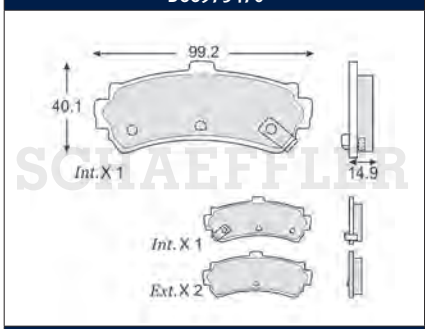

D67375540

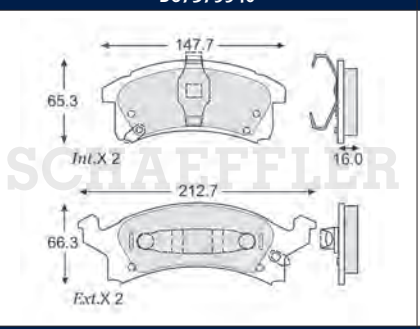

D6747555A

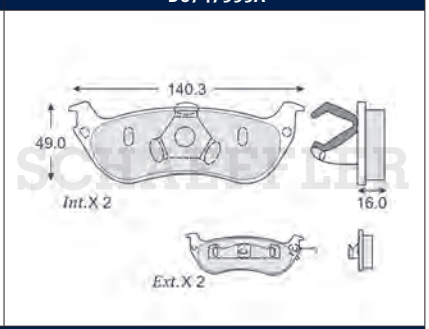

D67675560

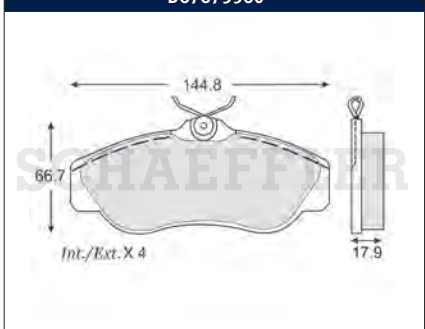

D67975580

D68073480

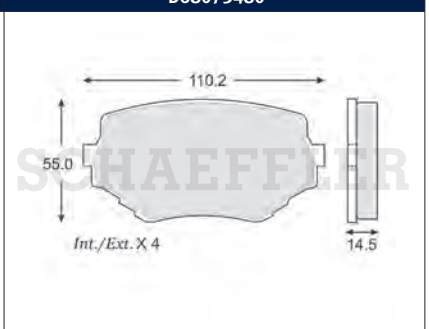

D68175600

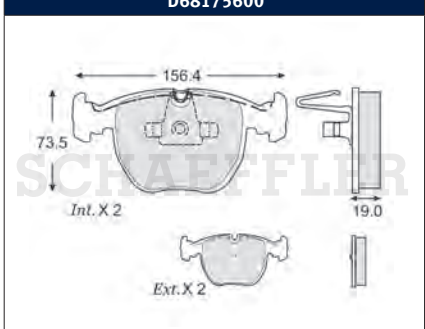

D68374270

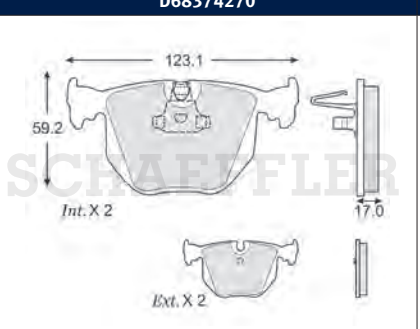

D68875630

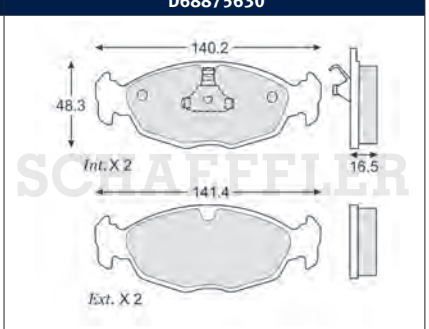

D69175660

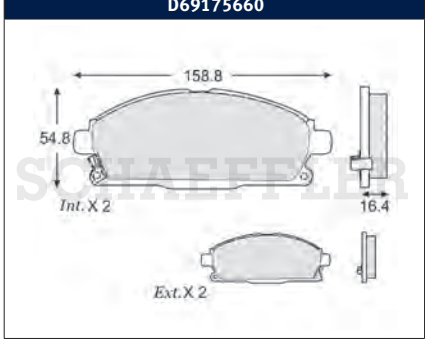

D69275670

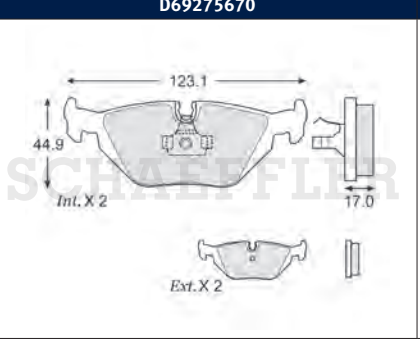

D69375680

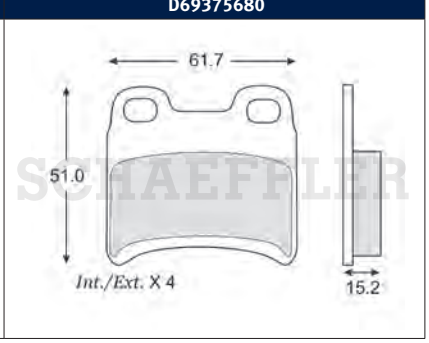

© Schaeffler Automotive Aftermarket México S. de R.L. de C.V. se reserva todos y cada uno de los derechos sobre las fotografías exclusivas de la marca aquí presentadas; se prohíbe la reproducción parcial y/o total, uso, modificación y distribución de cada una de estas fotografías

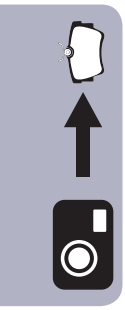

D69475690	D6947569A	D69873870
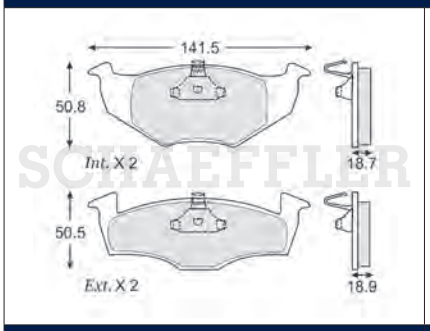	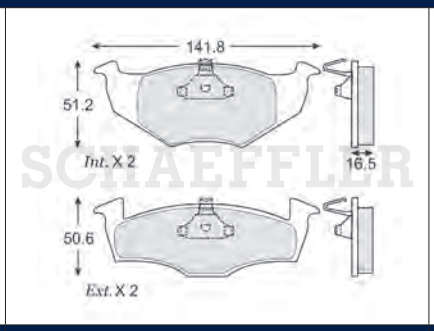	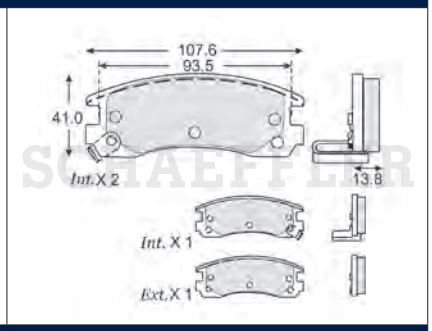
D69975740	**D70275760**	**D70475780**
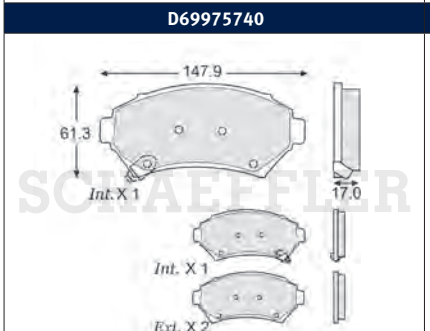	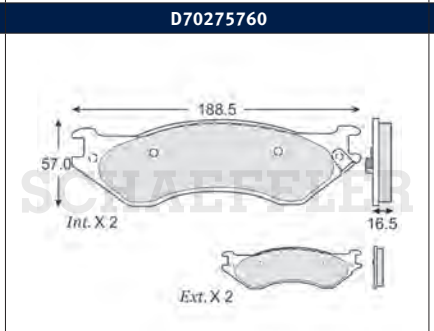	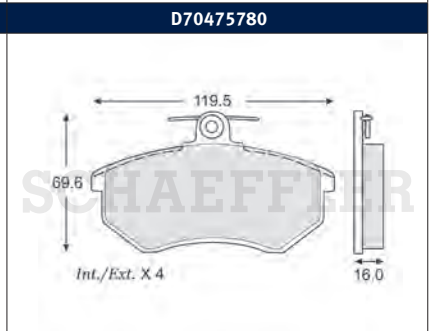
D70975820	**D71075830**	**D71175840**
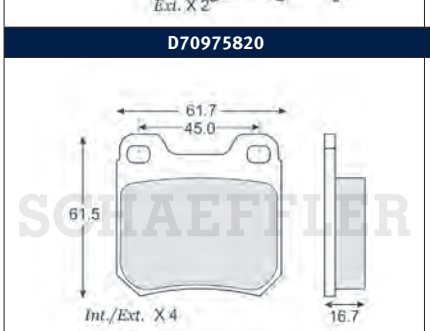	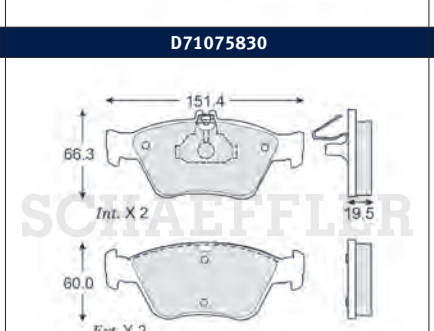	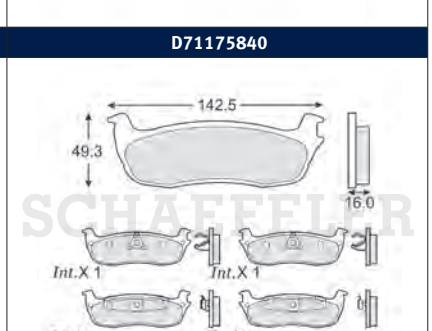
D72374120	**D72575920**	**D72675930**
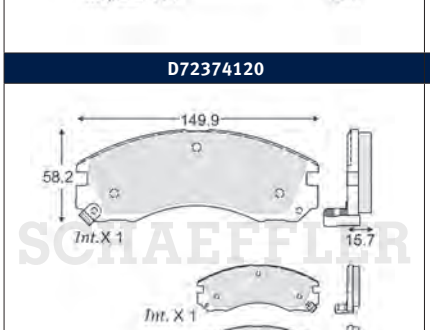	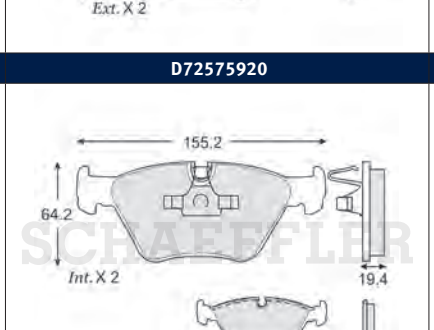	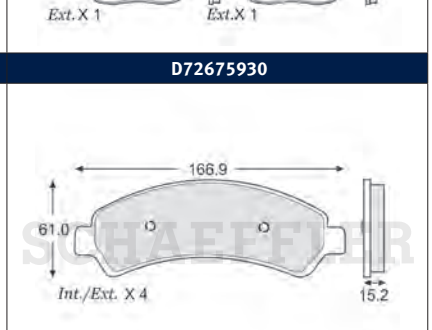
D72775940	**D72975960**	**D73075970**
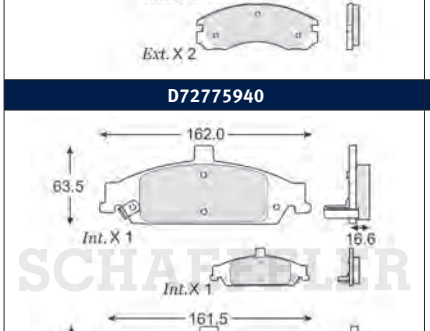	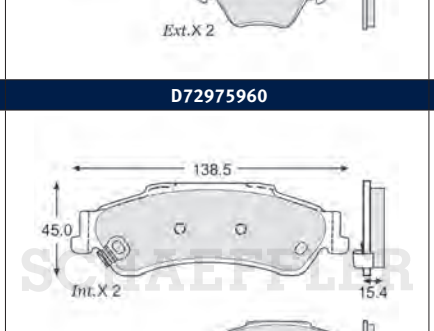	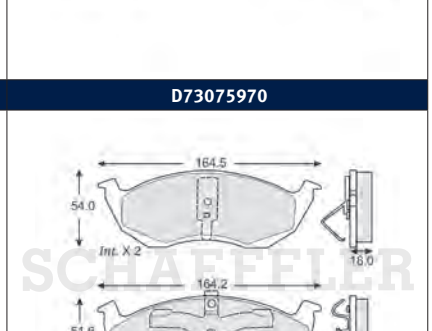

© Schaeffler Automotive Aftermarket México S. de R.L. de C.V. se reserva todos y cada uno de los derechos sobre las fotografías exclusivas de la marca aquí presentadas; se prohíbe la reproducción parcial y/o total, uso, modificación y distribución de cada una de estas fotografías

D74676160

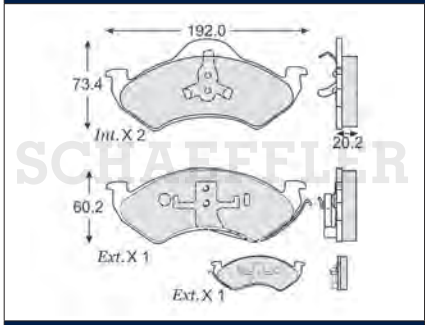

D74876170

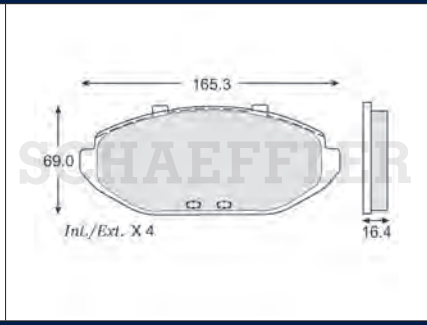

D75676250

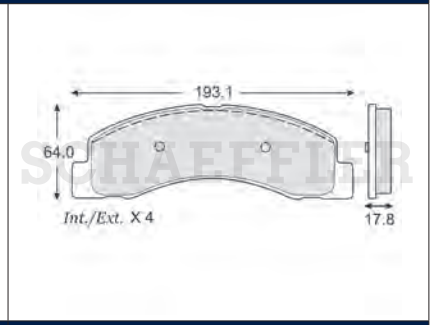

D75776260

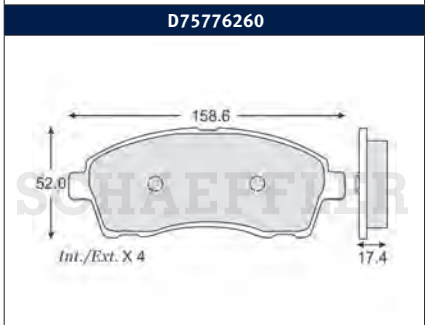

D75876270

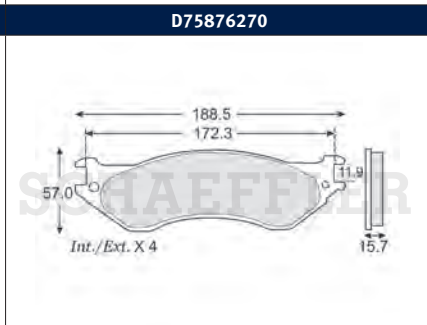

D75977170

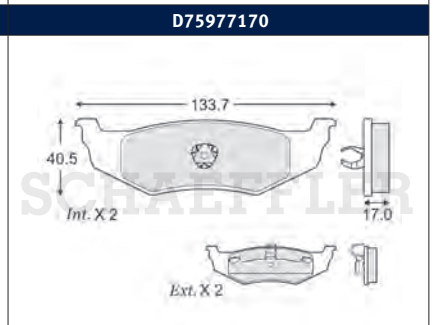

D76076280

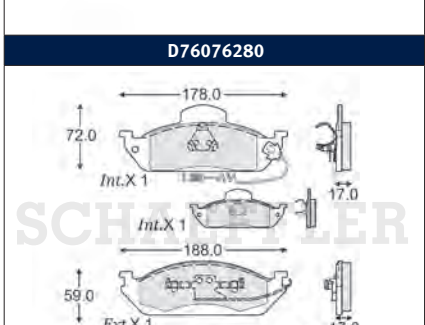

D76376310

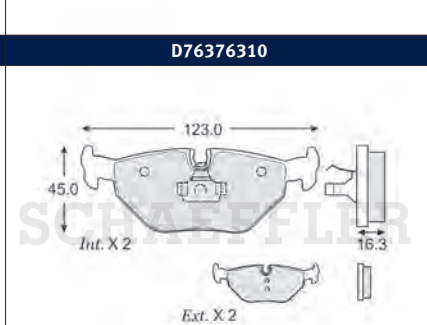

D76876350

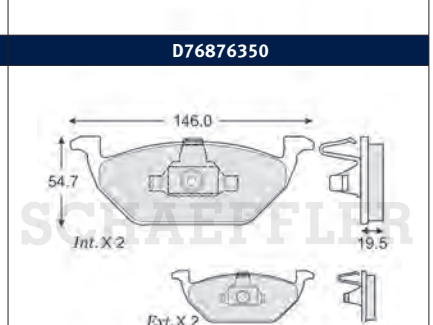

D7687635A

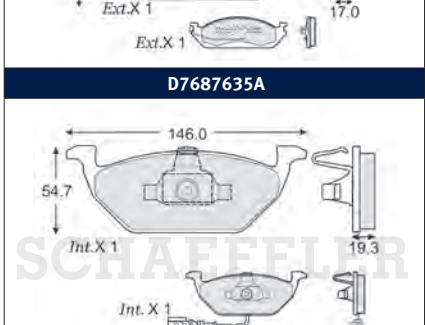

D76877090

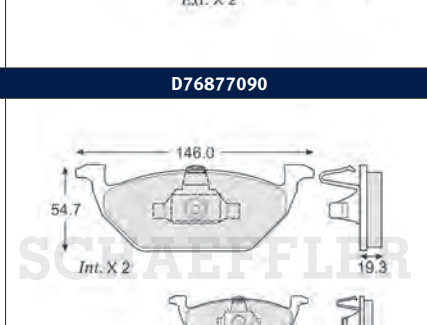

D77276390

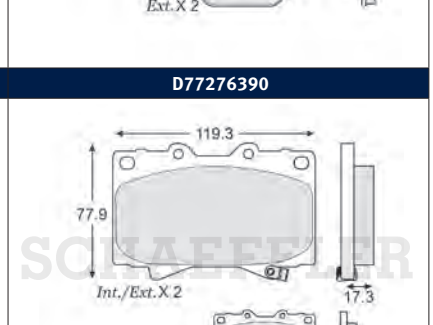

D77376400

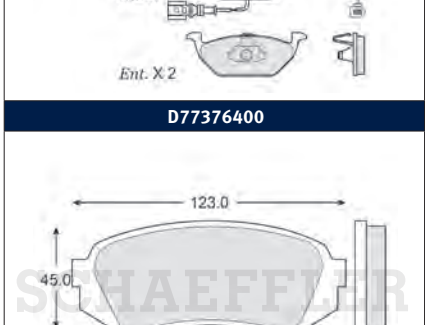

D77776440

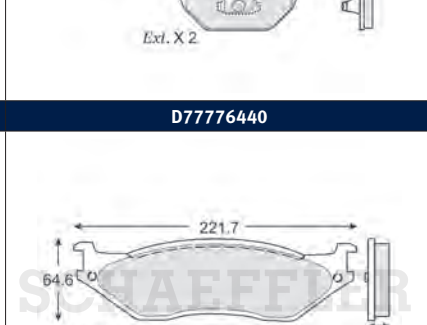

D78178470

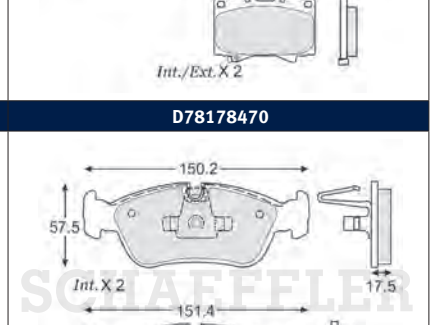

© Schaeffler Automotive Aftermarket México S. de R.L. de C.V. se reserva todos y cada uno de los derechos sobre las fotografías exclusivas de la marca aquí presentadas; se prohíbe la reproducción parcial y/o total, uso, modificación y distribución de cada una de estas fotografías

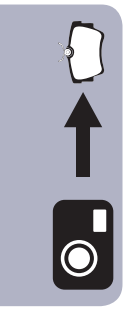

D78476520	D78576530	D78676540
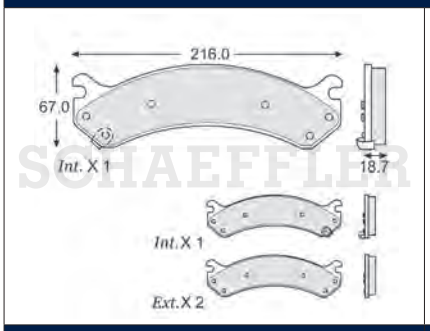	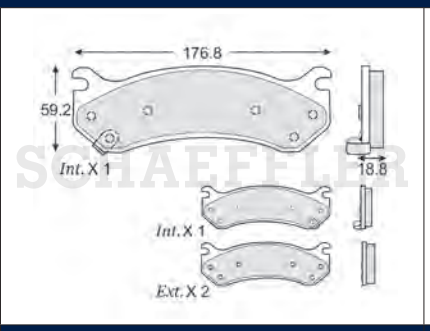	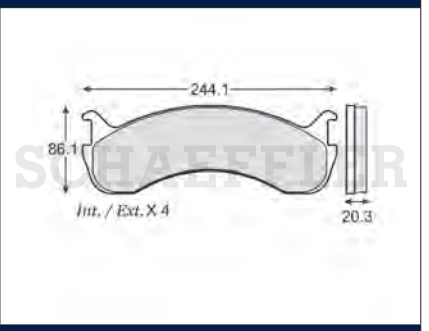
D78676550	**D78776560**	**D78976590**
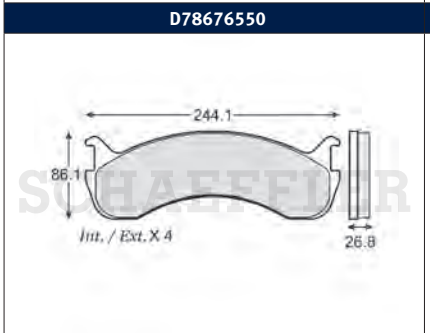	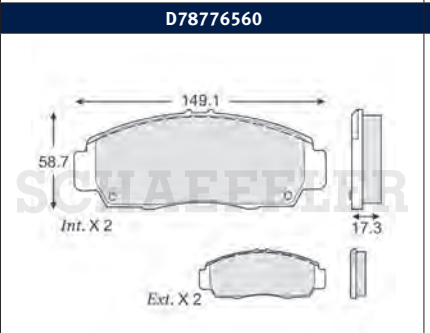	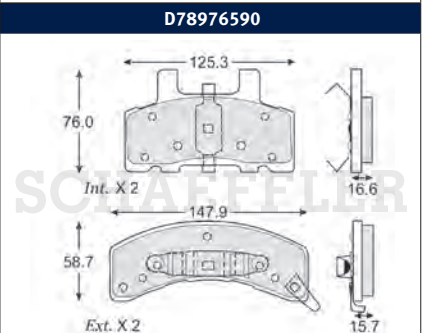
D79076600	**D79176610**	**D79276620**
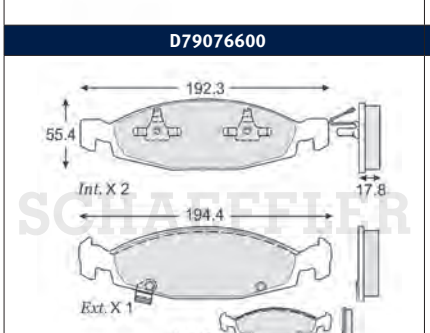	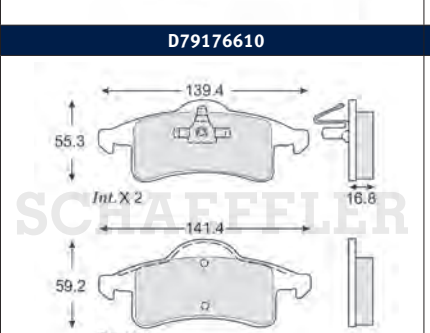	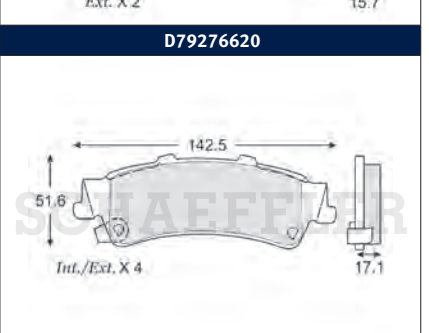
D79376630	**D79476640**	**D79576650**
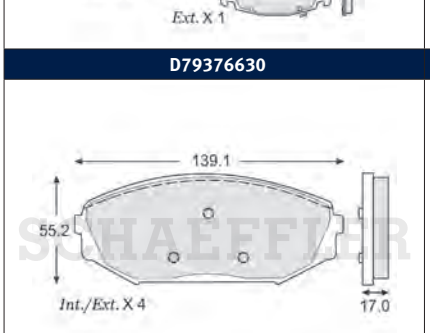	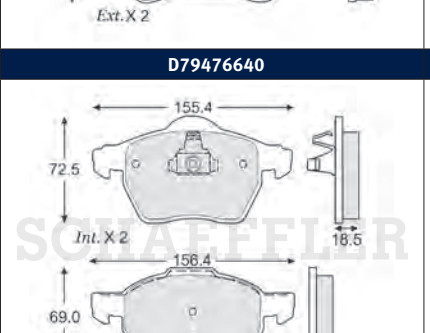	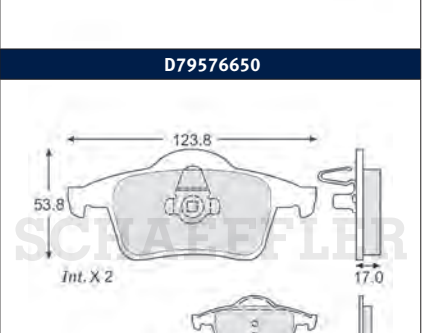
D80276730	**D80376740**	**D80476750**
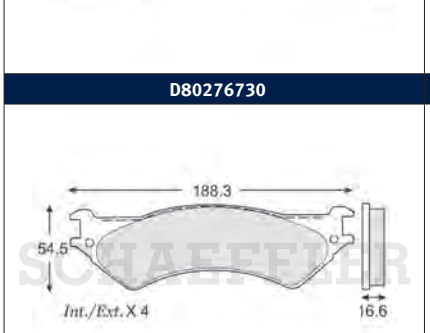	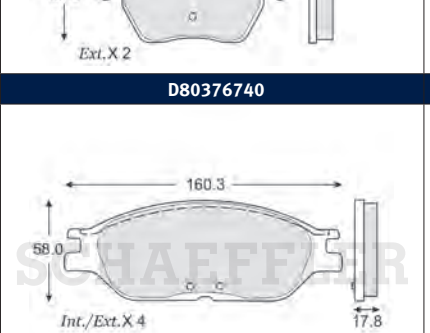	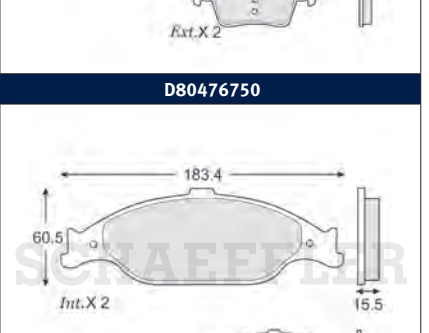

© Schaeffler Automotive Aftermarket México S. de R.L. de C.V. se reserva todos y cada uno de los derechos sobre las fotografías exclusivas de la marca aquí presentadas; se prohíbe la reproducción parcial y/o total, uso, modificación y distribución de cada una de estas fotografías

D80676790	D80876810	D80876850
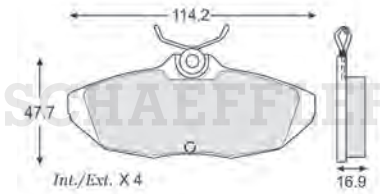	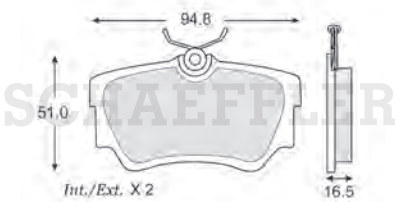	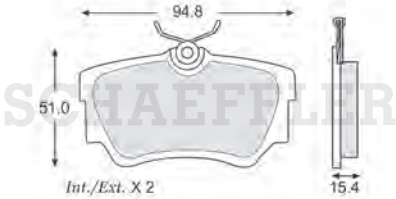
D81473870	**D81585300**	**D81676900**
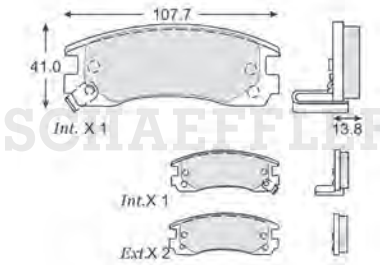	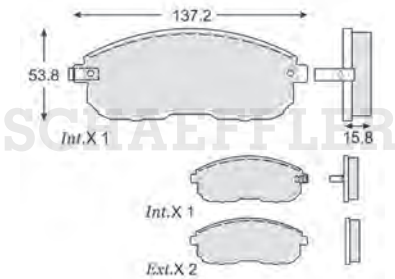	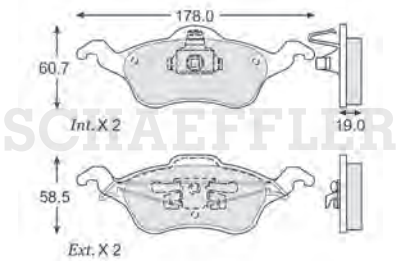
D82076160	**D82176940**	**D82476250**
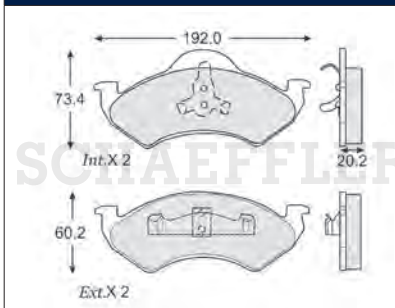	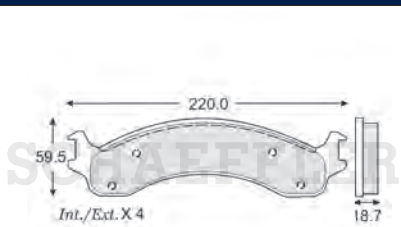	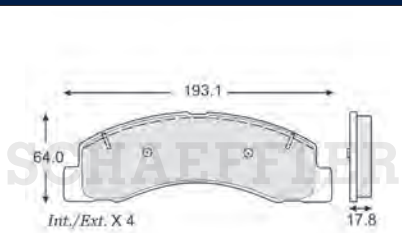
D82576970	**D82676980**	**D82776990**
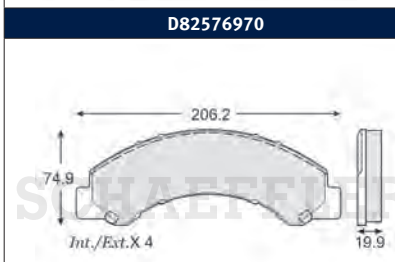	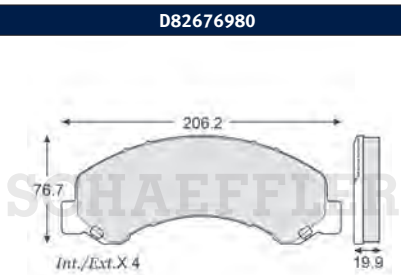	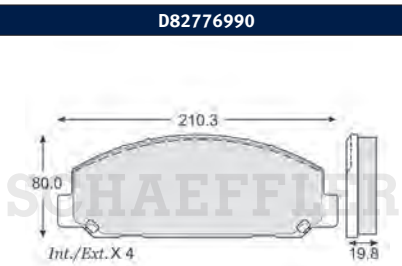
D82877010	**D82977020**	**D83077030**
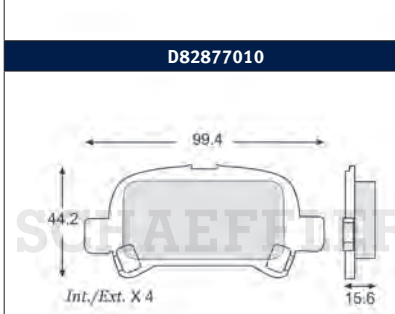	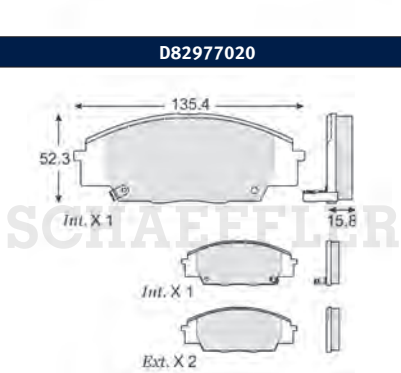	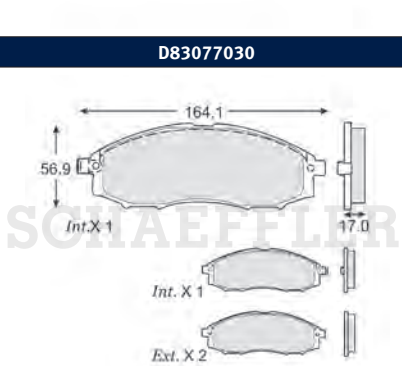

© Schaeffler Automotive Aftermarket México S. de R.L. de C.V. se reserva todos y cada uno de los derechos sobre las fotografías exclusivas de la marca aquí presentadas; se prohíbe la reproducción parcial y/o total, uso, modificación y distribución de cada una de estas fotografías

D83177040	D83377060	D83477070
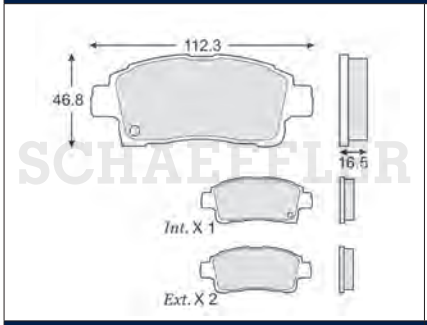	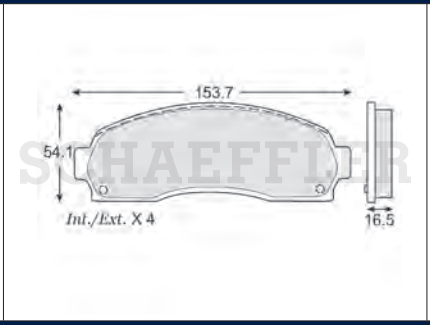	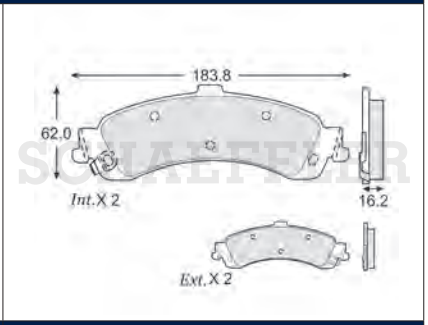
D83777120	**D83877130**	**D84077150**
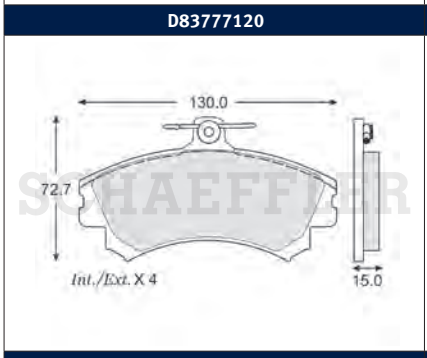	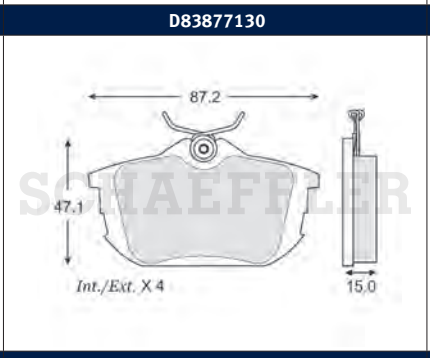	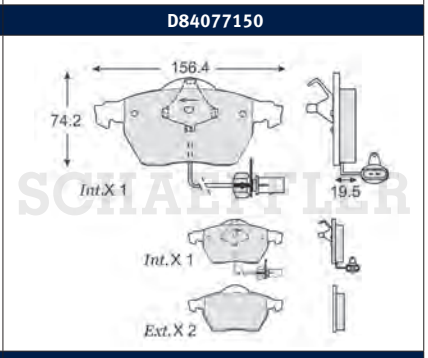
D84177160	**D84377190**	**D84477200**
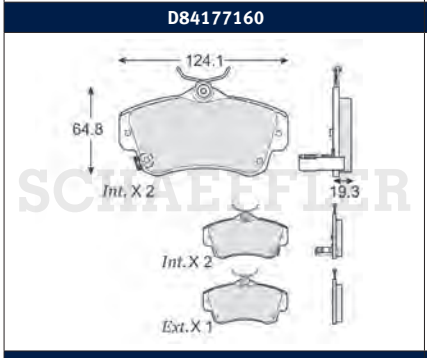	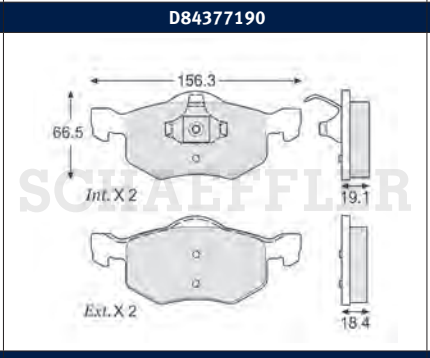	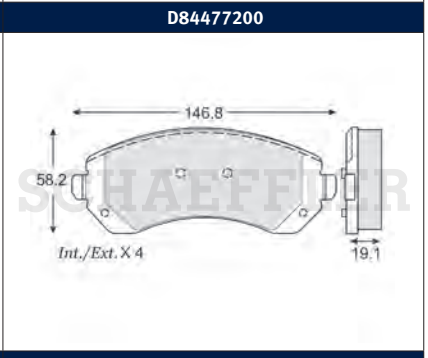
D85277290	**D8527729A**	**D85377300**
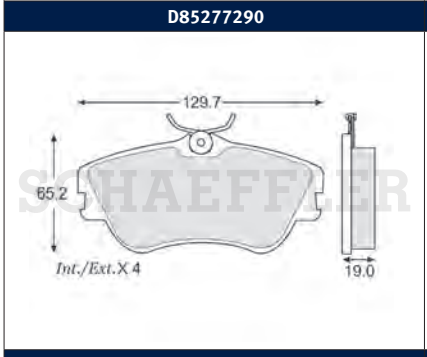	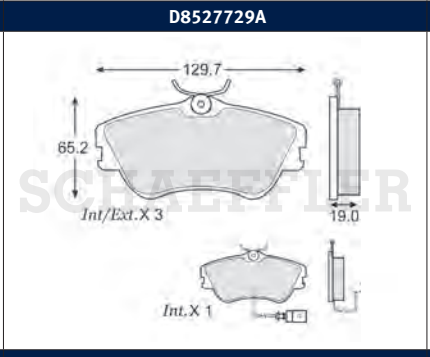	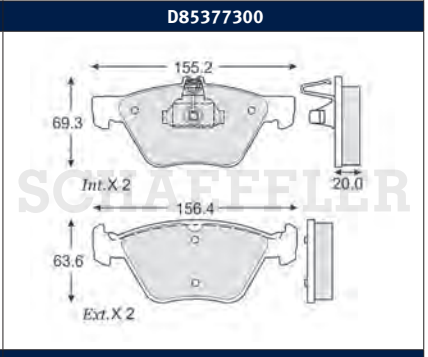
D85575660	**D85677320**	**D85777330**
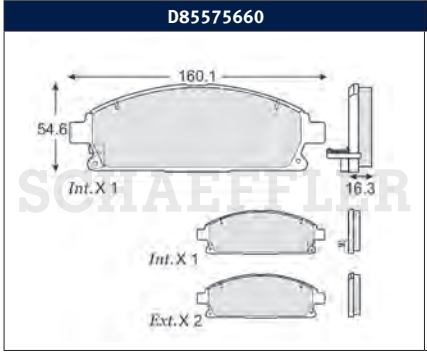	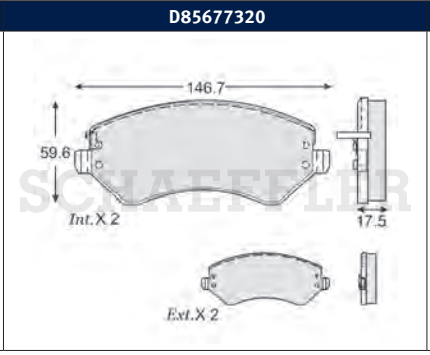	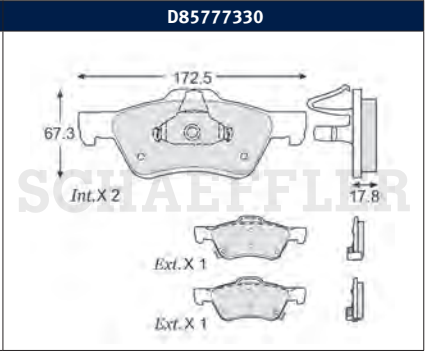

© Schaeffler Automotive Aftermarket México S. de R.L. de C.V. se reserva todos y cada uno de los derechos sobre las fotografías exclusivas de la marca aquí presentadas; se prohíbe la reproducción parcial y/o total, uso, modificación y distribución de cada una de estas fotografías

D85877340	D86277380	D86577400
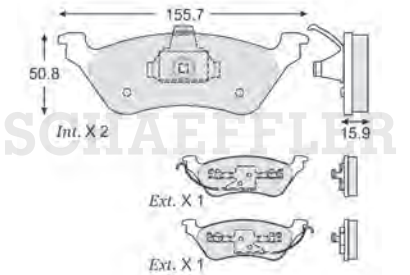	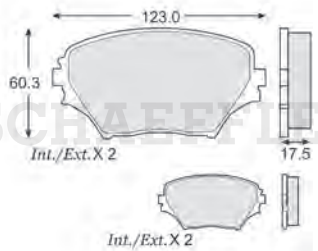	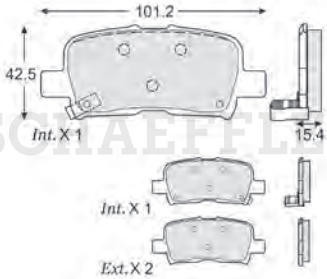
D86677410	**D86683380**	**D86777420**
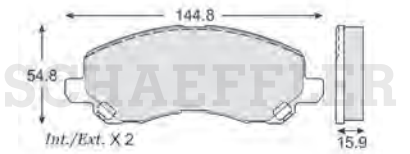	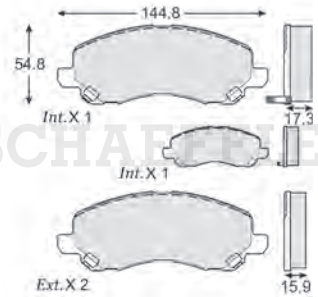	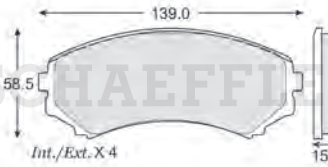
D86877430	**D86977440**	**D87577500**
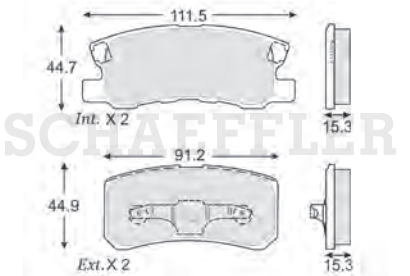	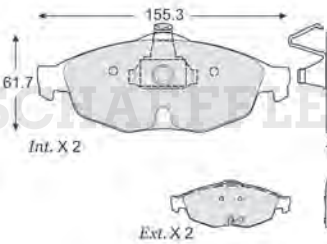	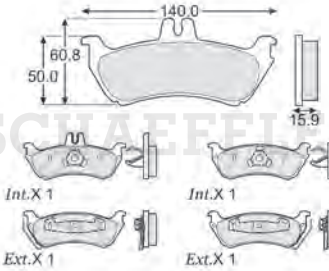
D87777550	**D8777755B**	**D87975840**
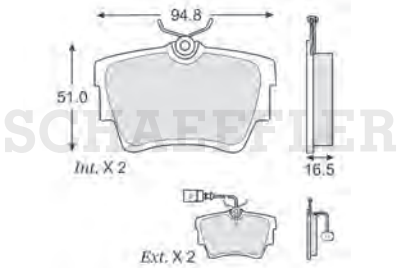	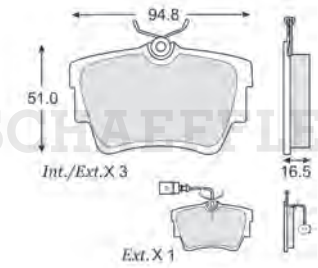	
D88077570	**D88177580**	**D8817758A**
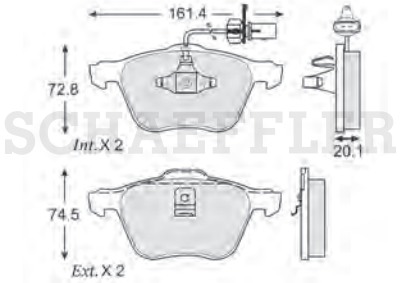	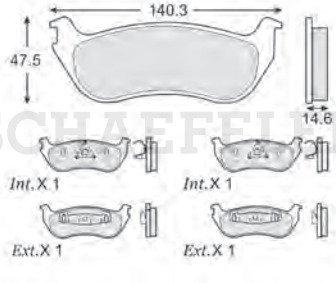	

© Schaeffler Automotive Aftermarket México S. de R.L. de C.V. se reserva todos y cada uno de los derechos sobre las fotografías exclusivas de la marca aquí presentadas; se prohíbe la reproducción parcial y/o total, uso, modificación y distribución de cada una de estas fotografías

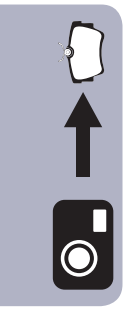

D88277590	D88377600	D88877660
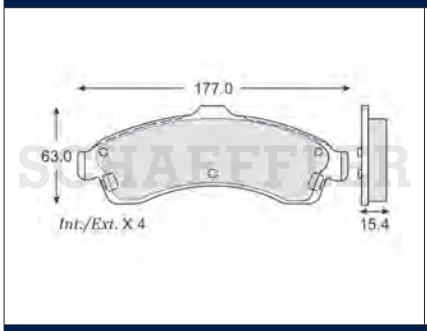	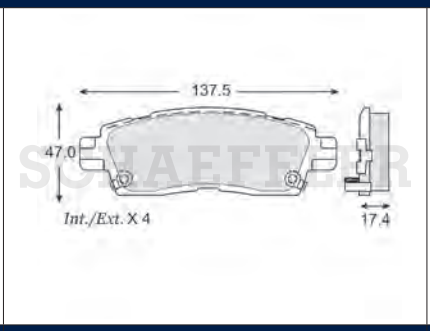	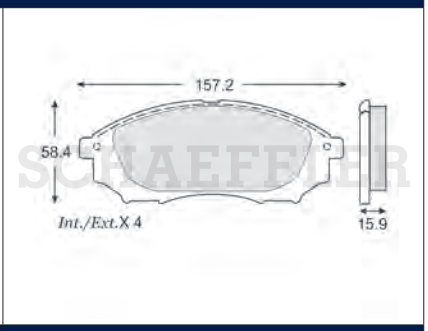
D89777740	**D89877750**	**D90077770**
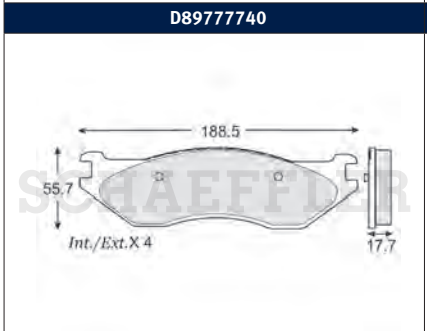	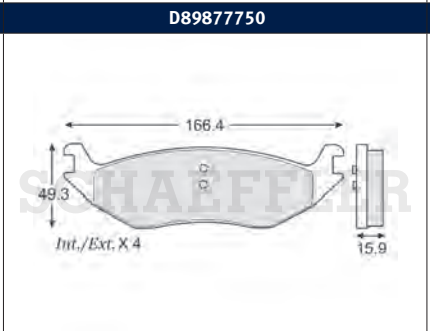	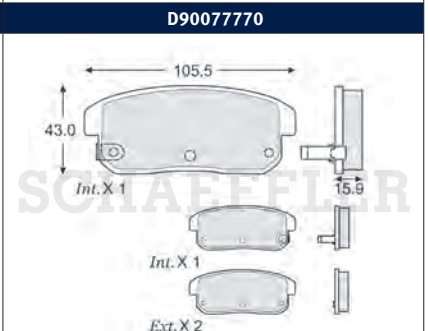
D90477820	**D90577840**	**D90678960**
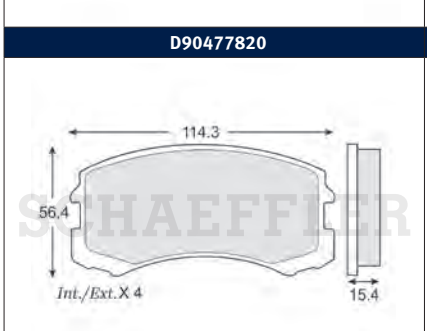	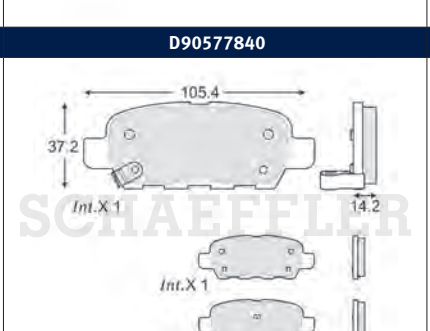	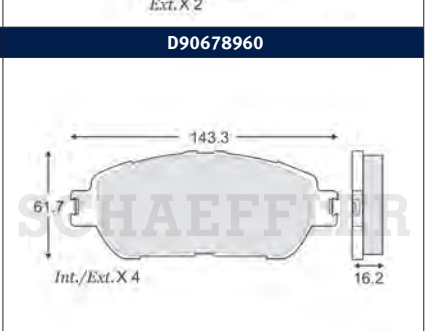
D90877870	**D90977880**	**D91077890**
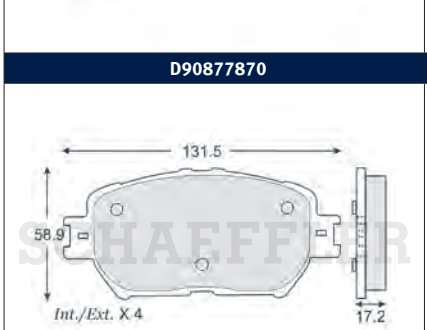	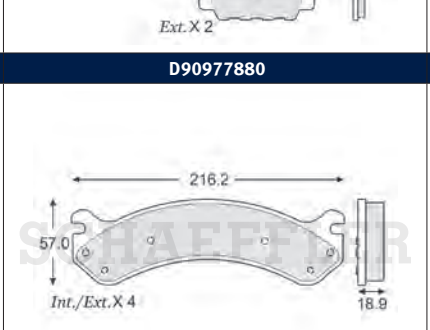	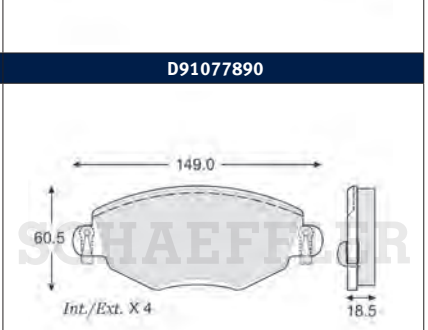
D91177900	**D91379740**	**D91477950**
	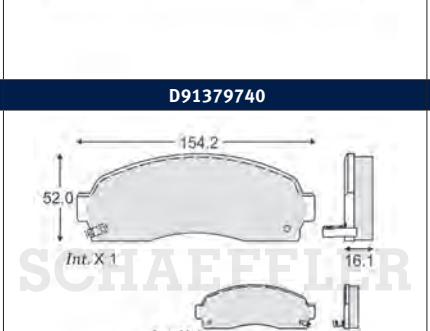	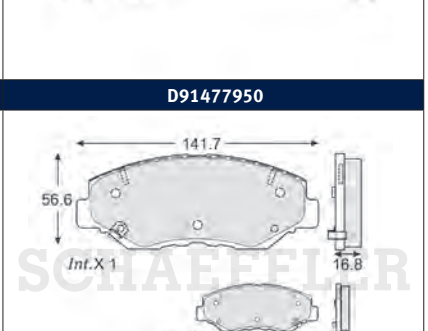

© Schaeffler Automotive Aftermarket México S. de R.L. de C.V. se reserva todos y cada uno de los derechos sobre las fotografías exclusivas de la marca aquí presentadas; se prohíbe la reproducción parcial y/o total, uso, modificación y distribución de cada una de estas fotografías

D91877990	D92078210	D92178220
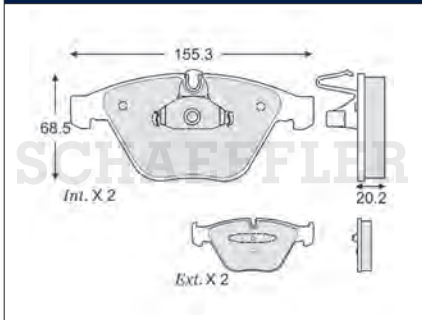	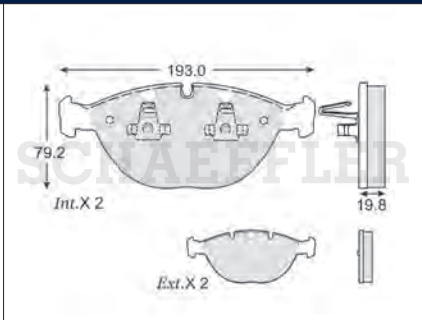	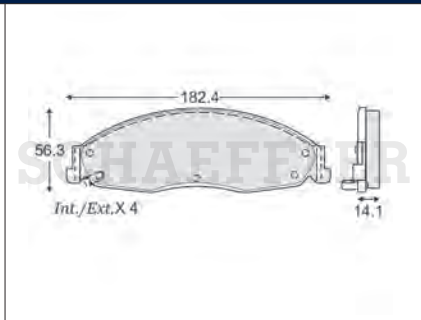
D92378240	**D92878290**	**D9287829A**
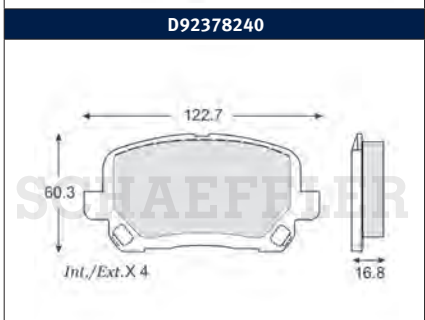	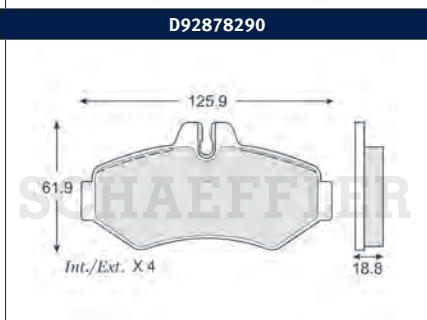	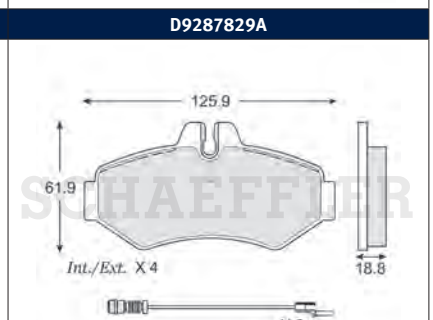
D93478370	**D93578380**	**D93978410**
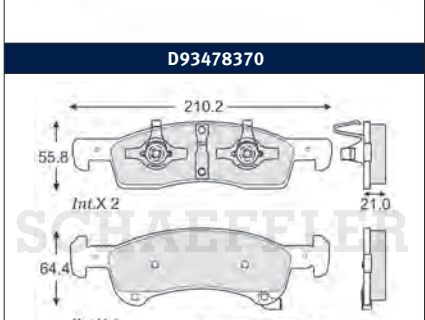	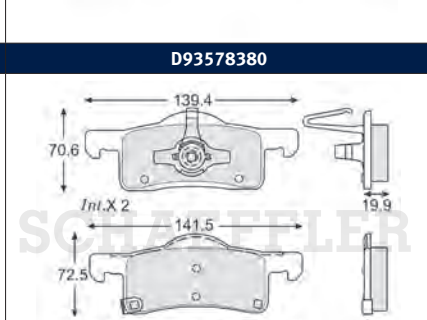	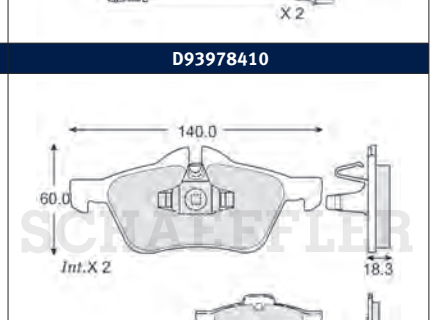
D94078420	**D94378440**	**D94578460**
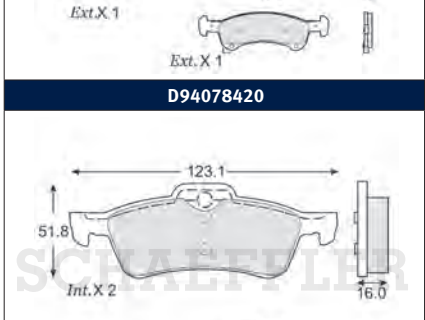	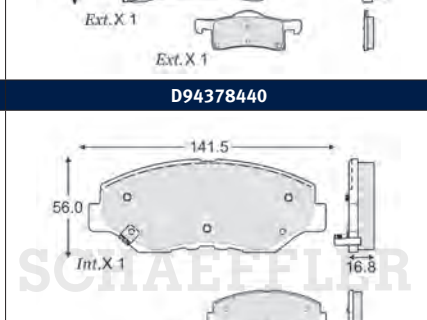	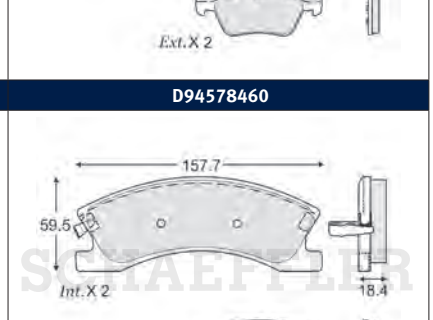
D94675920	**D94978480**	**D9497848A**
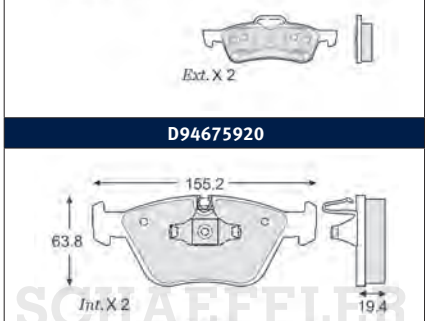	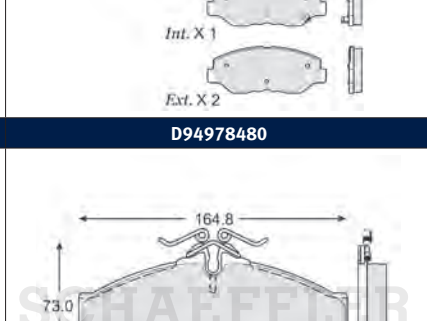	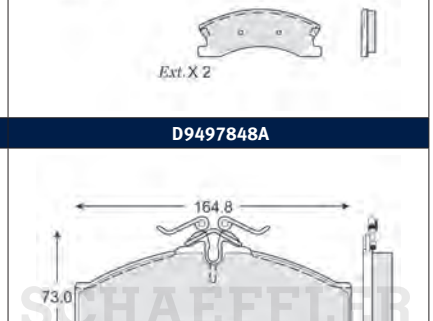

© Schaeffler Automotive Aftermarket México S. de R.L. de C.V. se reserva todos y cada uno de los derechos sobre las fotografías exclusivas de la marca aquí presentadas; se prohíbe la reproducción parcial y/o total, uso, modificación y distribución de cada una de estas fotografías

D95078490	D9507849A	D95178500
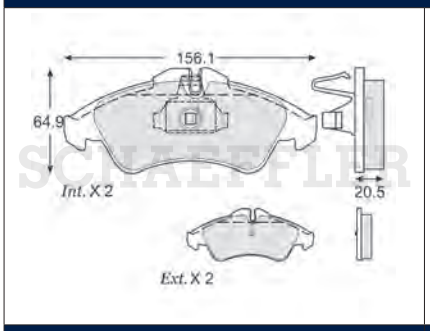	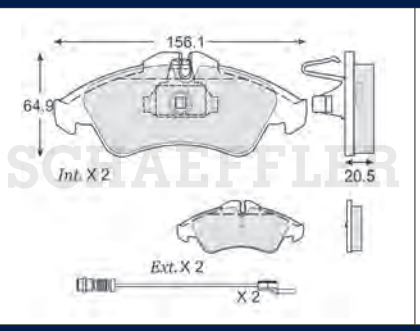	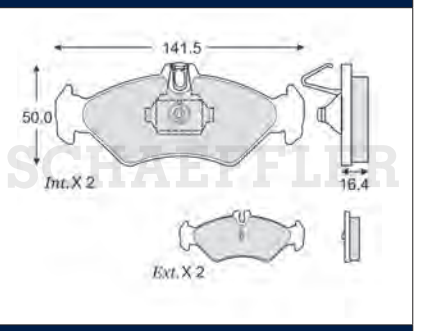
D9517850A	**D95278510**	**D95378520**
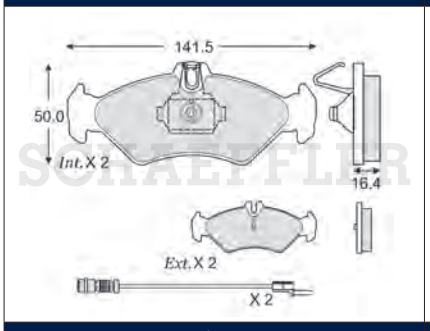	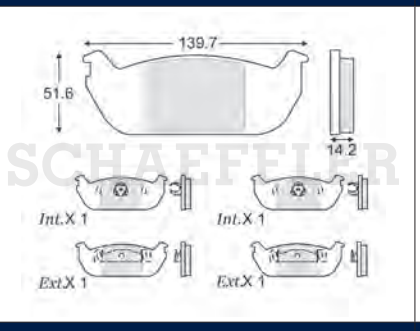	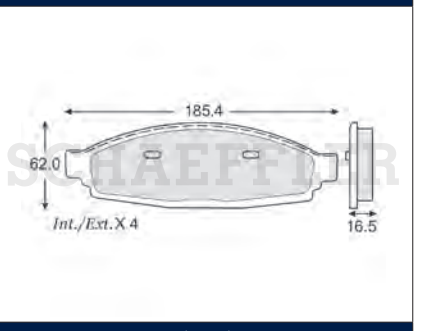
D95678550	**D95978570**	**D96478630**
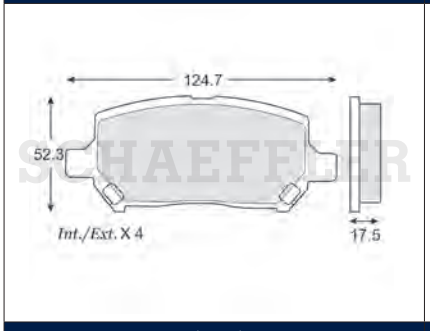	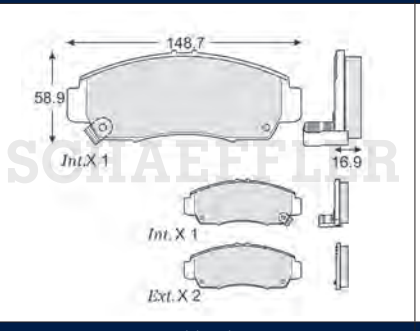	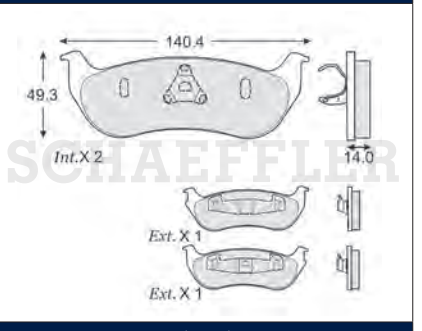
D96578640	**D96678680**	**D96778690**
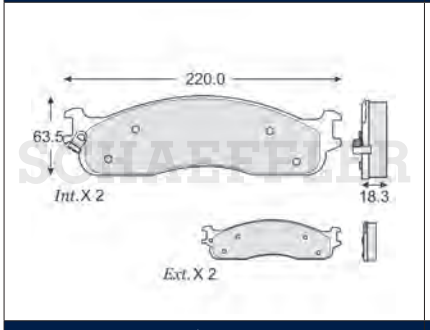	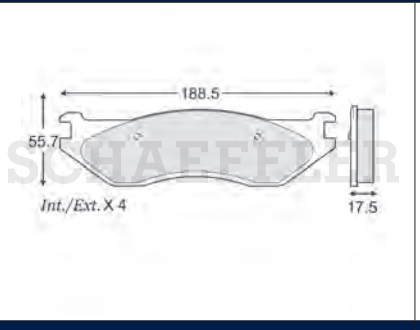	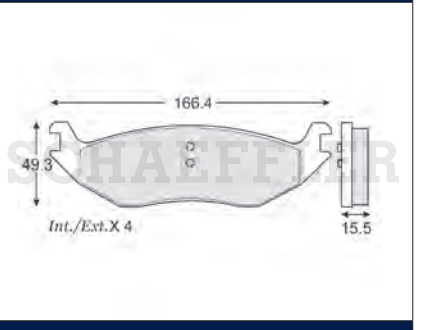
D96978700	**D97278730**	**D97382480**
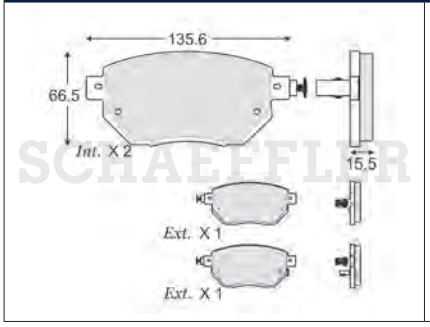	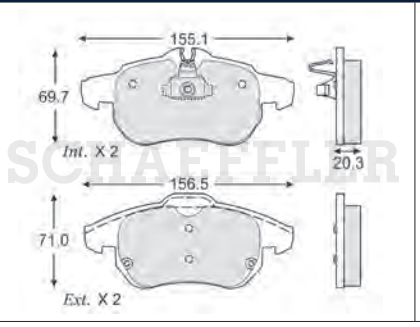	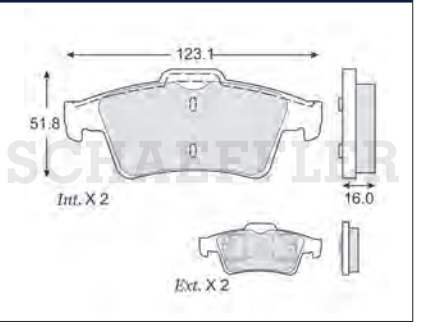

© Schaeffler Automotive Aftermarket México S. de R.L. de C.V. se reserva todos y cada uno de los derechos sobre las fotografías exclusivas de la marca aquí presentadas; se prohíbe la reproducción parcial y/o total, uso, modificación y distribución de cada una de estas fotografías

D97478750	D97478810	D97678770
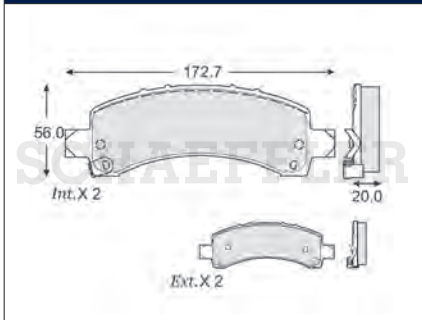	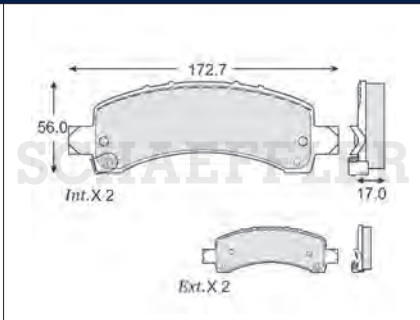	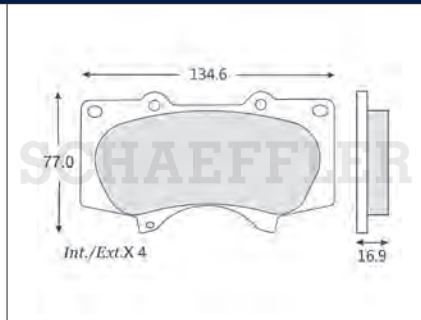
D97978820	**D98078830**	**D98178630**
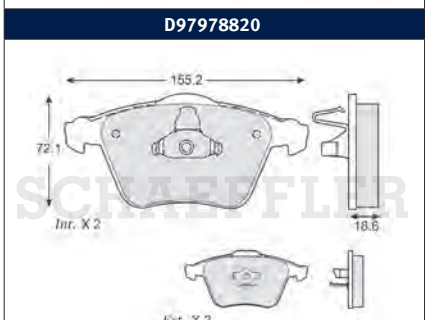	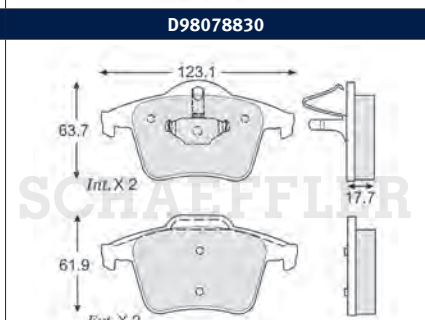	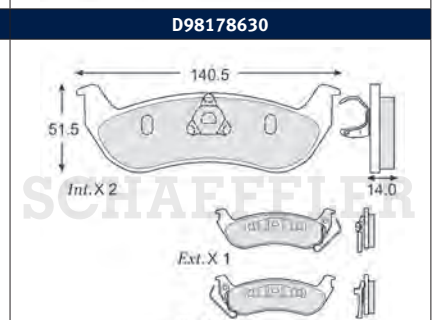
D99578950	**D99778980**	**D99878990**
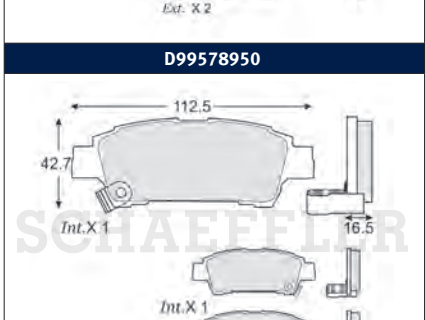	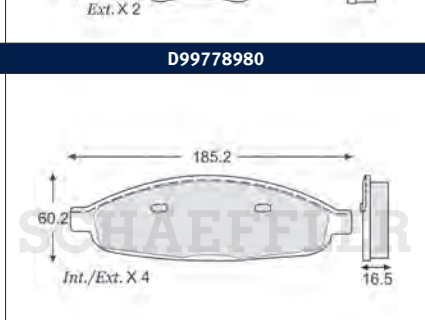	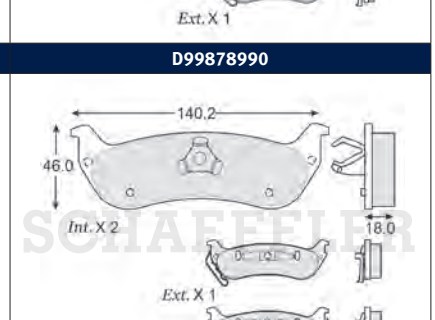
D10017902	**D10037904**	**D10117915**
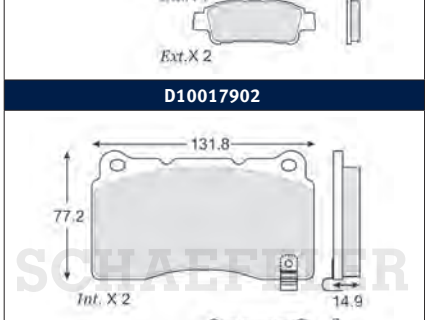	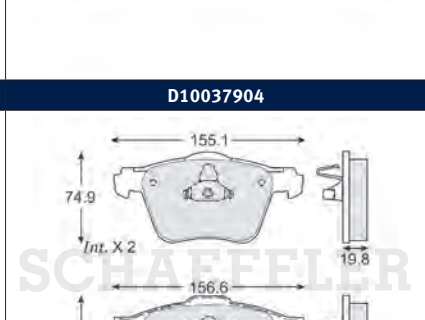	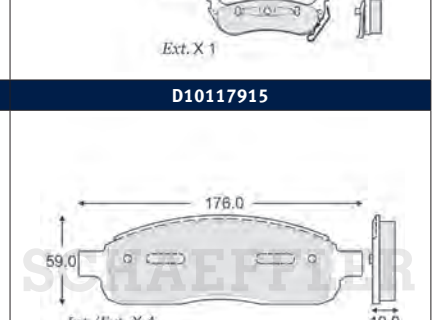
D10127916	**D10157918**	**D10187921**
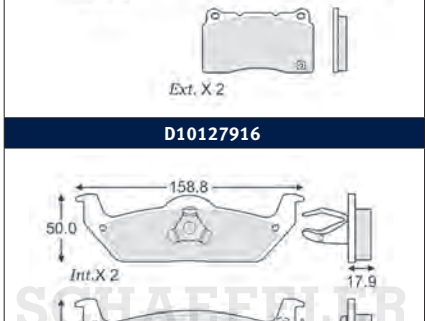	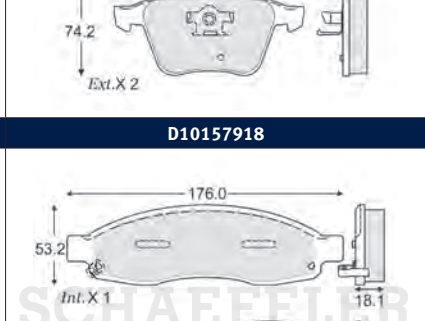	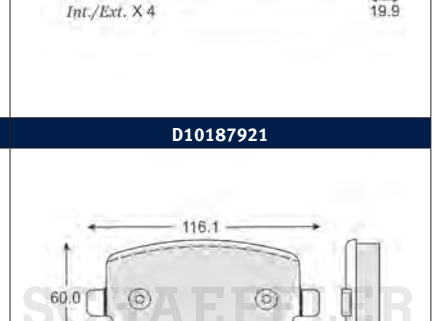

© Schaeffler Automotive Aftermarket México S. de R.L. de C.V. se reserva todos y cada uno de los derechos sobre las fotografías exclusivas de la marca aquí presentadas; se prohíbe la reproducción parcial y/o total, uso, modificación y distribución de cada una de estas fotografías

D10217926	D10227927	D10287932
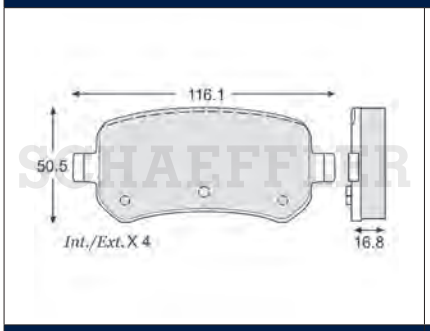	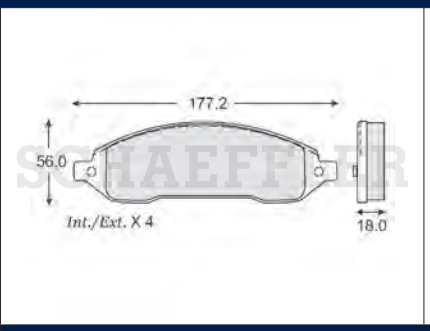	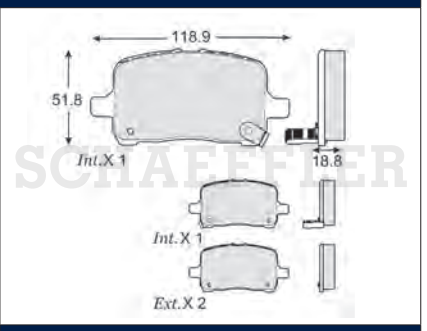
D10337937	**D10357779**	**D10367939**
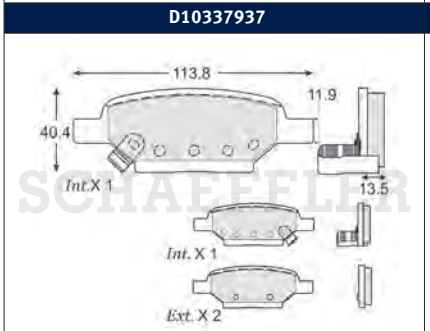	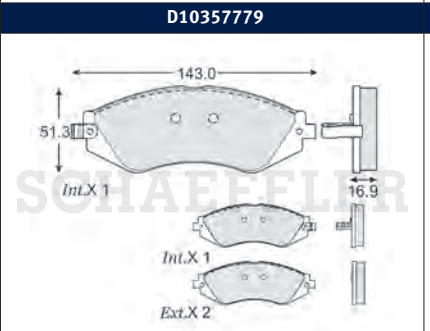	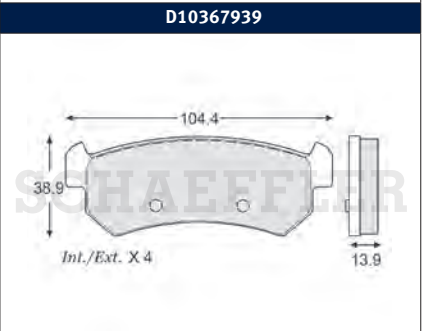
D10377940	**D10397943**	**D10417945**
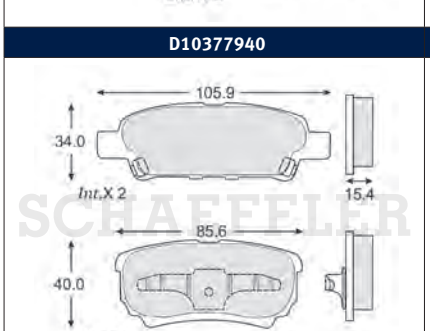	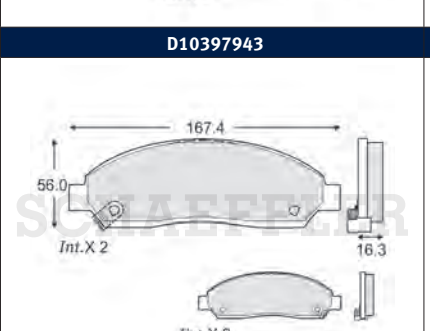	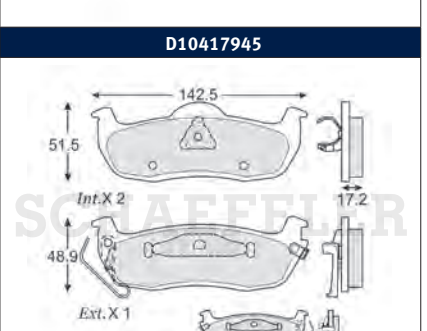
D10427427	**D10447947**	**D10457948**
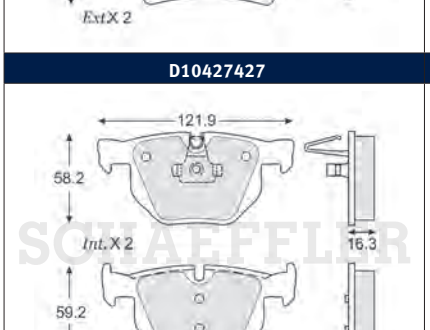	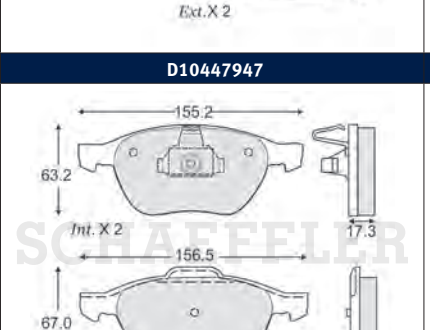	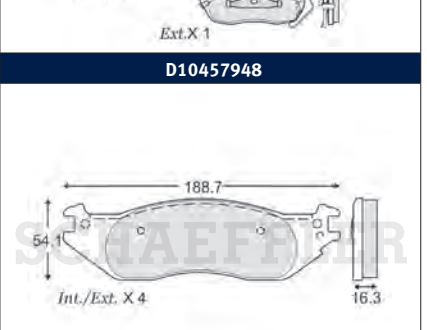
D10467949	**D10477950**	**D10517955**
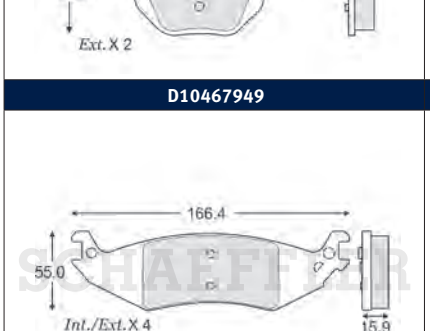	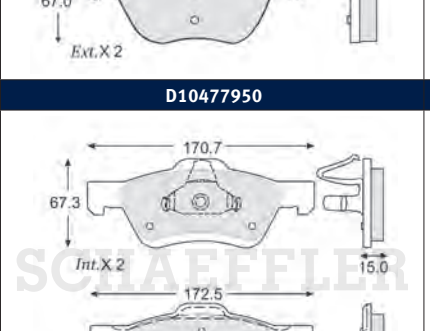	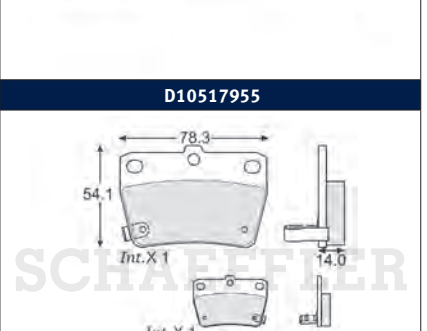

© Schaeffler Automotive Aftermarket México S. de R.L. de C.V. se reserva todos y cada uno de los derechos sobre las fotografías exclusivas de la marca aquí presentadas; se prohíbe la reproducción parcial y/o total, uso, modificación y distribución de cada una de estas fotografías

D10537958

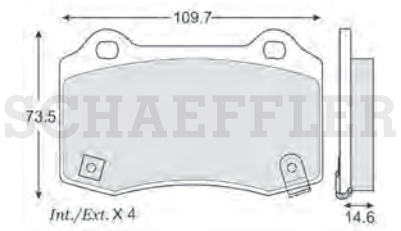

D10557961

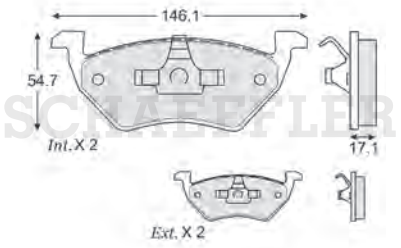

D10567962

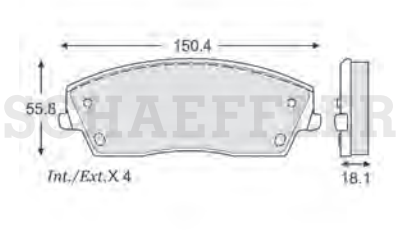

D10577963

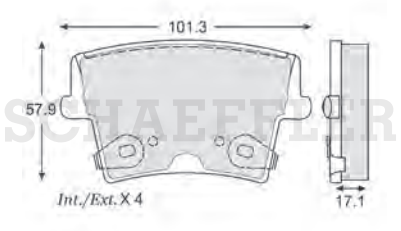

D10587965

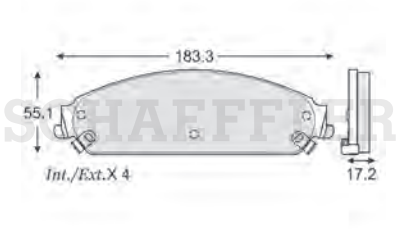

D10588236

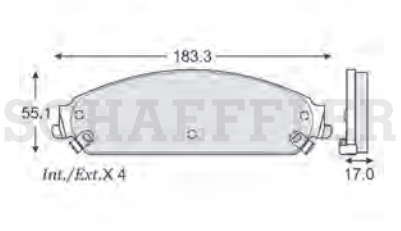

D10607842

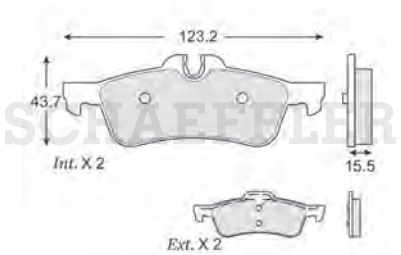

D10667972

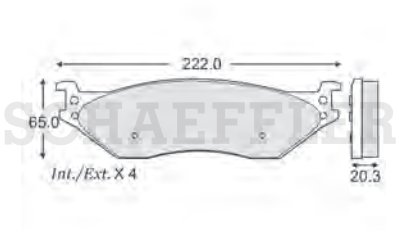

D10677973

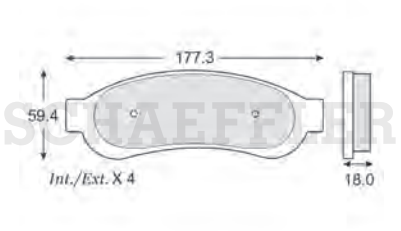

D10687973

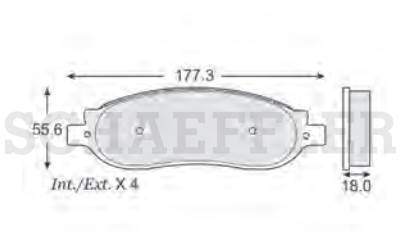

D10697974

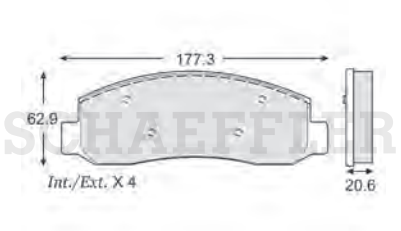

D10707975

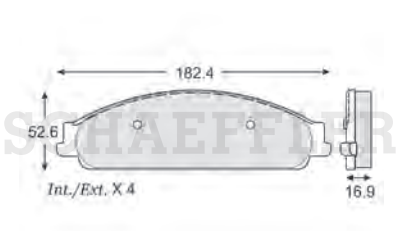

D10717976

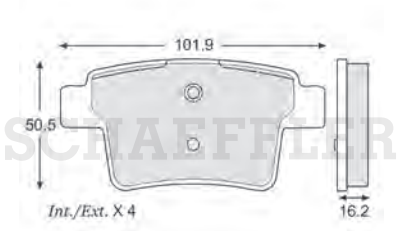

D10757980

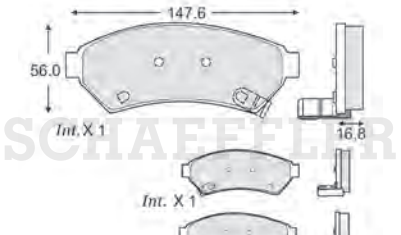

D10777982

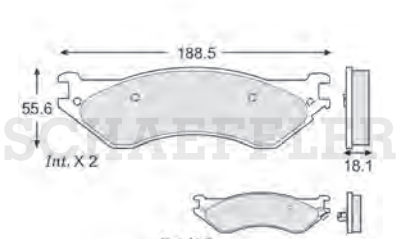

© Schaeffler Automotive Aftermarket México S. de R.L. de C.V. se reserva todos y cada uno de los derechos sobre las fotografías exclusivas de la marca aquí presentadas; se prohíbe la reproducción parcial y/o total, uso, modificación y distribución de cada una de estas fotografías

D10807985	D10817986	D10827987
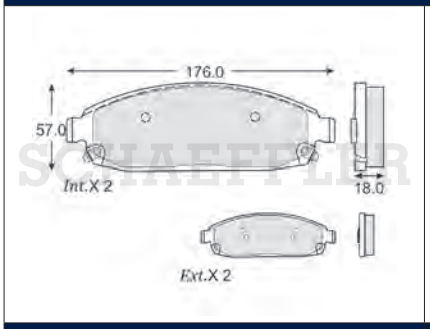	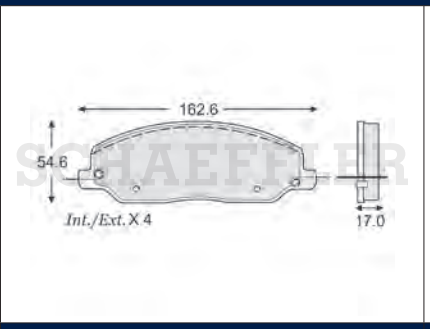	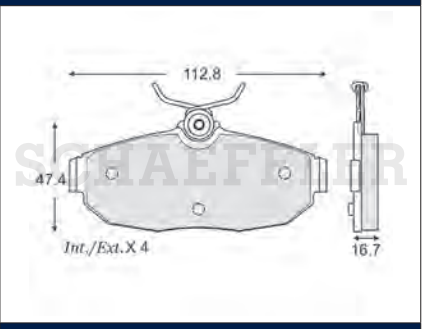
D10837915	**D10847991**	**D10867418**
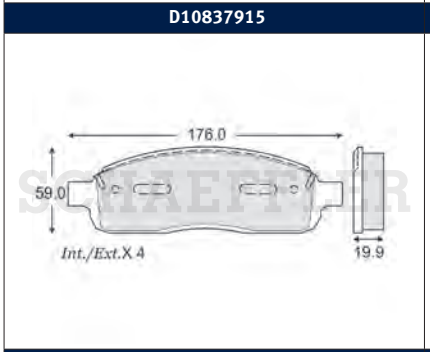	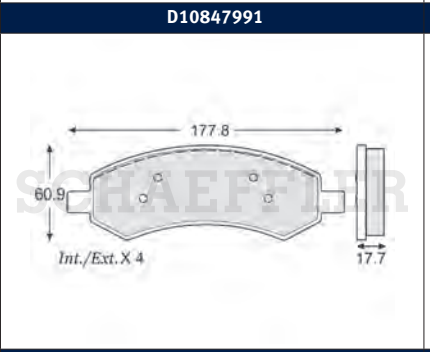	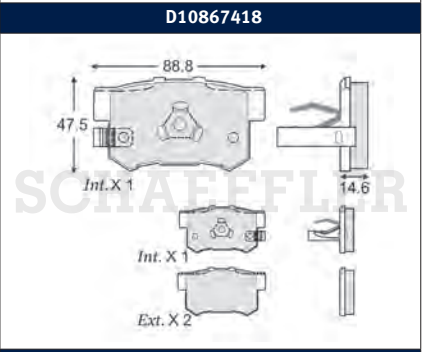
D10877945	**D10887993**	**D10897994**
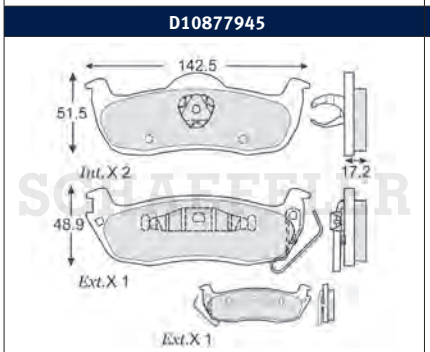	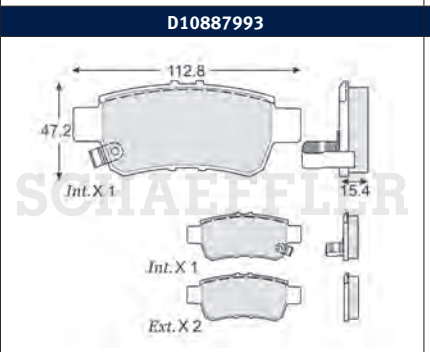	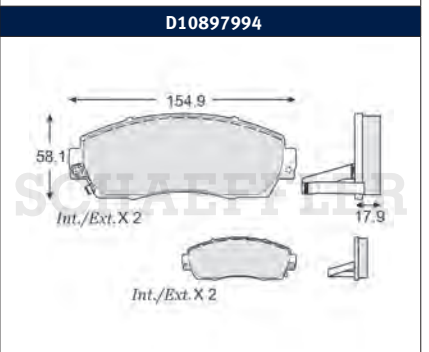
D10907995	**D10917996**	**D10927997**
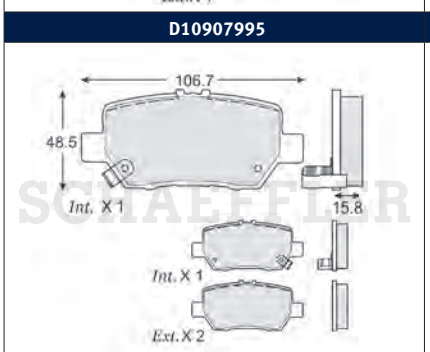	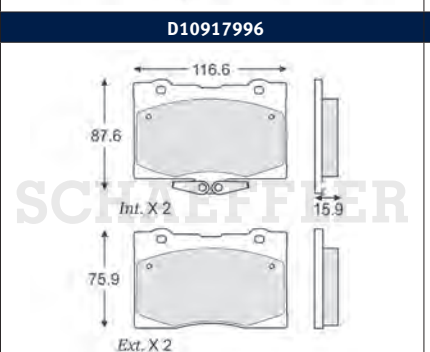	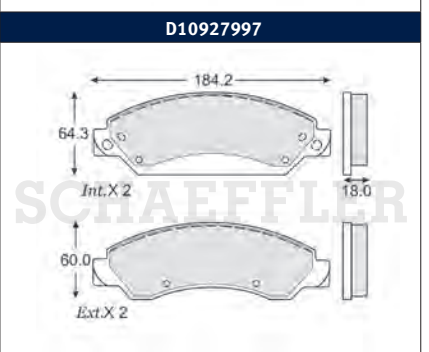
D10937999	**D10948200**	**D10957957**
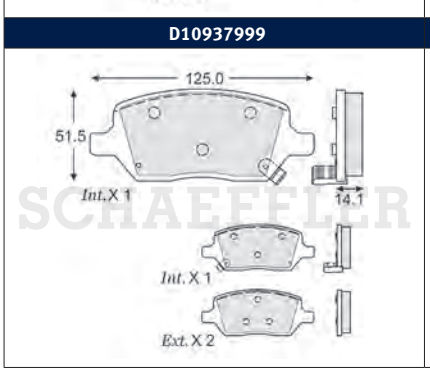	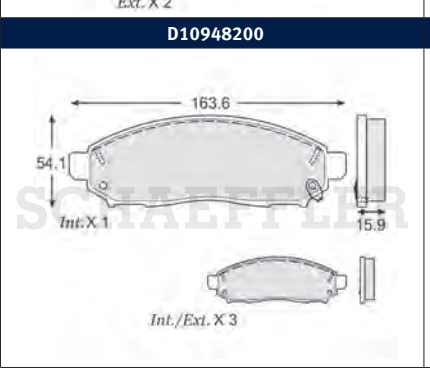	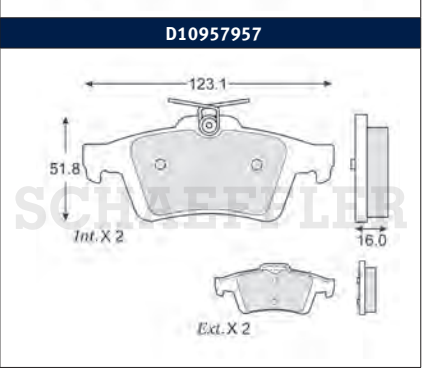

© Schaeffler Automotive Aftermarket México S. de R.L. de C.V. se reserva todos y cada uno de los derechos sobre las fotografías exclusivas de la marca aquí presentadas; se prohíbe la reproducción parcial y/o total, uso, modificación y distribución de cada una de estas fotografías

D10967752	D10988202	D10998203
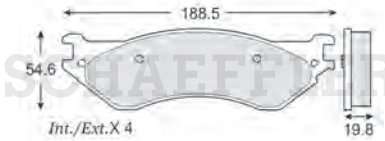		
D11008206	**D11018204**	**D11028208**
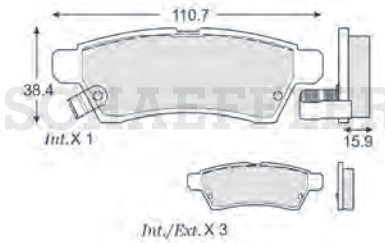	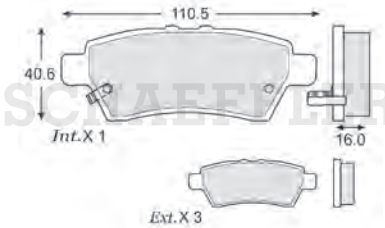	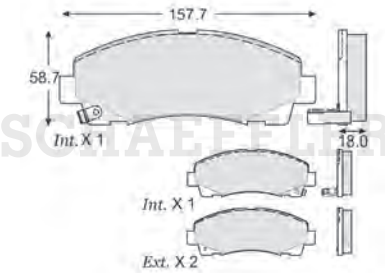
D11038209	**D11078212**	**D11078212N**
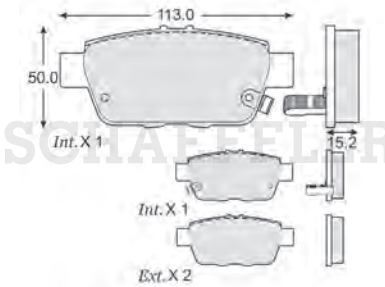	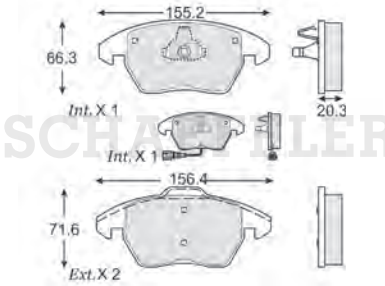	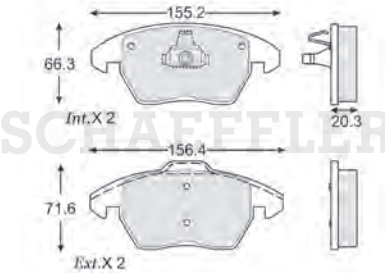
D11088213	**D11098214**	**D11198225**
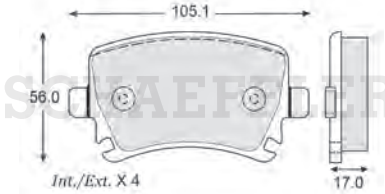		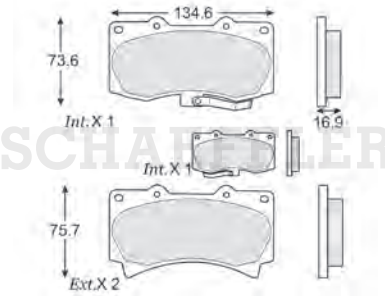
D11208226	**D11378247**	**D11408251**
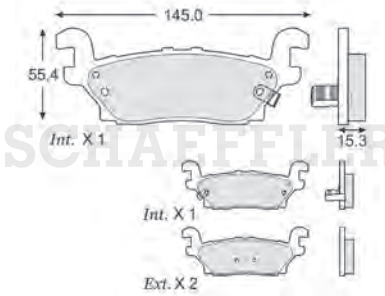	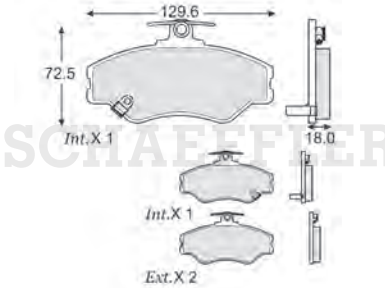	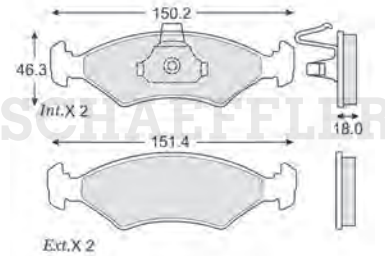

© Schaeffler Automotive Aftermarket México S. de R.L. de C.V. se reserva todos y cada uno de los derechos sobre las fotografías exclusivas de la marca aquí presentadas; se prohíbe la reproducción parcial y/o total, uso, modificación y distribución de cada una de estas fotografías

D11418252

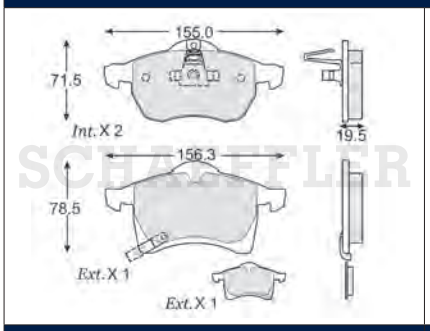

D11428253

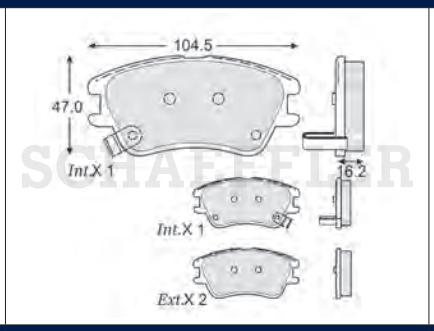

D11438254

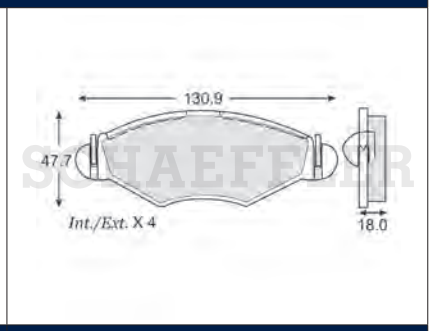

D11458255

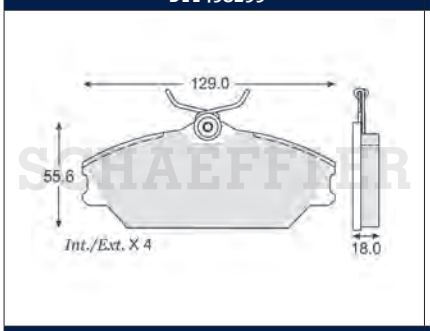

D11468256

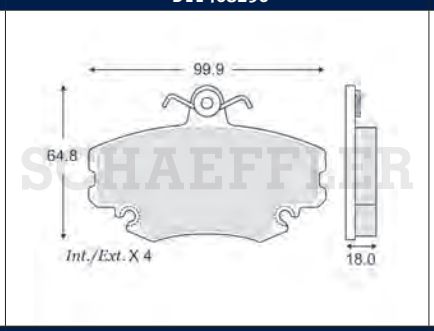

D11478257

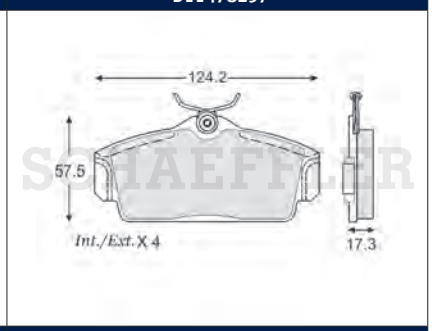

D11488258

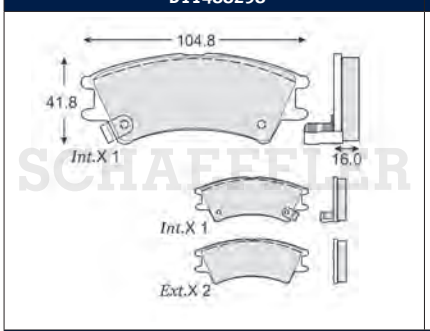

D11498259

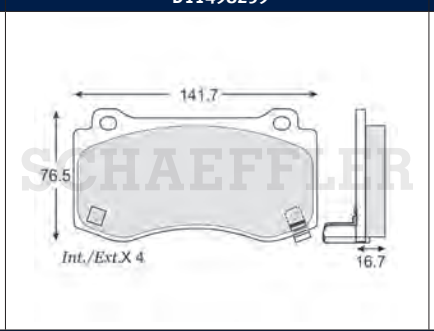

D11568266

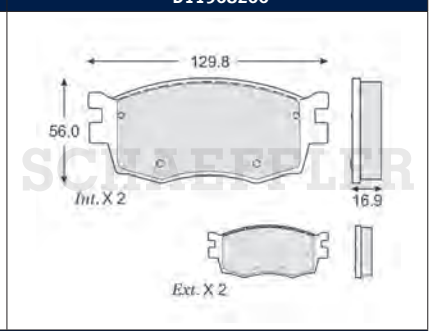

D11578267

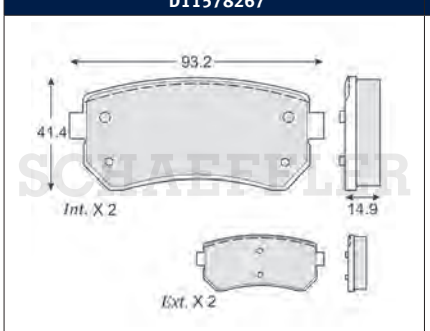

D11588268

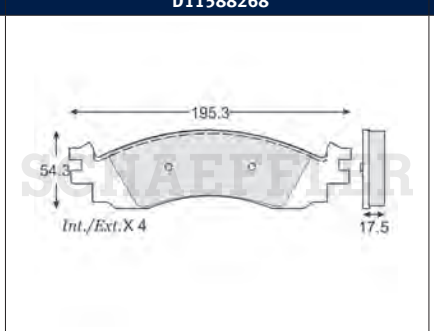

D11608270

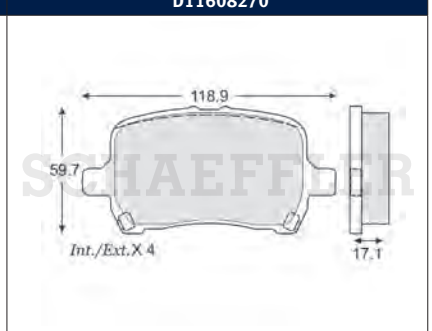

D11618272

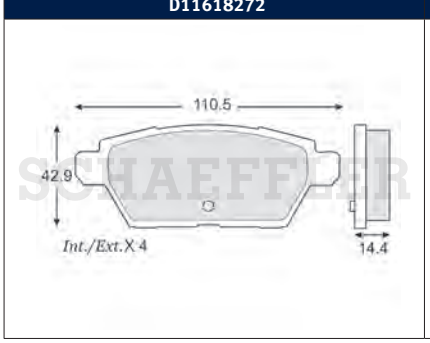

D11648277

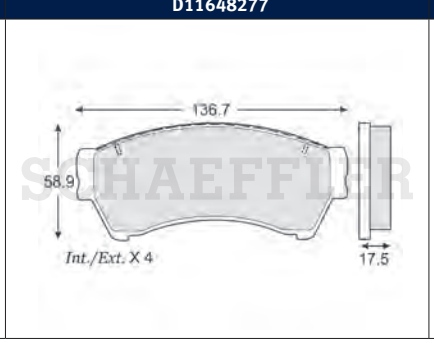

D11698282

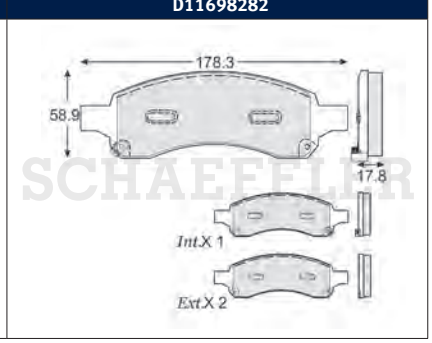

© Schaeffler Automotive Aftermarket México S. de R.L. de C.V. se reserva todos y cada uno de los derechos sobre las fotografías exclusivas de la marca aquí presentadas; se prohíbe la reproducción parcial y/o total, uso, modificación y distribución de cada una de estas fotografías

D11698410

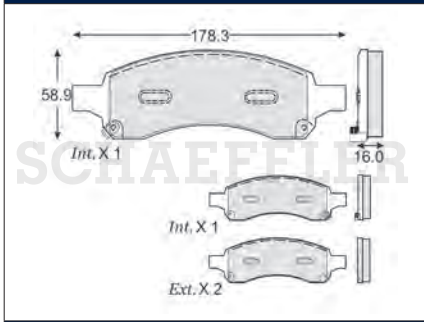

D11707427

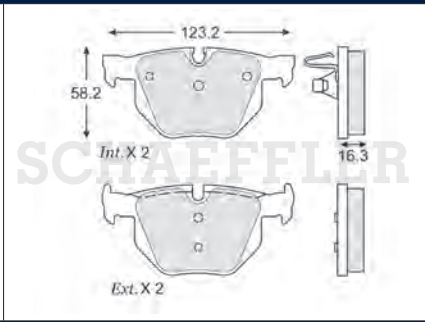

D11717286

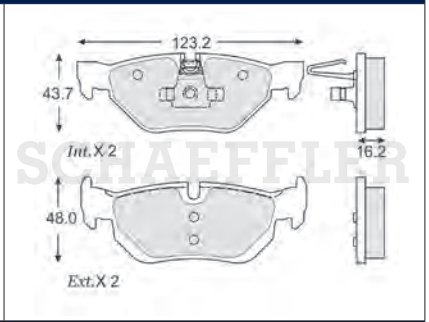

D11738284

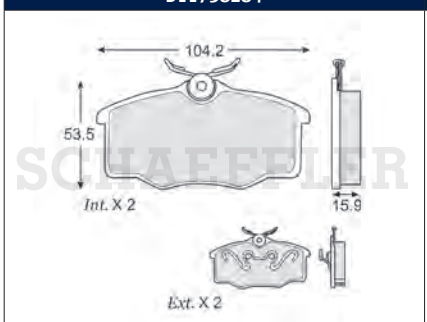

D11748287

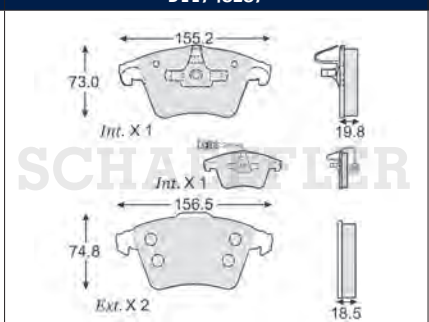

D11758289

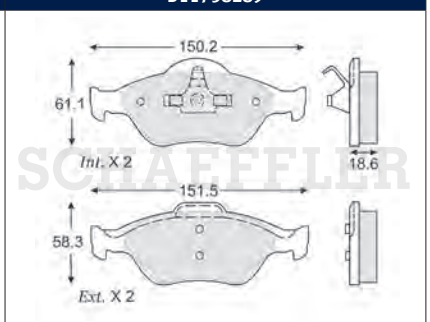

D11768290

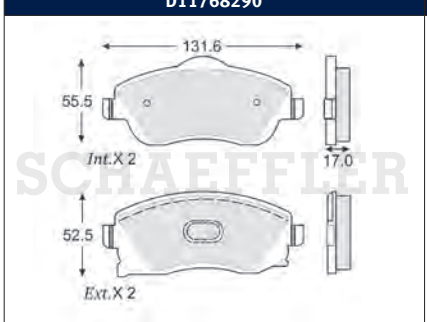

D11848301

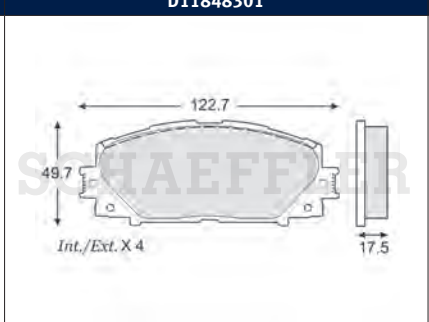

D11848538

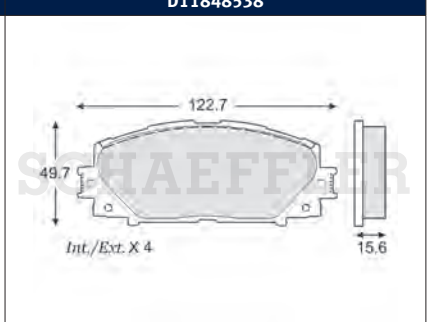

D11878305

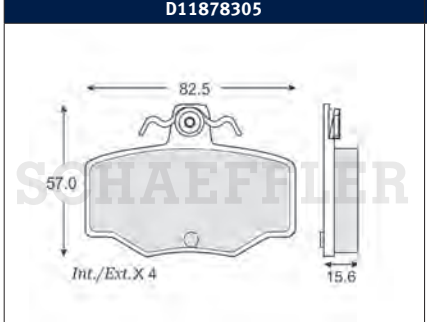

D11888307

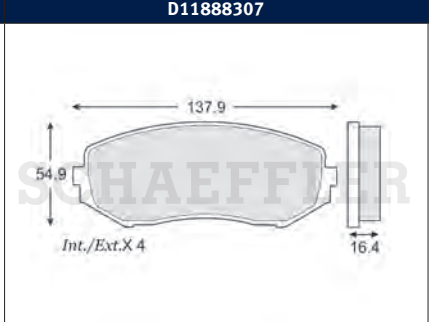

D11898308

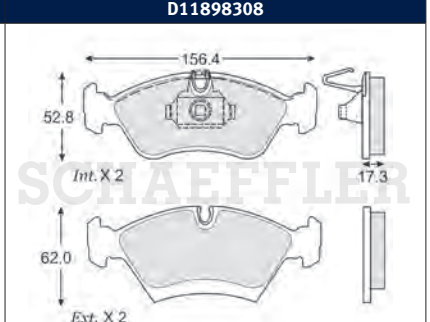

D11908309

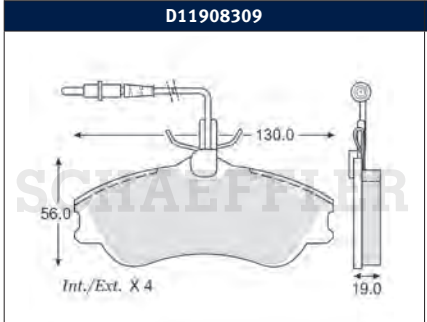

D11918310

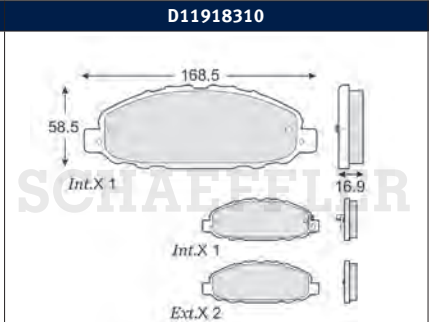

D11928277

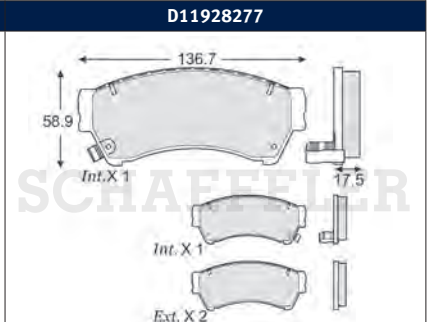

© Schaeffler Automotive Aftermarket México S. de R.L. de C.V. se reserva todos y cada uno de los derechos sobre las fotografías exclusivas de la marca aquí presentadas; se prohíbe la reproducción parcial y/o total, uso, modificación y distribución de cada una de estas fotografías

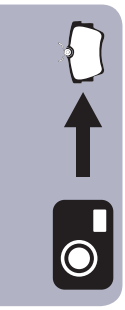

D11938311	D11948312	D11958315
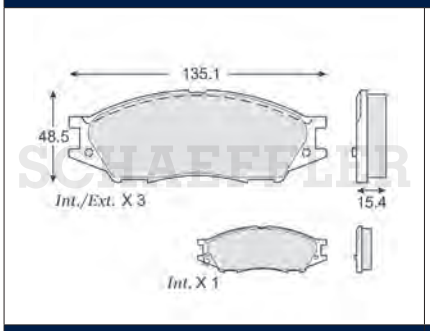	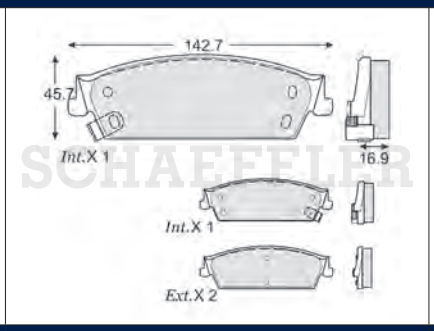	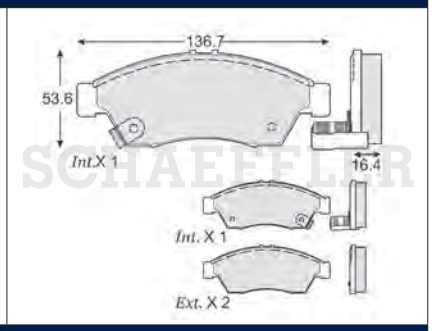
D11968316	**D12008320**	**D12038323**
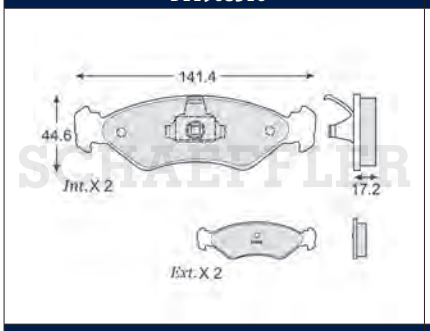	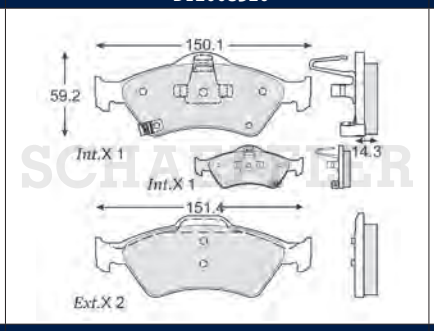	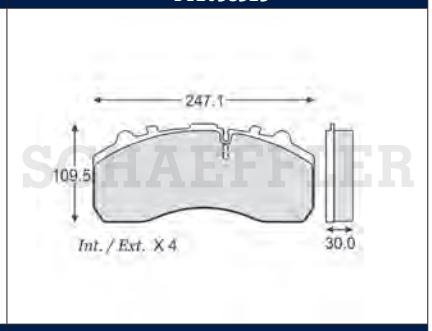
D12048324	**D12108330**	**D12118331**
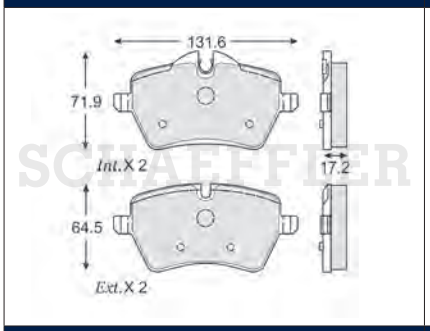	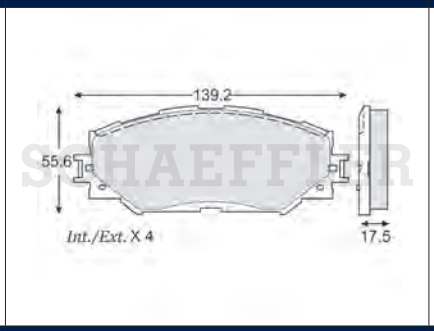	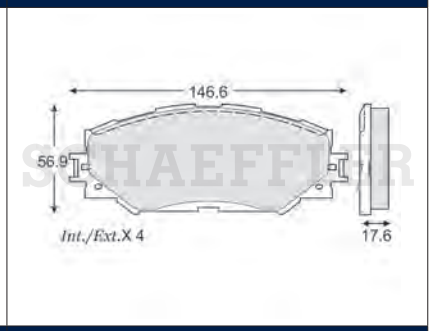
D12128332	**D12148334**	**D12158335**
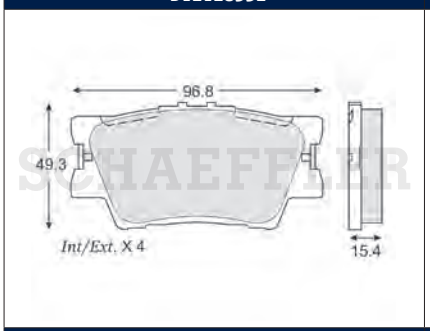	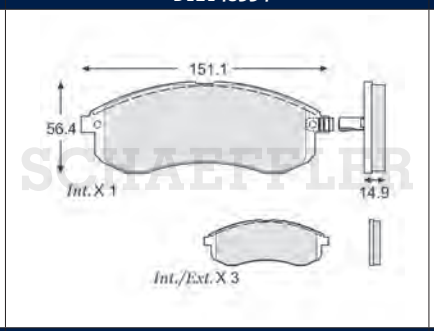	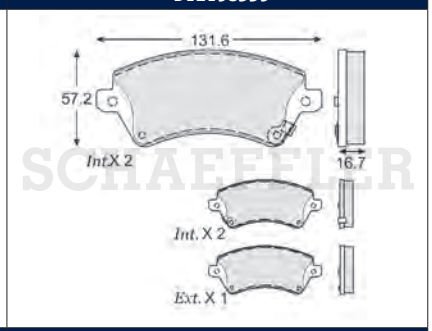
D12168336	**D12218342**	**D12228331**
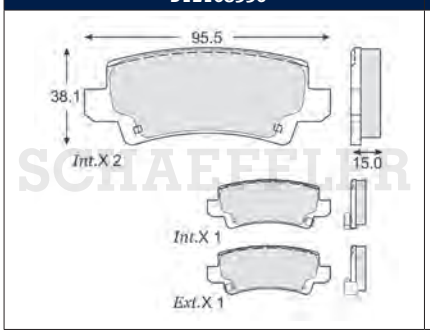	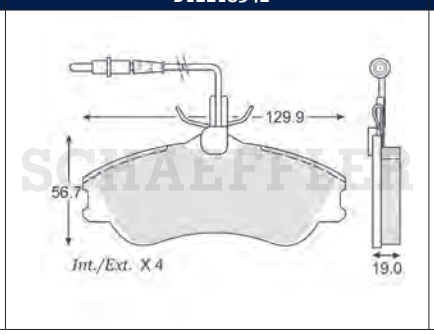	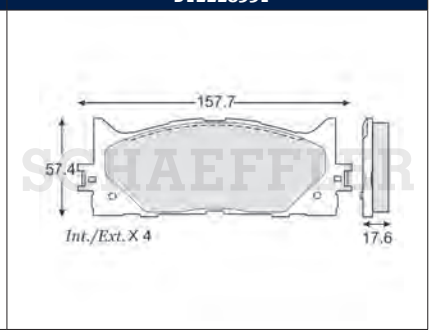

© Schaeffler Automotive Aftermarket México S. de R.L. de C.V. se reserva todos y cada uno de los derechos sobre las fotografías exclusivas de la marca aquí presentadas; se prohíbe la reproducción parcial y/o total, uso, modificación y distribución de cada una de estas fotografías

D12508368

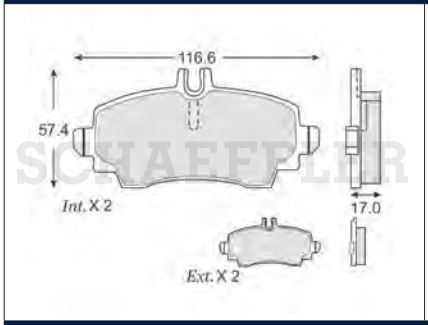

D12528370

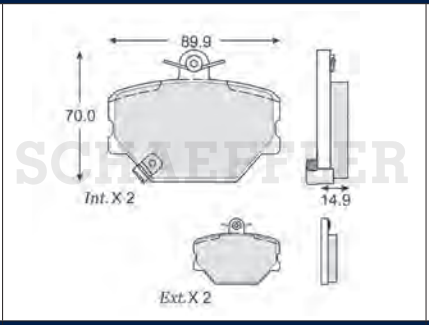

D12578376

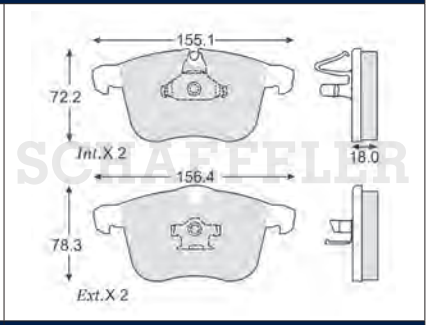

D12588377

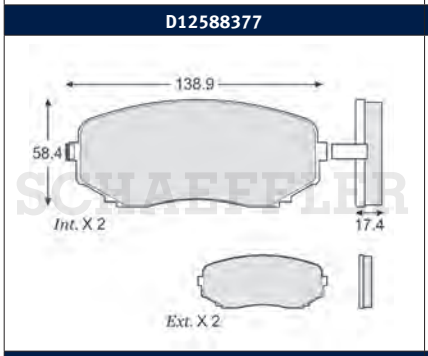

D12598378

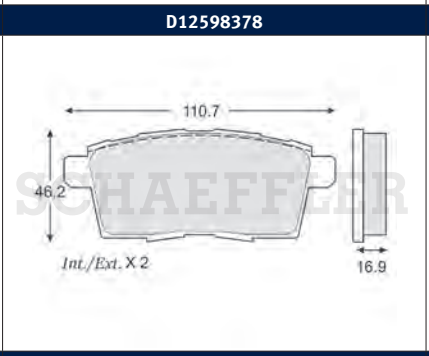

D12648381

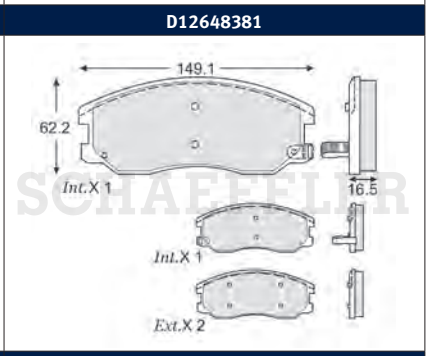

D12658382

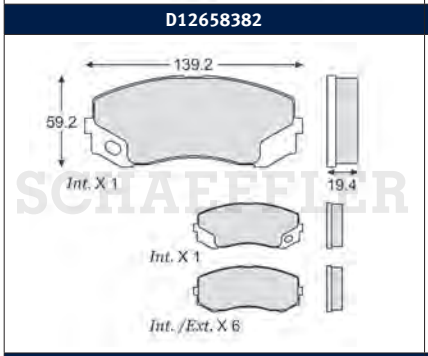

D12688383

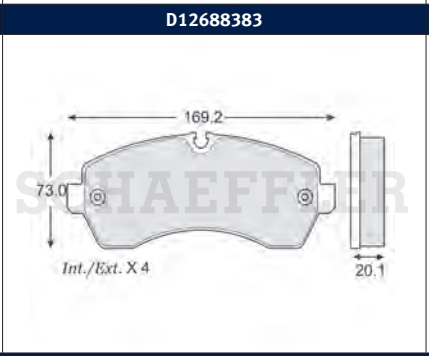

D12688383S

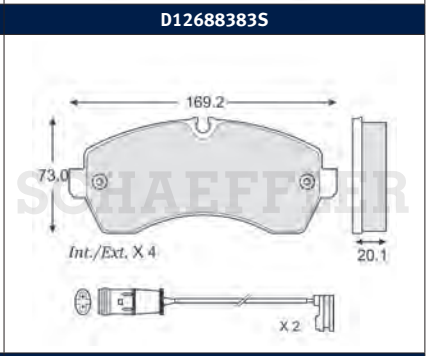

D12688383A

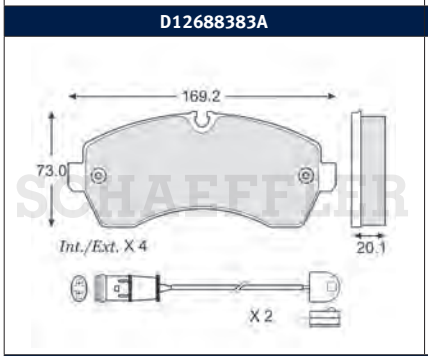

D12698385

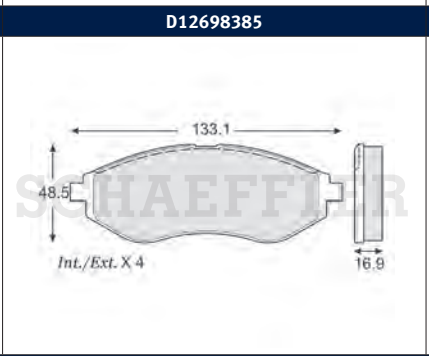

D12738389

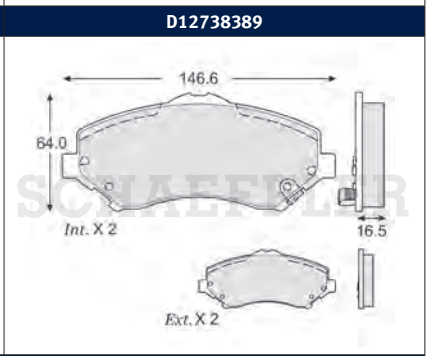

D12748390

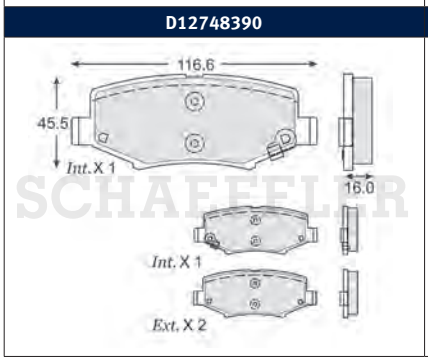

D12758391

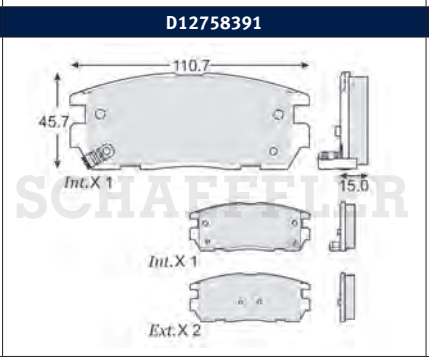

D12788394

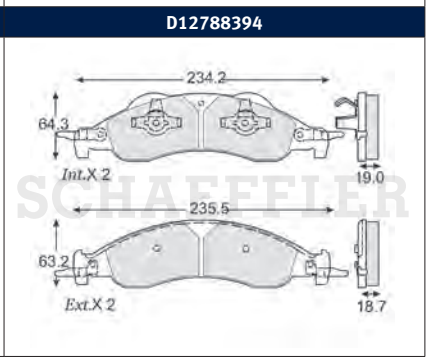

© Schaeffler Automotive Aftermarket México S. de R.L. de C.V. se reserva todos y cada uno de los derechos sobre las fotografías exclusivas de la marca aquí presentadas; se prohíbe la reproducción parcial y/o total, uso, modificación y distribución de cada una de estas fotografías

D12798395	D12808396	D12818397
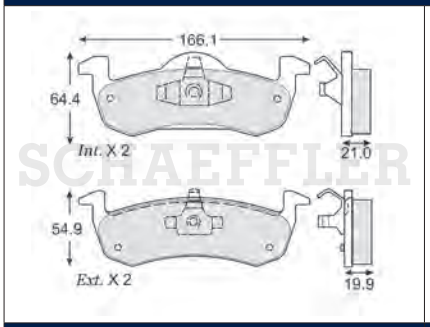	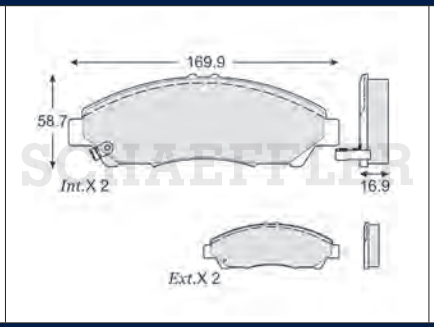	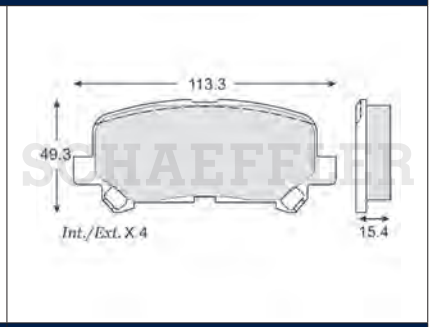
D12868403	**D12938331**	**D13038419**
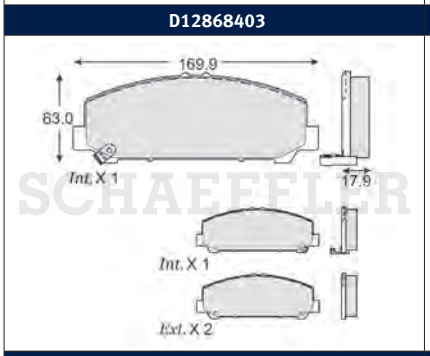	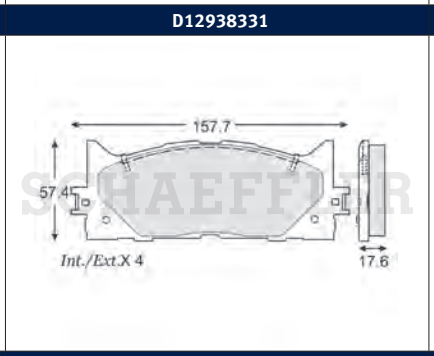	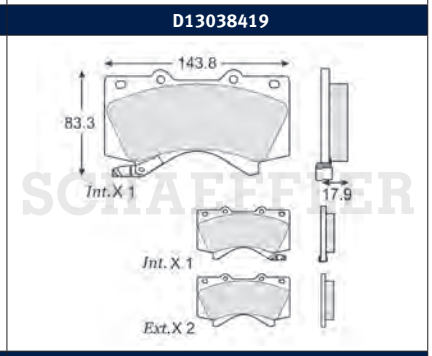
D13048420	**D13088423**	**D13098424**
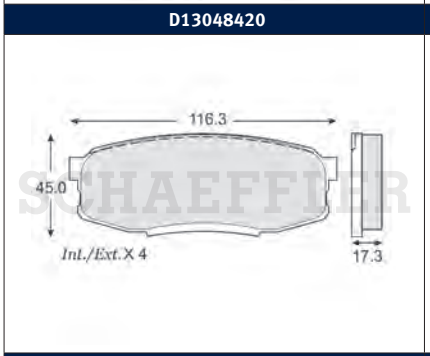	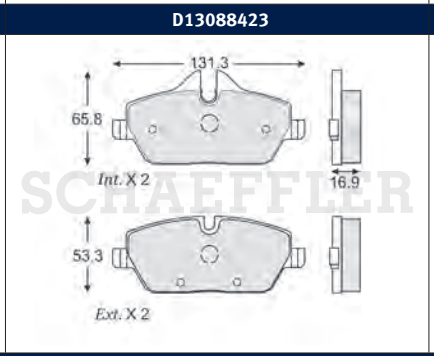	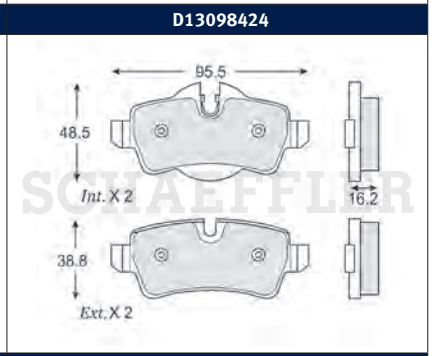
D13118426	**D13157939**	**D13168430**
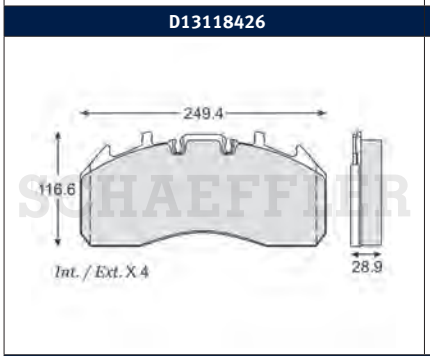	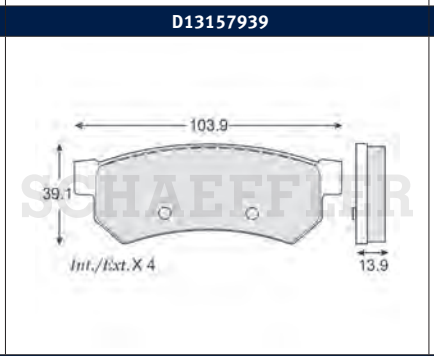	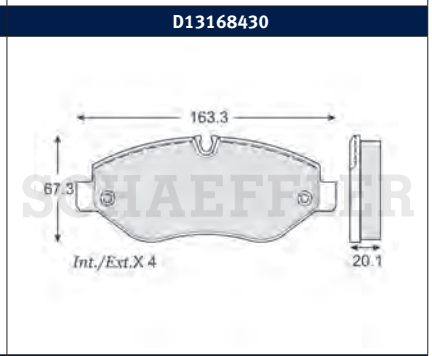
D13168430S	**D13168430A**	**D13178431**
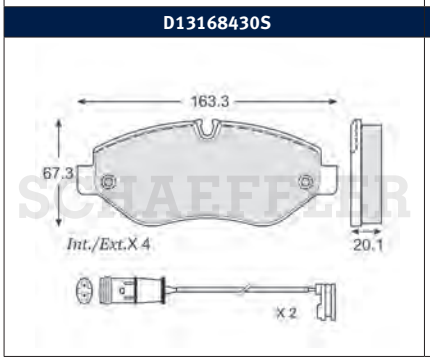	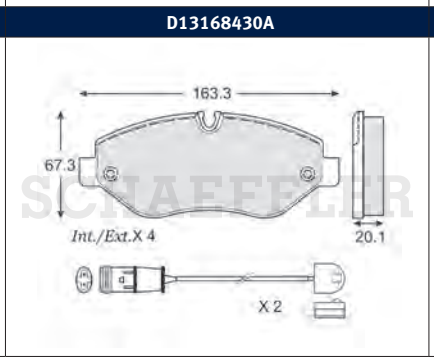	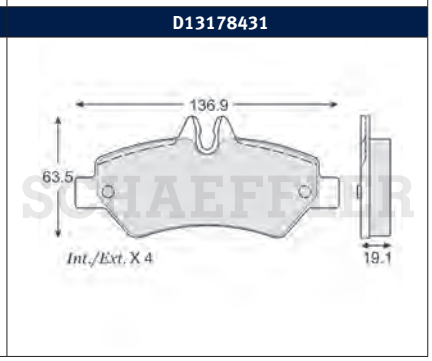

© Schaeffler Automotive Aftermarket México S. de R.L. de C.V. se reserva todos y cada uno de los derechos sobre las fotografías exclusivas de la marca aquí presentadas; se prohíbe la reproducción parcial y/o total, uso, modificación y distribución de cada una de estas fotografías

D13178431S	D13178431A	D13188432
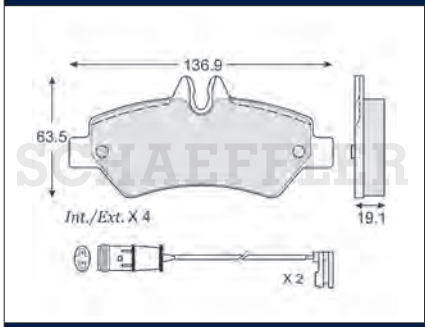	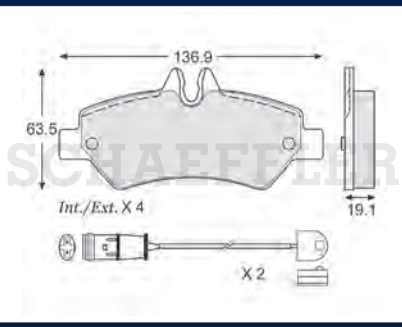	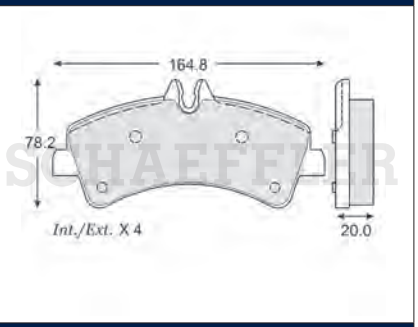
D13188432S	**D13188432A**	**D13218433**
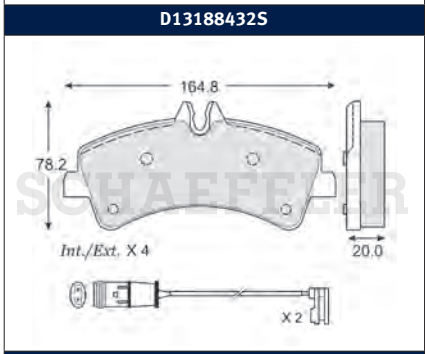	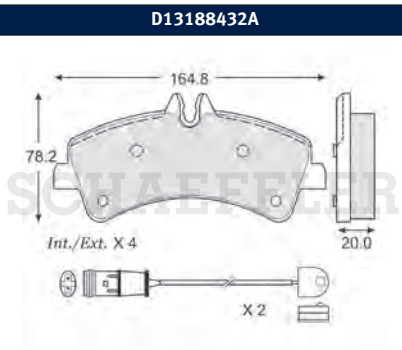	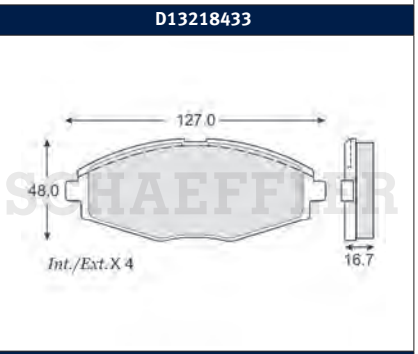
D13228434	**D13248436**	**D13258437**
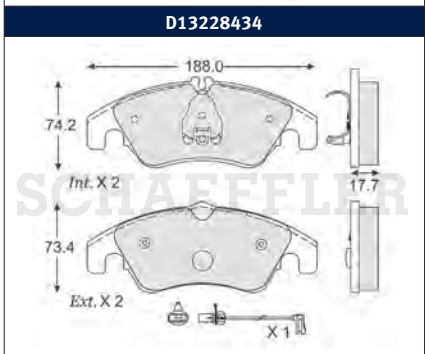	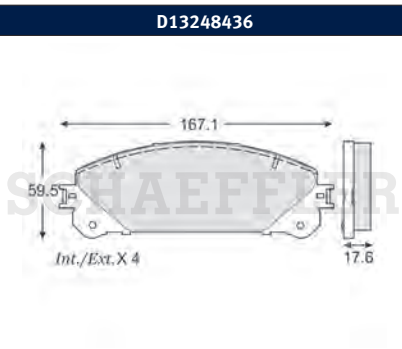	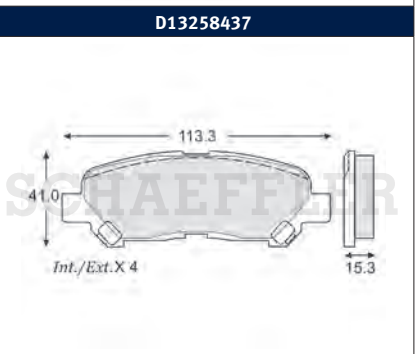
D13268438	**D13278439**	**D13278481**
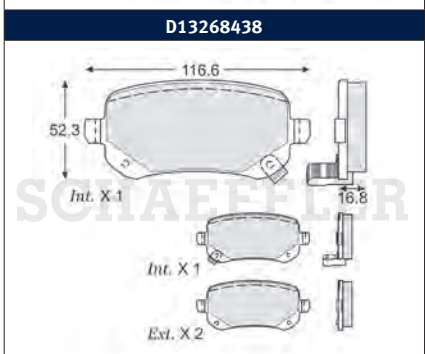	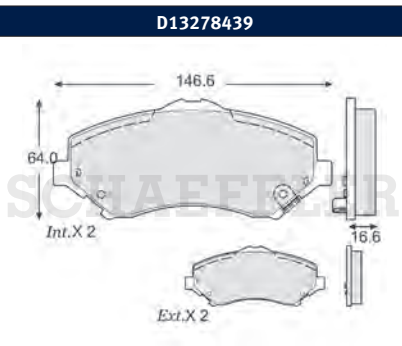	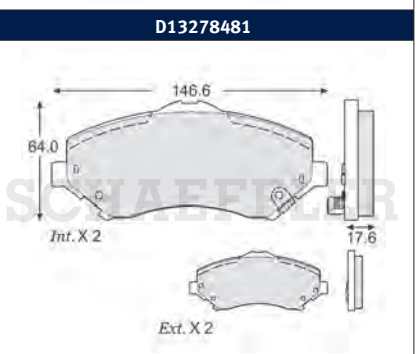
D13288440	**D13298441**	**D13338782**
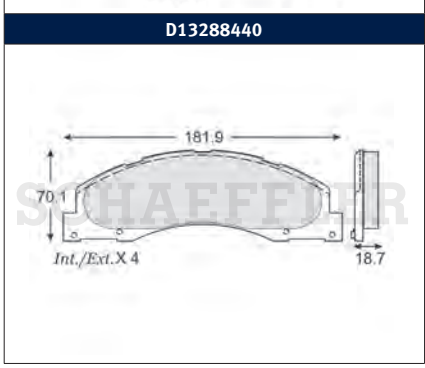	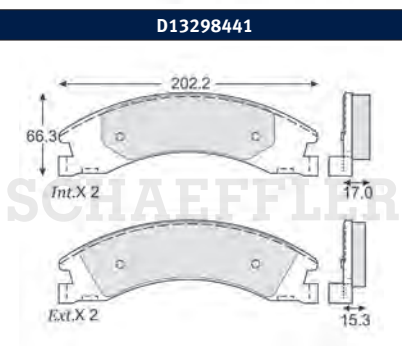	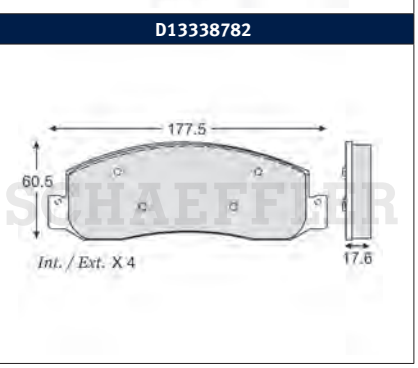

© Schaeffler Automotive Aftermarket México S. de R.L. de C.V. se reserva todos y cada uno de los derechos sobre las fotografías exclusivas de la marca aquí presentadas; se prohíbe la reproducción parcial y/o total, uso, modificación y distribución de cada una de estas fotografías

D13348652	D13368447	D13388449
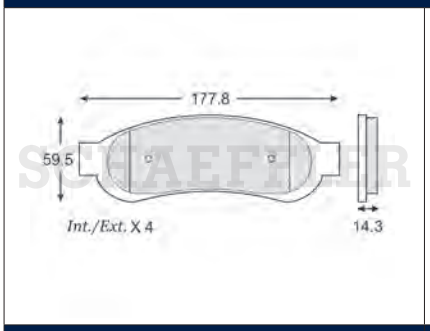	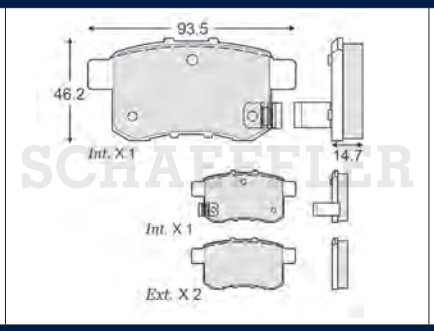	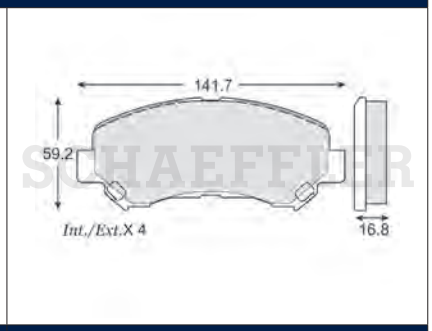

D13398450	D13458456	D13548463
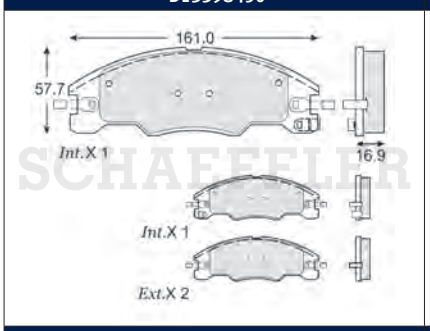	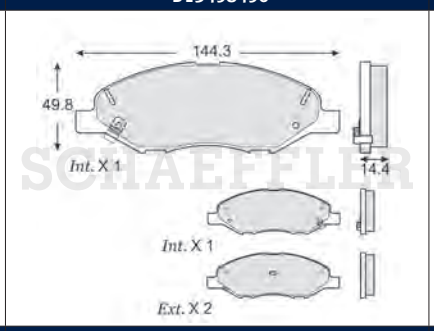	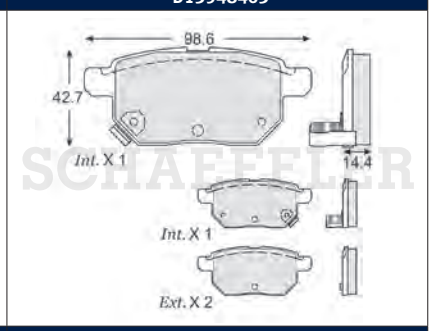

D13618470	D13628471	D13638472
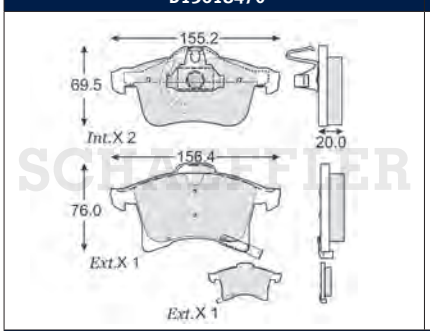	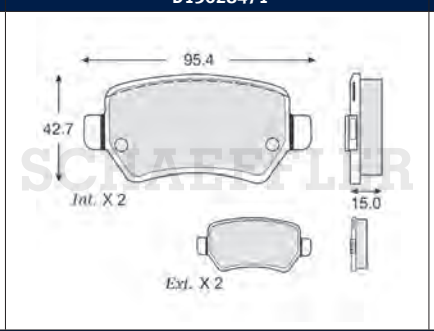	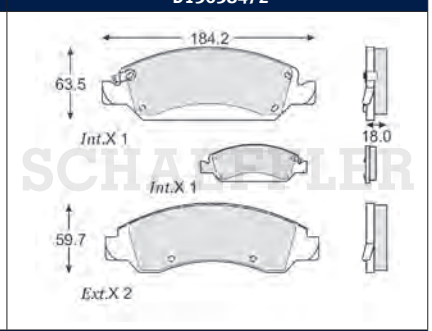

D13698479	D13718483	D13748449
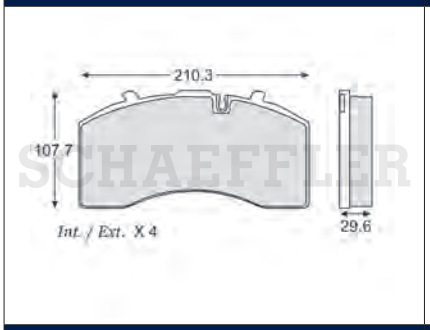	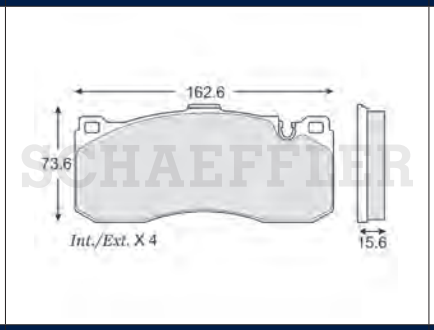	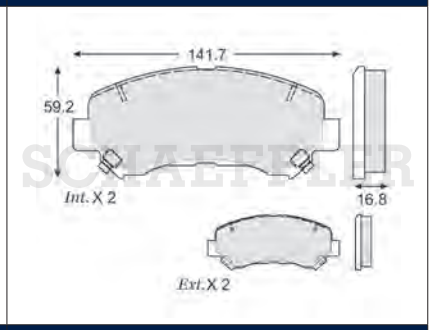

D13758486	D13778488	D13788396
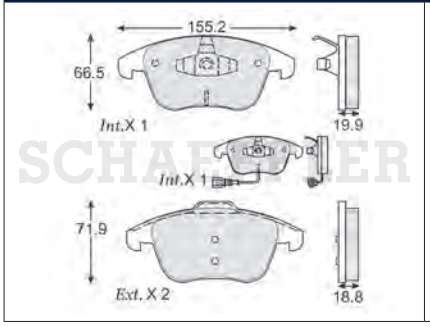	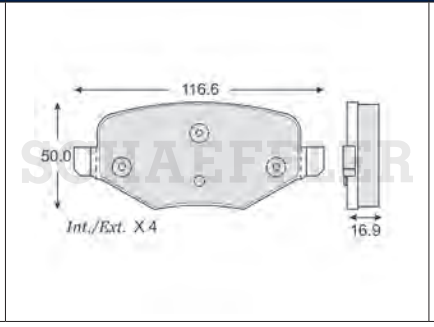	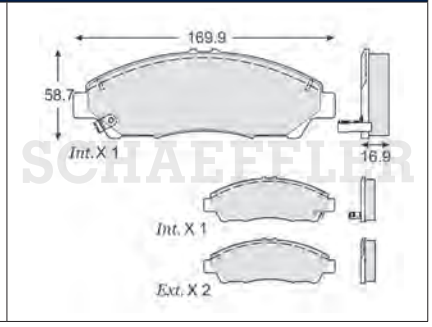

© Schaeffler Automotive Aftermarket México S. de R.L. de C.V. se reserva todos y cada uno de los derechos sobre las fotografías exclusivas de la marca aquí presentadas; se prohíbe la reproducción parcial y/o total, uso, modificación y distribución de cada una de estas fotografías

D13868494	D13918500	D13927915
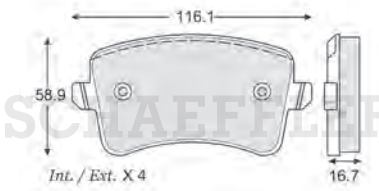	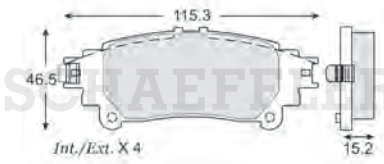	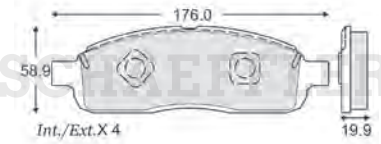
D13948502	**D13978505**	**D13998507**
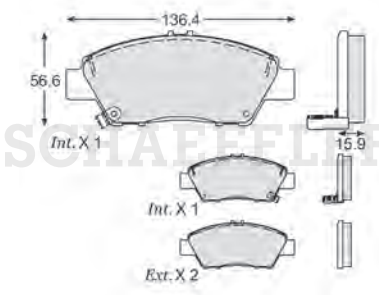	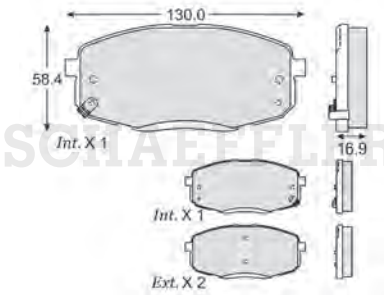	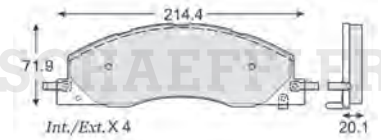
D14008508	**D14118523**	**D14148528**
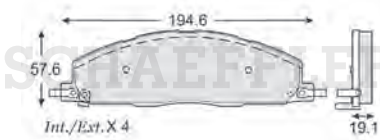	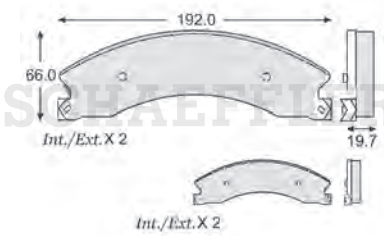	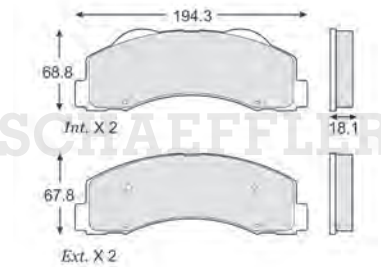
D14158405	**D14218536**	**D14238463**
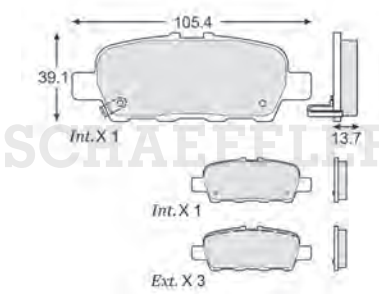	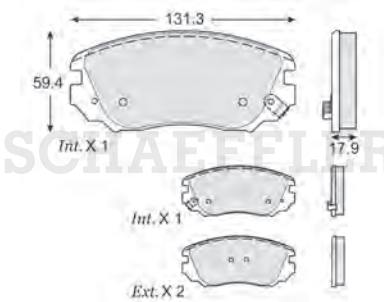	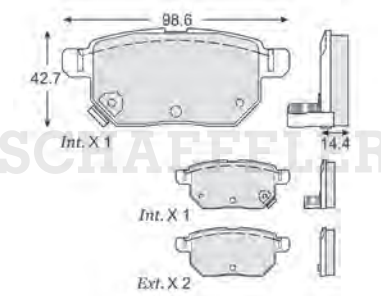
D14308547	**D14348552**	**D14378555**
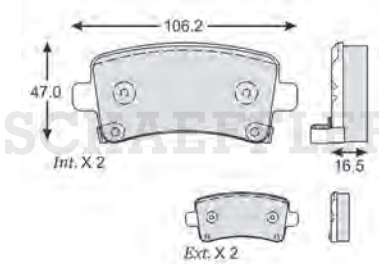	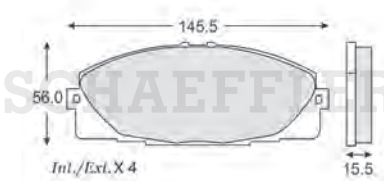	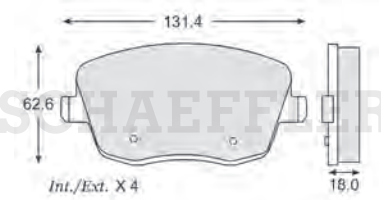

© Schaeffler Automotive Aftermarket México S. de R.L. de C.V. se reserva todos y cada uno de los derechos sobre las fotografías exclusivas de la marca aquí presentadas; se prohíbe la reproducción parcial y/o total, uso, modificación y distribución de cada una de estas fotografías

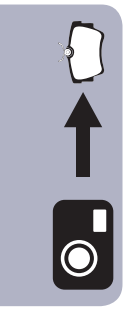

D14478615	D14518447	D14548653
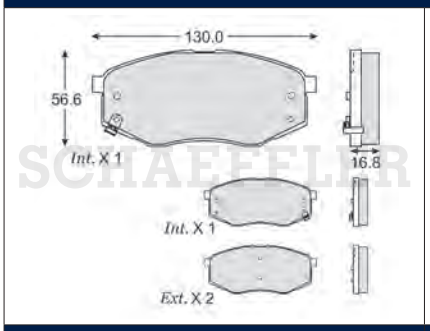	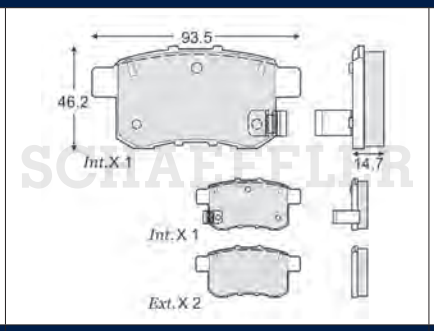	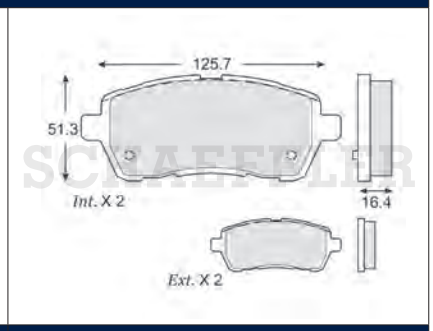
D14548738	**D14558655**	**D14568656**
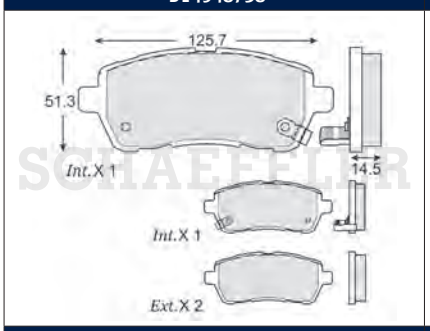	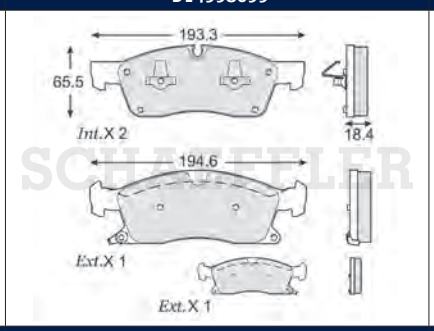	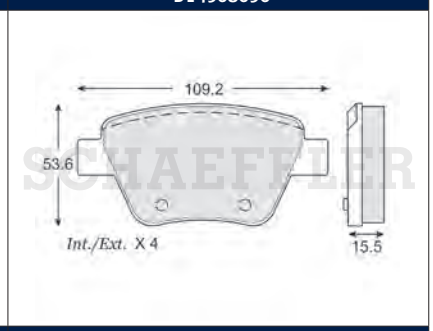
D14608660	**D14618661**	**D14678667**
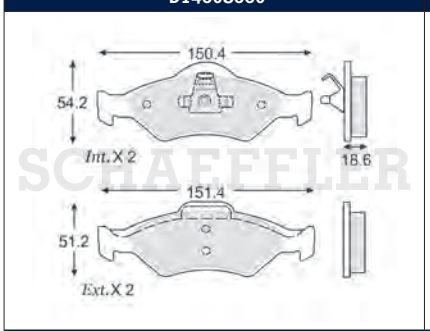	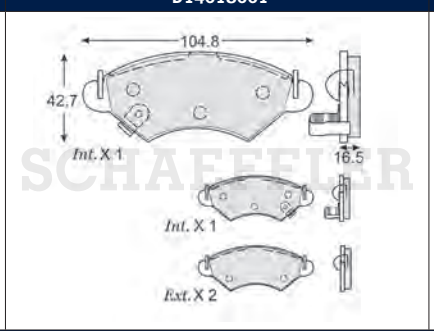	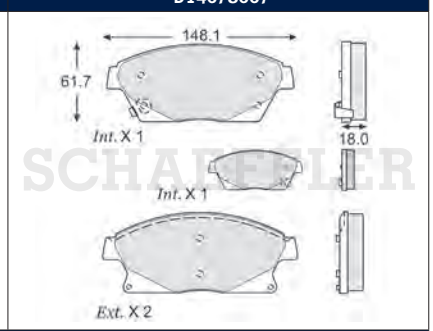
D14688668	**D14718671**	**D14808679**
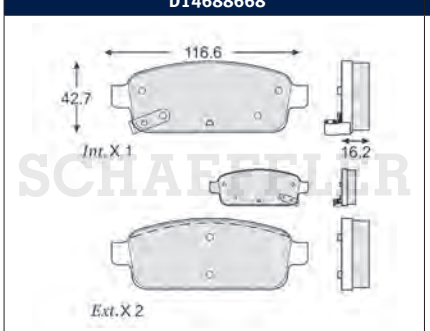	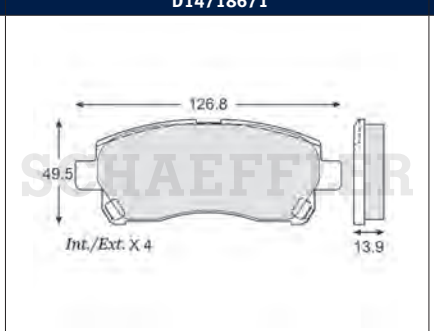	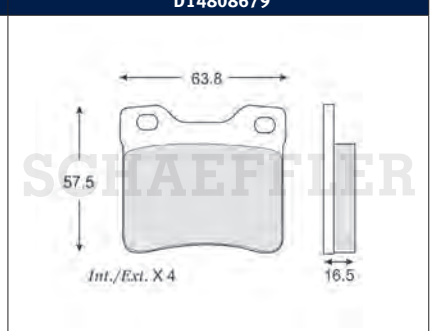
D14828658	**D14878687**	**D14958695**
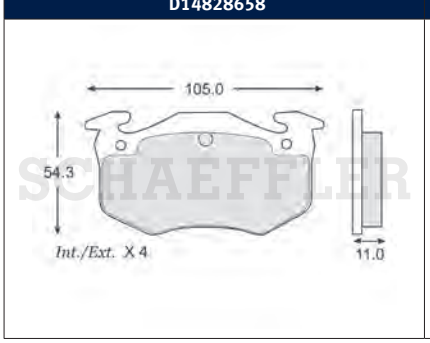	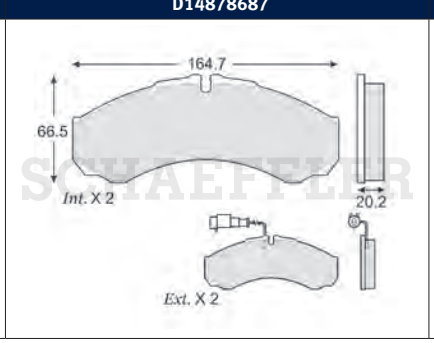	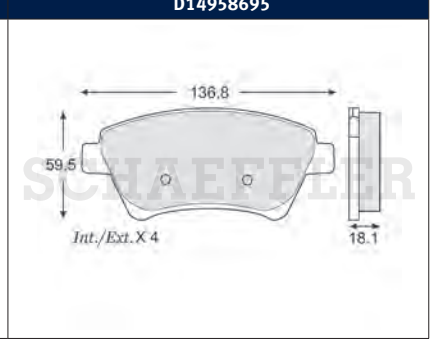

© Schaeffler Automotive Aftermarket México S. de R.L. de C.V. se reserva todos y cada uno de los derechos sobre las fotografías exclusivas de la marca aquí presentadas; se prohíbe la reproducción parcial y/o total, uso, modificación y distribución de cada una de estas fotografías

D14978697	D14988698	D14998254
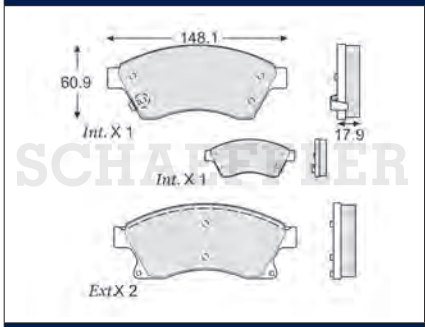	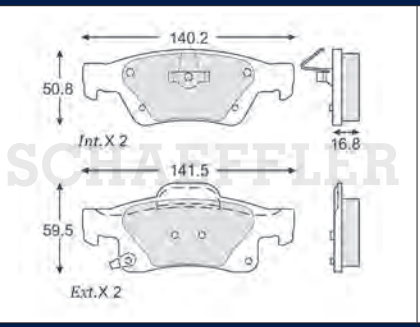	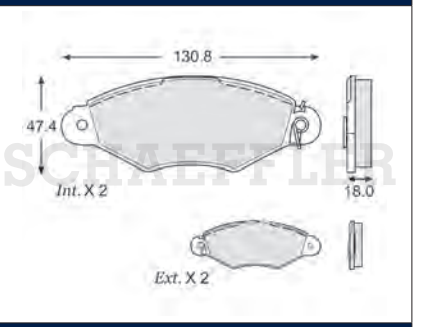
D15008699	**D15018700**	**D15028701**
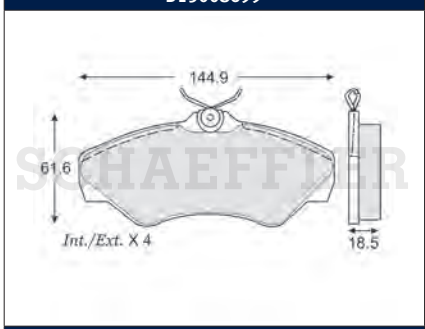	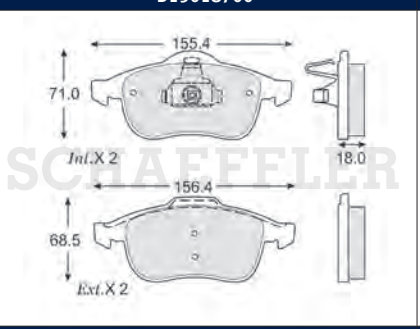	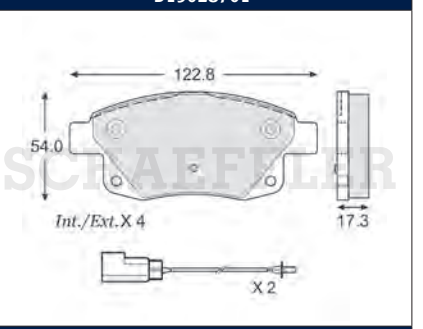
D15028701N	**D15038704**	**D15067656**
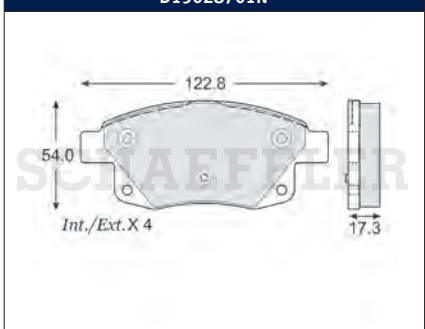		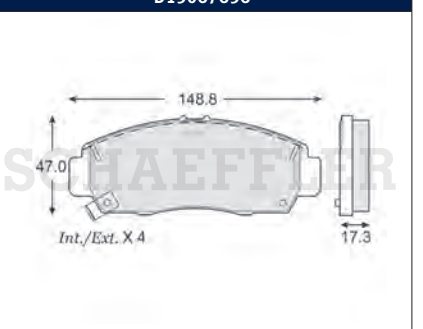
D15077760	**D15088715**	**D15098403**
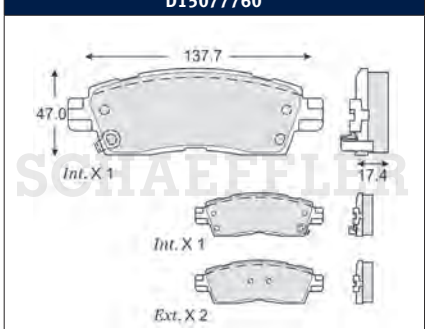	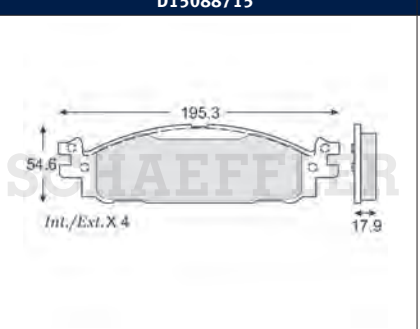	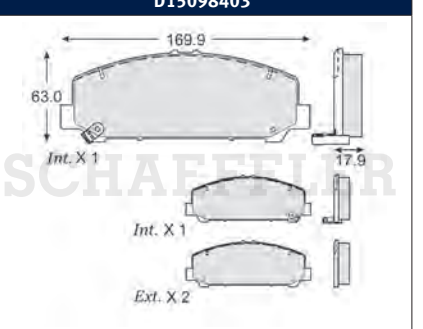
D15198728	**D15208729**	**D15217994**
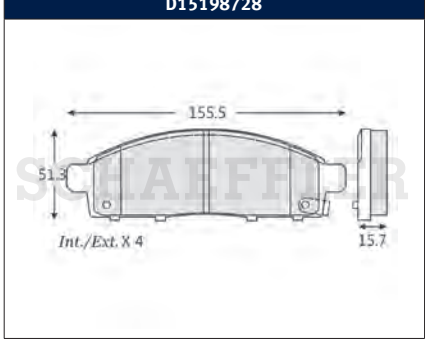	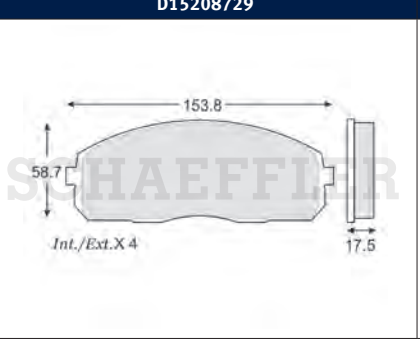	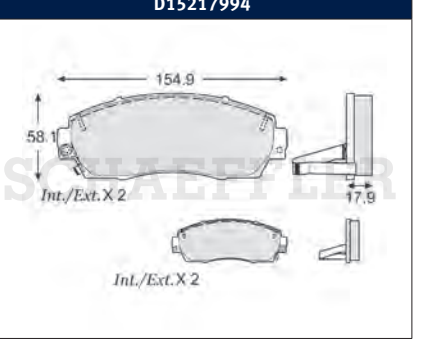

© Schaeffler Automotive Aftermarket México S. de R.L. de C.V. se reserva todos y cada uno de los derechos sobre las fotografías exclusivas de la marca aquí presentadas; se prohíbe la reproducción parcial y/o total, uso, modificación y distribución de cada una de estas fotografías

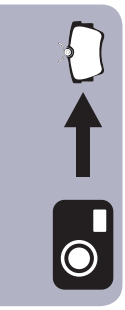

D15228730	D15238731	D15288736
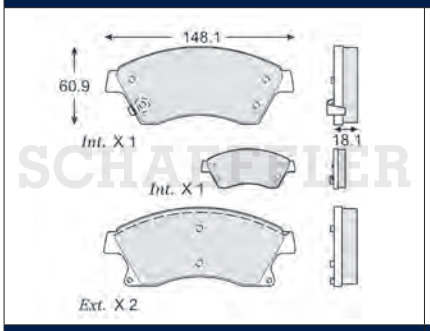	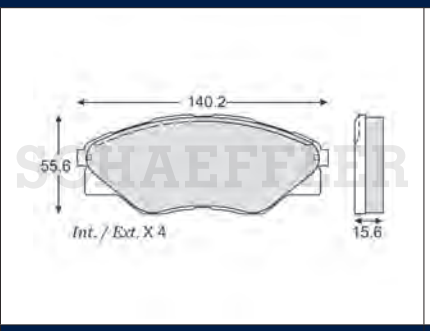	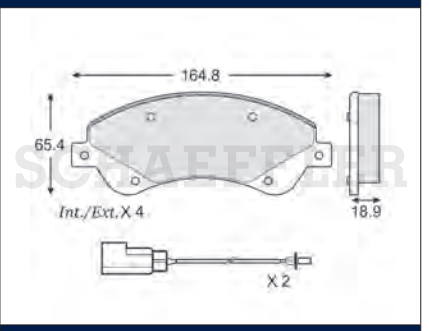
D15288736N	**D15328741**	**D15388747**
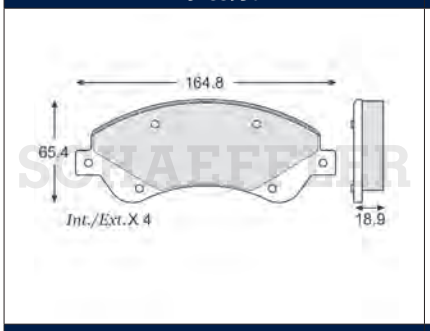	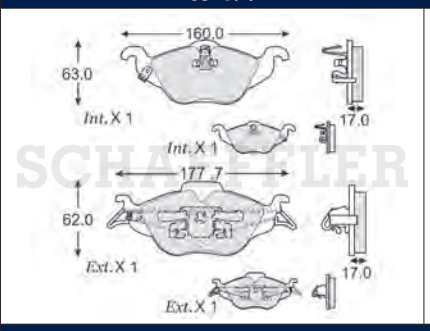	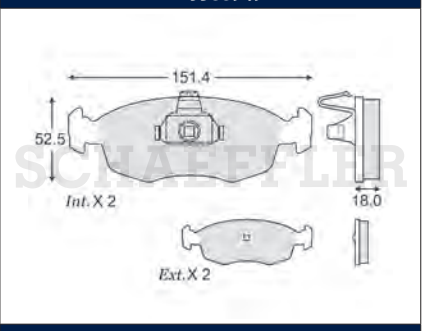
D15408748	**D15418872**	**D15448428**
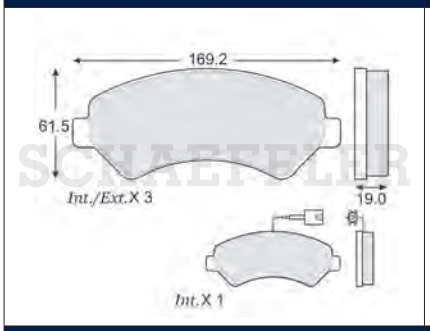	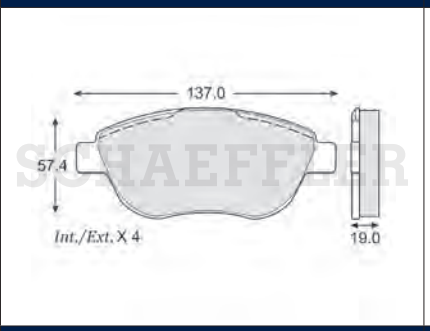	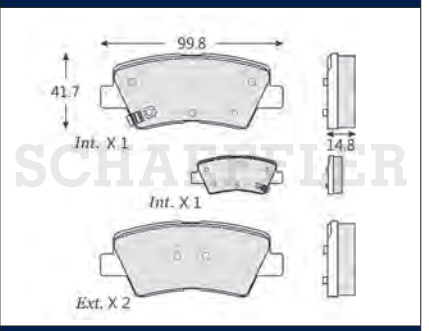
D15508759	**D15538763**	**D15548764**
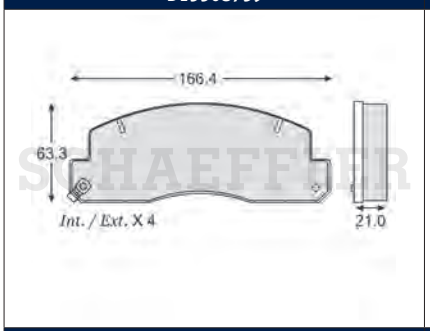	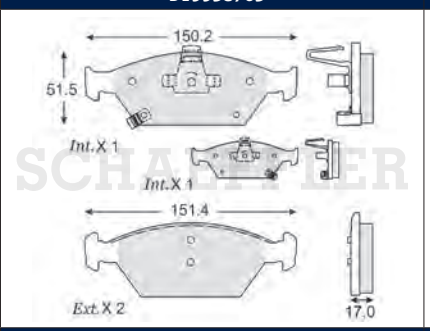	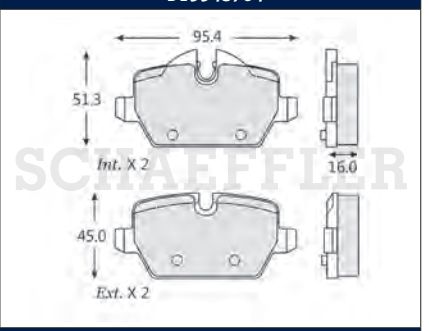
D15558767	**D15568768**	**D15608771**
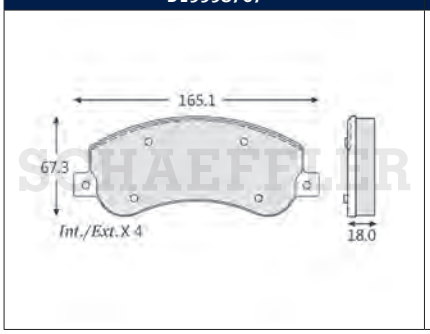	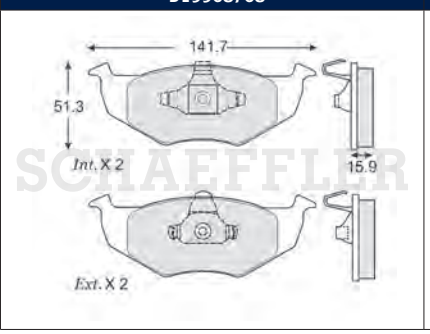	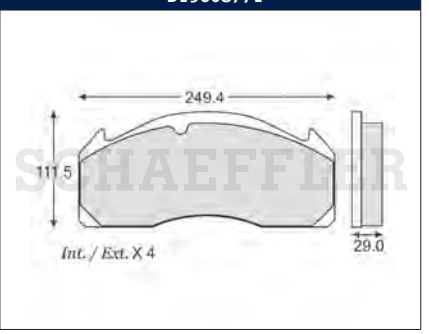

© Schaeffler Automotive Aftermarket México S. de R.L. de C.V. se reserva todos y cada uno de los derechos sobre las fotografías exclusivas de la marca aquí presentadas; se prohíbe la reproducción parcial y/o total, uso, modificación y distribución de cada una de estas fotografías

D15658774	D15668775	D15678776
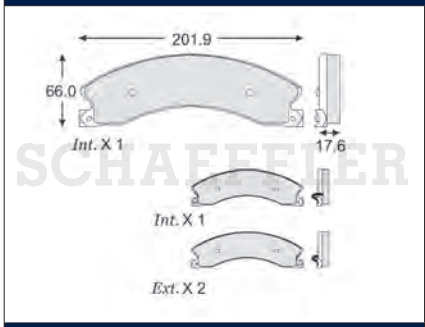	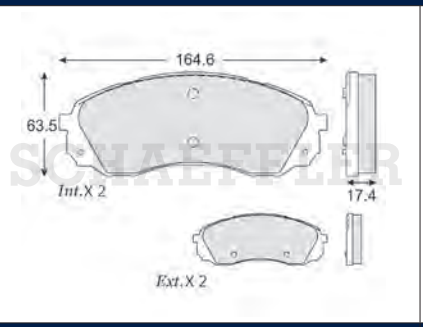	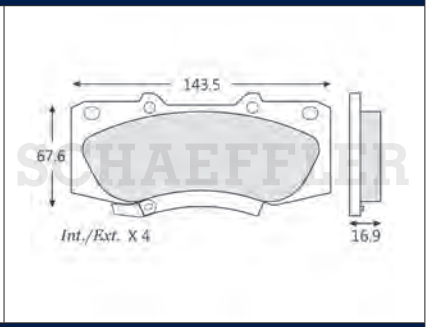

D15688777	D15698778	D15708779
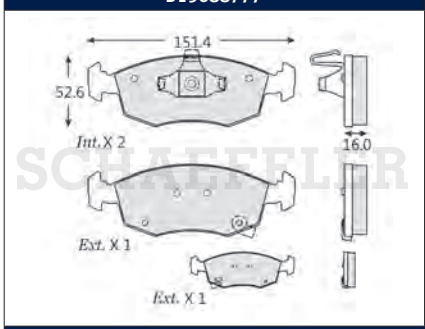		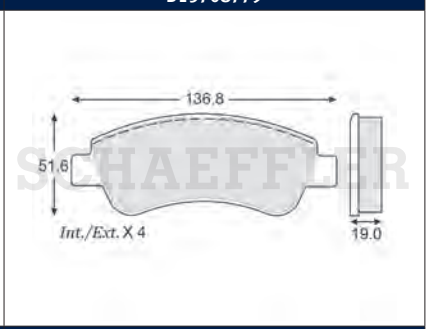

D15718780	D15728781	D15788791
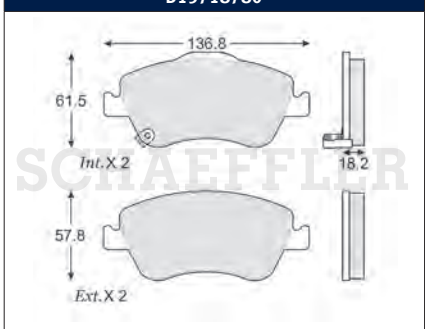	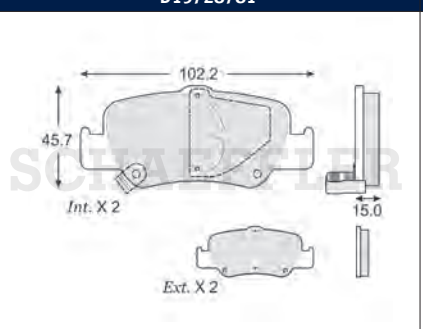	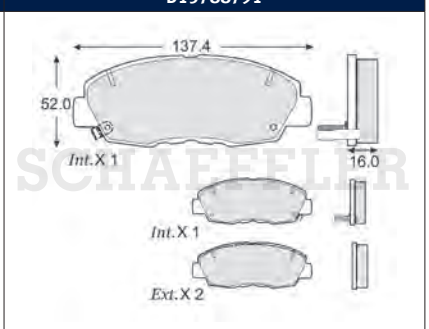

D15818793	D15828794	D15848208
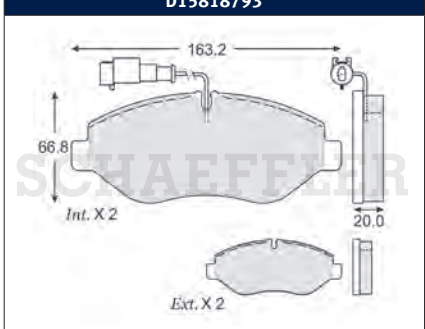	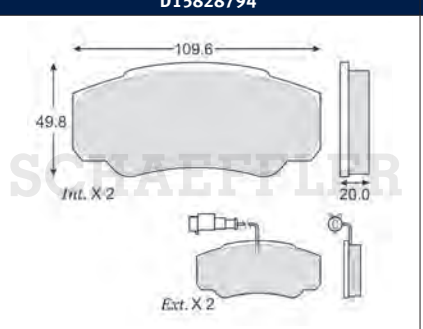	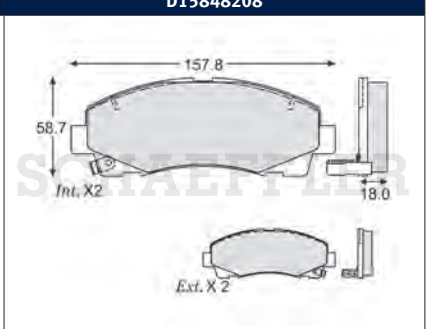

D15858397	D15898800	D15908801
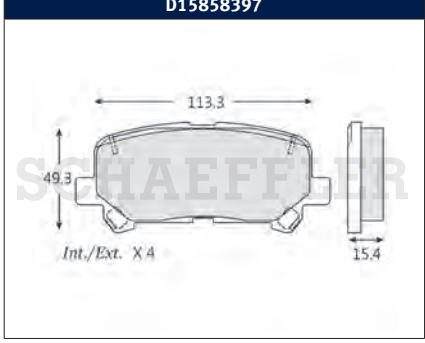	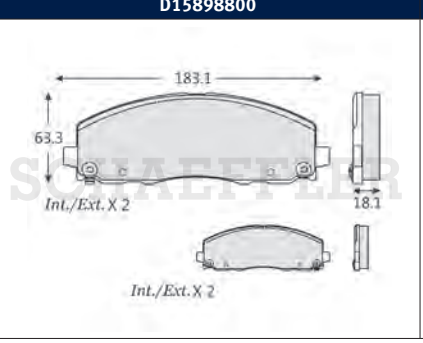	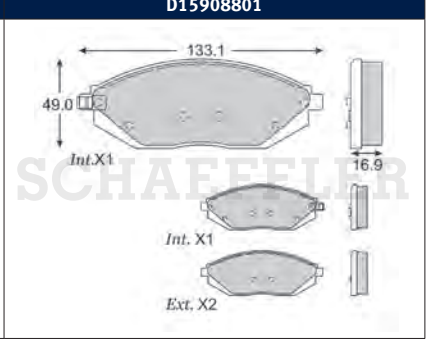

© Schaeffler Automotive Aftermarket México S. de R.L. de C.V. se reserva todos y cada uno de los derechos sobre las fotografías exclusivas de la marca aquí presentadas; se prohíbe la reproducción parcial y/o total, uso, modificación y distribución de cada una de estas fotografías

D15928804	D15938806	D15948428
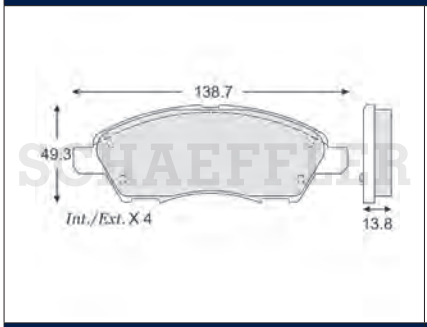	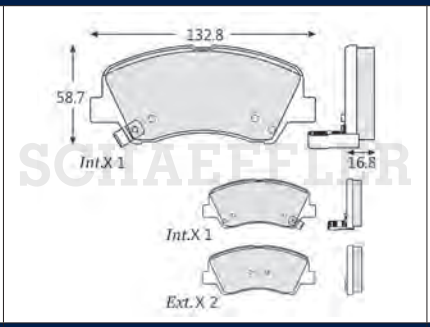	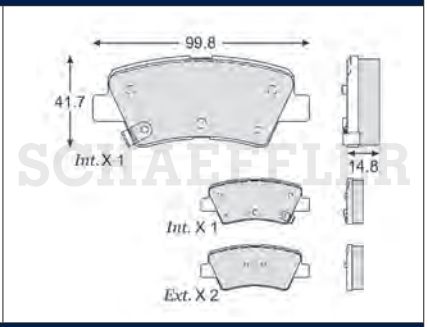
D15958810	**D15968811**	**D16018815**
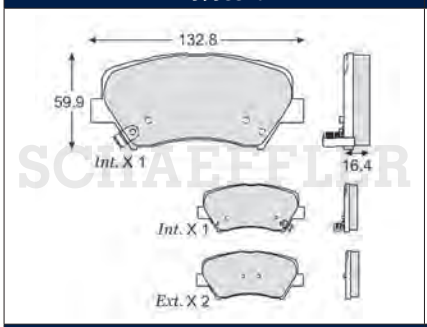	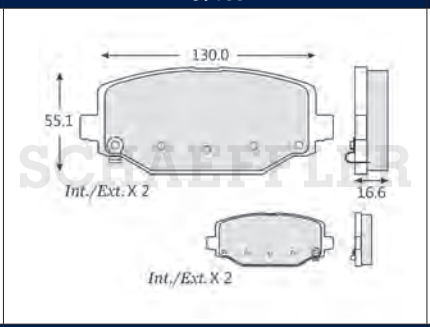	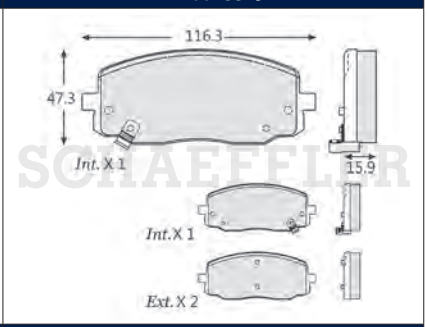
D16028816	**D16118824**	**D16128825**
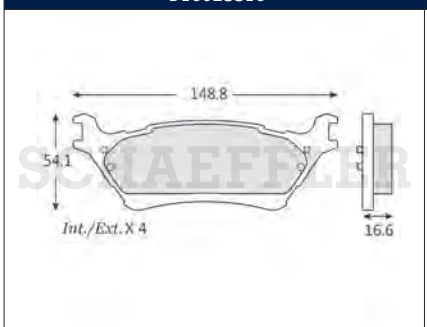	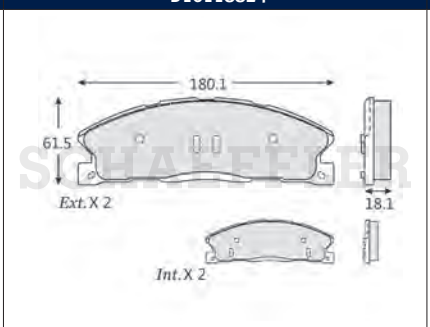	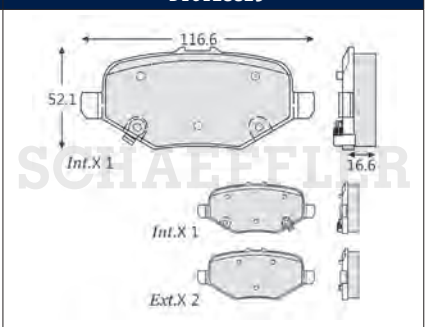
D16148827	**D16228834**	**D16238836**
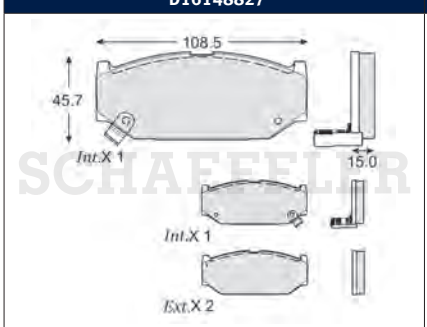	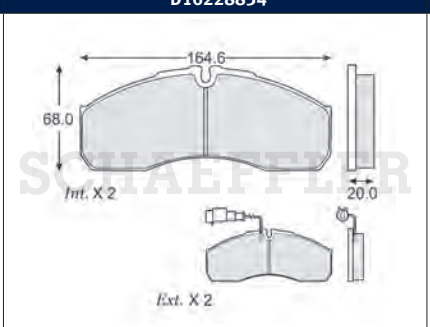	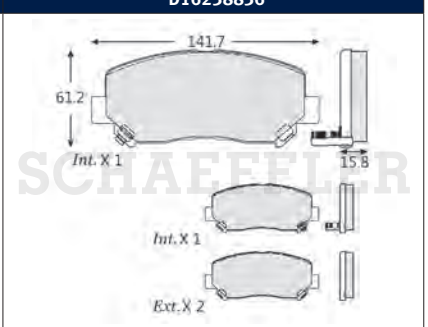
D16248837	**D16278844**	**D16298856**
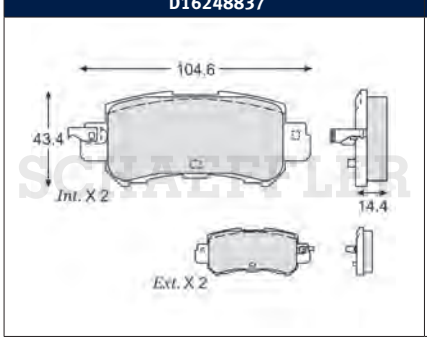	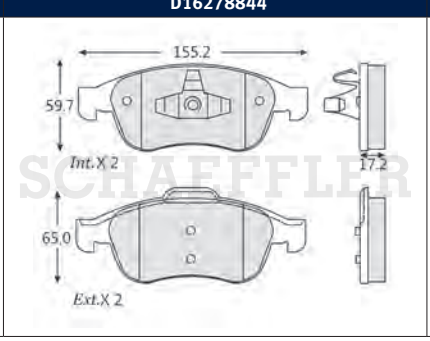	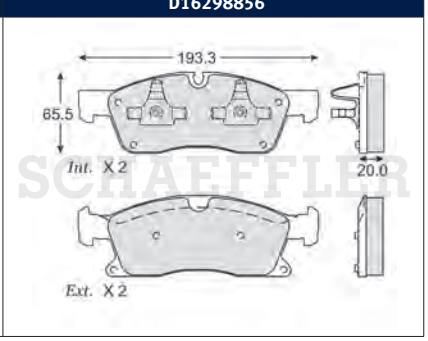

© Schaeffler Automotive Aftermarket México S. de R.L. de C.V. se reserva todos y cada uno de los derechos sobre las fotografías exclusivas de la marca aquí presentadas; se prohíbe la reproducción parcial y/o total, uso, modificación y distribución de cada una de estas fotografías

D16338849	D16388865	D16408867
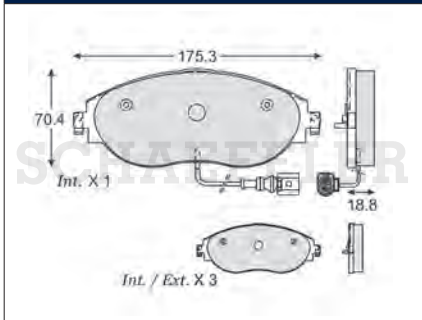	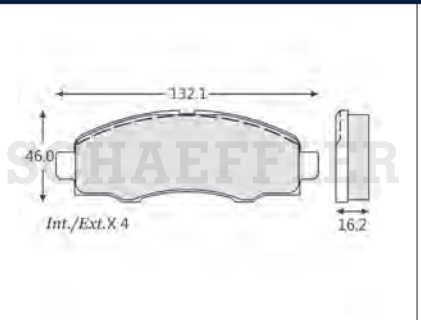	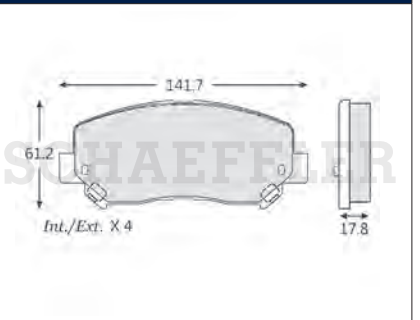
D16418868	**D16458873**	**D16478875**
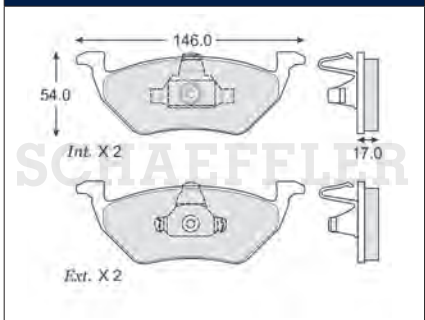	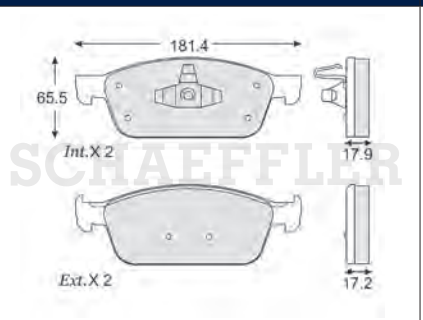	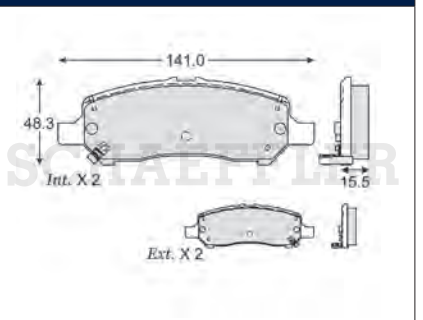
D16498877	**D16508878**	**D16538882**
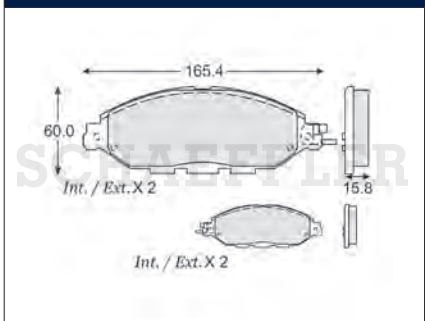	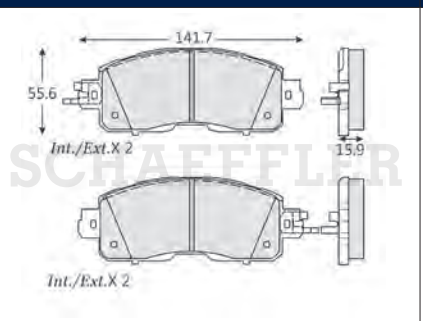	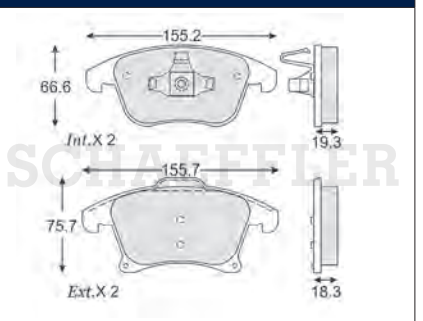
D16548883	**D16638891**	**D16768905**
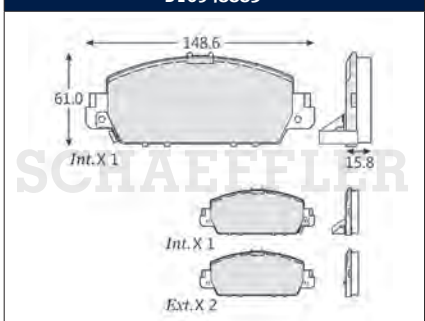	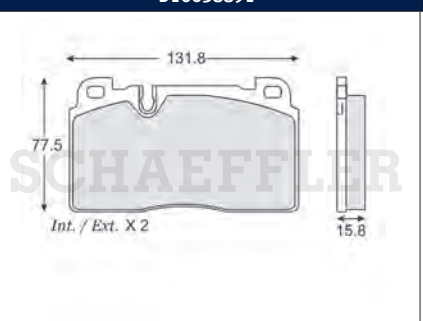	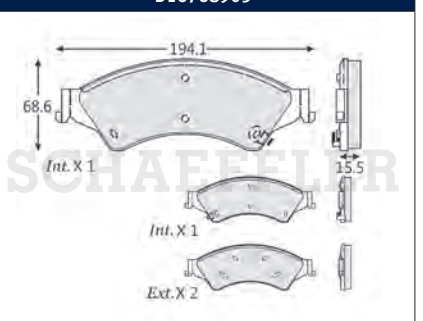
D16778906	**D16788907**	**D16798908**
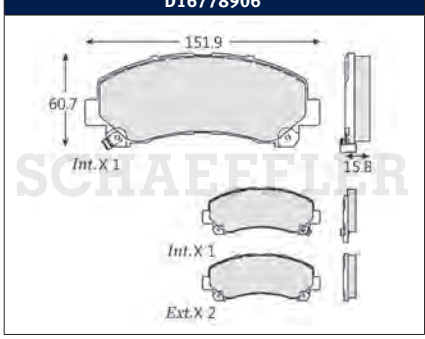	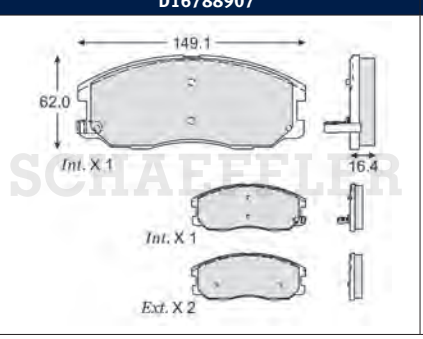	

© Schaeffler Automotive Aftermarket México S. de R.L. de C.V. se reserva todos y cada uno de los derechos sobre las fotografías exclusivas de la marca aquí presentadas; se prohíbe la reproducción parcial y/o total, uso, modificación y distribución de cada una de estas fotografías

D16808909	D16918918	D16938430S
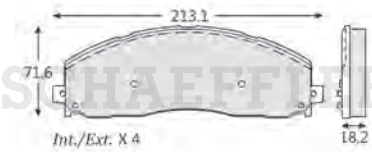	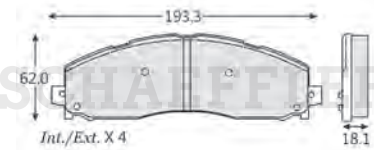	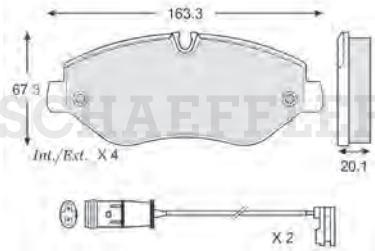
D16978840	**D16998383S**	**D17008924**
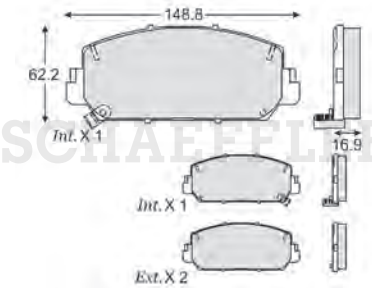	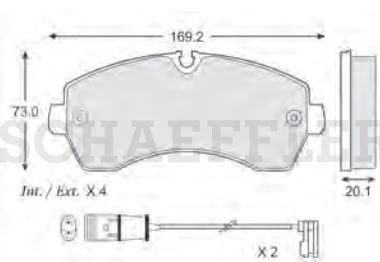	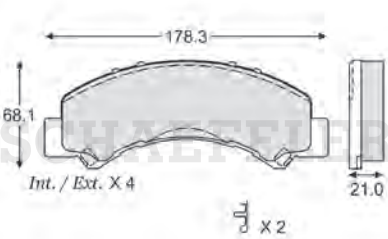
D17028926	**D17118936**	**D17178942**
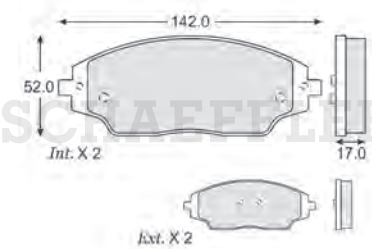	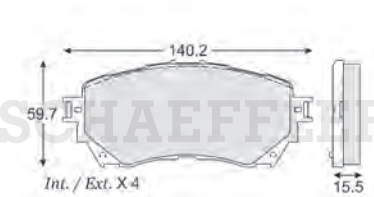	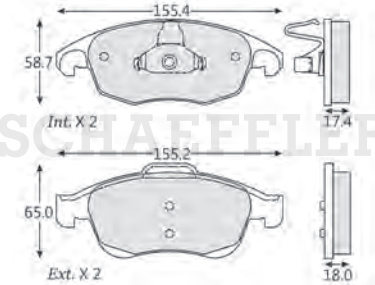
D17218945	**D17238396**	**D17248397**
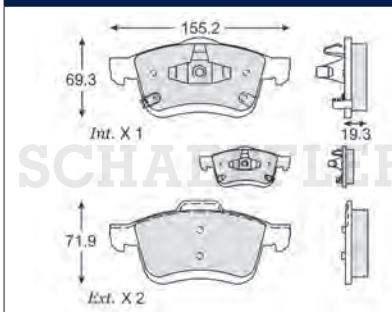	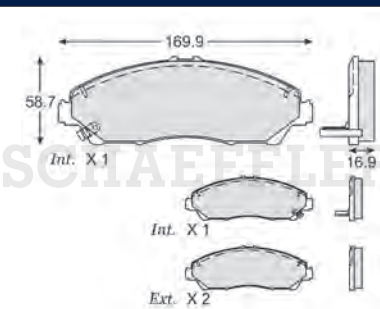	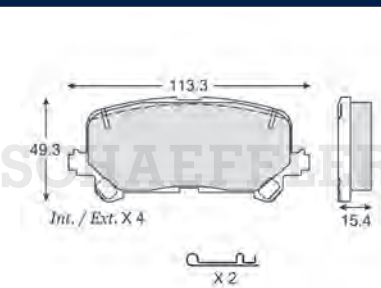
D17288952	**D17298953**	**D17308954**
	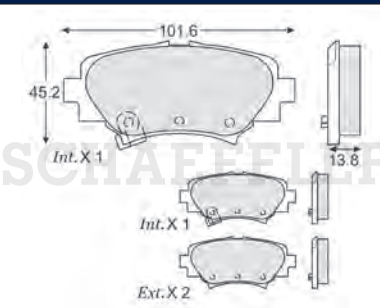	

© Schaeffler Automotive Aftermarket México S. de R.L. de C.V. se reserva todos y cada uno de los derechos sobre las fotografías exclusivas de la marca aquí presentadas; se prohíbe la reproducción parcial y/o total, uso, modificación y distribución de cada una de estas fotografías

D17318956

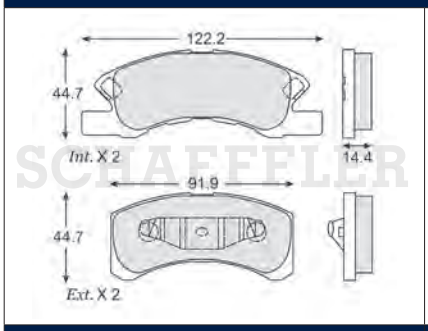

D17348958

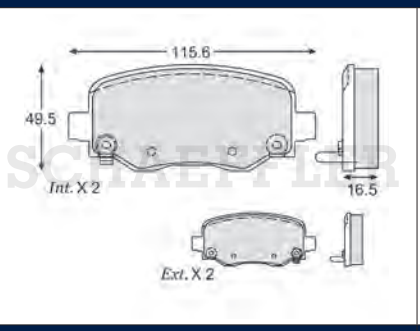

D17358960

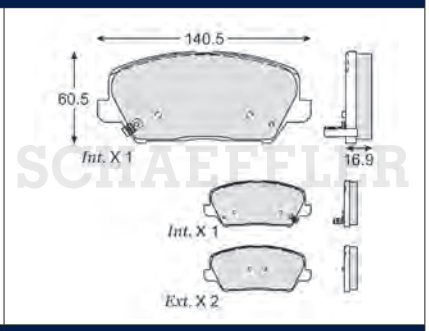

D17368906

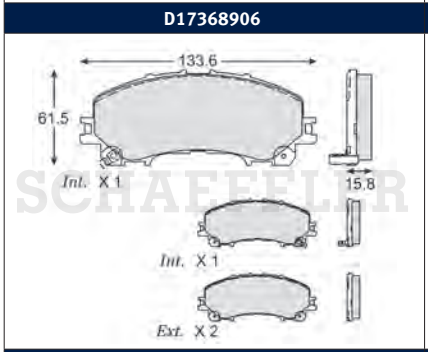

D17378449

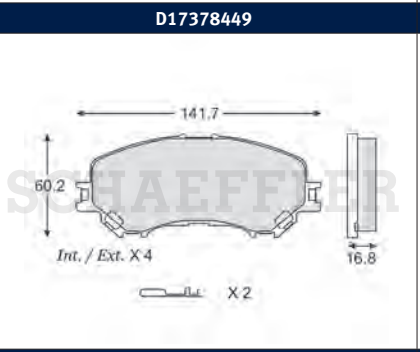

D17458971

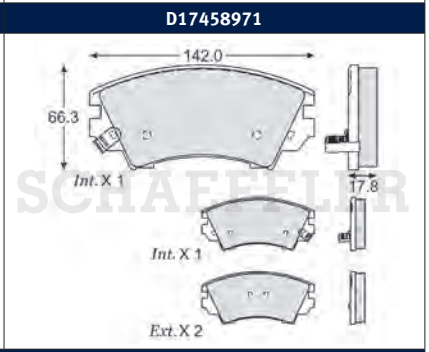

D17548970

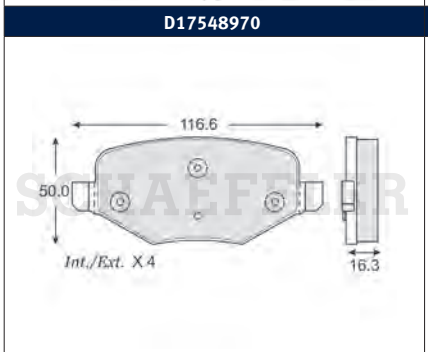

D17588986

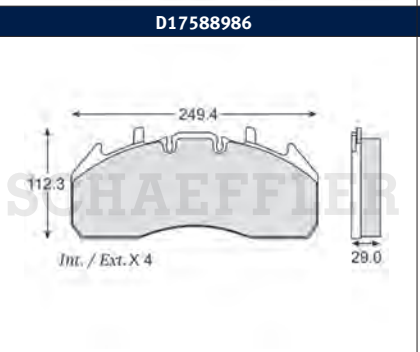

D17598987

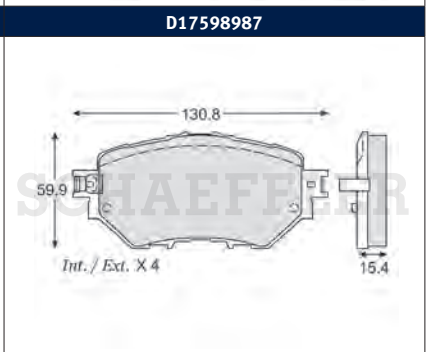

D17608989

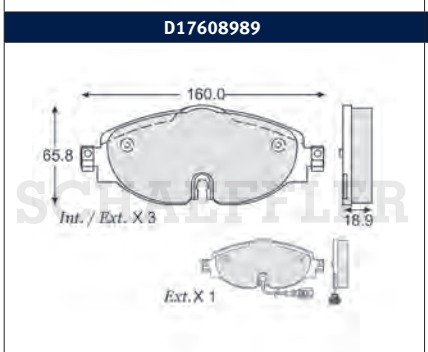

D17618990

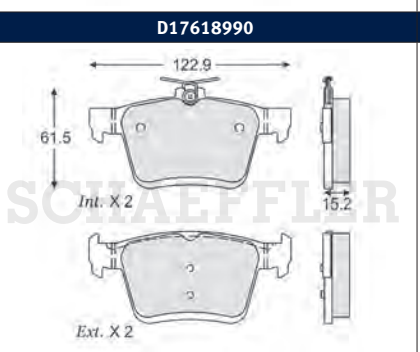

D17668997

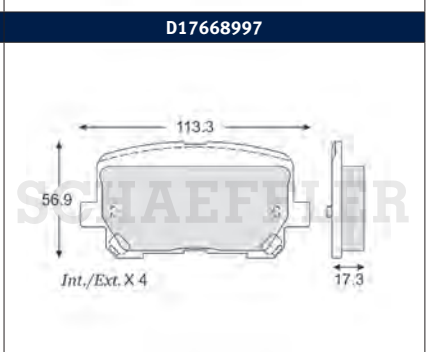

D17678998

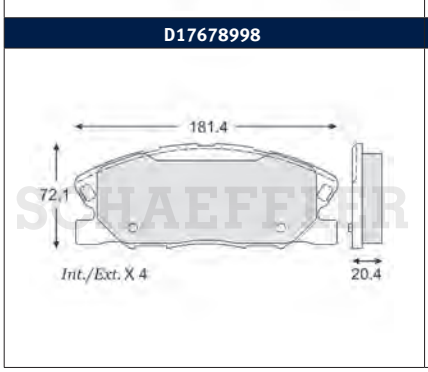

D17708528

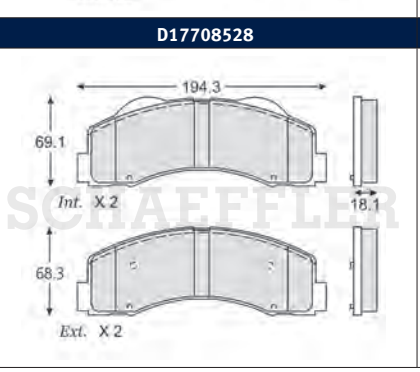

D17718896

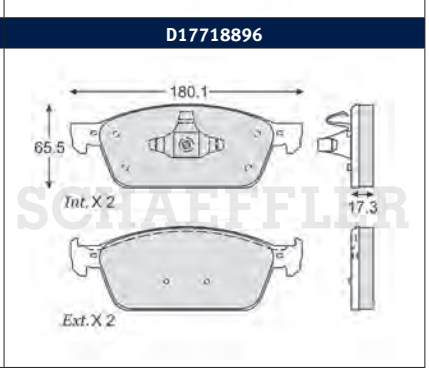

© Schaeffler Automotive Aftermarket México S. de R.L. de C.V. se reserva todos y cada uno de los derechos sobre las fotografías exclusivas de la marca aquí presentadas; se prohíbe la reproducción parcial y/o total, uso, modificación y distribución de cada una de estas fotografías

D17749004	D17759005	D17769006
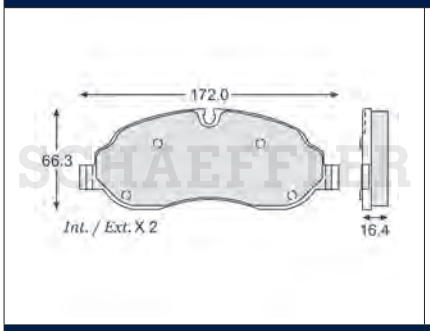	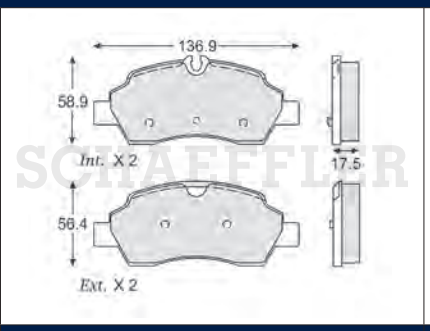	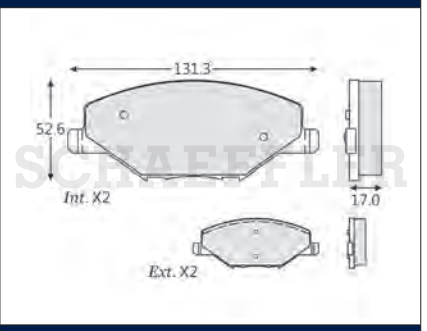
D17799008	**D17869013**	**D17879014**
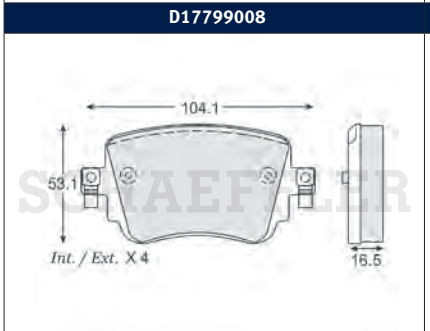	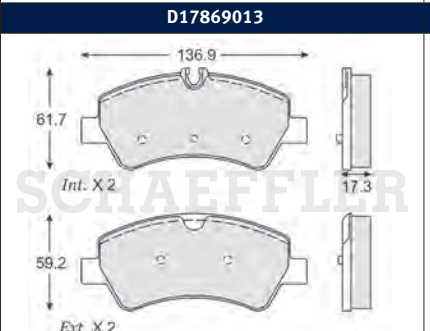	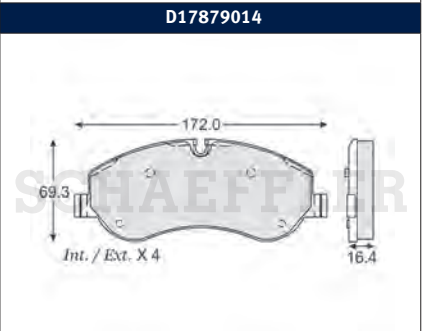
D18029034	**D18099044**	**D18119046**
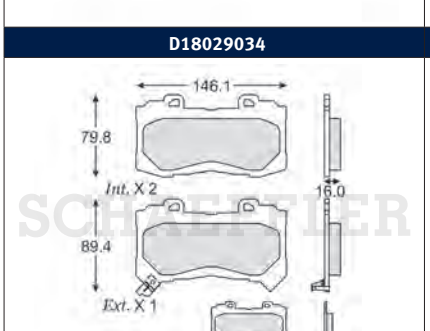	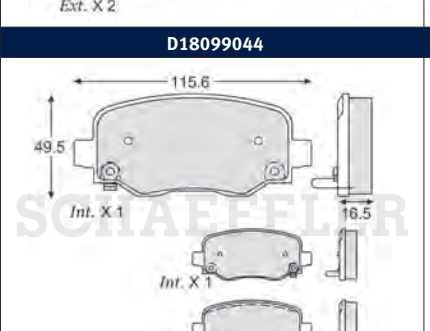	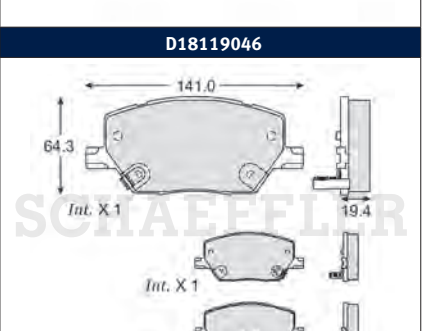
D18128428	**D18159049**	**D18169051**
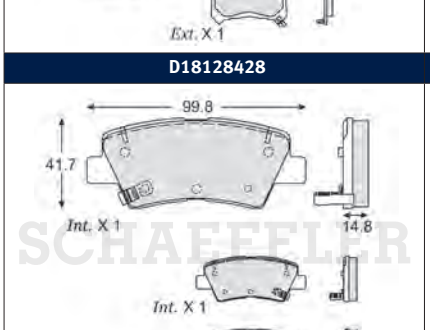	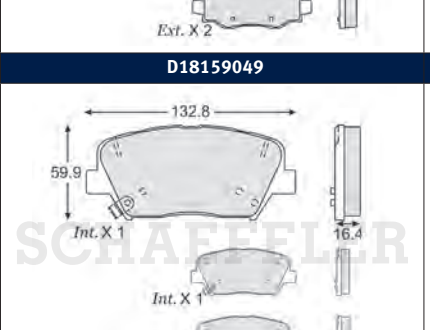	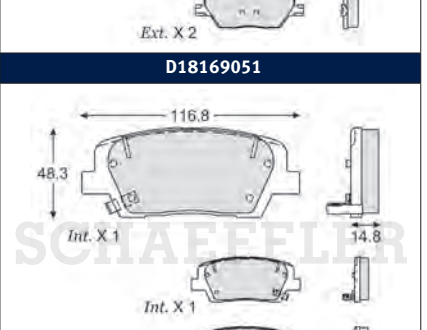
D18189053	**D18209056**	**D18309061**
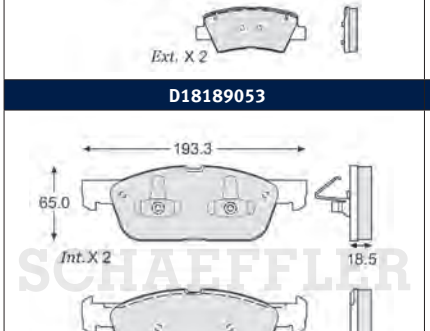	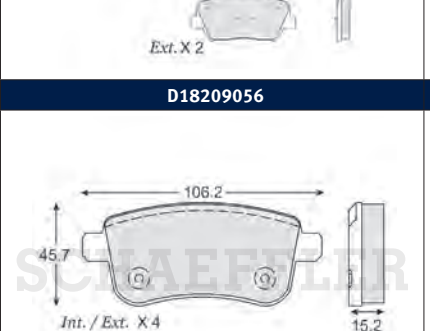	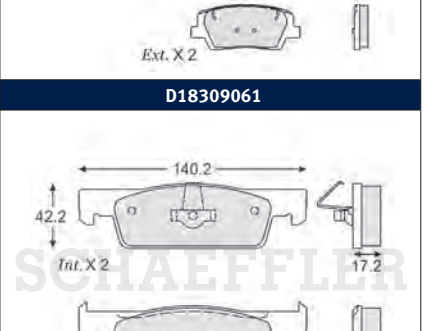

© Schaeffler Automotive Aftermarket México S. de R.L. de C.V. se reserva todos y cada uno de los derechos sobre las fotografías exclusivas de la marca aquí presentadas; se prohíbe la reproducción parcial y/o total, uso, modificación y distribución de cada una de estas fotografías

D18338893	D18409068	D18419069
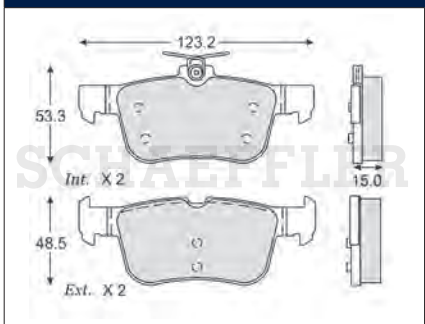	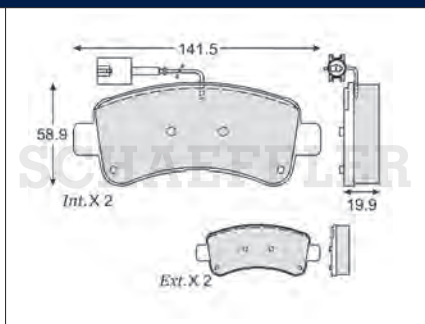	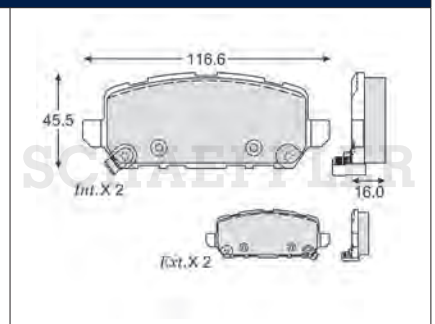
D18429070	**D18438932**	**D18469073**
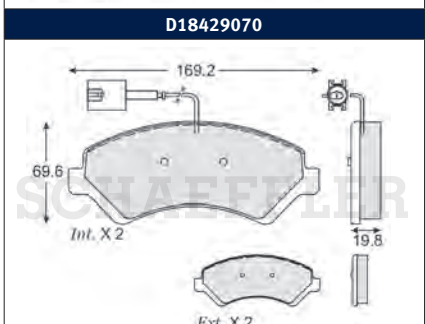	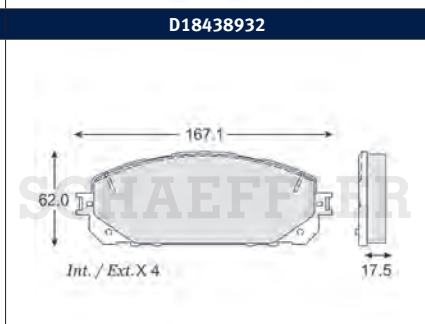	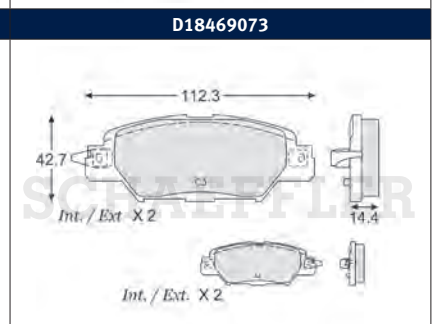
D18479075	**D18488428**	**D18529081**
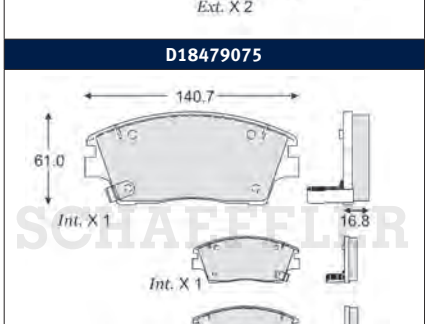	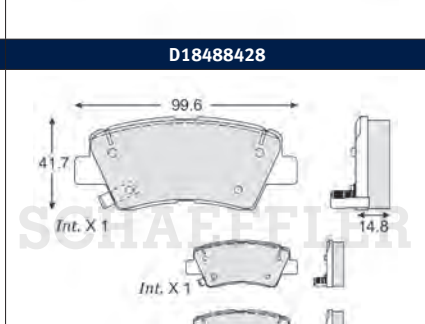	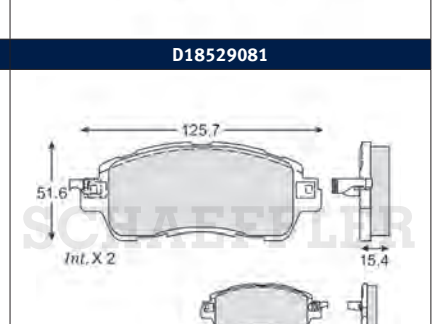
D18558614	**D18569036**	**D18649093**
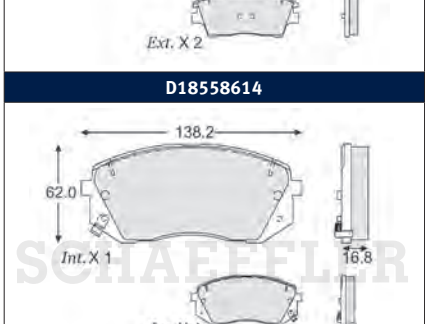	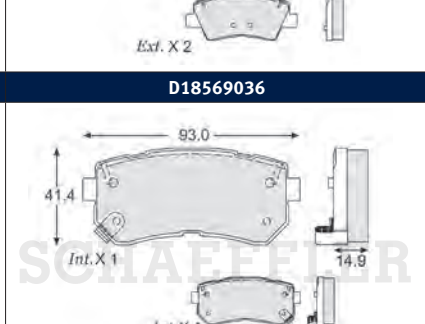	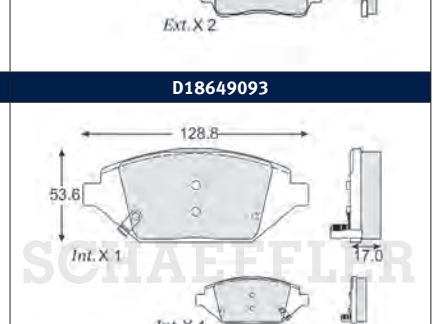
D18749103	**D18789106**	**D18969124**
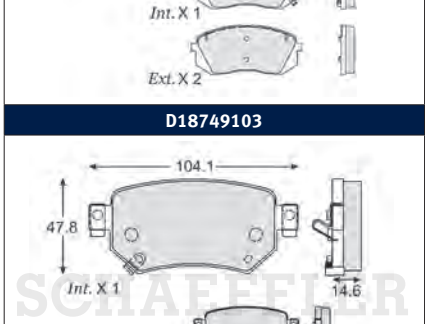	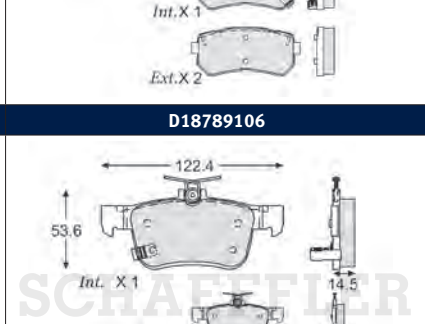	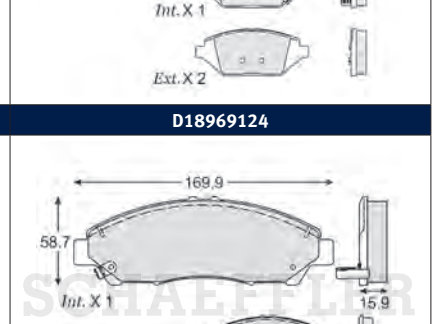

© Schaeffler Automotive Aftermarket México S. de R.L. de C.V. se reserva todos y cada uno de los derechos sobre las fotografías exclusivas de la marca aquí presentadas; se prohíbe la reproducción parcial y/o total, uso, modificación y distribución de cada una de estas fotografías

D18989126

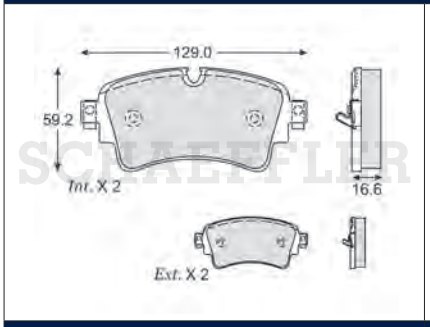

D19019128

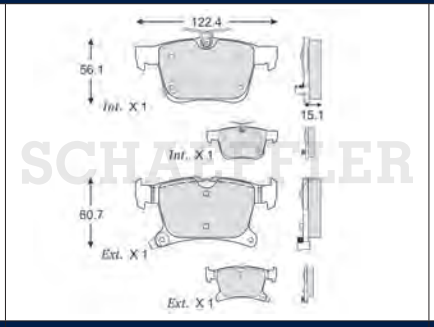

D19109139

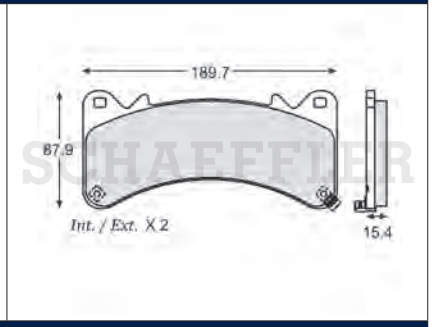

D19119141

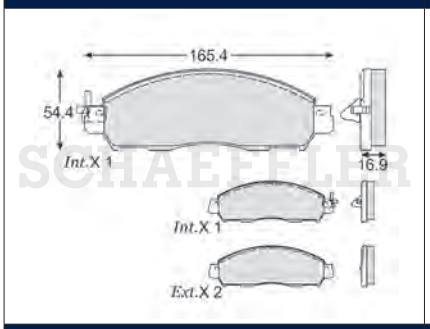

D19129143

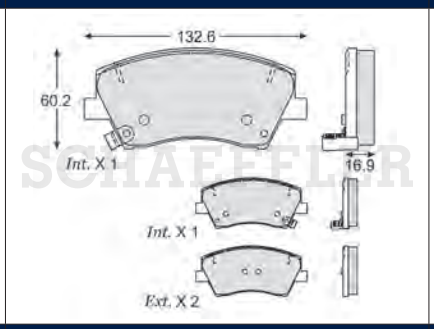

D19139144

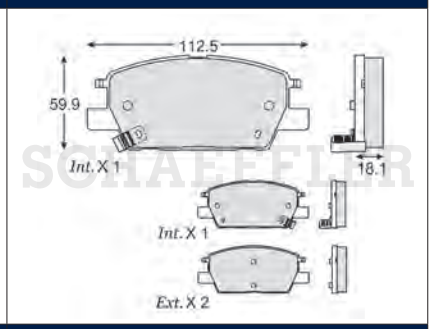

D19269151

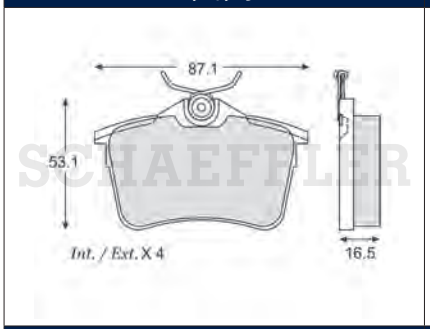

D19279152

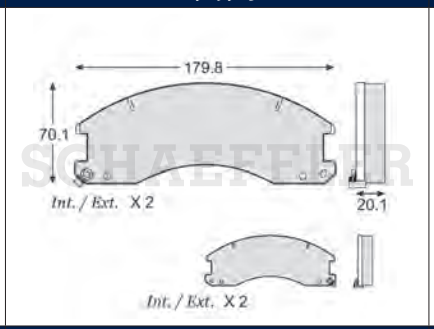

D19299072

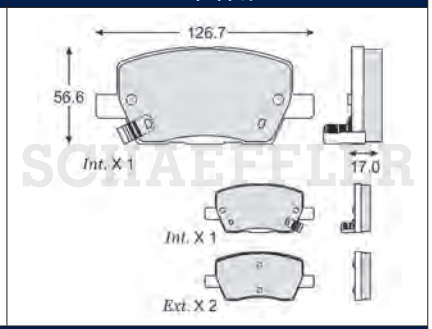

D19349157

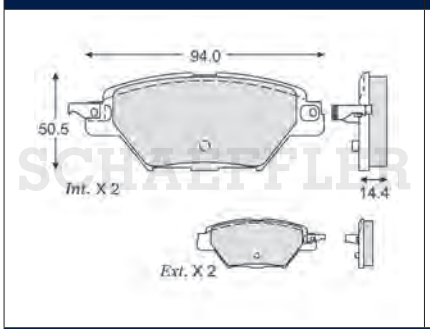

D19409165

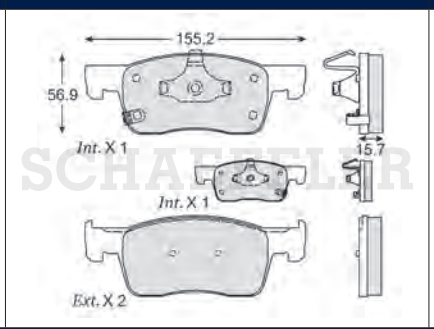

D19429167

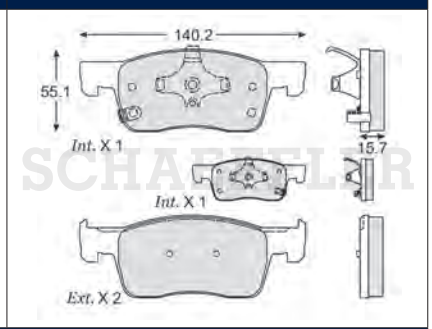

D19509175

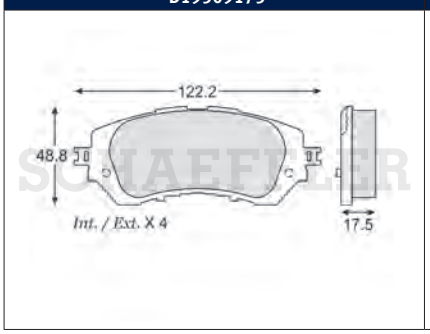

D19689193

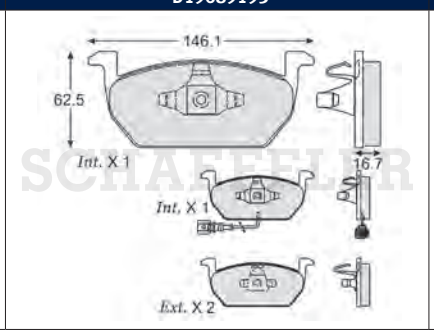

D20079237

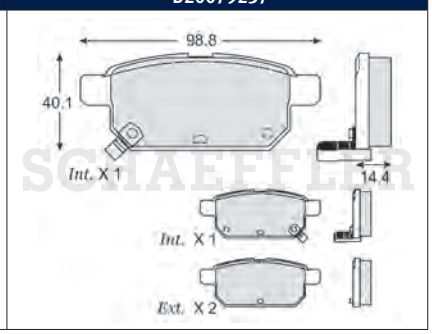

© Schaeffler Automotive Aftermarket México S. de R.L. de C.V. se reserva todos y cada uno de los derechos sobre las fotografías exclusivas de la marca aquí presentadas; se prohíbe la reproducción parcial y/o total, uso, modificación y distribución de cada una de estas fotografías

D20159246

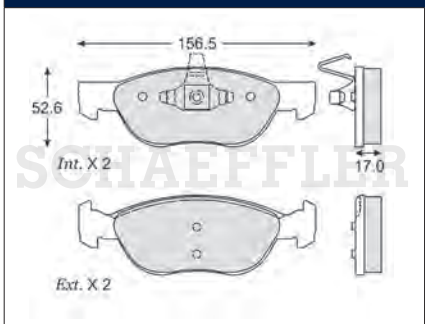

D20189249

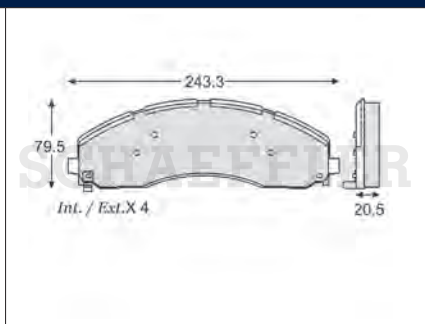

D20249254

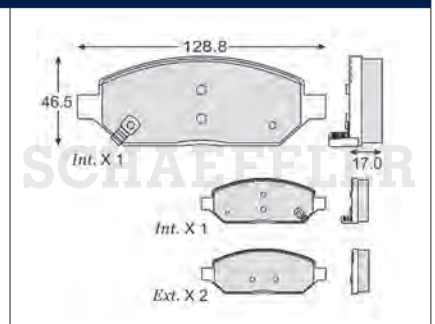

D20368840

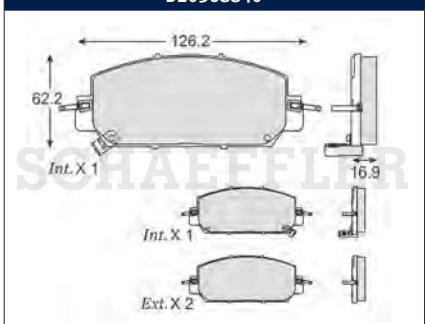

D20389269

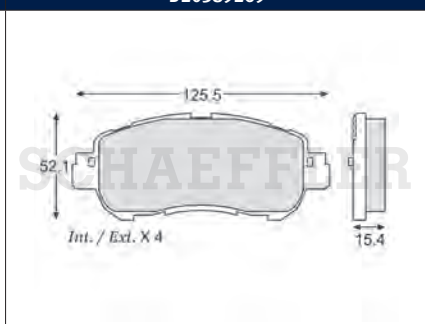

D20589236

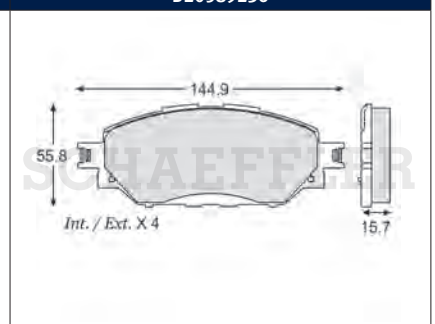

D20669298

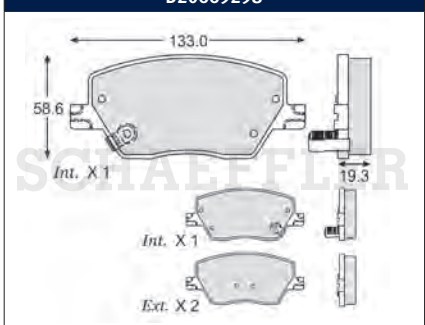

D20969331

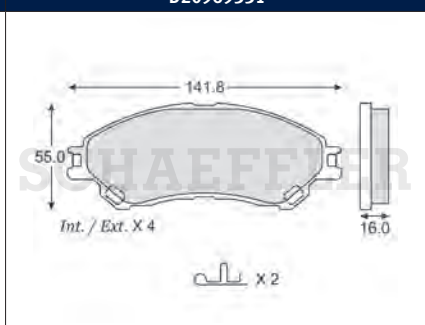

D00010030

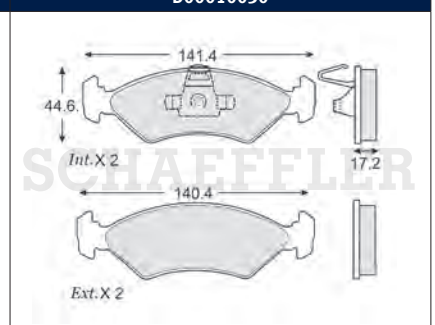

D00012160

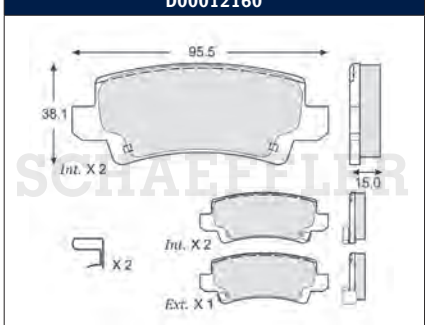

D00013030

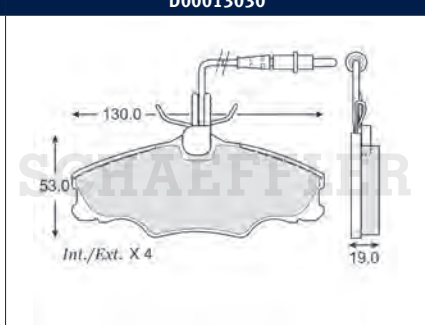

D00013050

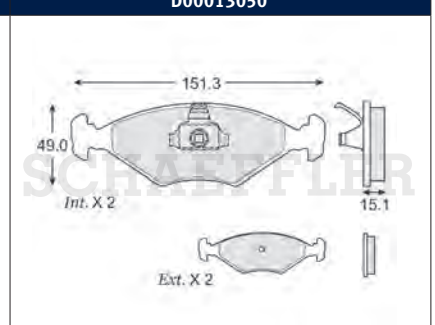

D0001305A

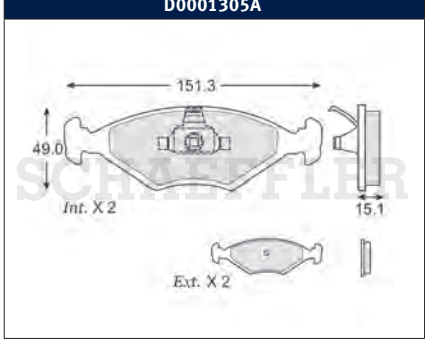

D00013100

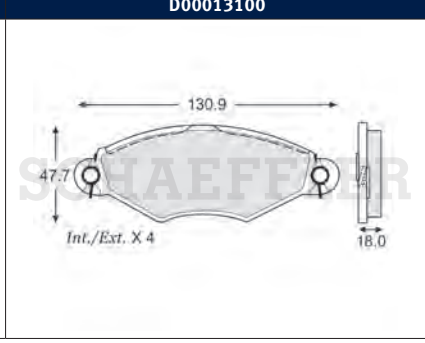

D00013470

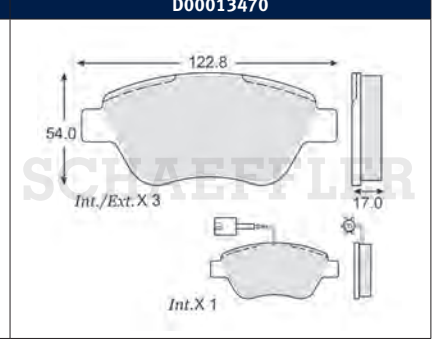

© Schaeffler Automotive Aftermarket México S. de R.L. de C.V. se reserva todos y cada uno de los derechos sobre las fotografías exclusivas de la marca aquí presentadas; se prohíbe la reproducción parcial y/o total, uso, modificación y distribución de cada una de estas fotografías

D00013490	D00013800
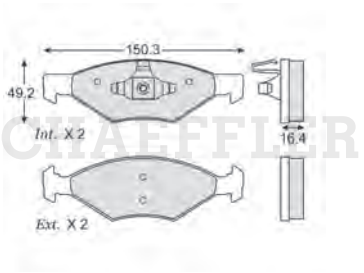	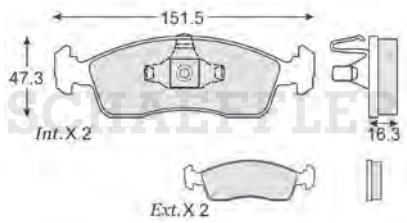

SCHAEFFLER SCHAEFFLER

© Schaeffler Automotive Aftermarket México S. de R.L. de C.V. se reserva todos y cada uno de los derechos sobre las fotografías exclusivas de la marca aquí presentadas; se prohíbe la reproducción parcial y/o total, uso, modificación y distribución de cada una de estas fotografías

RUVILLE ¡La mejor opción para la seguridad de su familia!

Ruville ofrece al mercado de refacciones una completa gama de productos de alta calidad. Los productos Ruville están diseñados y fabricados para cumplir con los más estrictos estándares de la industria, nuestra meta es continuar entregando productos de la más alta calidad para todo lo tipo de vehículos.
¡Para Ruville, su seguridad es primero!

DE EXPERTOS PARA EXPERTOS
Lada 01 800 8000 585 (LuK)
Lu – Vi 9:00 – 18:00
www.repxpert.mx

LuK INA FAG | RUVILLE

SCHAEFFLER

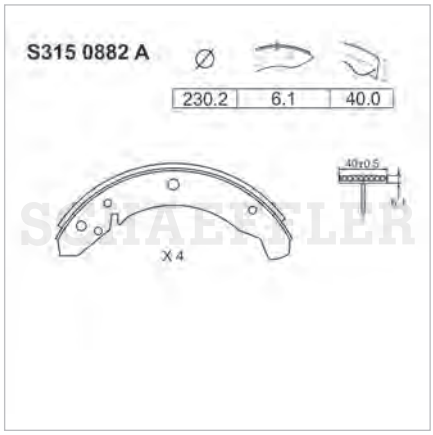

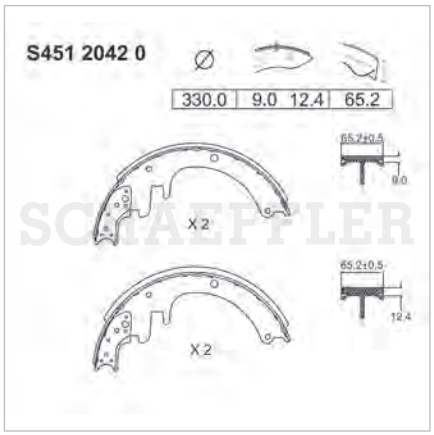

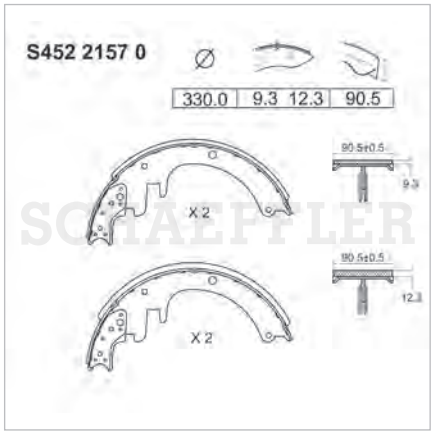

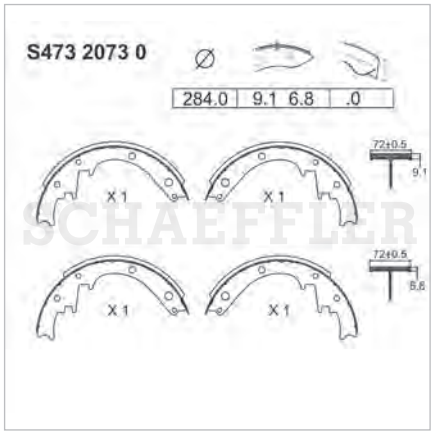

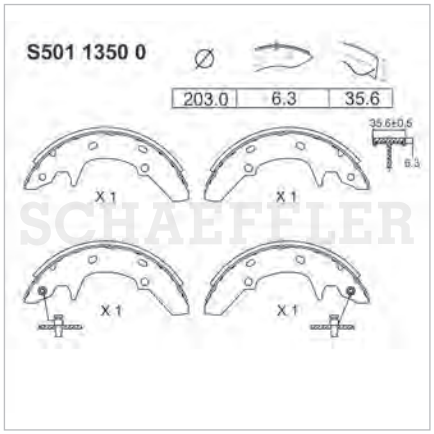

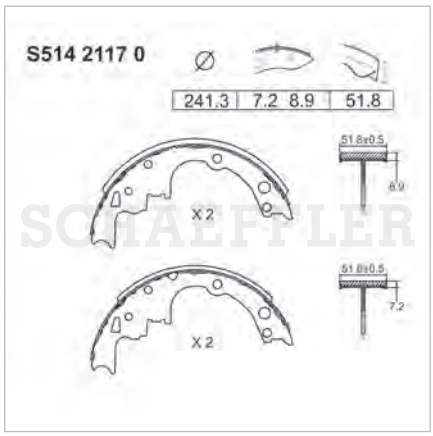

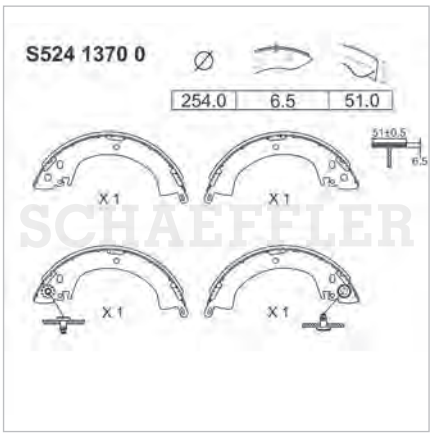

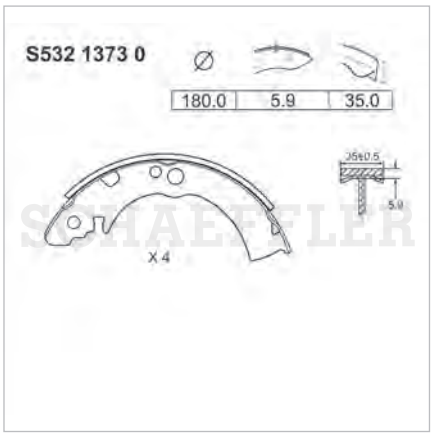

© Schaeffler Automotive Aftermarket Mexico S. de R.L. de C.V. se reserva todos y cada uno de los derechos sobre las fotografías exclusivas de la marca aquí presentadas; se prohíbe la reproducción parcial y/o total, uso, modificación y distribución de cada una de estas fotografías

S553 2164 0

Ø			
200.0	6.8	8.4	46.2

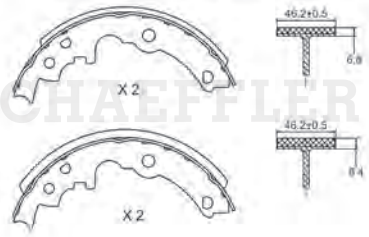

S559 1354 0

Ø		
180.0	7.5	31.0

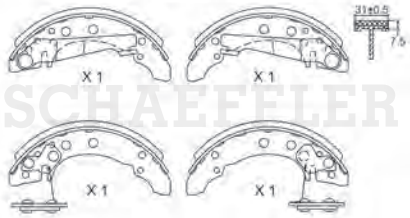

S574 1399 0

Ø		
260.0	7.7	52.2

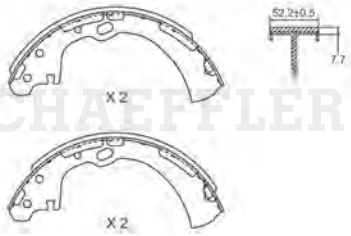

S576 1364 0

Ø		
200.0	6.2	36.0

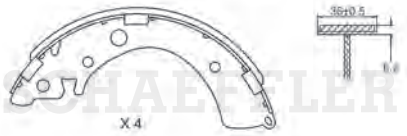

S581 2089 0

Ø			
254.0	8.4	6.8	65.5

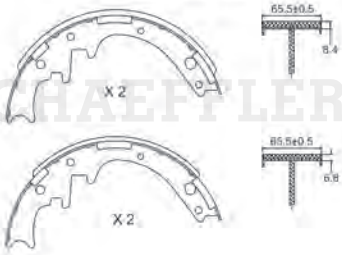

S583 2171 0

Ø			
308.0	8.0	9.5	89.4

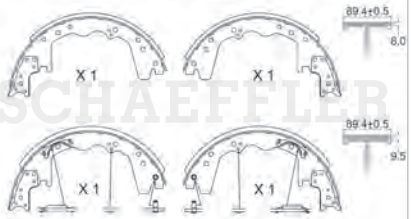

S593 1404 0

Ø		
254.0	10.5	58.0

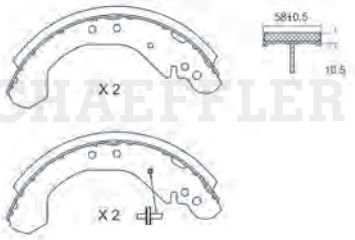

S607 1381 0

Ø		
228.6	6.2	41.2

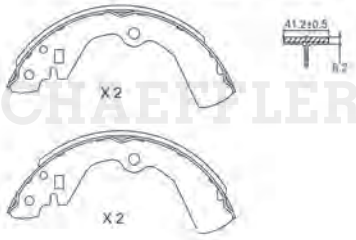

S619 1360 0

Ø		
254.0	6.8	51.7

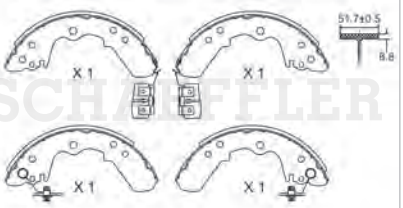

S630 1461 0

Ø		
200.0	5.9	31.6

S631 1433 0

Ø		
295.0	8.0	52.0

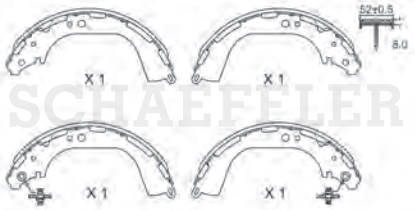

S636 1394 0

Ø		
225.0	8.4	46.3

© Schaeffler Automotive Aftermarket Mexico S. de R.L. de C.V. se reserva todos y cada uno de los derechos sobre las fotografías exclusivas de la marca aquí presentadas; se prohíbe la reproducción parcial y/o total, uso, modificación y distribución de cada una de estas fotografías

S638 1438 0

Ø		
180.0	5.9	31.3

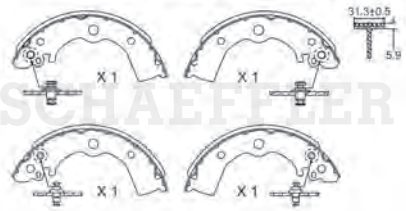

S643 1441 0

Ø		
171.6	6.4	22.0

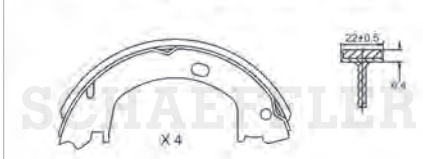

S646 2086 0

Ø		
228.6	7.5	76.2

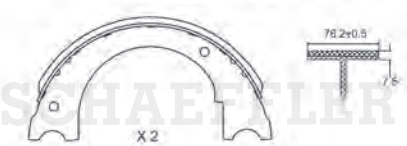

S657 1444 0

Ø		
220.0	7.6	42.1

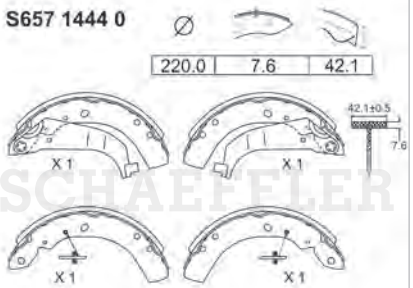

S662 1450 0

Ø		
200.0	7.0	40.0

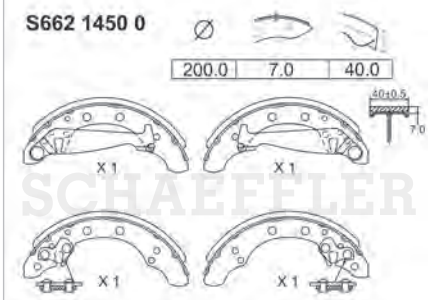

S665 1452 0

Ø		
250.0	8.3	57.0

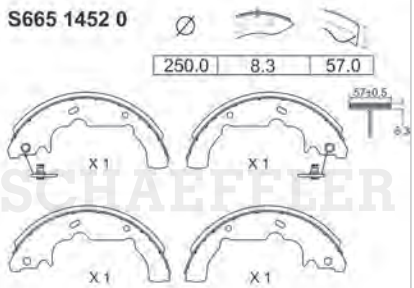

S670 2174 0

Ø		
254.0	8.1 6.6	46.0

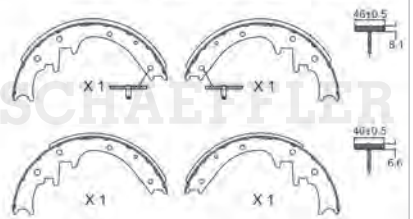

S671 1457 0

Ø		
228.6	6.3	35.0

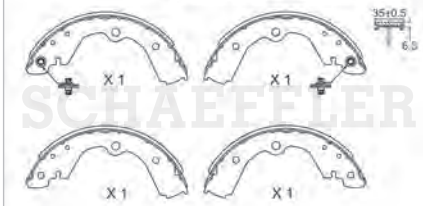

S675 1404 A

Ø		
254.0	10.5	58.0

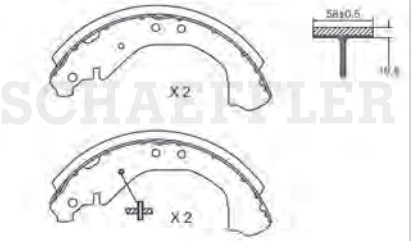

S678 1463 0

Ø		
200.0	6.3	36.0

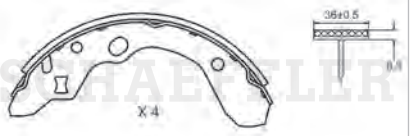

S689 1473 0

Ø		
200.0	8.0	34.5

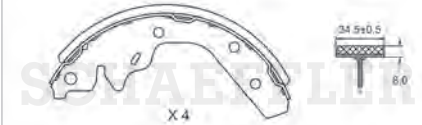

S696 1479 0

Ø		
203.2	8.6 5.7	38.5

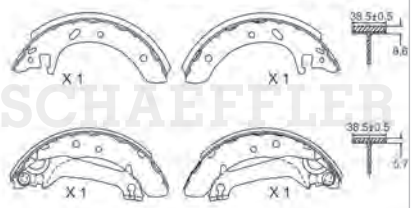

© Schaeffler Automotive Aftermarket Mexico S. de R.L. de C.V. se reserva todos y cada uno de los derechos sobre las fotografías exclusivas de la marca aquí presentadas; se prohíbe la reproducción parcial y/o total, uso, modificación y distribución de cada una de estas fotografías

S699 1482 0

∅		
320.0	14.5	101.5

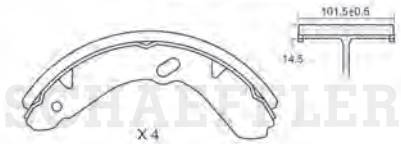

S701 1484 0

∅		
184.0	4.8	31.2

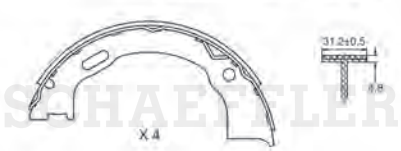

S704 2180 0

∅			
228.6	9.0	6.3	45.7

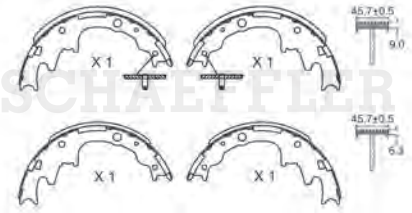

S705 2089 0

∅			
254.0	6.7	8.2	65.5

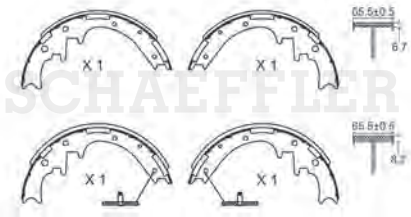

S707 1379 0

∅		
180.0	6.2	31.2

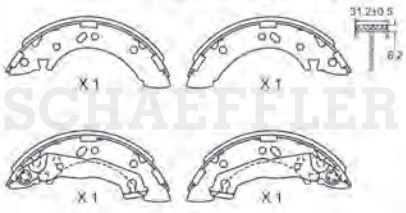

S709 1725 0

∅		
254.0	7.0	50.4

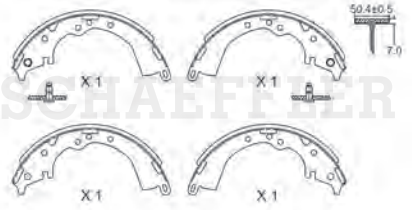

S714 1485 0

∅		
250.0	8.3	57.5

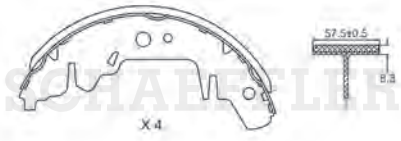

S720 1496 0

∅		
225.0	8.8	46.3

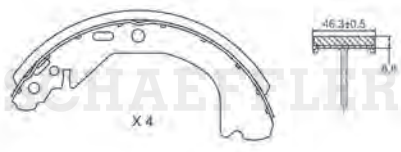

S723 2182 0

∅			
280.0	7.1	9.1	58.6

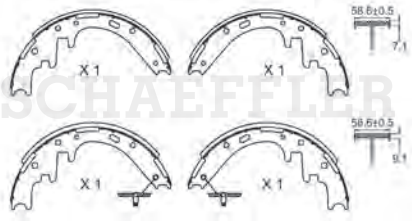

S726 1417 0

∅		
320.0	11.3	76.5

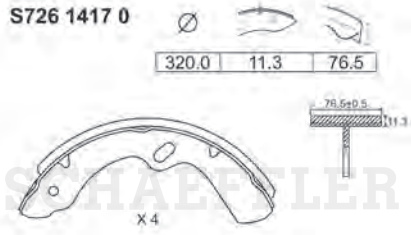

S728 1499 0

∅		
270.0	7.0	53.8

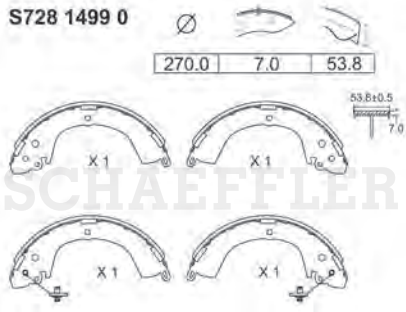

S736 1504 0

∅			
228.6	8.8	6.1	44.6

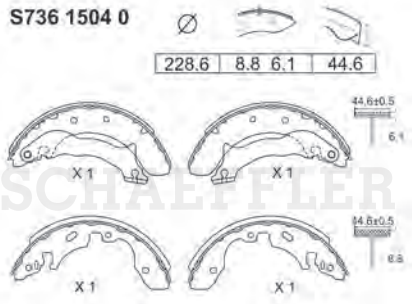

© Schaeffler Automotive Aftermarket Mexico S. de R.L. de C.V. se reserva todos y cada uno de los derechos sobre las fotografías exclusivas de la marca aquí presentadas; se prohíbe la reproducción parcial y/o total, uso, modificación y distribución de cada una de estas fotografías

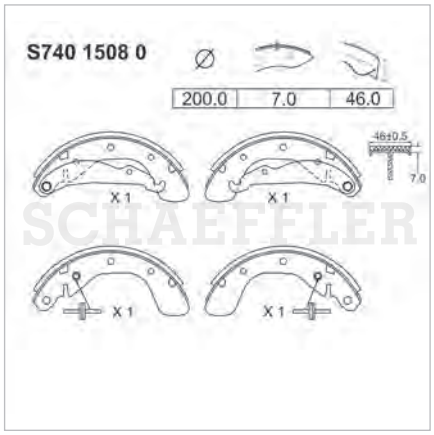

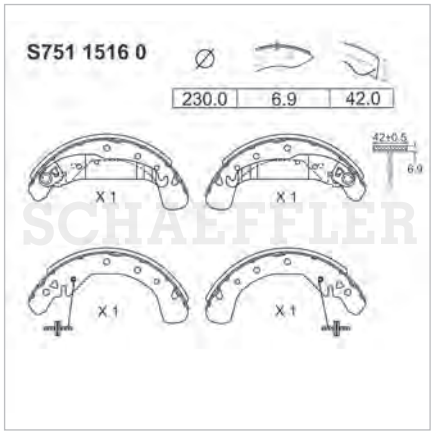

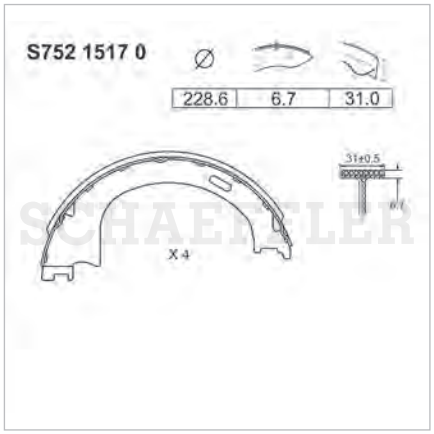

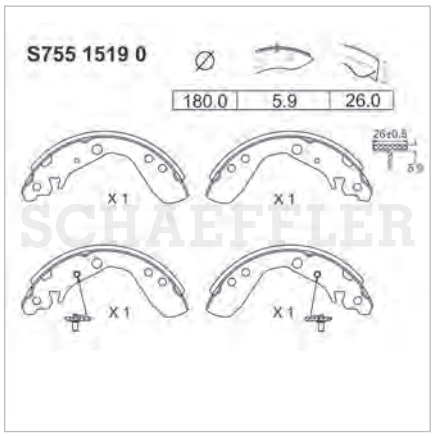

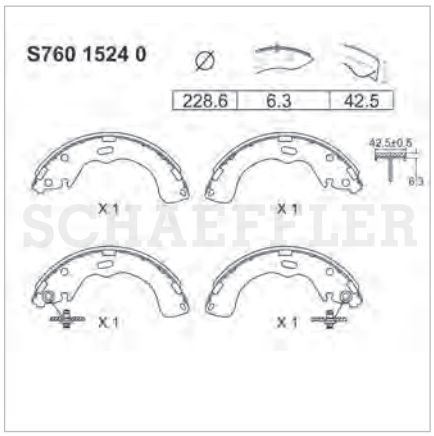

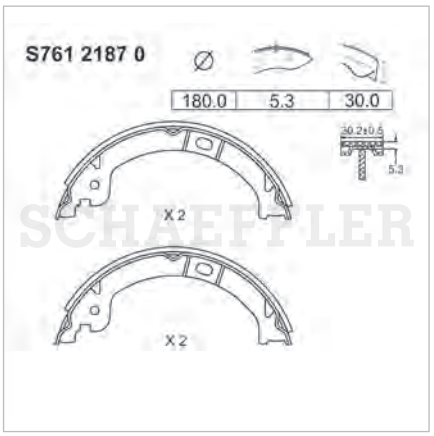

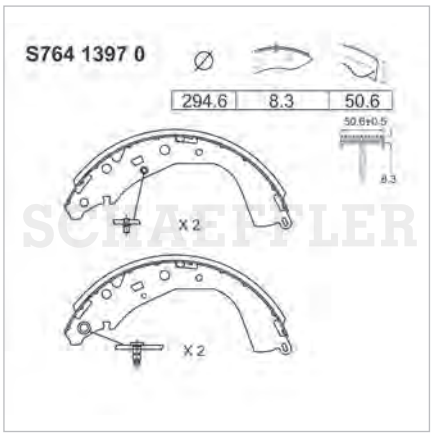

© Schaeffler Automotive Aftermarket Mexico S. de R.L. de C.V. se reserva todos y cada uno de los derechos sobre las fotografías exclusivas de la marca aquí presentadas; se prohíbe la reproducción parcial y/o total, uso, modificación y distribución de cada una de estas fotografías

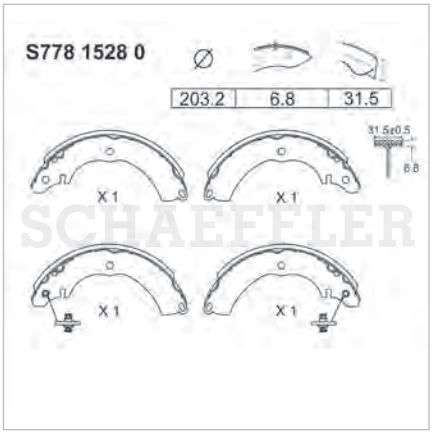

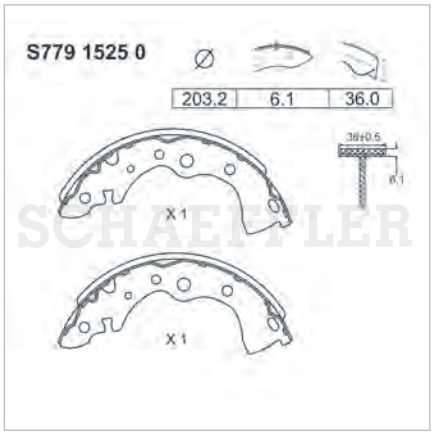

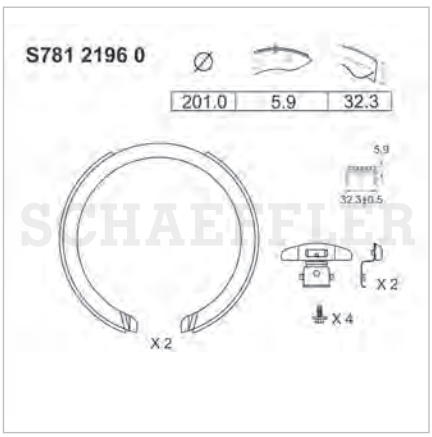

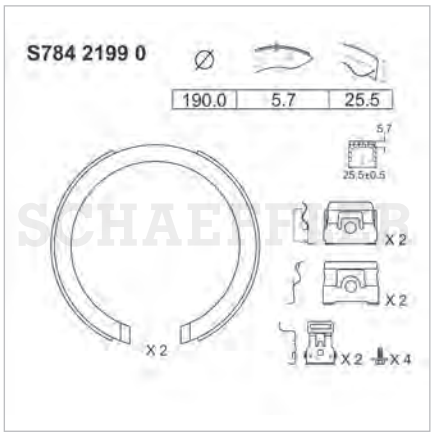

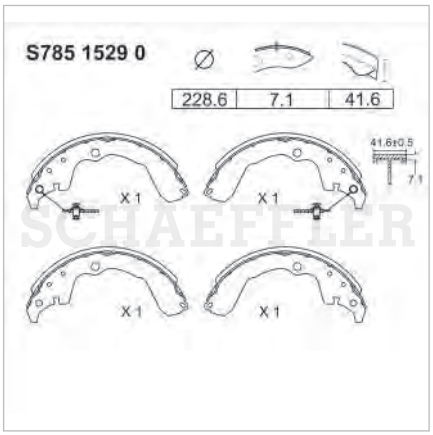

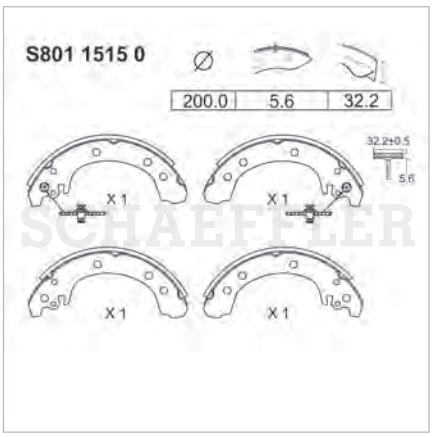

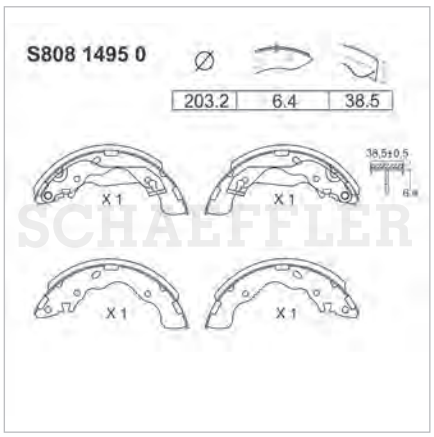

© Schaeffler Automotive Aftermarket Mexico S. de R.L. de C.V. se reserva todos y cada uno de los derechos sobre las fotografías exclusivas de la marca aquí presentadas; se prohíbe la reproducción parcial y/o total, uso, modificación y distribución de cada una de estas fotografías

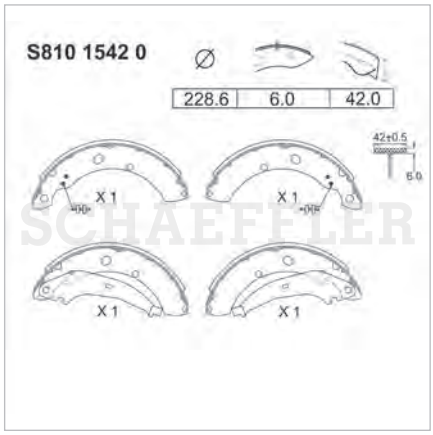

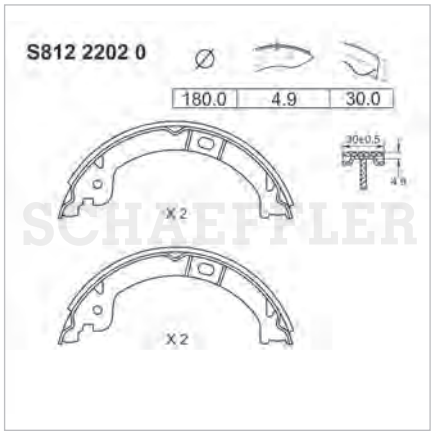

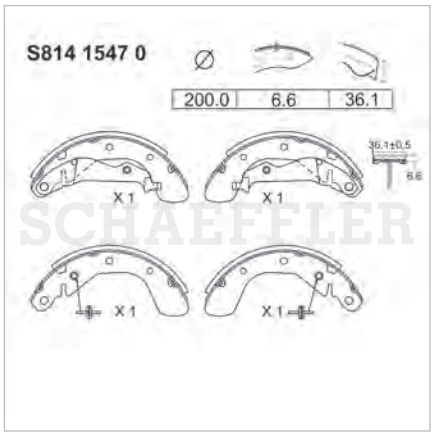

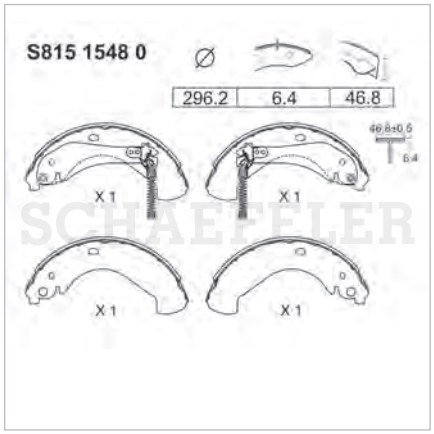

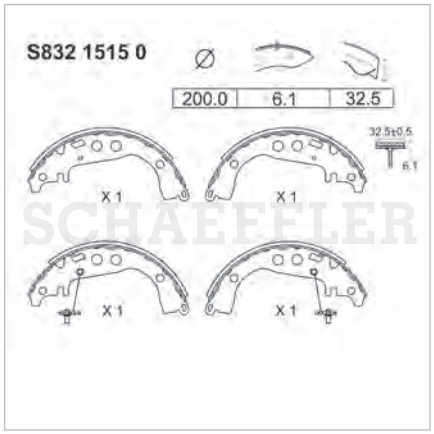

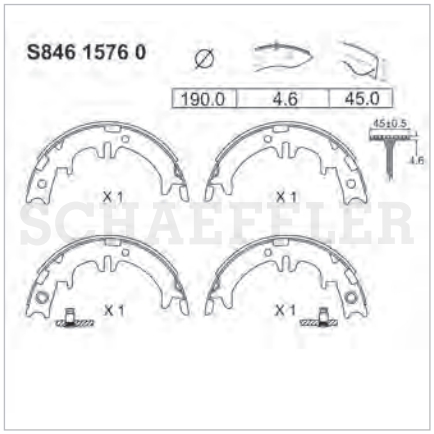

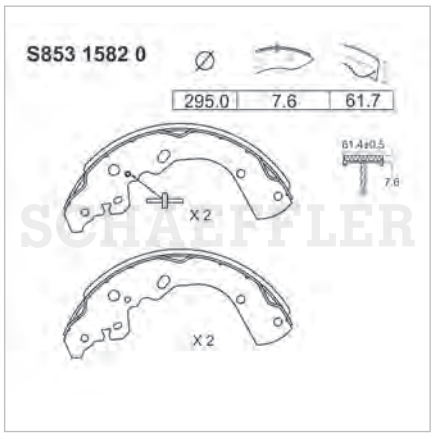

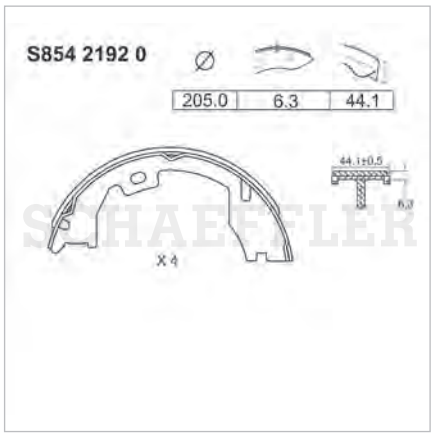

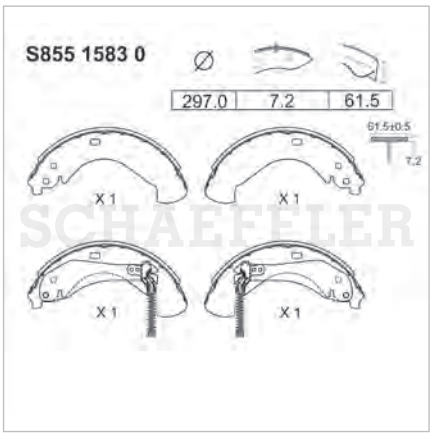

© Schaeffler Automotive Aftermarket Mexico S. de R.L. de C.V. se reserva todos y cada uno de los derechos sobre las fotografías exclusivas de la marca aquí presentadas; se prohíbe la reproducción parcial y/o total, uso, modificación y distribución de cada una de estas fotografías

S913 1618 0

Ø		
200.0	5.7	31.3

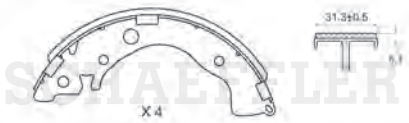

S917 1621 0

Ø		
200.0	6.1	32.7

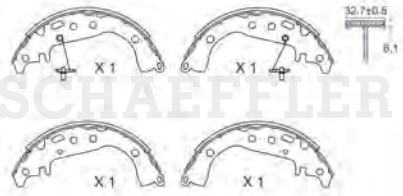

S919 1462 0

Ø		
228.6	6.0	36.6

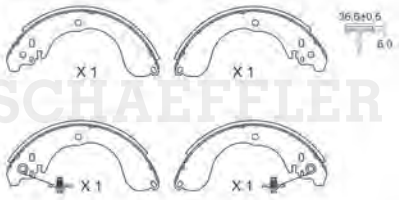

S921 1623 0

Ø		
253.0	6.6	41.4

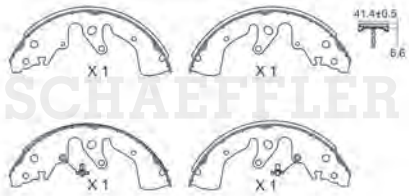

S922 1582 0

Ø		
294.6	7.6	61.4

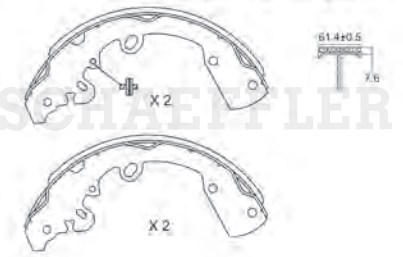

S924 1624 0

Ø		
203.0	5.5	31.5

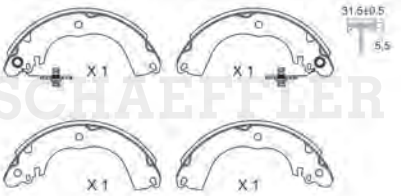

S936 1629 0

Ø		
254.0	6.6	55.0

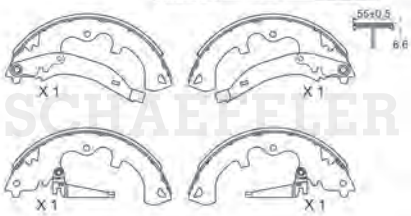

S938 1595 0

Ø		
180.0	6.6	25.0

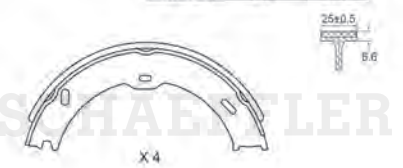

S942 1633 0

Ø		
177.8	6.5	32.0

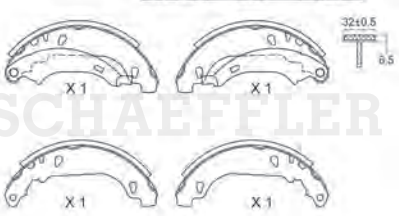

S959 1643 0

Ø		
295.0	7.3	45.6

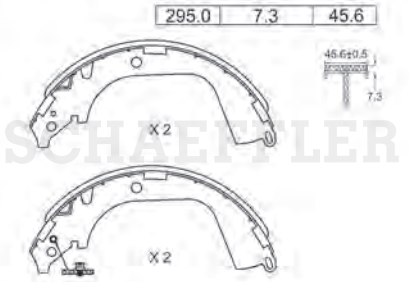

S960 1644 0

Ø		
295.2	7.3	61.6

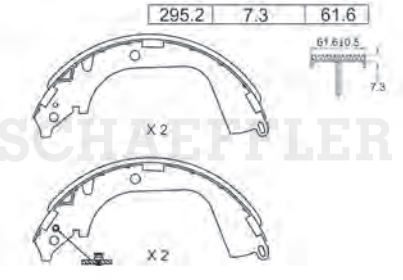

S984 1437 0

Ø		
200.0	6.0	31.8

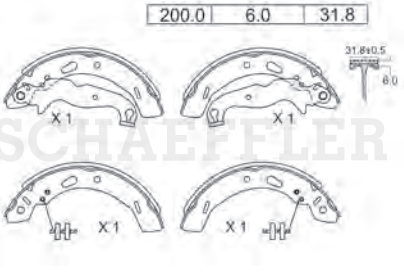

© Schaeffler Automotive Aftermarket Mexico S. de R.L. de C.V. se reserva todos y cada uno de los derechos sobre las fotografías exclusivas de la marca aquí presentadas; se prohíbe la reproducción parcial y/o total, uso, modificación y distribución de cada una de estas fotografías

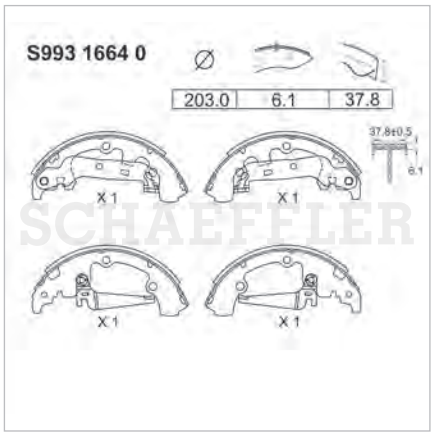

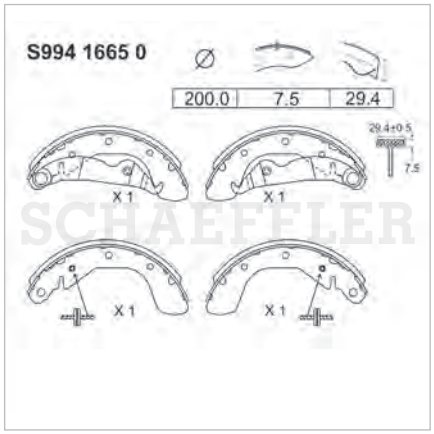

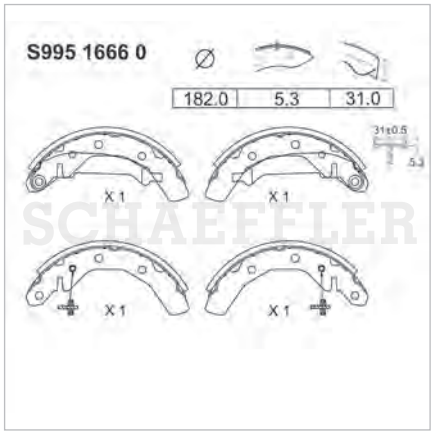

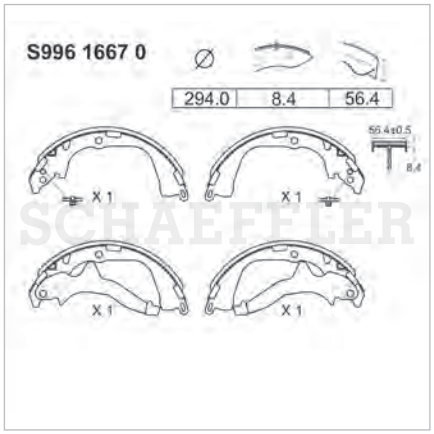

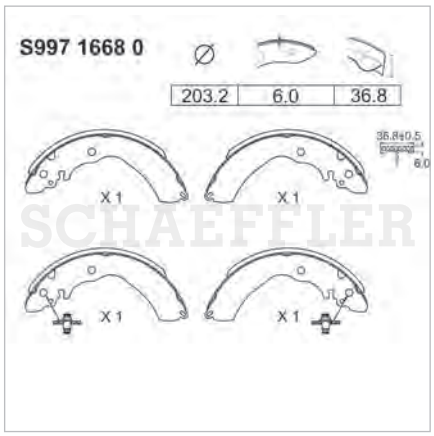

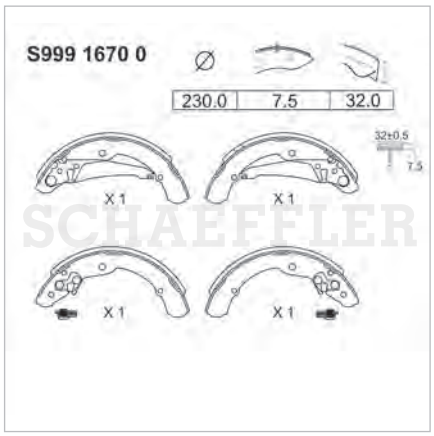

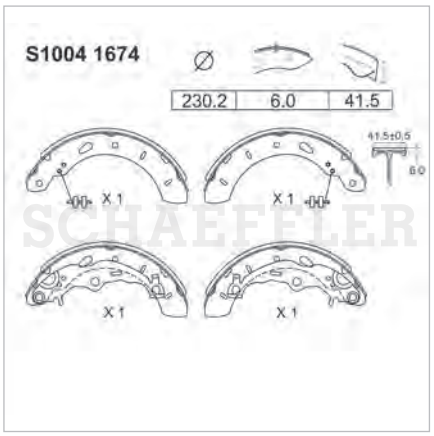

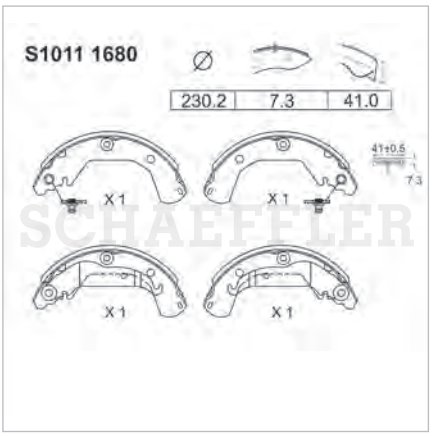

© Schaeffler Automotive Aftermarket Mexico S. de R.L. de C.V. se reserva todos y cada uno de los derechos sobre las fotografías exclusivas de la marca aquí presentadas; se prohíbe la reproducción parcial y/o total, uso, modificación y distribución de cada una de estas fotografías

S1012 1681

∅		
295.0	8.0	62.0

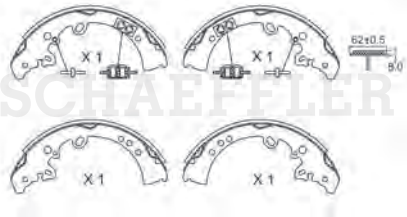

S1016 1685

∅		
295.0	6.9	51.2

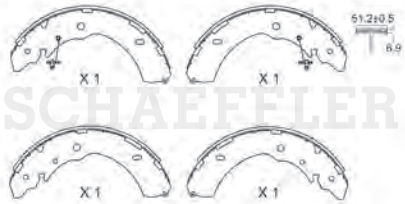

S1020 1689

∅		
203.2	6.7	38.5

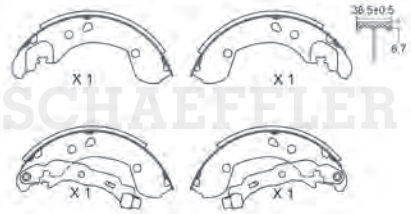

S1021 1616

∅		
203.0	6.5	30.8

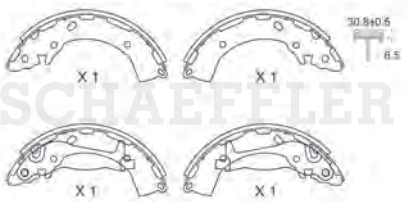

S1025 1692

∅		
254.0	7.0	51.5

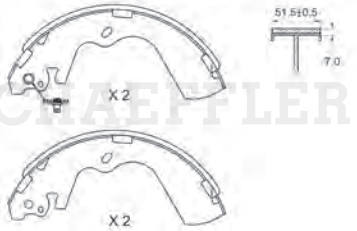

S1026 1399

∅		
260.0	7.2	51.0

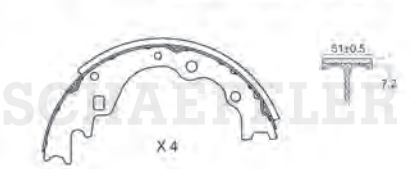

S1027 1693

∅		
228.0	6.7	42.2

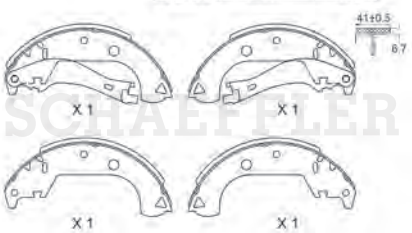

S1028 1694

∅		
228.0	6.8	42.0

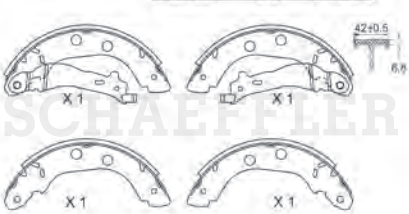

S1029 1695

∅		
204.5	6.7 5.5	37.0

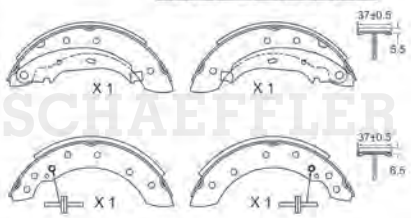

S1030 1696

∅		
200.0	6.4	32.0

S1032 1698

∅		
228.6	6.3	42.0

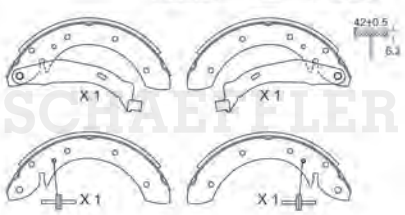

S1034 1525

∅		
203.2	6.0	36.0

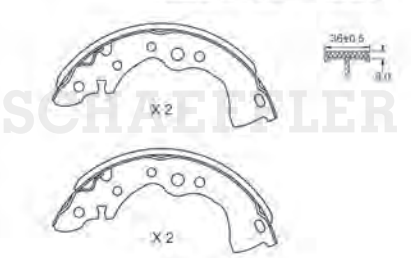

© Schaeffler Automotive Aftermarket Mexico S. de R.L. de C.V. se reserva todos y cada uno de los derechos sobre las fotografías exclusivas de la marca aquí presentadas; se prohíbe la reproducción parcial y/o total, uso, modificación y distribución de cada una de estas fotografías

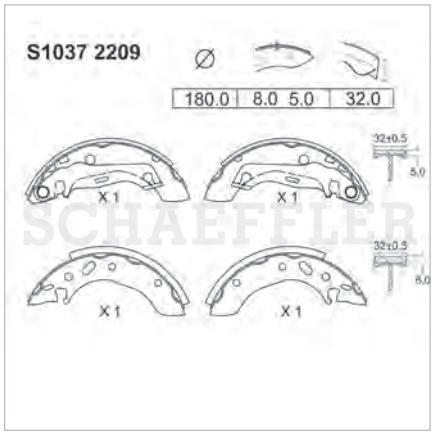

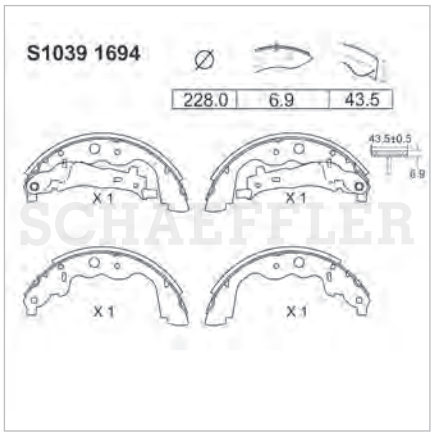

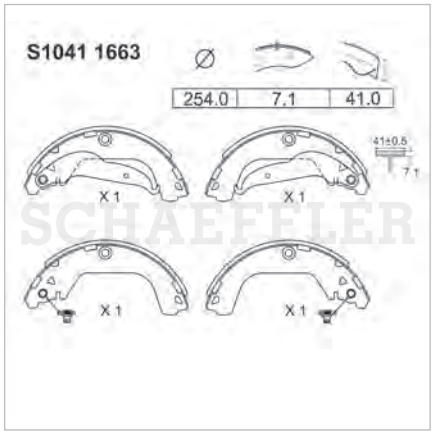

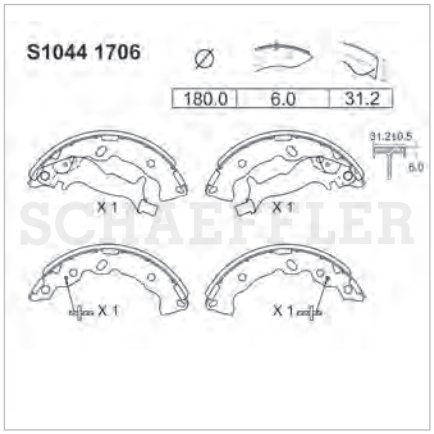

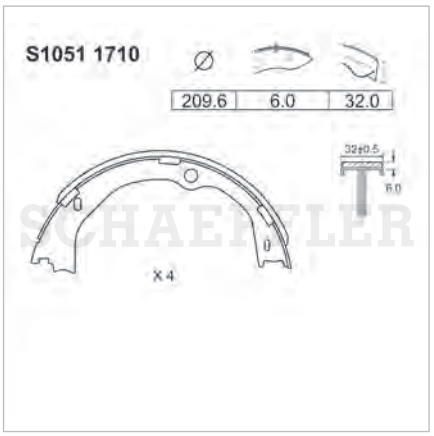

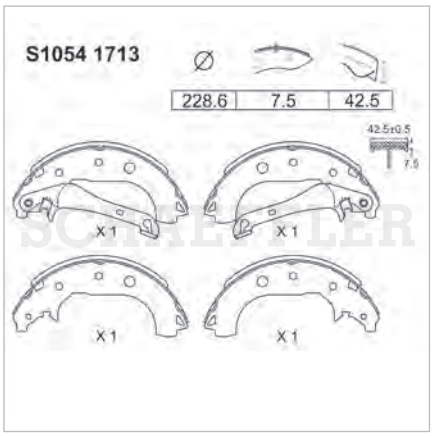

© Schaeffler Automotive Aftermarket Mexico S. de R.L. de C.V. se reserva todos y cada uno de los derechos sobre las fotografías exclusivas de la marca aquí presentadas; se prohíbe la reproducción parcial y/o total, uso, modificación y distribución de cada una de estas fotografías

S1070 1621

Ø		
200.0	5.5	32.5

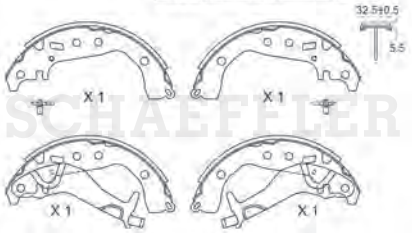

S1085 1734

Ø		
203.0	6.0	38.3

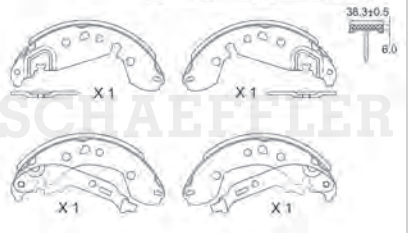

S1090 1737

Ø		
200.0	7.0	36.3

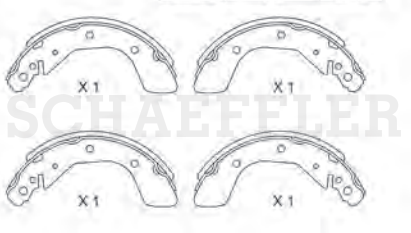

S1094 1740

Ø		
260.0	7.2	51.5

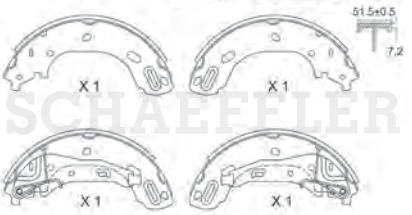

S1096 1742

Ø		
268.0	7.5	56.5

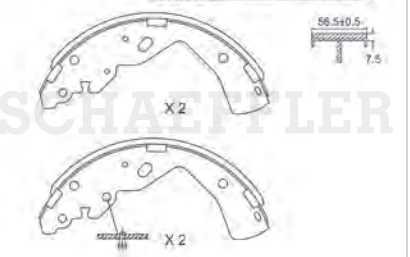

S1105 1750

Ø		
254.0	7.0	50.3

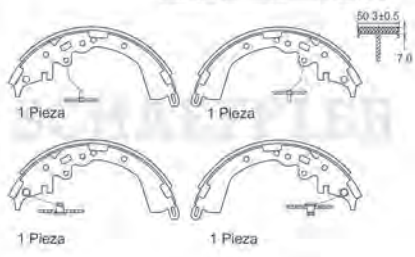

S000 1505 0

Ø		
185.0	6.8	30.0

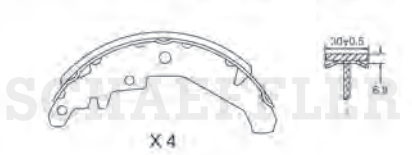

S000 1506 0

Ø		
200.0	5.8	31.5

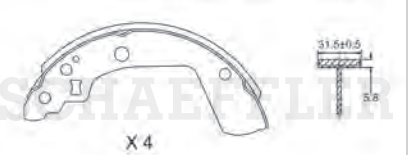

S000 1508 0

Ø		
294.6	6.3	52.0

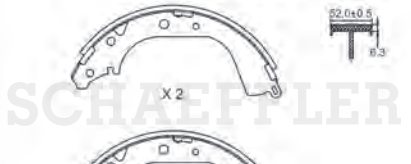

S000 1509 0

Ø		
200.0	6.0	42.0

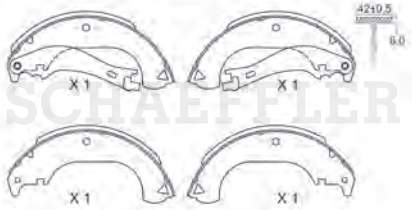

S000 1510 0

Ø		
209.0	8.0	46.0

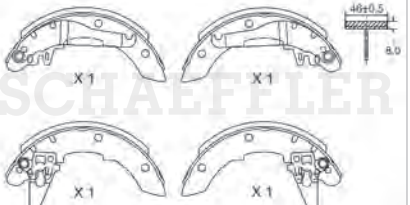

S000 1511 0

Ø		
209.0	6.0	38.0

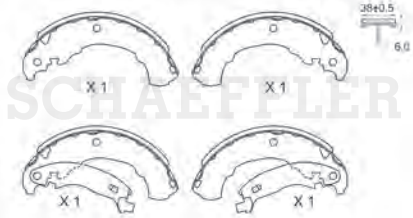

© Schaeffler Automotive Aftermarket Mexico S. de R.L. de C.V. se reserva todos y cada uno de los derechos sobre las fotografías exclusivas de la marca aquí presentadas; se prohíbe la reproducción parcial y/o total, uso, modificación y distribución de cada una de estas fotografías

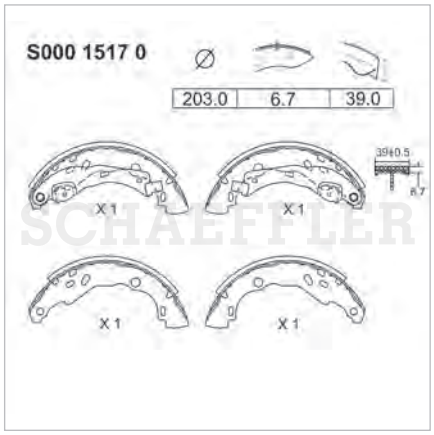

© Schaeffler Automotive Aftermarket Mexico S. de R.L. de C.V. se reserva todos y cada uno de los derechos sobre las fotografías exclusivas de la marca aquí presentadas; se prohíbe la reproducción parcial y/o total, uso, modificación y distribución de cada una de estas fotografías

BFR110110			
A	B	C	D
Ventilado	281,0	28,0	25,3

E	F	G	H
38,0	73,5	14,0	5

BFR110410			
A	B	C	D
Ventilado	282,0	23,0	21,4

E	F	G	H
32,5	61,0	14,0	5

BFR110610			
A	B	C	D
Ventilado	300,0	30,0	28,4

E	F	G	H
52,3	96,4	12,5	6

BFR110910			
A	B	C	D
Ventilado	260,0	24,0	22,4

E	F	G	H
38,0	61,0	13,7	5

BFR111010			
A	B	C	D
Ventilado	256,0	22,0	20,0

E	F	G	H
46,7,0	62,0	12,5	4

BFR111110			
A	B	C	D
Ventilado	328,3	30,0	28,5

E	F	G	H
53,0	72,0	16,4	5

BFR111210			
A	B	C	D
Ventilado	282,0	24,0	22,4

E	F	G	H
38,8	61,04	14,2	5

BFR111410			
A	B	C	D
Ventilado	294,0	26,0	24,4

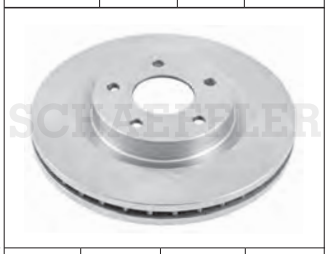

E	F	G	H
45,7	69,0	14,0	5

BFR111510			
A	B	C	D
Ventilado	257,0	20,2	18,4

E	F	G	H
38,3	61,0	14,0	5

BFR111610			
A	B	C	D
Ventilado	260,0	23,0	21,4

E	F	G	H
32,2	61,0	13,7	5

BFR111710			
A	B	C	D
Ventilado	302,0	28,0	26,4

E	F	G	H
55,0	72,0	16,6	5

BFR111910			
A	B	C	D
Ventilado	276,0	26,4	24,4

E	F	G	H
45,5	69,0	13,0	5

BFR112310			
A	B	C	D
Ventilado	299,0	31,6	30,0

E	F	G	H
126,0		1/2"X20	5

BFR112510			
A	B	C	D
Ventilado	287,0	24,0	22,6

E	F	G	H
110,0		1/2"X20	6

BFR112610			
A	B	C	D
Ventilado	282,0	24,0	22,4

E	F	G	H
38,0	73,5	13,9	5

BFR112710			
A	B	C	D
Ventilado	280,0	24,2	22,4

E	F	G	H
81,3	71,8	15,6	5

A: Tipo
B: Diámetro
C: Espesor Nominal
D:Espesor Minimo
E: Altura
F: Diámetro Piloto
G:Diámetro de Birlo o Barreno
H:Número de Birlos o Barrenos

BFR112810			
A	B	C	D
Ventilado	299,0	31,8	30,0

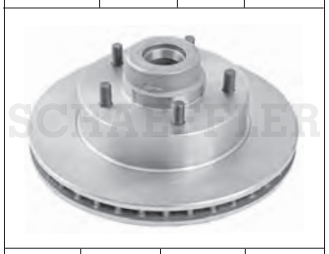

E	F	G	H
127,0		1/2"X20	5

BFR112910			
A	B	C	D
Ventilado	327,0	35,5	33,5

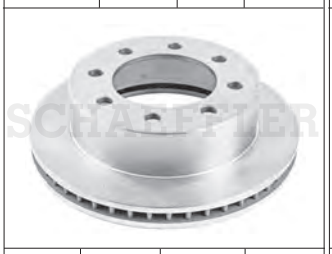

E	F	G	H
102,0	122,2	17,0	8

BFR113010			
A	B	C	D
Ventilado	295,0	32,5	30,8

E	F	G	H
113,5		1/2"X20	5

BFR113210			
A	B	C	D
Ventilado	344,8	28,2	26,5

E	F	G	H
55,0	72,6	17,0	5

BFR113310			
A	B	C	D
Ventilado	287,0	24,1	22,6

E	F	G	H
64,3	73,5	13,8	6

BFR113410			
A	B	C	D
Ventilado	282,0	24,0	22,4

E	F	G	H
38,0	73,5	13,8	5

BFR113510			
A	B	C	D
Ventilado	320,0	28,2	26,5

E	F	G	H
54,6	72,4	16,8	5

BFR113610			
A	B	C	D
Ventilado	360,0	32,0	30,0

E	F	G	H
58,0	72,6	16,5	5

BFR113710			
A	B	C	D
Sólido	230,0	11,0	9,4

E	F	G	H
43,7	67,4	12,2	4

BFR113810			
A	B	C	D
Ventilado	280,0	23,3	21,4

E	F	G	H
39,0	61,0	14,0	5

BFR114010			
A	B	C	D
Ventilado	305,4	25,9	24,5

E	F	G	H
64,0	71,8	15,3	5

BFR114210			
A	B	C	D
Ventilado	257,0	22,0	20,4

E	F	G	H
38,0	61,0	14,0	5

BFR114310			
A	B	C	D
Ventilado	297,0	26,0	24,4

E	F	G	H
54,0	73,6	14,4	5

BFR114410			
A	B	C	D
Ventilado	281,0	28,0	25,3

E	F	G	H
38,0	73,5	14,0	5

BFR114510			
A	B	C	D
Ventilado	280,0	28,0	26,4

E	F	G	H
39,6	61,0	13,8	5

BFR114610			
A	B	C	D
Ventilado	256,0	22,0	20,0

E	F	G	H
44,0	62,2	12,5	4

© Schaeffler Automotive Aftermarket México S. de R.L. de C.V. se reserva todos y cada uno de los derechos sobre las fotografías exclusivas de la marca aquí presentadas; se prohíbe la reproducción parcial y/o total, uso, modificación y distribución de cada una de estas fotografías

BFR114710			
A	B	C	D
Ventilado	303.5	30.0	28.4

E	F	G	H
70.0	80.0	15.8	5

BFR114810			
A	B	C	D
Ventilado	302.0	28.0	26.4

E	F	G	H
38.0	72.5	14.0	5

BFR114910			
A	B	C	D
Ventilado	288.0	28.2	26.0

E	F	G	H
64.6	71.8	15.5	5

BFR115010			
A	B	C	D
Ventilado	234.0	18.2	16.0

E	F	G	H
51.0	62.2	12.4	4

BFR115110			
A	B	C	D
Ventilado	253.0	20.0	18.4

E	F	G	H
28.0	83.9	10.5	5

BFR115310			
A	B	C	D
Ventilado	336.2	28.0	26.4

E	F	G	H
68.0	78.5	17.0	5

BFR115410			
A	B	C	D
Ventilado	305.0	28.0	26.0

E	F	G	H
39.7	70.0	16.6	5

BFR115610			
A	B	C	D
Ventilado	241.0	19.0	17.0

E	F	G	H
52.0	62.2	12.5	4

BFR115710			
A	B	C	D
Ventilado	241.0	18.0	16.0

E	F	G	H
49.0	62.2	12.8	4

BFR115810			
A	B	C	D
Ventilado	251.0	17.0	15.4

Imagen no disponible

E	F	G	H
41.8	64.0	12.5	4

BFR115910			
A	B	C	D
Ventilado	353.0	35.6	33.5

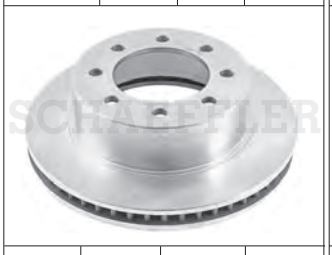

E	F	G	H
101.8	122.2	16.8	8

BFR116010			
A	B	C	D
Ventilado	280.0	24.0	22.7

E	F	G	H
78.0	72.0	16.0	5

BFR116210			
A	B	C	D
Ventilado	274.0	26.0	24.4

E	F	G	H
44.0	87.0	10.5	5

BFR116410			
A	B	C	D
Ventilado	312.0	28.0	26.0

E	F	G	H
66.0	78.5	16.5	5

BFR116510			
A	B	C	D
Ventilado	330.0	28.0	26.4

Imagen no disponible

E	F	G	H
39.8	70.0	15.4	5

BFR116610			
A	B	C	D
Ventilado	330.0	32.0	30.5

E	F	G	H
55.0	72.0	17.0	5

A: Tipo
B: Diámetro
C: Espesor Nominal
D:Espesor Minimo
E: Altura
F: Diámetro Piloto
G:Diámetro de Birlo o Barreno
H:Número de Birlos o Barrenos

BFR116710			
A	B	C	D
Ventilado	302.0	28.0	26.4

E	F	G	H
64.0	72.0	16.6	5

BFR116810			
A	B	C	D
Ventilado	360.0	39.0	37.4

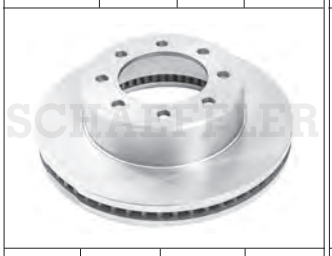

E	F	G	H
102.0	123.0	16.7	8

BFR117010			
A	B	C	D
Ventilado	350.0	32.0	30.5

E	F	G	H
54.8	72.2	17.0	5

BFR117110			
A	B	C	D
Ventilado	330.0	28.0	26.4

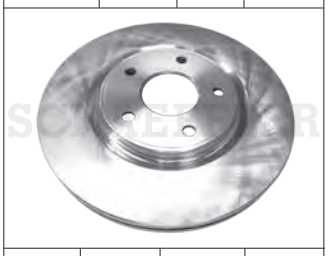

E	F	G	H
39.0	72.5	14.5	5

BFR117310			
A	B	C	D
Ventilado	300.0	32.0	30.0

E	F	G	H
73.7	80.0	17.6	5

BFR120110			
A	B	C	D
Ventilado	235.0	24.5	22.4

E	F	G	H
57.0	63.5	14.0	4

BFR120210			
A	B	C	D
Ventilado	302.8	26.0	24.0

E	F	G	H
46.7	71.8	14.2	5

BFR120310			
A	B	C	D
Ventilado	293.0	30.0	28.4

E	F	G	H
49.0	71.0	14.7	5

BFR120510			
A	B	C	D
Ventilado	305.0	26.0	24.5

E	F	G	H
56.3	82.0	14.0	5

BFR120910			
A	B	C	D
Ventilado	330.0	30.0	28.5

E	F	G	H
92.2		M14X2	6

BFR120920			
A	B	C	D
Ventilado	330.0	30.0	28.5

E	F	G	H
92.2		M14X2	6

BFR121510			
A	B	C	D
Ventilado	276.0	26.0	24.7

E	F	G	H
47.0	70.9	15.5	5

BFR121610			
A	B	C	D
Ventilado	296.0	28.0	26.0

E	F	G	H
48.0	72.0	14.0	5

BFR121910			
A	B	C	D
Ventilado	291.0	26.0	24.7

E	F	G	H
66.0	71.6	15.0	5

BFR122010			
A	B	C	D
Ventilado	260.0	24.0	22.2

E	F	G	H
47.0	63.6	13.9	4

BFR122210			
A	B	C	D
Ventilado	275.5	26.02	24.7

E	F	G	H
47.0	70.90	14.0	5

© Schaeffler Automotive Aftermarket México S. de R.L. de C.V. se reserva todos y cada uno de los derechos sobre las fotografías exclusivas de la marca aquí presentadas; se prohíbe la reproducción parcial y/o total, uso, modificación y distribución de cada una de estas fotografías

BFR122310			
A	B	C	D
Ventilado	316.0	28.0	25.7
E	F	G	H
66.0	71.7	15.4	5

BFR122510			
A	B	C	D
Ventilado	320.0	32.0	30.0
E	F	G	H
93.0	91.0	13.4	8

BFR122810			
A	B	C	D
Ventilado	261.5	22.2	20.1
E	F	G	H
105.0		1/2"X20	5

BFR123110			
A	B	C	D
Ventilado	320.0	28.0	26.0
E	F	G	H
48.5	72.0	14.0	5

BFR123310			
A	B	C	D
Ventilado	276.0	22.6	20.4
E	F	G	H
63.5	77.7	1/2"X20	5

BFR123410			
A	B	C	D
Ventilado	261.0	22.2	20.6
E	F	G	H
105.5		1/2"X20	5

BFR123710			
A	B	C	D
Ventilado	261.5	22.2	20.6
E	F	G	H
105.5		1/2"X20	5

BFR123810			
A	B	C	D
Ventilado	298.0	26.0	24.5
E	F	G	H
133.5		1/2"X20	5

BFR123910			
A	B	C	D
Ventilado	298.0	26.0	24.4
E	F	G	H
133.4	86.4	1/2"X20	5

BFR124010			
A	B	C	D
Ventilado	331.0	30.0	28.0
E	F	G	H
206.0		14.1X18	8

BFR124110			
A	B	C	D
Ventilado	331.0	30.0	28.0
E	F	G	H
143.0		14.1X18	8

BFR124210			
A	B	C	D
Ventilado	331.0	30.0	28.0
E	F	G	H
143.0		M14X1.5	8

BFR124310			
A	B	C	D
Ventilado	350.0	34.0	32.0
E	F	G	H
49.5	90.0	16.0	6

BFR124410			
A	B	C	D
Ventilado	261.0	26.4	24.5
E	F	G	H
109.4	63.5	1/2"X20	5

BFR124610			
A	B	C	D
Ventilado	287.0	26.3	24.5
E	F	G	H
108.0		1/2"X20	5

BFR124710			
A	B	C	D
Ventilado	308.0	26.3	24.7
E	F	G	H
104.5	86.7	M14X2	5

A: Tipo
B: Diámetro
C: Espesor Nominal
D:Espesor Minimo
E: Altura
F: Diámetro Piloto
G:Diámetro de Birlo o Barreno
H:Número de Birlos o Barrenos

BFR124810			
A	B	C	D
Ventilado	308.0	26.0	24.7

E	F	G	H
105.7		M12X1.75	5

BFR124910			
A	B	C	D
Ventilado	308.0	30.0	27.7

E	F	G	H
47.0	92.2	15.0	5

BFR125010			
A	B	C	D
Ventilado	308.0	26.2	24.7

E	F	G	H
104.3		M12X1.75	5

BFR125110			
A	B	C	D
Ventilado	308.0	30.0	27.7

E	F	G	H
103.0	86.7	M12X1.75	5

BFR125410			
A	B	C	D
Ventilado	331.0	37.6	36.0

E	F	G	H
227.0		M14X2	8

BFR125610			
A	B	C	D
Ventilado	346.0	37.8	36.3

E	F	G	H
100.0	129.0	16.0	8

BFR125710			
A	B	C	D
Ventilado	278.0	25.0	23.0

E	F	G	H
45.4	63.5	14.2	4

BFR125910			
A	B	C	D
Ventilado	235.0	22.2	20.0

E	F	G	H
45.4	55.0	12.9	4

BFR126010			
A	B	C	D
Ventilado	257.0	22.0	20.0

E	F	G	H
45.0	55.0	12.9	4

BFR126110			
A	B	C	D
Ventilado	239.5	20.0	18.0

E	F	G	H
43.0	63.5	14.0	4

BFR126210			
A	B	C	D
Sólido	240.0	12.0	10.0

E	F	G	H
43.0	63.5	13.7	4

BFR126310			
A	B	C	D
Ventilado	258.0	22.0	20.0

E	F	G	H
43.3	63.5	13.6	4

BFR126410			
A	B	C	D
Ventilado	298.0	30.0	28.5

E	F	G	H
138.0		1/2"X20	5

BFR126610			
A	B	C	D
Ventilado	286.0	26.0	24.5

E	F	G	H
66.0	72.0	15.8	5

BFR126710			
A	B	C	D
Ventilado	281.4	26.2	24.7

E	F	G	H
46.3	71.0	14.0	5

BFR126810			
A	B	C	D
Ventilado	347.0	38.0	36.0

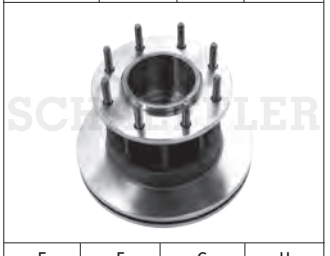

E	F	G	H
214.0		M14X1.5	8

© Schaeffler Automotive Aftermarket México S. de R.L. de C.V. se reserva todos y cada uno de los derechos sobre las fotografías exclusivas de la marca aquí presentadas; se prohíbe la reproducción parcial y/o total, uso, modificación y distribución de cada una de estas fotografías

BFR126910			
A	B	C	D
Ventilado	300.0	24.0	22.0

E	F	G	H
47.2	63.5	13.5	5

BFR127110			
A	B	C	D
Ventilado	347.0	38.3	36.4

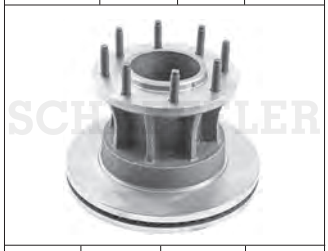

E	F	G	H
213.1	142.0	M14X1.5	8

BFR127410			
A	B	C	D
Ventilado	278.0	24.0	22.0

E	F	G	H
213.1	142.0	M14X1.5	8

BFR127510			
A	B	C	D
Ventilado	331.0	38.0	36.0

E	F	G	H
143.4		M14X2	8

BFR128010			
A	B	C	D
Ventilado	300.5	26.2	24.5

E	F	G	H
108.4		1/2"X20	5

BFR128110			
A	B	C	D
Ventilado	308.0	33.0	30.0

E	F	G	H
55.5	93.0	M10X1.5	5

BFR128210			
A	B	C	D
Ventilado	330.5	30.0	27.0

E	F	G	H
49.0	90.0	16.6	6

BFR128810			
A	B	C	D
Ventilado	298.0	25.0	23.0

E	F	G	H
48.5	72.0	13.0	5

BFR128910			
A	B	C	D
Ventilado	315.0	28.0	26.5

E	F	G	H
47.0	68.0	14.2	5

BFR129010			
A	B	C	D
Ventilado	288.0	33.0	30.0

E	F	G	H
55.5	93.0	M10-6H	5

BFR129510			
A	B	C	D
Ventilado	278.0	25.0	23.0

E	F	G	H
40.0	63.5	13.7	0

BFR129710			
A	B	C	D
Ventilado	316.0	30.0	28.4

E	F	G	H
48.0	71.0	15.3	5

BFR129910			
A	B	C	D
Ventilado	304.6	30.0	28.5

E	F	G	H
54.0	82.0	14.0	5

BFR130410			
A	B	C	D
Ventilado	267.0	26.5	24.5

E	F	G	H
106.5	70.6	M12X1.5	5

BFR130710			
A	B	C	D
Ventilado	260.7	26.2	24.3

E	F	G	H
51.0	70.5	13.9	5

BFR131010			
A	B	C	D
Ventilado	267.0	26.3	24.7

E	F	G	H
35.0	70.6	13.0	5

A: Tipo
B: Diámetro
C: Espesor Nominal
D:Espesor Minimo
E: Altura
F: Diámetro Piloto
G:Diámetro de Birlo o Barreno
H:Número de Birlos o Barrenos

BFR131110			
A	B	C	D
Ventilado	259.0	20.3	18.7

E	F	G	H
48.0	58.4	13.9	5

BFR131710			
A	B	C	D
Ventilado	278.0	26.0	24.7

E	F	G	H
49.3	70.5	16.3	5

BFR131810			
A	B	C	D
Ventilado	278.0	32.0	30.7

E	F	G	H
52.0	70.7	16.1	5

BFR132110			
A	B	C	D
Ventilado	301.5	32.6	30.8

E	F	G	H
125.0	77.9	1/2"X20	5

BFR132410			
A	B	C	D
Ventilado	296.5	26.0	23.0

E	F	G	H
43.9	65.7	14.0	5

BFR132510			
A	B	C	D
Ventilado	296.5	26.2	24.2

E	F	G	H
106.4		9/16"X18	5

BFR132610			
A	B	C	D
Ventilado	295.0	32.8	30.0

E	F	G	H
114.6		M14x1.5	5

BFR132710			
A	B	C	D
Ventilado	266.7	26.3	24.5

E	F	G	H
109.6		M12X1.5	5

BFR132910			
A	B	C	D
Ventilado	295.5	32.8	30.9

E	F	G	H
114.5	77.7	M14x1.5	5

BFR133010			
A	B	C	D
Ventilado	317.0	32.7	30.8

E	F	G	H
125.9	116.5	M14x1.5	8

BFR133110			
A	B	C	D
Ventilado	351.0	37.0	34.7

E	F	G	H
74.6	127.2	16.5	5

BFR133310			
A	B	C	D
Ventilado	275.0	29.0	27.5

E	F	G	H
54.8	70.6	12.7	5

BFR133410			
A	B	C	D
Ventilado	236.0	20.0	18.5

E	F	G	H
41.0	60.0	14.5	4

BFR133610			
A	B	C	D
Ventilado	257.4	22.2	20.6

E	F	G	H
36.2	87.9	M12X1.25	6

BFR133710			
A	B	C	D
Sólido	290.0	10.0	8.0

E	F	G	H
46.0	107.0	12.5	5

BFR133810			
A	B	C	D
Ventilado	287.0	17.0	15.0

E	F	G	H
46.7	107.0	12.7	5

© Schaeffler Automotive Aftermarket México S. de R.L. de C.V. se reserva todos y cada uno de los derechos sobre las fotografías exclusivas de la marca aquí presentadas; se prohíbe la reproducción parcial y/o total, uso, modificación y distribución de cada una de estas fotografías

BFR133910			
A	B	C	D
Ventilado	256.0	24.0	21.0

E	F	G	H
41.0	60.0	14.3	4

BFR134010			
A	B	C	D
Ventilado	280.0	25.0	22.0

E	F	G	H
42.0	70.0	14.0	5

BFR134310			
Ventilado	260.0	24.0	21.0

E	F	G	H
41.0	60.0	14.6	4

BFR134410			
A	B	C	D
Ventilado	304.5	29.0	27.2

E	F	G	H
58.0	78.5	16.0	6

BFR134510			
A	B	C	D
Ventilado	374.6	34.3	31.1

E	F	G	H
97.2	137.1	17.0	5

BFR134610			
A	B	C	D
Ventilado	275.0	30.0	27.0

E	F	G	H
52.5	71.0	14.3	5

BFR134810			
A	B	C	D
Sólido	236.0	12.5	9.7

E	F	G	H
35.5	86.0	M10X1.25	4

BFR135110			
A	B	C	D
Ventilado	286.0	17.0	15.0

E	F	G	H
29.0	108.5	12.5	5

BFR135210			
A	B	C	D
Ventilado	305.0	29.0	27.5

E	F	G	H
55.0	79.0	13.0	6

BFR135310			
A	B	C	D
Ventilado	325.5	29.3	27.5

E	F	G	H
54.0	79.0	16.2	6

BFR135510			
A	B	C	D
Ventilado	296.0	26.2	24.5

E	F	G	H
51.7	70.6	13.4	5

BFR135610			
A	B	C	D
Ventilado	280.0	27.5	25.6

E	F	G	H
40.0	92.0	12.2	6

BFR135710			
A	B	C	D
Ventilado	314.0	28.0	25.0

E	F	G	H
45.5	70.0	14.0	5

BFR136010			
A	B	C	D
Ventilado	296.0	30.0	27.0

E	F	G	H
51.0	67.5	16.2	5

BFR136110			
A	B	C	D
Ventilado	315.0	28.0	26.5

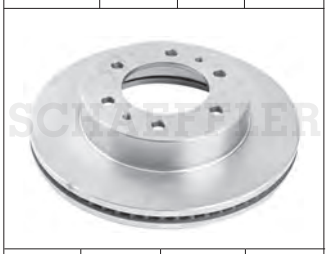

E	F	G	H
70.0	100.7	14.0	6

BFR136210			
A	B	C	D
Ventilado	324.8	38.0	36.6

E	F	G	H
89.2	118.1	16.5	8

A: Tipo
B: Diámetro
C: Espesor Nominal
D:Espesor Minimo
E: Altura
F: Diámetro Piloto
G:Diámetro de Birlo o Barreno
H:Número de Birlos o Barrenos

BFR136410			
A	B	C	D
Ventilado	276.0	26.0	23.0
E	F	G	H
43.4	65.8	14.2	5

BFR136510			
A	B	C	D
Ventilado	255.5	24.0	22.0
E	F	G	H
47.0	60.2	12.6	4

BFR136710			
A	B	C	D
Ventilado	256.0	24.0	22.0
E	F	G	H
47.0	60.0	14.0	4

BFR136910			
A	B	C	D
Ventilado	297.0	32.0	30.7
E	F	G	H
52.6	70.0	14.6	6

BFR137110			
A	B	C	D
Ventilado	296.0	29.0	27.4
E	F	G	H
51.6	70.7	12.7	5

BFR137210			
A	B	C	D
Ventilado	325.3	29.0	27.5
E	F	G	H
54.5	75.5	15.7	6

BFR137310			
A	B	C	D
Ventilado	330.0	30.0	28.0
E	F	G	H
55.5	78.7	16.3	6

BFR137410			
A	B	C	D
Ventilado	256.0	24.0	22.0
E	F	G	H
40.0	60.0	12.6	4

BFR137510			
A	B	C	D
Ventilado	276.0	26.0	23.0
E	F	G	H
43.0	65.7	14.0	5

BFR137910			
A	B	C	D
Ventilado	280.0	24.0	22.0
E	F	G	H
41.6	60.0	15.0	4

BFR138210			
A	B	C	D
Ventilado	298.0	29.0	27.5
E	F	G	H
40.0	92.2	M12X1.5	6

BFR138510			
A	B	C	D
Ventilado	321.3	30.0	27.0
E	F	G	H
51.0	67.5	16.2	5

BFR139010			
A	B	C	D
Ventilado	275.8	26.0	23.0
E	F	G	H
45.6	60.0	14.3	5

BFR139410			
A	B	C	D
Ventilado	354.0	40.0	38.5
E	F	G	H
102.3	127.1	16.4	8

BFR139610			
A	B	C	D
Ventilado	279.6	25.0	22.0
E	F	G	H
42.0	60.0	15.0	4

BFR139910			
A	B	C	D
Ventilado	256.0	24.0	21.0
E	F	G	H
45.5	60.0	12.5	4

© Schaeffler Automotive Aftermarket México S. de R.L. de C.V. se reserva todos y cada uno de los derechos sobre las fotografías exclusivas de la marca aquí presentadas; se prohíbe la reproducción parcial y/o total, uso, modificación y distribución de cada una de estas fotografías

BFR220110			
A	B	C	D
Ventilado	325.7	31.5	29.2

E	F	G	H
125.0		15.2	5

BFR220210			
A	B	C	D
Ventilado	302.0	32.0	30.0

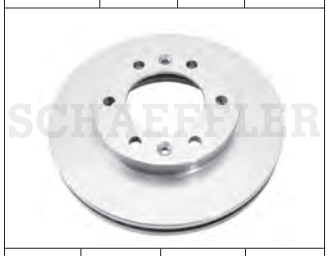

E	F	G	H
60.0	98.0	15.0	6

BFR220410			
A	B	C	D
Ventilado	369.0	38.0	36.0

E	F	G	H
97.8	129.2	16.5	8

BFR220610			
A	B	C	D
Ventilado	370.0	39.0	37.4

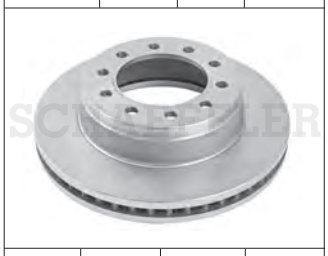

E	F	G	H
98.5	129.0	16.0	10

BFR220710			
A	B	C	D
Ventilado	300.0	28.0	24.0

E	F	G	H
54.4	93.0	M10X1.5	5

BFR220910			
A	B	C	D
Ventilado	345.0	40.0	38.4

E	F	G	H
144.0	0.0	14.0	8

BFR221110			
A	B	C	D
Ventilado	258.0	23.0	21.0

E	F	G	H
44.0	63.5	13.0	4

BFR221410			
A	B	C	D
Ventilado	307.8	30.0	27.7

E	F	G	H
102.8		M14X2	5

BFR221510			
A	B	C	D
Ventilado	330.0	30.0	28.5

E	F	G	H
54.6	90.0	15.8	6

BFR221610			
A	B	C	D
Ventilado	278.0	25.0	23.0

E	F	G	H
48.5	63.5	13.6	5

BFR221710			
A	B	C	D
Ventilado	325.7	30.0	28.5

E	F	G	H
47.0	68.0	14.5	5

BFR221810			
A	B	C	D
Ventilado	280.0	28.0	24.0

E	F	G	H
54.5	93.0	M10X1.5	5

BFR221910			
A	B	C	D
Ventilado	300.0	28.0	26.5

E	F	G	H
51.0	63.6	13.8	5

BFR230010			
A	B	C	D
Ventilado	236.0	20.0	18.0

E	F	G	H
41.0	59.0	12.8	4

BFR230110			
A	B	C	D
Ventilado	300.0	27.0	25.0

E	F	G	H
40.0	88.0	M12X1.25	6

BFR231510			
A	B	C	D
Ventilado	300.0	26.0	23.0

Imagen no disponible

E	F	G	H
45.5	60.0	14.1	5

A: Tipo
B: Diámetro
C: Espesor Nominal
D:Espesor Minimo
E: Altura
F: Diámetro Piloto
G:Diámetro de Birlo o Barreno
H:Número de Birlos o Barrenos

BFR232210			
A	B	C	D
Ventilado	276.0	26.0	23.0

E	F	G	H
45.5	60.0	14.0	5

BFR320110			
A	B	C	D
Ventilado	332.0	30.0	28.4

E	F	G	H
62.0	75.0	16.7	5

BFR320210			
A	B	C	D
Ventilado	286.0	22.0	20.4

E	F	G	H
52.0	79.0	14.7	5

BFR320310			
A	B	C	D
Ventilado	300.0	22.0	20.4

E	F	G	H
51.5	79.0	14.4	5

BFR320410			
A	B	C	D
Ventilado	325.0	25.0	23.4

E	F	G	H
52.2	79.0	14.5	5

BFR320510			
A	B	C	D
Ventilado	280.0	22.0	20.4

E	F	G	H
44.0	64.0	16.2	4

BFR320610			
A	B	C	D
Ventilado	294.0	22.0	20.4

E	F	G	H
44.0	64.0	16.2	4

BFR320810			
A	B	C	D
Ventilado	276.0	22.0	20.4

E	F	G	H
44.0	64.2	15.0	4

BFR321810			
A	B	C	D
Ventilado	325.0	25.0	23.4

E	F	G	H
62.7	75.0	16.6	5

BFR322510			
A	B	C	D
Ventilado	348.0	30.0	28.4

E	F	G	H
73.0	79.0	14.8	5

BFR323110			
A	B	C	D
Ventilado	300.0	24.0	22.4

E	F	G	H
73.8	79.0	14.8	5

BFR323710			
A	B	C	D
Ventilado	292.0	21.0	20.4

E	F	G	H
72.6	79.0	15.0	5

BFR340110			
A	B	C	D
Ventilado	276.0	22.0	19.0

E	F	G	H
77.0	85.0	15.0	5

BFR340210			
A	B	C	D
Ventilado	284.7	22.0	19.0

E	F	G	H
72.0	85.0	15.0	5

BFR340810			
A	B	C	D
Ventilado	259.5	21.5	19.4

E	F	G	H
40.0	67.0	14.4	5

BFR343910			
A	B	C	D
Ventilado	300.0	28.0	25.0

E	F	G	H
68.5	85.0	15.5	6

© Schaeffler Automotive Aftermarket México S. de R.L. de C.V. se reserva todos y cada uno de los derechos sobre las fotografías exclusivas de la marca aquí presentadas; se prohíbe la reproducción parcial y/o total, uso, modificación y distribución de cada una de estas fotografías

BFR345710			
A	B	C	D
Ventilado	290.0	26.0	23.0

E	F	G	H
70.0	70.0	14.5	8

BFR350210			
A	B	C	D
Ventilado	280.0	24.0	22.0

E	F	G	H
44.0	68.0	15.7	5

BFR350510			
A	B	C	D
Ventilado	280.0	24.0	21.8

E	F	G	H
44.0	61.0	13.4	4

BFR350610			
A	B	C	D
Ventilado	259.0	21.0	17.7

E	F	G	H
41.0	61.0	13.5	4

BFR360110			
A	B	C	D
Ventilado	256.0	20.0	18.0

E	F	G	H
38.7	65.0	13.5	4

BFR370110			
A	B	C	D
Sólido	239.5	12.0	10.0

E	F	G	H
35.1	65.0	13.7	4

BFR370310			
A	B	C	D
Sólido	278.0	13.0	11.0

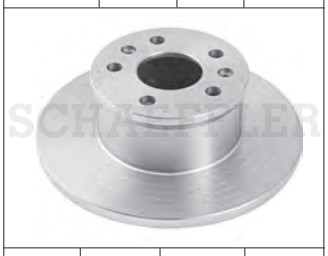

E	F	G	H
86.5	66.1	16.0	5

BFR370410			
A	B	C	D
Ventilado	239.0	20.0	18.0

E	F	G	H
39.0	65.0	13.8	4

BFR370510			
A	B	C	D
Ventilado	256.0	20.0	18.0

E	F	G	H
38.6	65.0	13.8	4

BFR370610			
A	B	C	D
Ventilado	288.0	25.3	23.0

E	F	G	H
28.2	65.0	15.9	5

BFR370710			
A	B	C	D
Ventilado	280.0	22.0	19.0

E	F	G	H
36.5	65.0	15.6	5

BFR370810			
A	B	C	D
Ventilado	320.0	30.0	28.0

E	F	G	H
52.3	68.0	15.2	5

BFR370910			
A	B	C	D
Sólido	278.0	10.0	8.0

E	F	G	H
56.5	80.0	15.8	4

BFR371110			
A	B	C	D
Sólido	256.5	13.0	11.0

E	F	G	H
40.0	65.0	13.4	4

BFR371210			
A	B	C	D
Ventilado	308.0	29.6	25.5

E	F	G	H
56.0	76.0	16.5	5

BFR371310			
A	B	C	D
Ventilado	288.0	25.0	23.0

E	F	G	H
34.0	65.0	15.0	5

A: Tipo
B: Diámetro
C: Espesor Nominal
D:Espesor Minimo
E: Altura
F: Diámetro Piloto
G:Diámetro de Birlo o Barreno
H:Número de Birlos o Barrenos

BFR371410			
A	B	C	D
Sólido	282.0	18.0	15.0

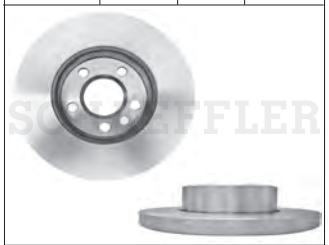

E	F	G	H
55.5	68.0	16.5	5

BFR371610			
A	B	C	D
Ventilado	256.0	22.0	20.0

E	F	G	H
36.8	65.0	16.0	5

BFR371710			
A	B	C	D
Ventilado	288.0	25.0	23.0

E	F	G	H
46.5	68.0	15.5	5

BFR371810			
A	B	C	D
Ventilado	280.0	22.0	19.0

E	F	G	H
49.7	65.0	15.7	5

BFR371910			
A	B	C	D
Ventilado	312.0	25.0	22.0

E	F	G	H
50.0	65.0	15.0	5

BFR372010			
A	B	C	D
Ventilado	320.0	30.0	28.0

E	F	G	H
46.2	68.0	15.5	5

BFR372210			
A	B	C	D
Ventilado	288.0	25.2	22.0

E	F	G	H
50.0	65.0	15.5	5

BFR372510			
A	B	C	D
Ventilado	344.5	30.0	27.0

E	F	G	H
50.0	65.0	15.5	5

BFR374510			
A	B	C	D
Ventilado	256.0	18.0	16.0

E	F	G	H
34.0	65.0	14.2	4

BFR375910			
A	B	C	D
Ventilado	313.0	26.0	24.0

E	F	G	H
56.0	68.2	16.5	5

BFR376110			
A	B	C	D
Ventilado	302.0	28.0	26.0

E	F	G	H
57.0	76.0	16.5	5

BFR377010			
A	B	C	D
Ventilado	256.0	22.0	20.0

E	F	G	H
36.8	65.0	16.0	5

BFR380110			
A	B	C	D
Ventilado	247.0	20.4	18.5

E	F	G	H
34.2	66.0	13.0	4

BFR380210			
A	B	C	D
Ventilado	266.0	20.5	18.6

E	F	G	H
27.4	66.0	13.4	4

BFR380310			
A	B	C	D
Ventilado	283.0	26.0	24.0

E	F	G	H
34.5	66.0	13.0	4

BFR380410			
A	B	C	D
Sólido	247.5	13.0	11.0

E	F	G	H
34.2	66.0	13.0	4

© Schaeffler Automotive Aftermarket México S. de R.L. de C.V. se reserva todos y cada uno de los derechos sobre las fotografías exclusivas de la marca aquí presentadas; se prohíbe la reproducción parcial y/o total, uso, modificación y distribución de cada una de estas fotografías

BFR381010			
A	B	C	D
Ventilado	266.0	22.0	20.0
E	F	G	H
34.2	66.0	14.0	4

BFR390110			
A	B	C	D
Ventilado	257.0	20.0	18.0
E	F	G	H
40.5	59.0	12.7	4

BFR390310			
A	B	C	D
Ventilado	257.5	22.0	20.2
E	F	G	H
40.6	59.0	13.0	4

BFR390610			
A	B	C	D
Ventilado	240.0	20.0	18.0
E	F	G	H
40.5	59.0	13.2	4

BFR410110			
A	B	C	D
Ventilado	281.0	24.0	21.5
E	F	G	H
45.6	69.0	12.5	4

BFR410210			
A	B	C	D
Ventilado	305.0	28.0	25.0
E	F	G	H
50.3	68.0	16.5	5

BFR410410			
A	B	C	D
Ventilado	300.0	25.0	23.0
E	F	G	H
48.7	63.6	14.2	5

BFR410710			
A	B	C	D
Ventilado	320.0	25.0	23.0
E	F	G	H
48.7	63.5	13.8	5

BFR420510			
A	B	C	D
Ventilado	308.0	25.0	22.0
E	F	G	H
42.0	70.0	14.0	5

BFR500110			
A	B	C	D
Ventilado	252.0	18.0	16.0
E	F	G	H
49.0	62.0	12.8	4

BFR500310			
A	B	C	D
Ventilado	280.0	23.0	21.4
E	F	G	H
44.5	69.0	12.6	5

BFR500510			
A	B	C	D
Ventilado	305.0	25.0	23.4
E	F	G	H
46.5	69.0	12.6	5

BFR500710			
A	B	C	D
Ventilado	320.0	29.0	26.0
E	F	G	H
49.6	69.0	12.5	5

BFR500810			
A	B	C	D
Ventilado	154.6	23.0	21.4
E	F	G	H
44.3	69.0	12.5	5

BFR500910			
A	B	C	D
Ventilado	154.5	22.0	19.4
E	F	G	H
44.0	62.0	12.4	4

BFR501510			
A	B	C	D
Ventilado	280.0	26.0	24.4
E	F	G	H
47.2	69.0	12.6	5

A: Tipo
B: Diámetro
C: Espesor Nominal
D:Espesor Minimo
E: Altura
F: Diámetro Piloto
G:Diámetro de Birlo o Barreno
H:Número de Birlos o Barrenos

BFR501610			
A	B	C	D
Ventilado	300.0	28.0	26.4
Imagen no disponible			
E	F	G	H
47.4	69.0	12.5	5

BFR510110			
A	B	C	D
Ventilado	260.0	23.0	21.0
E	F	G	H
34.0	92.0	M10X1.25	4

BFR510210			
A	B	C	D
Ventilado	240.5	21.0	19.0
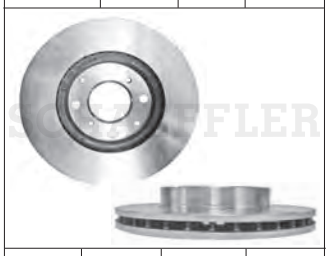			
E	F	G	H
45.0	61.0	12.7	4

BFR510310			
A	B	C	D
Ventilado	259.0	23.0	21.0
E	F	G	H
47.0	64.0	12.4	4

BFR510410			
A	B	C	D
Ventilado	281.5	23.0	21.0
E	F	G	H
47.4	64.0	12.8	5

BFR510510			
A	B	C	D
Ventilado	300.0	25.0	23.0
E	F	G	H
46.5	64.0	12.5	5

BFR510610			
A	B	C	D
Ventilado	282.0	23.0	21.0
E	F	G	H
47.5	64.3	12.5	5

BFR510710			
A	B	C	D
Ventilado	300.0	28.1	26.4
E	F	G	H
47.4	64.0	13.0	5

BFR510810			
A	B	C	D
Ventilado	240.0	21.0	19.0
E	F	G	H
39.0	61.0	13.0	4

BFR510910			
A	B	C	D
Ventilado	261.8	21.0	19.0
E	F	G	H
47.0	64.2	12.8	5

BFR511010			
A	B	C	D
Ventilado	262.0	21.0	19.0
E	F	G	H
44.6	64.2	12.8	4

BFR511110			
A	B	C	D
Ventilado	296.0	28.0	26.0
E	F	G	H
47.5	64.0	12.6	5

BFR511210			
A	B	C	D
Ventilado	296.0	28.0	26.0
E	F	G	H
47.5	70.2	15.5	5

BFR511310			
A	B	C	D
Ventilado	320.0	28.0	26.0
E	F	G	H
47.4	70.1	14.5	5

BFR511410			
A	B	C	D
Ventilado	330.0	28.0	26.0
E	F	G	H
47.3	70.0	14.5	5

BFR511910			
A	B	C	D
Ventilado	300.0	25.0	23.0
E	F	G	H
47.0	64.0	12.8	5

© Schaeffler Automotive Aftermarket México S. de R.L. de C.V. se reserva todos y cada uno de los derechos sobre las fotografías exclusivas de la marca aquí presentadas; se prohíbe la reproducción parcial y/o total, uso, modificación y distribución de cada una de estas fotografías

BFR512010			
A	B	C	D
Ventilado	320.0	28.0	26.0

E	F	G	H
47.5	70.3	14.6	5

BFR512310			
A	B	C	D
Ventilado	292.7	25.0	23.0

E	F	G	H
47.2	64.2	12.7	5

BFR512410			
A	B	C	D
Ventilado	262.0	21.0	19.0

E	F	G	H
47.5	64.3	12.7	5

BFR512510			
A	B	C	D
Ventilado	261.7	21.0	19.0

E	F	G	H
44.8	61.0	12.8	4

BFR512710			
A	B	C	D
Ventilado	261.7	21.0	19.0

E	F	G	H
45.0	61.0	12.5	4

BFR520110			
A	B	C	D
Ventilado	277.0	26.0	24.0

E	F	G	H
52.3	74.0	12.7	5

BFR520310			
A	B	C	D
Sólido	240.0	12.0	11.0

E	F	G	H
35.0	76.0	8.1	4

BFR520410			
A	B	C	D
Ventilado	260.0	26.0	24.0

E	F	G	H
37.1	81.0	10.6	6

BFR520510			
A	B	C	D
Ventilado	278.8	30.0	28.0

E	F	G	H
46.5	100.0	M10X1.25	6

BFR520610			
A	B	C	D
Ventilado	250.0	22.0	20.0

E	F	G	H
37.1	81.0	10.8	6

BFR520710			
A	B	C	D
Sólido	240.0	12.0	10.0

E	F	G	H
45.0	61.0	12.7	4

BFR520810			
A	B	C	D
Ventilado	296.0	26.0	24.0

E	F	G	H
44.0	68.0	12.8	5

BFR520910			
A	B	C	D
Ventilado	280.0	22.0	20.0

E	F	G	H
49.3	68.0	12.7	5

BFR521210			
A	B	C	D
Ventilado	319.6	28.0	26.0

E	F	G	H
49.2	68.0	12.8	5

BFR521310			
A	B	C	D
Ventilado	280.0	22.0	20.0

E	F	G	H
50.0	68.0	12.7	4

BFR521510			
A	B	C	D
Ventilado	232.5	18.0	16.0

E	F	G	H
45.2	61.0	12.7	4

A: Tipo
B: Diámetro
C: Espesor Nominal
D:Espesor Minimo
E: Altura
F: Diámetro Piloto
G:Diámetro de Birlo o Barreno
H:Número de Birlos o Barrenos

BFR521610			
A	B	C	D
Ventilado	246.0	18.0	16.0

E	F	G	H
45.3	61.0	12.7	4

BFR521710			
A	B	C	D
Ventilado	283.0	28.0	26.0

E	F	G	H
38.3	100.0	8.7	6

BFR522110			
A	B	C	D
Ventilado	296.0	24.1	22.0

E	F	G	H
49.5	68.0	12.6	5

BFR522210			
A	B	C	D
Ventilado	240.0	18.0	16.0

E	F	G	H
45.5	61.0	12.7	4

BFR522310			
A	B	C	D
Ventilado	300.0	28.0	26.0

E	F	G	H
38.2	100.0	M10X1.25	6

BFR522410			
A	B	C	D
Ventilado	320.0	28.0	26.0

E	F	G	H
49.2	68.0	13.0	5

BFR522510			
A	B	C	D
Ventilado	279.8	26.0	24.0

E	F	G	H
49.2	68.0	12.6	5

BFR523010			
A	B	C	D
Ventilado	260.0	25.9	24.1

E	F	G	H
40.0	92.0	10.4	6

BFR523110			
A	B	C	D
Ventilado	256.7	22.2	20.0

E	F	G	H
49.0	68.0	12.8	4

BFR523210			
A	B	C	D
Ventilado	276.7	26.0	24.0

E	F	G	H
39.2	100.0	M10X1.25	6

BFR523310			
A	B	C	D
Ventilado	320.0	26.2	24.5

E	F	G	H
43.0	82.0	13.7	6

BFR523410			
A	B	C	D
Ventilado	280.0	28.3	26.0

E	F	G	H
49.5	68.0	12.7	5

BFR523510			
A	B	C	D
Ventilado	319.5	28.0	26.0

E	F	G	H
44.2	68.0	12.8	5

BFR523610			
A	B	C	D
Ventilado	296.0	26.4	24.0

E	F	G	H
49.0	68.0	13.0	5

BFR523710			
A	B	C	D
Ventilado	260.0	22.0	20.0

E	F	G	H
44.0	68.0	12.7	4

BFR523910			
A	B	C	D
Ventilado	283.0	28.0	26.0

E	F	G	H
38.3	68.0	12.8	6

© Schaeffler Automotive Aftermarket México S. de R.L. de C.V. se reserva todos y cada uno de los derechos sobre las fotografías exclusivas de la marca aquí presentadas; se prohíbe la reproducción parcial y/o total, uso, modificación y distribución de cada una de estas fotografías

BFR524010			
A	B	C	D
Ventilado	295.8	28.0	26.0

E	F	G	H
38.2	68.0	12.8	6

BFR524110			
A	B	C	D
Ventilado	290.0	28.0	26.0

E	F	G	H
49.2	68.0	13.0	5

BFR524410			
A	B	C	D
Ventilado	280.0	24.0	22.0

E	F	G	H
44.0	68.0	13.0	4

BFR524710			
A	B	C	D
Ventilado	350.0	30.0	28.5

E	F	G	H
43.0	90.0	13.5	6

BFR525110			
A	B	C	D
Ventilado	260.0	22.0	20.0

E	F	G	H
43.9	61.0	14.0	4

BFR525410			
A	B	C	D
Ventilado	296.0	26.0	24.0

E	F	G	H
44.2	68.0	13.0	5

BFR525510			
A	B	C	D
Ventilado	319.0	28.0	26.0

E	F	G	H
50.0	68.0	12.5	5

BFR525810			
A	B	C	D
Ventilado	279.6	24.0	22.0

E	F	G	H
44.0	68.0	12.8	5

BFR526110			
A	B	C	D
Ventilado	258.0	22.0	20.0

Imagen no disponible

E	F	G	H
44.0	61.0	0.0	4

BFR530110			
A	B	C	D
Ventilado	275.0	25.0	23.0

E	F	G	H
49.5	55.0	14.8	5

BFR530210			
A	B	C	D
Ventilado	275.0	28.0	26.0

E	F	G	H
49.3	62.0	14.4	5

BFR530310			
A	B	C	D
Ventilado	295.9	28.1	26.4

E	F	G	H
49.0	62.0	14.6	5

BFR530410			
A	B	C	D
Ventilado	319.0	28.0	26.0

E	F	G	H
67.5	108.0	14.5	6

BFR530510			
A	B	C	D
Ventilado	338.0	28.2	26.0

E	F	G	H
68.0	108.0	14.5	6

BFR530610			
A	B	C	D
Sólido	233.0	18.0	16.0

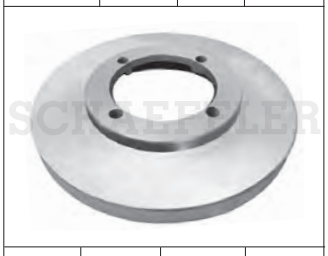

E	F	G	H
30.0	91.0	M10X1.25	4

BFR530710			
A	B	C	D
Ventilado	312.0	32.0	30.0

E	F	G	H
69.8	115.0	12.5	5

A: Tipo
B: Diámetro
C: Espesor Nominal
D:Espesor Minimo
E: Altura
F: Diámetro Piloto
G:Diámetro de Birlo o Barreno
H:Número de Birlos o Barrenos

BFR530810			
A	B	C	D
Ventilado	275.0	25.0	23.0

E	F	G	H
49.2	62.0	14.6	5

BFR530910			
A	B	C	D
Ventilado	235.0	18.0	16.0

E	F	G	H
43.0	55.0	14.7	4

BFR531010			
A	B	C	D
Ventilado	285.0	28.0	26.0

E	F	G	H
48.5	105.0	10.5	6

BFR531110			
A	B	C	D
Ventilado	296.0	28.0	25.0

E	F	G	H
49.5	62.0	14.5	5

BFR531310			
A	B	C	D
Ventilado	255.0	22.0	19.0

E	F	G	H
46.0	55.0	14.5	4

BFR531510			
A	B	C	D
Ventilado	275.0	25.0	22.0

E	F	G	H
46.5	62.0	14.5	5

BFR531710			
A	B	C	D
Ventilado	352.6	32.2	29.0

E	F	G	H
83.3	112.0	16.5	5

BFR531810			
A	B	C	D
Ventilado	275.0	28.0	26.0

E	F	G	H
58.7	62.0	14.5	5

BFR531910			
A	B	C	D
Ventilado	275.0	22.0	19.0

E	F	G	H
46.5	55.0	14.6	5

BFR532210			
A	B	C	D
Ventilado	328.0	28.0	25.0

E	F	G	H
49.0	62.0	14.5	5

BFR532310			
A	B	C	D
Ventilado	297.0	25.0	23.0

E	F	G	H
67.5	108.0	14.5	6

BFR540210			
A	B	C	D
Ventilado	294.0	26.0	24.4

E	F	G	H
45.7	69.0	12.6	5

BFR540310			
A	B	C	D
Ventilado	276.1	26.0	24.4

E	F	G	H
45.5	69.0	12.6	5

BFR540410			
A	B	C	D
Ventilado	290.0	26.0	24.0

E	F	G	H
46.0	94.0	12.5	6

BFR540510			
A	B	C	D
Ventilado	315.0	24.0	22.4

E	F	G	H
45.5	87.0	10.5	6

BFR540610			
A	B	C	D
Ventilado	290.0	26.0	24.4

E	F	G	H
46.0	69.0	13.0	5

© Schaeffler Automotive Aftermarket México S. de R.L. de C.V. se reserva todos y cada uno de los derechos sobre las fotografías exclusivas de la marca aquí presentadas; se prohíbe la reproducción parcial y/o total, uso, modificación y distribución de cada una de estas fotografías

BFR540810			
A	B	C	D
Ventilado	294.0	24.0	22.4
E	F	G	H
45.9	69.0	12.6	5

BFR540910			
A	B	C	D
Ventilado	294.0	28.0	26.4
E	F	G	H
46.5	93.9	12.5	6

BFR541010			
A	B	C	D
Ventilado	256.0	24.0	22.4
E	F	G	H
45.0	69.0	13.0	4

BFR541410			
A	B	C	D
Ventilado	229.0	17.0	15.4
E	F	G	H
41.7	64.0	12.6	4

BFR560110			
A	B	C	D
Ventilado	246.0	20.0	18.0
E	F	G	H
50.0	60.0	12.7	4

BFR560210			
A	B	C	D
Ventilado	280.0	22.0	20.0
E	F	G	H
47.0	62.0	12.6	5

BFR560310			
A	B	C	D
Ventilado	252.0	20.0	18.0
E	F	G	H
40.0	60.0	12.5	4

BFR560410			
A	B	C	D
Ventilado	294.6	25.0	23.0
E	F	G	H
49.2	62.0	12.7	5

BFR580110			
A	B	C	D
Ventilado	296.0	28.0	26.0
E	F	G	H
48.5	72.0	13.0	5

BFR580210			
A	B	C	D
Ventilado	320.0	28.0	26.0
E	F	G	H
48.4	72.0	13.0	5

BFR580410			
A	B	C	D
Ventilado	278.0	25.0	23.0
E	F	G	H
48.6	72.0	14.0	5

BFR580510			
A	B	C	D
Ventilado	300.0	24.9	23.0
E	F	G	H
48.4	72.0	14.0	5

BFR580610			
A	B	C	D
Ventilado	320.0	25.0	23.0
E	F	G	H
48.5	72.0	13.8	5

BFR580710			
A	B	C	D
Ventilado	257.7	23.0	21.0
E	F	G	H
44.0	55.0	12.8	4

BFR580810			
A	B	C	D
Ventilado	296.8	28.0	26.0
E	F	G	H
51.3	68.0	13.3	5

BFR590110			
A	B	C	D
Ventilado	293.3.8	40.0	37.0
E	F	G	H
57.4	110.0	12.5	12

A: Tipo
B: Diámetro
C: Espesor Nominal
D:Espesor Minimo
E: Altura
F: Diámetro Piloto
G:Diámetro de Birlo o Barreno
H:Número de Birlos o Barrenos

BRR110210			
A	B	C	D
Ventilado	286.0	22.0	20.2

E	F	G	H
52.0	57.4	13.7	5

BRR110310			
A	B	C	D
Sólido	270.5	12.0	10.4

E	F	G	H
51.5	73.4	14.0	5

BRR110410			
A	B	C	D
Ventilado	352.5	22.0	20.4

E	F	G	H
72.0	78.5	17.3	5

BRR110510			
A	B	C	D
Sólido	270.0	9.0	7.2

E	F	G	H
53.3	57.7	14.6	5

BRR110610			
A	B	C	D
Sólido	270.0	9.3	7.2

E	F	G	H
53.6	57.4	14.0	5

BRR110710			
A	B	C	D
Sólido	285.0	12.2	11.0

E	F	G	H
59.5	72.0	16.7	5

BRR110810			
A	B	C	D
Sólido	285.0	11.2	9.5

E	F	G	H
59.5	71.9	15.5	5

BRR110910			
A	B	C	D
Sólido	290.0	12.5	11.2

E	F	G	H
57.0	72.0	14.0	5

BRR111010			
A	B	C	D
Sólido	278.0	9.0	7.3

E	F	G	H
55.3	67.0	13.3	5

BRR111110			
A	B	C	D
Ventilado	320.0	22.0	20.5

E	F	G	H
67.0	72.5	16.7	5

BRR111210			
A	B	C	D
Sólido	305.0	10.0	8.5

E	F	G	H
75.4	72.2	15.2	5

BRR111510			
A	B	C	D
Sólido	320.0	10.0	8.5

E	F	G	H
67.0	72.5	16.8	5

BRR111610			
A	B	C	D
Sólido	270.0	12.0	10.4

E	F	G	H
53.3	57.4	14.5	5

BRR111710			
A	B	C	D
Ventilado	323.5	30.0	28.5

E	F	G	H
130.8	123.0	18.0	8

BRR111810			
A	B	C	D
Ventilado	352.5	30.0	28.5

E	F	G	H
131.0	123.0	17.0	8

BRR111910			
A	B	C	D
Sólido	261.6	10.0	8.4

E	F	G	H
63.8	62.5	12.7	4

© Schaeffler Automotive Aftermarket México S. de R.L. de C.V. se reserva todos y cada uno de los derechos sobre las fotografías exclusivas de la marca aquí presentadas; se prohíbe la reproducción parcial y/o total, uso, modificación y distribución de cada una de estas fotografías

BRR112010			
A	B	C	D
Sólido	320.0	14.1	12.5

E	F	G	H
66.0	71.9	16.2	5

BRR112210			
A	B	C	D
Sólido	262.0	10.0	8.4

E	F	G	H
60.2	80.0	12.7	5

BRR112310			
A	B	C	D
Sólido	316.0	12.0	10.4

E	F	G	H
76.7	72.2	16.8	5

BRR112410			
A	B	C	D
Sólido	302.0	10.0	8.4

E	F	G	H
60.0	80.0	12.8	5

BRR112810			
A	B	C	D
Sólido	330.0	14.0	12.5

E	F	G	H
63.5	72.0	17.0	5

BRR112910			
A	B	C	D
Sólido	305.0	12.0	10.4

E	F	G	H
33.8	72.7	14.3	5

BRR113010			
A	B	C	D
Sólido	316.0	12.0	10.4

E	F	G	H
77.0	72.1	16.6	5

BRR113110			
A	B	C	D
Ventilado	357.5	34.0	32.4

E	F	G	H
125.0	123.0	17.0	8

BRR113210			
A	B	C	D
Ventilado	330.0	22.0	20.5

E	F	G	H
63.5	72.0	17.0	5

BRR113410			
A	B	C	D
Sólido	328.0	12.0	10.0

E	F	G	H
36.0	72.5	14.6	5

BRR113510			
A	B	C	D
Sólido	362.0	10.0	8.4

Imagen no disponible

E	F	G	H
44.0	62.5	12.5	4

BRR114110			
A	B	C	D
Ventilado	300.0	22.0	20.0

E	F	G	H
80.2	79.0	17.6	5

BRR120510			
A	B	C	D
Ventilado	267.0	14.0	12.8

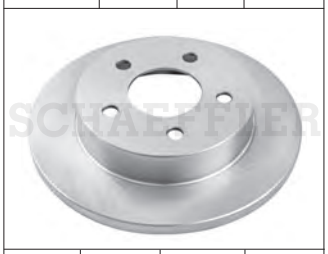

E	F	G	H
50.0	70.6	14.4	5

BRR120710			
A	B	C	D
Ventilado	253.0	20.5	18.0

E	F	G	H
43.7	63.5	13.4	4

BRR120810			
A	B	C	D
Sólido	285.0	14.0	11.0

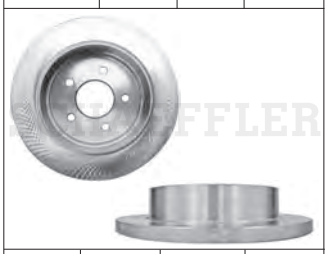

E	F	G	H
58.0	70.6	14.0	5

BRR120910			
A	B	C	D
Sólido	284.0	12.2	10.4

E	F	G	H
61.7	64.5	15.9	5

A: Tipo
B: Diámetro
C: Espesor Nominal
D:Espesor Minimo
E: Altura
F: Diámetro Piloto
G:Diámetro de Birlo o Barreno
H:Número de Birlos o Barrenos

BRR121010			
A	B	C	D
Sólido	285.0	12.3	11.0

E	F	G	H
58.4	71.0	14.4	5

BRR121110			
A	B	C	D
Sólido	334.2	14.0	12.0

E	F	G	H
57.3	87.4	14.2	5

BRR121210			
A	B	C	D
Ventilado	395.0	38.0	36.0

E	F	G	H
124.0	139.3	12.8	10

BRR121410			
A	B	C	D
Sólido	250.0	9.0	8.0

E	F	G	H
35.0	55.0	12.9	4

BRR121510			
A	B	C	D
Sólido	280.0	12.0	10.0

E	F	G	H
34.2	63.5	13.5	5

BRR121710			
A	B	C	D
Ventilado	326.0	30.0	28.0

E	F	G	H
98.0	127.0	16.5	8

BRR121810			
A	B	C	D
Ventilado	326.0	30.0	28.0

E	F	G	H
98.5	127.0	16.0	8

BRR122010			
A	B	C	D
Ventilado	343.0	22.0	19.0

E	F	G	H
52.2	90.0	16.0	6

BRR122210			
A	B	C	D
Ventilado	348.0	20.0	18.5

E	F	G	H
86.2	90.0	15.2	6

BRR122310			
A	B	C	D
Ventilado	316.0	20.3	18.4

E	F	G	H
38.7	64.5	14.7	5

BRR122510			
A	B	C	D
Sólido	301.0	12.0	11.0

E	F	G	H
58.7	82.0	14.3	5

BRR123010			
A	B	C	D
Sólido	334.0	14.0	12.0

E	F	G	H
57.3	87.5	16.0	5

BRR123110			
A	B	C	D
Sólido	279.5	10.0	8.0

E	F	G	H
40.0	72.0	13.0	5

BRR123210			
A	B	C	D
Sólido	330.0	11.0	10.0

E	F	G	H
38.0	68.0	14.5	5

BRR123410			
A	B	C	D
Ventilado	301.7	18.0	16.0

E	F	G	H
56.5	72.0	16.0	5

BRR123510			
A	B	C	D
Ventilado	342.0	22.0	20.0

E	F	G	H
56.0	90.0	16.6	6

© Schaeffler Automotive Aftermarket México S. de R.L. de C.V. se reserva todos y cada uno de los derechos sobre las fotografías exclusivas de la marca aquí presentadas; se prohíbe la reproducción parcial y/o total, uso, modificación y distribución de cada una de estas fotografías

BRR124110			
A	B	C	D
Ventilado	300.0	19.0	17.4

E	F	G	H
35.0	70.8	14.7	5

BRR124310			
A	B	C	D
Ventilado	330.0	22.0	20.3

E	F	G	H
75.5	87.6	15.2	5

BRR124410			
A	B	C	D
Sólido	280.0	16.0	13.0

E	F	G	H
16.3	107.5	10.9	10

BRR124710			
A	B	C	D
Ventilado	390.0	39.0	37.4

E	F	G	H
124.0	139.5	13.0	10

BRR124810			
A	B	C	D
Ventilado	345.0	36.0	34.4

E	F	G	H
90.5	127.0	16.0	8

BRR125110			
A	B	C	D
Sólido	271.0	11.0	9.0

E	F	G	H
41.0	63.5	13.8	5

BRR125410			
A	B	C	D
Sólido	302.6	11.0	9.0

E	F	G	H
51.0	63.5	15.9	5

BRR125610			
A	B	C	D
Sólido	280.0	11.0	9.0

E	F	G	H
50.7	63.5	13.7	5

BRR125810			
A	B	C	D
Sólido	280.0	16.0	14.0

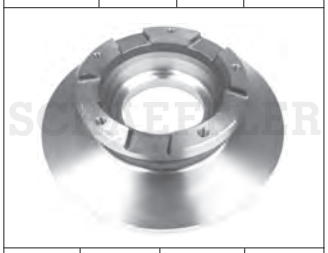

E	F	G	H
69.0	96.0	M10X1.5	5

BRR130310			
A	B	C	D
Ventilado	390.3	39.5	36.0

E	F	G	H
87.0	152.3	14.9	10

BRR130610			
A	B	C	D
Sólido	278.0	11.0	9.0

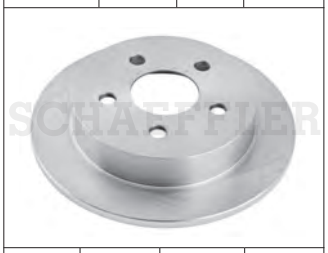

E	F	G	H
50.5	70.5	16.5	5

BRR131010			
A	B	C	D
Ventilado	345.0	36.2	34.7

E	F	G	H
111.0	139.3	16.7	10

BRR131210			
A	B	C	D
Ventilado	295.0	20.0	18.5

E	F	G	H
73.0	70.8	13.3	5

BRR131410			
A	B	C	D
Sólido	264.0	9.8	8.0

E	F	G	H
42.0	65.5	14.0	5

BRR131510			
A	B	C	D
Sólido	240.0	10.0	8.0

E	F	G	H
42.0	57.0	14.0	4

BRR131610			
A	B	C	D
Ventilado	325.1	20.0	18.5

E	F	G	H
85.0	78.6	16.5	6

A: Tipo
B: Diámetro
C: Espesor Nominal
D:Espesor Minimo
E: Altura
F: Diámetro Piloto
G:Diámetro de Birlo o Barreno
H:Número de Birlos o Barrenos

BRR131710			
A	B	C	D
Ventilado	330.2	30.2	28.5

E	F	G	H
96.0	78.5	16.6	6

BRR131810			
A	B	C	D
Ventilado	325.5	20.0	18.5

E	F	G	H
84.0	78.5	13.0	6

BRR132010			
A	B	C	D
Ventilado	292.0	20.0	18.0

E	F	G	H
41.5	65.5	14.0	5

BRR132510			
A	B	C	D
Ventilado	330.0	29.0	27.0

E	F	G	H
92.9	122.7	16.5	8

BRR132610			
A	B	C	D
Sólido	270.0	14.0	12.0

E	F	G	H
45.3	65.7	14.3	5

BRR132810			
A	B	C	D
Ventilado	325.0	30.0	28.5

E	F	G	H
131.5	122.8	16.4	8

BRR133110			
A	B	C	D
Sólido	300.0	12.0	10.5

E	F	G	H
35.0	70.7	14.2	6

BRR133310			
A	B	C	D
Sólido	312.0	12.0	10.5

E	F	G	H
68.0	101.0	13.8	6

BRR133410			
A	B	C	D
Ventilado	345.0	20.0	18.5

E	F	G	H
85.4	78.5	16.5	6

BRR133610			
A	B	C	D
Sólido	257.0	11.0	8.0

E	F	G	H
56.7	60.0	12.8	4

BRR133710			
A	B	C	D
Ventilado	303.0	20.0	18.4

E	F	G	H
71.8	70.7	12.7	5

BRR134110			
A	B	C	D
Sólido	292.0	12.0	10.5

E	F	G	H
48.0	67.6	16.0	5

BRR134410			
A	B	C	D
Ventilado	331.0	20.0	18.4

E	F	G	H
53.0	75.5	16.0	6

BRR134610			
A	B	C	D
Sólido	268.0	12.0	10.0

E	F	G	H
45.0	60.0	14.0	5

BRR134710			
A	B	C	D
Ventilado	315.0	23.0	21.5

E	F	G	H
48.0	67.6	16.2	5

BRR135210			
A	B	C	D
Ventilado	355.4	40.0	38.0

E	F	G	H
150.0	130.0	16.5	8

© Schaeffler Automotive Aftermarket México S. de R.L. de C.V. se reserva todos y cada uno de los derechos sobre las fotografías exclusivas de la marca aquí presentadas; se prohíbe la reproducción parcial y/o total, uso, modificación y distribución de cada una de estas fotografías

BRR135410			
A	B	C	D
Ventilado	303.0	20.0	18.4

E	F	G	H
71.7	67.4	16.2	5

BRR320210			
A	B	C	D
Sólido	259.0	10.0	8.4

E	F	G	H
44.0	64.2	15.0	4

BRR320310			
A	B	C	D
Sólido	259.0	10.0	8.4

E	F	G	H
44.2	64.1	16.2	4

BRR320510			
A	B	C	D
Sólido	323.9	12.1	10.4

E	F	G	H
80.0	75.0	16.6	5

BRR320610			
A	B	C	D
Ventilado	294.0	19.0	17.4

E	F	G	H
59.5	75.0	14.6	5

BRR321310			
A	B	C	D
Ventilado	320.0	22.0	20.4

E	F	G	H
79.5	75.0	16.5	5

BRR322210			
A	B	C	D
Ventilado	336.0	22.0	20.4

E	F	G	H
67.0	75.0	14.9	5

BRR322710			
A	B	C	D
Ventilado	300.0	20.0	18.4

E	F	G	H
66.0	75.0	14.5	5

BRR340110			
A	B	C	D
Sólido	272.0	16.0	14.0

E	F	G	H
96.8	85.0	15.0	5

BRR340210			
A	B	C	D
Ventilado	285.0	22.0	19.0

E	F	G	H
93.2	120.0	15.0	6

BRR342910			
A	B	C	D
Ventilado	303.0	28.0	25.0

E	F	G	H
93.4	120.0	15.5	6

BRR343010			
A	B	C	D
Sólido	297.5	16.0	14.0

E	F	G	H
71.2	85.0	15.4	6

BRR350110			
A	B	C	D
Sólido	238.0	8.0	7.0

E	F	G	H
74.0	52.2	M12X1.5	4

BRR350210			
A	B	C	D
Sólido	240.0	8.0	7.0

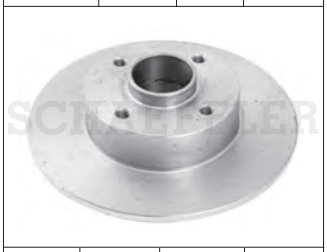

E	F	G	H
81.0	55.0	M12X1.5	4

BRR350310			
A	B	C	D
Sólido	273.5	11.0	9.5

E	F	G	H
82.0		M12X1.5	4

BRR370110			
A	B	C	D
Sólido	226.0	10.2	8.0

E	F	G	H
71.2		M12X1.5	4

A: Tipo
B: Diámetro
C: Espesor Nominal
D:Espesor Minimo
E: Altura
F: Diámetro Piloto
G:Diámetro de Birlo o Barreno
H:Número de Birlos o Barrenos

BRR370210			
A	B	C	D
Sólido	226.0	10.0	8.0

E	F	G	H
72.0		M14x1.5	4

BRR370310			
A	B	C	D
Sólido	244.7	10.0	8.0

E	F	G	H
64.0	68.0	15.2	5

BRR370410			
A	B	C	D
Ventilado	294.0	22.0	19.5

E	F	G	H
44.3	76.0	16.5	5

BRR370510			
A	B	C	D
Sólido	232.0	9.0	7.0

E	F	G	H
39.4	65.0	15.5	5

BRR370610			
A	B	C	D
Sólido	280.0	12.0	10.0

E	F	G	H
40.3	68.0	16.0	5

BRR370910			
A	B	C	D
Sólido	286.0	12.0	10.0

E	F	G	H
48.2	65.0	15.3	5

BRR371510			
A	B	C	D
Sólido	300.0	12.0	10.0

E	F	G	H
36.0	68.0	15.3	5

BRR372010			
A	B	C	D
Sólido	260.0	12.0	10.0

E	F	G	H
48.2	65.0	15.0	5

BRR372110			
A	B	C	D
Sólido	309.0	22.0	20.0

E	F	G	H
48.0	65.0	15.4	5

BRR372210			
A	B	C	D
Sólido	331.5	14.0	12.3

E	F	G	H
55.2	67.0	15.3	5

BRR373210			
A	B	C	D
Ventilado	330.0	28.0	26.0

E	F	G	H
73.6	85.0	15.2	5

BRR374710			
A	B	C	D
Sólido	272.0	10.0	8.0

E	F	G	H
48.0	65.0	15.3	5

BRR375010			
A	B	C	D
Sólido	253.0	10.0	8.0

E	F	G	H
51.0	65.0	15.2	5

BRR375310			
A	B	C	D
Sólido	245.0	10.0	8.0

E	F	G	H
39.8	68.0	15.5	5

BRR380310			
A	B	C	D
Sólido	268.0	12.0	10.0

E	F	G	H
73.5		M12X1.25	4

BRR389710			
A	B	C	D
Sólido	247.0	8.0	6.0

E	F	G	H
25.0	71.0	13.0	4

© Schaeffler Automotive Aftermarket México S. de R.L. de C.V. se reserva todos y cada uno de los derechos sobre las fotografías exclusivas de la marca aquí presentadas; se prohíbe la reproducción parcial y/o total, uso, modificación y distribución de cada una de estas fotografías

BRR389810			
A	B	C	D
Sólido	247.0	9.0	8.0

E	F	G	H
35.5	71.1	13.0	4

BRR390210			
A	B	C	D
Sólido	240.0	11.0	9.2

E	F	G	H
40.0	59.0	13.0	4

BRR410110			
A	B	C	D
Sólido	260.0	9.9	8.4

E	F	G	H
41.0	90.1	12.6	4

BRR410410			
A	B	C	D
Sólido	280.0	11.0	9.0

E	F	G	H
40.9	63.5	14.0	5

BRR420110			
A	B	C	D
Sólido	286.0	10.0	8.0

E	F	G	H
69.2	65.0	14.2	5

BRR510110			
A	B	C	D
Sólido	260.0	10.0	8.0

E	F	G	H
49.0	64.0	12.7	4

BRR510310			
A	B	C	D
Sólido	260.0	9.0	8.0

E	F	G	H
48.5	64.0	12.8	5

BRR510410			
A	B	C	D
Sólido	260.0	9.0	8.0

E	F	G	H
48.4	64.0	12.6	4

BRR510510			
A	B	C	D
Sólido	282.0	9.2	7.5

E	F	G	H
59.0	64.0	12.6	5

BRR510610			
A	B	C	D
Sólido	313.0	11.3	9.5

E	F	G	H
56.7	64.0	12.7	5

BRR510710			
A	B	C	D
Sólido	313.0	11.0	9.0

E	F	G	H
67.1	64.2	12.6	5

BRR510810			
A	B	C	D
Sólido	259.7	9.3	8.0

E	F	G	H
48.7	64.3	12.8	5

BRR510910			
A	B	C	D
Sólido	333.5	11.0	9.0

E	F	G	H
64.0	70.3	14.8	5

BRR511010			
A	B	C	D
Sólido	259.6	9.0	8.0

E	F	G	H
42.0	64.1	12.6	5

BRR511110			
A	B	C	D
Sólido	305.0	9.0	7.5

E	F	G	H
61.0	64.0	12.6	5

BRR511210			
A	B	C	D
Sólido	312.3	11.0	9.0

E	F	G	H
63.4	70.0	14.6	5

A: Tipo
B: Diámetro
C: Espesor Nominal
D:Espesor Minimo
E: Altura
F: Diámetro Piloto
G:Diámetro de Birlo o Barreno
H:Número de Birlos o Barrenos

BRR511310			
A	B	C	D
Sólido	333.8	11.0	9.0
E	F	G	H
55.8	70.0	15.0	5

BRR511610			
A	B	C	D
Sólido	238.8	9.0	7.0
E	F	G	H
33.4	61.0	12.9	4

BRR511710			
A	B	C	D
Sólido	282.0	9.0	8.0
E	F	G	H
49.0	64.0	12.6	5

BRR520410			
A	B	C	D
Sólido	234.0	7.2	6.0
E	F	G	H
40.3	68.0	13.0	4

BRR520610			
A	B	C	D
Sólido	277.6	9.0	8.0
E	F	G	H
44.5	68.0	12.7	5

BRR520810			
A	B	C	D
Sólido	257.7	10.0	9.0
E	F	G	H
45.0	68.0	12.7	4

BRR521110			
A	B	C	D
Sólido	291.5	9.0	8.0
E	F	G	H
63.0	68.0	12.5	5

BRR521210			
A	B	C	D
Sólido	319.5	14.2	12.0
E	F	G	H
57.9	82.0	14.0	6

BRR521310			
A	B	C	D
Ventilado	307.6	16.0	14.0
E	F	G	H
62.0	68.0	13.0	5

BRR521510			
A	B	C	D
Sólido	257.7	9.1	8.0
E	F	G	H
44.5	68.0	12.6	4

BRR521610			
A	B	C	D
Ventilado	291.2	16.0	14.0
E	F	G	H
62.0	68.0	12.8	5

BRR521810			
A	B	C	D
Ventilado	307.7	16.0	14.0
E	F	G	H
62.2	68.0	13.0	5

BRR521910			
A	B	C	D
Ventilado	285.5	18.0	16.0
E	F	G	H
61.5	68.0	13.0	6

BRR522010			
A	B	C	D
Ventilado	308.0	18.0	16.0
E	F	G	H
62.8	68.0	13.0	6

BRR530110			
A	B	C	D
Ventilado	312.0	18.2	16.0
E	F	G	H
68.1	106.1	14.5	6

BRR530210			
A	B	C	D
Sólido	269.0	12.0	10.5
E	F	G	H
64.8	62.0	14.5	5

© Schaeffler Automotive Aftermarket México S. de R.L. de C.V. se reserva todos y cada uno de los derechos sobre las fotografías exclusivas de la marca aquí presentadas; se prohíbe la reproducción parcial y/o total, uso, modificación y distribución de cada una de estas fotografías

BRR530310			
A	B	C	D
Ventilado	328.0	18.0	16.0

E	F	G	H
103.0	110.0	16.5	5

BRR530410			
A	B	C	D
Sólido	303.0	9.2	8.0

E	F	G	H
62.7	62.0	14.5	5

BRR530510			
A	B	C	D
Sólido	291.0	12.0	10.5

E	F	G	H
68.5	62.0	14.5	5

BRR530610			
A	B	C	D
Sólido	281.0	10.0	8.5

E	F	G	H
66.8	62.0	14.5	5

BRR530910			
A	B	C	D
Sólido	309.0	10.0	8.5

E	F	G	H
69.5	62.0	14.8	5

BRR531010			
A	B	C	D
Sólido	281.0	12.0	10.5

E	F	G	H
55.0	62.0	14.5	5

BRR531110			
A	B	C	D
Ventilado	345.0	18.0	16.0

E	F	G	H
76.0	112.0	16.3	5

BRR531210			
A	B	C	D
Sólido	270.0	10.0	8.0

E	F	G	H
37.0	55.0	14.6	5

BRR531310			
A	B	C	D
Sólido	259.0	9.0	7.5

E	F	G	H
30.6	55.0	14.5	5

BRR531410			
A	B	C	D
Sólido	279.0	10.0	8.5

E	F	G	H
30.5	62.0	14.6	5

BRR531510			
A	B	C	D
Sólido	309.0	10.0	8.5

E	F	G	H
62.5	62.0	14.5	5

BRR540110			
A	B	C	D
Sólido	262.0	10.0	8.4

E	F	G	H
60.4	89.9	12.4	5

BRR540310			
A	B	C	D
Ventilado	300.0	22.2	20.4

E	F	G	H
72.5	93.7	12.5	6

BRR540410			
A	B	C	D
Sólido	262.0	10.0	8.4

E	F	G	H
60.2	69.0	12.5	5

BRR540510			
A	B	C	D
Sólido	302.0	10.1	8.4

E	F	G	H
58.8	69.0	12.6	5

BRR540810			
A	B	C	D
Sólido	302.0	10.0	8.4

E	F	G	H
58.7	80.0	12.6	5

A: Tipo
B: Diámetro
C: Espesor Nominal
D:Espesor Minimo
E: Altura
F: Diámetro Piloto
G:Diámetro de Birlo o Barreno
H:Número de Birlos o Barrenos

BRR560110			
A	B	C	D
Sólido	278.0	9.0	8.0

E	F	G	H
43.4	62.0	12.9	5

BRR560310			
A	B	C	D
Ventilado	308.0	16.0	14.0

E	F	G	H
57.0	62.0	12.6	5

BRR560410			
A	B	C	D
Sólido	258.0	9.0	8.0

E	F	G	H
43.5	62.0	12.7	4

BRR580110			
A	B	C	D
Ventilado	325.0	18.0	16.0

E	F	G	H
56.5	72.0	13.0	5

BRR580210			
A	B	C	D
Sólido	303.0	10.0	8.0

E	F	G	H
39.5	68.0	13.3	5

BRR580310			
A	B	C	D
Ventilado	302.0	18.0	16.0

E	F	G	H
57.0	72.0	13.0	5

BRR580410			
A	B	C	D
Sólido	302.0	11.0	9.0

E	F	G	H
40.5	72.0	14.0	5

BRR580510			
A	B	C	D
Sólido	280.0	11.0	9.0

E	F	G	H
40.8	71.7	14.0	5

BRR580610			
A	B	C	D
Sólido	265.0	11.0	9.0

E	F	G	H
41.0	71.8	14.0	5

© Schaeffler Automotive Aftermarket México S. de R.L. de C.V. se reserva todos y cada uno de los derechos sobre las fotografías exclusivas de la marca aquí presentadas; se prohíbe la reproducción parcial y/o total, uso, modificación y distribución de cada una de estas fotografías

BFD370110

A	B	C	D
Tambor	230,0	231,0	240,0

E	F	G	H	I
46,5	90,0		M14X1.5	4

BRD110210

A	B	C	D
Tambor	254,0	255,5	300,0

E	F	G	H	I
55,0	85,2	72,0	16,7	5

BRD110310

A	B	C	D
Tambor	180,0	182,0	221,5

E	F	G	H	I
37,0	60,0	62,5	12,4	4

BRD110410

A	B	C	D
Tambor	260,0	262,0	297,0

E	F	G	H	I
64,5	85,0	75,0	14,5	5

BRD110810

A	B	C	D
Tambor	294,8	297,5	342,0

E	F	G	H	I
73,5	112,0	78,9	17,2	5

BRD110910

A	B	C	D
Tambor	200,0	201,1	231,9

E	F	G	H	I
41,1	61,2	57,4	14,2	5

BRD111010

A	B	C	D
Tambor	220,0	221,3	250,2

E	F	G	H	I
45,5	68,0	57,4	14,2	5

BRD111110

A	B	C	D
Tambor	203,0	205,2	243,0

E	F	G	H	I
40,5	57,7	62,5	12,5	4

BRD111310

A	B	C	D
Tambor	203,2	205,2	252,0

E	F	G	H	I
36,8	53,7	62,5	12,5	4

BRD111410

A	B	C	D
Tambor	228,7	230,6	271,0

E	F	G	H	I
50,5	70,0	57,6	14,8	5

BRD111510

A	B	C	D
Tambor	203,0	205,0	239,8

Imagen no disponible

E	F	G	H	I
37,5	79,0			4

BRD111710

A	B	C	D
Tambor	228,6	231,0	280,0

E	F	G	H	I
72,0	102,5	57,4	14,3	5

BRD111810

A	B	C	D
Tambor	279,4	281,0	345,7

E	F	G	H	I
75,0	113,8	90,5	16,5	5

BRD111910

A	B	C	D
Tambor	228,6	229,6	280,0

E	F	G	H	I
73,0	108,0	71,8	14,4	5

BRD112010

A	B	C	D
Tambor	228,6	230,0	273,2

E	F	G	H	I
75,4	90,0	72,0	15,7	5

BRD112510

A	B	C	D
Tambor	203,5	205,0	249,0

Imagen no disponible

E	F	G	H	I
46,0	61,0	59,0	14,0	4

A: Tipo
B: Diámetro Nominal
C: Diámetro Máximo
D:Diámetro Exterior
E: Ancho Pista
F: Altura
G:Diámetro de Piloto
H: Diámetro del Birlo o Barreno
I: Número de Birlos o Barrenos

BRD112710				
A	B	C	D	
Tambor	249,6	251,2	307,6	
E	F	G	H	I
65,5	77,6	69,8	14,3	5

BRD112810				
A	B	C	D	
Tambor	280,0	282,3	327,0	
E	F	G	H	I
78,9	103,5	72,1	16,5	6

BRD113410				
A	B	C	D	
Tambor	254,3	256,0	296,0	
E	F	G	H	I
64,0	81,0	75,0	13,0	5

BRD113510				
A	B	C	D	
Tambor	202,7	205,2	249,0	
E	F	G	H	I
44,0	64,0	62,2	12,3	4

BRD113810				
A	B	C	D	
Tambor	250,0	251,2	307,6	
E	F	G	H	I
63,0	78,0	72,0	14,5	5

BRD113910				
A	B	C	D	
Tambor	228,5	230,6	267,5	
E	F	G	H	I
46,2	60,0	80,0	12,7	5

BRD120110				
A	B	C	D	
Tambor	254,2	256,3	297,0	
E	F	G	H	I
61,5	72,0	72,0	13,8	5

BRD121410				
A	B	C	D	
Tambor	203,3	204,5	242,8	
E	F	G	H	I
49,0	63,5	63,5	14,0	4

BRD121510				
A	B	C	D	
Tambor	279,0	281,5	322,5	
E	F	G	H	I
74,5	93,5	71,0	15,2	5

BRD122210				
A	B	C	D	
Tambor	295.0	296.5	347.0	
E	F	G	H	I
67.0	80.0	93.0	14.0	6

BRD122610				
A	B	C	D	
Tambor	304.8	307.0	357.1	
E	F	G	H	I
88.9	124.7	127.0	15.5	8

BRD122710				
A	B	C	D	
Tambor	254.0	256.3	299.0	
E	F	G	H	I
72.3	87.8	71.0	14.2	5

BRD122810				
A	B	C	D	
Tambor	280.0	281.7	324.0	
E	F	G	H	I
71.6	94.0	87.3	14.6	5

BRD123210				
A	B	C	D	
Tambor	203.0	204.3	239.0	
E	F	G	H	I
44.8	81.2		11.8	4

BRD123510				
A	B	C	D	
Tambor	228.7	230.1	268.0	
E	F	G	H	I
51.5	66.5	63.5	14.5	4

BRD123610				
A	B	C	D	
Tambor	180.0	181.0	215.8	
E	F	G	H	I
40.0	76.5	0.0	11.8	4

© Schaeffler Automotive Aftermarket México S. de R.L. de C.V. se reserva todos y cada uno de los derechos sobre las fotografías exclusivas de la marca aquí presentadas; se prohíbe la reproducción parcial y/o total, uso, modificación y distribución de cada una de estas fotografías

BRD123910			
A	B	C	D
Tambor	280.2	282.1	326.0

E	F	G	H	I
68.5	93.9	87.3	14.9	5

BRD124110			
A	B	C	D
Tambor	200.0	201.5	241.5

E	F	G	H	I
40.6	57.7	55.1	12.9	4

BRD124210			
A	B	C	D
Tambor	228.0	230.2	274.3

E	F	G	H	I
50.0	67.0	72.2	14.0	5

BRD130210			
A	B	C	D
Tambor	250.0	251.5	295.0

E	F	G	H	I
51.2	76.0	65.8	13.0	5

BRD130310			
A	B	C	D
Tambor	200.0	201.4	232.0

E	F	G	H	I
52.5	66.0	57.5	14.2	5

BRD130610			
A	B	C	D
Tambor	224.8	226.8	279.0

E	F	G	H	I
52.0	72.6	70.6	14.1	5

BRD130810			
A	B	C	D
Tambor	200.0	201.0	228.0

E	F	G	H	I
32.8	85.8		M12X1.5	4

BRD131210			
A	B	C	D
Tambor	230.4	231.0	265.0

E	F	G	H	I
49.8	69.3	57.0	15.0	4

BRD131410			
A	B	C	D
Tambor	254.0	256.2	298.0

E	F	G	H	I
73.2	93.8	78.4	14.7	5

BRD131510			
A	B	C	D
Tambor	230.0	231.0	270.8

E	F	G	H	I
54.0	73.5	65.5	14.3	5

BRD131610			
A	B	C	D
Tambor	241.8	243.5	303.7

E	F	G	H	I
61.6	86.0	70.7	13.5	5

BRD131810			
A	B	C	D
Tambor	330.2	332.4	420.0

E	F	G	H	I
101.6	159.0	122.4	15.5	8

BRD131910			
A	B	C	D
Tambor	283.2	284.7	336.5

E	F	G	H	I
81.5	103.3	78.5	14.8	5

BRD132310			
A	B	C	D
Tambor	199.5	201.0	240.0

E	F	G	H	I
52.0	67.5	57.0	15.0	4

BRD132410			
A	B	C	D
Tambor	253.7	255.5	294.6

E	F	G	H	I
59.0	71.1	96.5	12.3	6

BRD132510			
A	B	C	D
Tambor	200.0	201.0	228.0

E	F	G	H	I
32.8	83.5		M12X1.5	4

A: Tipo
B: Diámetro Nominal
C: Diámetro Máximo
D:Diámetro Exterior
E: Ancho Pista
F: Altura
G:Diámetro de Piloto
H: Diámetro del Birlo o Barreno
I: Número de Birlos o Barrenos

BRD132710			
A	B	C	D
Tambor	223.5	225.3	259.0

E	F	G	H	I
55.8	73.1	70.6	14.3	5

BRD132910			
A	B	C	D
Tambor	220.0	222.0	261.3

E	F	G	H	I
53.4	64.0	108.0	12.7	5

BRD133210			
A	B	C	D
Tambor	295.0	296.5	335.0

E	F	G	H	I
75.0	97.4	78.6	16.3	6

BRD133410			
A	B	C	D
Tambor	180.0	182.0	205.6

E	F	G	H	I
39.5	79.5(97.0)		M12X1.25	4

BRD133610			
A	B	C	D
Tambor	294.8	296.5	334.6

E	F	G	H	I
60.0	80.0	101.0	14.0	6

BRD133710			
A	B	C	D
Tambor	200.0	201.0	230.0

E	F	G	H	I
38.8	57.5	57.0	12.5	4

BRD134010			
A	B	C	D
Tambor	295.0	296.5	335.5

E	F	G	H	I
76.5	96.6	78.7	16.3	6

BRD134110			
A	B	C	D
Tambor	254.0	256.0	297.7

E	F	G	H	I
50.0	69.0	60.0	14.3	5

BRD134210			
A	B	C	D
Tambor	200.0	202.0	244.0

E	F	G	H	I
42.5	62.5	60.0	14.0	4

BRD134310			
A	B	C	D
Tambor	230.0	232.0	274.0

Imagen no disponible

E	F	G	H	I
47.0	63.0	60.0	14.0	5

BRD350110			
A	B	C	D
Tambor	228.7	230.0	278.0

E	F	G	H	I
51.2	76.0	66.0	13.0	4

BRD350210			
A	B	C	D
Tambor	203.3	204.5	233.5

E	F	G	H	I
50.5	76.0		M12X1.5	4

BRD350310			
A	B	C	D
Tambor	227.5	229.2	260.0

E	F	G	H	I
50.0	92.4		M12X1.5	5

BRD370110			
A	B	C	D
Tambor	200.0	201.5	240.0

E	F	G	H	I
50.0	59.5	65.0	15.9	5

BRD370210			
A	B	C	D
Tambor	200.0	201.5	240.0

E	F	G	H	I
49.5	81.0		M12X1.5	4

BRD370310			
A	B	C	D
Tambor	180.0	181.0	210.0

E	F	G	H	I
39.1	73.8		M12X1.5	4

© Schaeffler Automotive Aftermarket México S. de R.L. de C.V. se reserva todos y cada uno de los derechos sobre las fotografías exclusivas de la marca aquí presentadas; se prohíbe la reproducción parcial y/o total, uso, modificación y distribución de cada una de estas fotografías

BRD370410			
A	B	C	D
Tambor	230.0	231.5	262.0

E	F	G	H	I
50.0	94.3		M14X1.5	4

BRD370510			
A	B	C	D
Tambor	252.0	253.5	282.0

E	F	G	H	I
60.0	72.5	65.0	15.3	5

BRD370610			
A	B	C	D
Tambor	200.0	201.5	240.0

E	F	G	H	I
50.0	59.6	65.0	14.0	4

BRD370810			
A	B	C	D
Tambor	230.0	231.5	290.0

E	F	G	H	I
40.4	64.5	65.0	15.8	5

BRD370910			
A	B	C	D
Tambor	230.0	231.5	289.3

E	F	G	H	I
39.0	57.7	65.0	14.0	4

BRD371010			
A	B	C	D
Tambor	230.0	231.5	289.3

E	F	G	H	I
39.0	57.7	65.0	15.5	5

BRD371210			
A	B	C	D
Tambor	295.0	296.5	335.5

Imagen no disponible

E	F	G	H	I
72.0	95.5	76.0	16.5	5

BRD380110			
A	B	C	D
Tambor	228.4	230.0	274.0

E	F	G	H	I
49.5	66.5	71.0	13.0	4

BRD380210			
A	B	C	D
Tambor	180.0	181.0	212.0

E	F	G	H	I
46.0	80.0	52.0	M12X1.5	4

BRD390110			
A	B	C	D
Tambor	228.3	230.0	268.0

E	F	G	H	I
47.0	61.0	59.0	14.0	4

BRD510110			
A	B	C	D
Tambor	200.0	201.0	239.0

E	F	G	H	I
42.5	59.0	61.0	12.8	4

BRD510210			
A	B	C	D
Tambor	200.0	201.0	250.0

E	F	G	H	I
40.0	55.5	64.2	12.7	5

BRD510510			
A	B	C	D
Tambor	200.0	201.0	246.0

E	F	G	H	I
41.3	63.5	61.0	12.6	4

BRD510610			
A	B	C	D
Tambor	200.0	201.0	246.0

E	F	G	H	I
39.0	54.0	61.0	12.7	4

BRD510710			
A	B	C	D
Tambor	180.0	181.5	223.7

E	F	G	H	I
37.0	56.0	61.0	12.5	4

BRD520110			
A	B	C	D
Tambor	248.9	251.4	325.0

E	F	G	H	I
67.3	87.6	73.9	12.5	5

A: Tipo
B: Diámetro Nominal
C: Diámetro Máximo
D:Diámetro Exterior
E: Ancho Pista
F: Altura
G:Diámetro de Piloto
H: Diámetro del Birlo o Barreno
I: Número de Birlos o Barrenos

BRD520710			
A	B	C	D
Tambor	295.0	296.5	337.0

E	F	G	H	I
68.3	89.0	100.5	12.7	6

BRD520810			
A	B	C	D
Tambor	180.0	181.0	220.0

E	F	G	H	I
35.5	57.9	67.8	12.6	4

BRD521310			
A	B	C	D
Tambor	260.0	261.5	299.5

E	F	G	H	I
62.0	72.5	100.5	12.7	6

BRD521510			
A	B	C	D
Tambor	203.0	204.5	236.2

E	F	G	H	I
42.4	66.5	68.1	12.7	4

BRD521610			
A	B	C	D
Tambor	260.0	261.5	300.0

E	F	G	H	I
63.5	73.3	100.5	12.6	6

BRD521710			
A	B	C	D
Tambor	203.0	204.5	239.0

E	F	G	H	I
42.0	66.0	68.0	13.0	4

BRD521810			
A	B	C	D
Tambor	228.7	230.0	265.0

E	F	G	H	I
50.0	60.5	68.0	12.8	4

BRD521910			
A	B	C	D
Tambor	203.0	204.2	255.7

E	F	G	H	I
48.5	75.0		12.7	4

BRD522210			
A	B	C	D
Tambor	269.0	271.5	311.0

Imagen no disponible

E	F	G	H	I
69.0	86.0	68.0		6

BRD530110			
A	B	C	D
Tambor	200.0	201.0	241.9

E	F	G	H	I
40.0	52.7	55.0	14.7	5

BRD530310			
A	B	C	D
Tambor	254.0	256.0	308.5

E	F	G	H	I
61.0	72.0	106.0	14.5	6

BRD530410			
A	B	C	D
Tambor	228.5	229.6	272.0

E	F	G	H	I
46.0	55.2	55.0	14.9	5

BRD530510			
A	B	C	D
Tambor	200.0	201.0	252.0

E	F	G	H	I
41.0	53.0	55.0	14.5	4

BRD530710			
A	B	C	D
Ventilado	254.0	256.0	306.0

E	F	G	H	I
61.7	73.7	108.0	14.5	6

BRD530810			
A	B	C	D
Tambor	295.0	297.0	344.5

E	F	G	H	I
66.5	77.0	108.0	14.5	6

BRD530910			
A	B	C	D
Ventilado	203.0	204.0	240.0

E	F	G	H	I
49.4	60.0	60.0	13.0	4

© Schaeffler Automotive Aftermarket México S. de R.L. de C.V. se reserva todos y cada uno de los derechos sobre las fotografías exclusivas de la marca aquí presentadas; se prohíbe la reproducción parcial y/o total, uso, modificación y distribución de cada una de estas fotografías

BRD540510														
A	B	C	D		A	B	C	D		A	B	C	D	
Ventilado	295.0	297.0	343.0		Ventilado	254.0	256.0	301.5		Tambor	200.0	202.0	238.0	
E	F	G	H	I	E	F	G	H	I	E	F	G	H	I
0.0	91.4	94.0	12.2	6	47.3	61.0	62.0	12.7	5	40.5	81.5		12.0	4

SCHAEFFLER SCHAEFFLER SCHAEFFLER

A: Tipo
B: Diámetro Nominal
C: Diámetro Máximo
D:Diámetro Exterior
E: Ancho Pista
F: Altura
G:Diámetro de Piloto
H: Diámetro del Birlo o Barreno
I: Número de Birlos o Barrenos

RUVILLE

SEGURIDAD.

Zapatas de Freno Ruville:
Diseño y manufactura con especificaciones de Equipo Original
Formulación Ruville NAO

DE EXPERTOS PARA EXPERTOS
Lada 01 800 8000 585 (LuK)
Lu – Vi 9:00 – 18:00
www.repxpert.mx

LuK INA FAG | RUVILLE

SCHAEFFLER

BMC10101	
Referencia	Diámetro
MC39736	22.2 - 7/8''
No. de puertos	Marca
2	CHRYSLER

BMC10102	
Referencia	Diámetro
MC39578	29.0 & 40.0
No. de puertos	Marca
2	CHEVROLET

BMC10103	
Referencia	Diámetro
MC390234	23.8 - 15/16''
No. de puertos	Marca
4	NISSAN

BMC10104	
Referencia	Diámetro
MC390336	31.7 - 1 1/4''
No. de puertos	Marca
2	FORD, LINCOLN

BMC10105	
Referencia	Diámetro
390700RL	20.6 - 13/16''
No. de puertos	Marca
4	PEUGEOT

BMC10106	
Referencia	Diámetro
390801	20.6 - 13/16''
No. de puertos	Marca
4	CHEVROLET

BMC10107	
Referencia	Diámetro
390901	20.6 - 13/16''
No. de puertos	Marca
4	VOLKSWAGEN

BMC10108	
Referencia	Diámetro
390931	22.2 - 7/8''
No. de puertos	Marca
4	VOLKSWAGEN

BMC10109	
Referencia	Diámetro
390951	20.6 - 13/16''
No. de puertos	Marca
3	VOLKSWAGEN

BMC10110	
Referencia	Diámetro
39009904	23.8 - 15/16''
No. de puertos	Marca
4	FORD

BMC10111	
Referencia	Diámetro
LC3495064	22.2 - 7/8''
No. de puertos	Marca
2	CHEVROLET

BMC10112	
Referencia	Diámetro
MC390720	25.4 - 1''
No. de puertos	Marca
2	DODGE

BMC10114	
Referencia	Diámetro
5083353	20.6 - 13/16''
No. de puertos	Marca
4	DODGE

BMC10115	
Referencia	Diámetro
9193225	23.8 - 15/16''
No. de puertos	Marca
2	CHEVROLET

BMC10116	
Referencia	Diámetro
39009902	20.6 - 13/16''
No. de puertos	Marca
4	CHEVROLET

BMC10117	
Referencia	Diámetro
39009903	22.2 - 7/8''
No. de puertos	Marca
4	CHEVROLET

© Schaeffler Automotive Aftermarket México S. de R.L. de C.V. se reserva todos y cada uno de los derechos sobre las fotografías exclusivas de la marca aquí presentadas; se prohíbe la reproducción parcial y/o total, uso, modificación y distribución de cada una de estas fotografías

BMC10118	
Referencia	Diámetro
93172089	25.4 - 1''
No. de puertos	Marca
2	CHEVROLET

BMC10119	
Referencia	Diámetro
93305031	23.8 - 15/16''
No. de puertos	Marca
2	CHEVROLET

BMC10120	
Referencia	Diámetro
4601000Q	20.6 - 13/16''
No. de puertos	Marca
4	NISSAN

BMC10121	
Referencia	Diámetro
460108B6	25.4 - 1''
No. de puertos	Marca
460108B6	25.4 - 1''

BMC10122	
Referencia	Diámetro
46010A05	19.0 & 23.8
No. de puertos	Marca
2	NISSAN

BMC10123	
Referencia	Diámetro
39592	23.8 - 15/16''
No. de puertos	Marca
2	NISSAN

BMC10124	
Referencia	Diámetro
46010J01	22.2 - 7/8''
No. de puertos	Marca
2	NISSAN

BMC10125	
Referencia	Diámetro
39009910	25.4 - 1''
No. de puertos	Marca
2	NISSAN

BMC10126	
Referencia	Diámetro
46010W87	22.2 - 7/8''
No. de puertos	Marca
2	NISSAN

BMC10127	
Referencia	Diámetro
MC36229	38.1 - 1 1/2''
No. de puertos	Marca
2	CHEVROLET

BMC10128	
Referencia	Diámetro
MC36272	17.4 - 11/16''
No. de puertos	Marca
4	VOLKSWAGEN

BMC10129	
Referencia	Diámetro
MC36275	19.0 - 3/4''
No. de puertos	Marca
5	VOLKSWAGEN

BMC10130	
Referencia	Diámetro
MC36306	28.5 - 1 1/8''
No. de puertos	Marca
2	DINA

BMC10131	
Referencia	Diámetro
MC390006	19.0 - 3/4''
No. de puertos	Marca
4	NISSAN

BMC10132	
Referencia	Diámetro
MC390007	23.8 - 15/16''
No. de puertos	Marca
2	NISSAN

BMC10133	
Referencia	Diámetro
MC390056	22.2 - 7/8''
No. de puertos	Marca
2	CHEVROLET

© Schaeffler Automotive Aftermarket México S. de R.L. de C.V. se reserva todos y cada uno de los derechos sobre las fotografías exclusivas de la marca aquí presentadas; se prohíbe la reproducción parcial y/o total, uso, modificación y distribución de cada una de estas fotografías

BMC10134	
Referencia	Diámetro
MC39736	22.2 - 7/8''
No. de puertos	Marca
4	VOLKSWAGEN, SEAT

BMC10135	
Referencia	Diámetro
MC390071	25.4 - 1''
No. de puertos	Marca
2	JEEP

BMC10136	
Referencia	Diámetro
MC39011	25.4 - 1''
No. de puertos	Marca
2	FORD

BMC10137	
Referencia	Diámetro
MC390115	25.4 - 1''
No. de puertos	Marca
2	MERCURY, NISSAN

BMC10138	
Referencia	Diámetro
MC390116	25.4 - 1''
No. de puertos	Marca
2	MERCURY, NISSAN

BMC10139	
Referencia	Diámetro
MC390126	26.9 - 1 1/16''
No. de puertos	Marca
2	FORD

BMC10140	
Referencia	Diámetro
MC39016	23.8 - 15/16''
No. de puertos	Marca
2	CHEVROLET

BMC10141	
Referencia	Diámetro
MC390164	23.8 - 15/16''
No. de puertos	Marca
2	TOYOTA

BMC10142	
Referencia	Diámetro
MC39017	33.3 - 1 5/16''
No. de puertos	Marca
2	CHEVROLET

BMC10144	
Referencia	Diámetro
MC390179	24
No. de puertos	Marca
4	CHEVROLET

BMC10145	
Referencia	Diámetro
MC390182	28.5 - 1 1/8''
No. de puertos	Marca
3	FORD

BMC10146	
Referencia	Diámetro
MC390183	26.9 - 1 1/16''
No. de puertos	Marca
2	FORD

BMC10147	
Referencia	Diámetro
MC390186	25.4 - 1''
No. de puertos	Marca
2	BUICK

BMC10148	
Referencia	Diámetro
MC390204	21.0 - 53/64''
No. de puertos	Marca
4	DODGE

BMC10149	
Referencia	Diámetro
MC390213	22.2 - 7/8''
No. de puertos	Marca
4	DODGE

BMC10150	
Referencia	Diámetro
MC390224	23.8 - 15/16''
No. de puertos	Marca
2	FORD

© Schaeffler Automotive Aftermarket México S. de R.L. de C.V. se reserva todos y cada uno de los derechos sobre las fotografías exclusivas de la marca aquí presentadas; se prohíbe la reproducción parcial y/o total, uso, modificación y distribución de cada una de estas fotografías

BMC10151	
Referencia	Diámetro
MC390225	23.8 - 15/16''
No. de puertos	Marca
2	FORD

BMC10152	
Referencia	Diámetro
MC390226	25.4 - 1''
No. de puertos	Marca
4	FORD, MERCURY

BMC10153	
Referencia	Diámetro
MC390248	26.9 - 1 1/16''
No. de puertos	Marca
2	FORD

BMC10154	
Referencia	Diámetro
MC390251	22.2 - 7/8''
No. de puertos	Marca
4	CHRYSLER, DODGE

BMC10155	
Referencia	Diámetro
MC390254	22.2 - 7/8''
No. de puertos	Marca
2	CHRYSLER, DODGE

BMC10156	
Referencia	Diámetro
MC390257	31.7 - 1 1/4''
No. de puertos	Marca
2	CHEVROLET, DODGE

BMC10157	
Referencia	Diámetro
MC390258	31.7 - 1 1/4''
No. de puertos	Marca
2	DODGE

BMC10158	
Referencia	Diámetro
MC390259	28.5 - 1 1/8''
No. de puertos	Marca
2	CHEVROLET, CADILLAC

BMC10159	
Referencia	Diámetro
MC390268	26.9 - 1 1/16''
No. de puertos	Marca
3	FORD

BMC10160	
Referencia	Diámetro
MC390269	26.9 - 1 1/16''
No. de puertos	Marca
2	FORD

BMC10161	
Referencia	Diámetro
MC39877	22.2 - 7/8''
No. de puertos	Marca
4	VOLKSWAGEN

BMC10162	
Referencia	Diámetro
MC390275	23.8 - 15/16''
No. de puertos	Marca
2	CHRYSLER

BMC10163	
Referencia	Diámetro
MC390277	22.2 - 7/8''
No. de puertos	Marca
4	CHEVROLET

BMC10164	
Referencia	Diámetro
MC390278	40
No. de puertos	Marca
2	CHEVROLET

BMC10165	
Referencia	Diámetro
MC390279	31.7 - 1 1/4''
No. de puertos	Marca
2	CHEVROLET

BMC10166	
Referencia	Diámetro
MC390303	25.4 - 1''
No. de puertos	Marca
2	JEEP

© Schaeffler Automotive Aftermarket México S. de R.L. de C.V. se reserva todos y cada uno de los derechos sobre las fotografías exclusivas de la marca aquí presentadas; se prohíbe la reproducción parcial y/o total, uso, modificación y distribución de cada una de estas fotografías

BMC10167	
Referencia	Diámetro
MC390317	20.6 - 13/16''
No. de puertos	Marca
2	NISSAN

BMC10168	
Referencia	Diámetro
MC390318	22.2 - 7/8''
No. de puertos	Marca
2	NISSAN

BMC10169	
Referencia	Diámetro
MC390319	22.2 - 7/8''
No. de puertos	Marca
2	NISSAN

BMC10170	
Referencia	Diámetro
MC390320	24.0 & 36.0
No. de puertos	Marca
2	CHEVROLET

BMC10171	
Referencia	Diámetro
MC390321	31.7 - 1 1/4''
No. de puertos	Marca
2	CHEVROLET

BMC10172	
Referencia	Diámetro
MC390329	26.9 - 1 1/16''
No. de puertos	Marca
2	FORD

BMC10173	
Referencia	Diámetro
MC390337	31.7 - 1 1/4''
No. de puertos	Marca
2	FORD

BMC10174	
Referencia	Diámetro
MC390338	31.7 - 1 1/4''
No. de puertos	Marca
2	FORD

BMC10175	
Referencia	Diámetro
MC390339	31.7 - 1 1/4''
No. de puertos	Marca
2	FORD

BMC10176	
Referencia	Diámetro
MC39034	26.1 - 1 1/32''
No. de puertos	Marca
2	CHRYSLER

BMC10177	
Referencia	Diámetro
MC390343	25.4 - 1''
No. de puertos	Marca
2	NISSAN

BMC10178	
Referencia	Diámetro
MC390363	28.5 - 1 1/8''
No. de puertos	Marca
2	CHEVROLET

BMC10179	
Referencia	Diámetro
MC390364	31.7 - 1 1/4''
No. de puertos	Marca
2	CHEVROLET

BMC10180	
Referencia	Diámetro
MC39037	22.2 - 7/8''
No. de puertos	Marca
2	FORD

BMC10181	
Referencia	Diámetro
MC390370	25.4 - 1''
No. de puertos	Marca
2	FORD

BMC10182	
Referencia	Diámetro
MC390371	25.4 - 1''
No. de puertos	Marca
4	CHEVROLET

© Schaeffler Automotive Aftermarket México S. de R.L. de C.V. se reserva todos y cada uno de los derechos sobre las fotografías exclusivas de la marca aquí presentadas; se prohíbe la reproducción parcial y/o total, uso, modificación y distribución de cada una de estas fotografías

BMC10183		BMC10184		BMC10185		BMC10186	
Referencia	Diámetro	Referencia	Diámetro	Referencia	Diámetro	Referencia	Diámetro
MC390377	23.8 - 15/16''	MC390378	25.4 - 1''	MC390386	25.4 - 1''	MC390392	28.5 - 1 1/8''
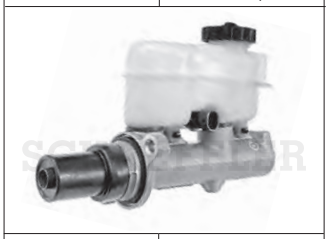		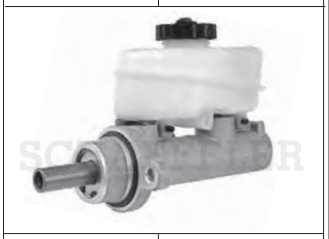					
No. de puertos	Marca	No. de puertos	Marca	No. de puertos	Marca	No. de puertos	Marca
2	CHRYSLER	2	DODGE	2	CHEVROLET	2	FORD

BMC10187		BMC10188		BMC10189		BMC10190	
Referencia	Diámetro	Referencia	Diámetro	Referencia	Diámetro	Referencia	Diámetro
MC390394	31.7 - 1 1/4''	MC390395	25.4 - 1''	MC390398	26.9 - 1 1/16''	MC390399	26.9 - 1 1/16''
		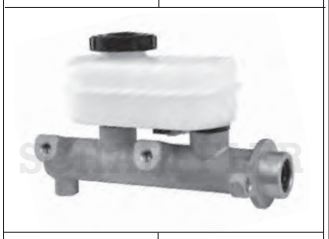				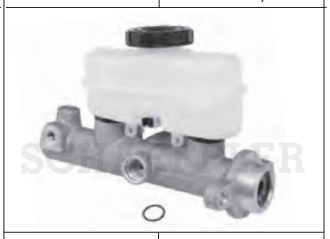	
No. de puertos	Marca	No. de puertos	Marca	No. de puertos	Marca	No. de puertos	Marca
3	FORD	2	FORD	2	FORD, LINCOLN	2	FORD

BMC10191		BMC10192		BMC10193		BMC10194	
Referencia	Diámetro	Referencia	Diámetro	Referencia	Diámetro	Referencia	Diámetro
MC390400	26.9 - 1 1/16''	MC390401	25.4 - 1''	MC390408	26.9 - 1 1/16''	MC390417	23.8 - 15/16''
				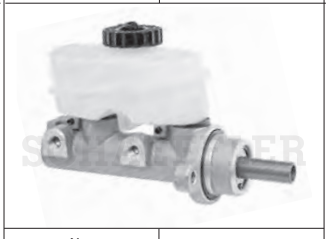			
No. de puertos	Marca	No. de puertos	Marca	No. de puertos	Marca	No. de puertos	Marca
2	FORD	2	CHEVROLET, PONTIAC	2	DODGE	2	HONDA

BMC10195		BMC10196		BMC10197		BMC10198	
Referencia	Diámetro	Referencia	Diámetro	Referencia	Diámetro	Referencia	Diámetro
MC390425	22.2 - 7/8''	MC390426	31.7 - 1 1/4''	MC390427	25.4 - 1''	MC390440	23.8 - 15/16''
No. de puertos	Marca	No. de puertos	Marca	No. de puertos	Marca	No. de puertos	Marca
2	CHRYSLER, DODGE	2	DODGE	2	CHEVROLET	2	CHRYSLER, DODGE

© Schaeffler Automotive Aftermarket México S. de R.L. de C.V. se reserva todos y cada uno de los derechos sobre las fotografías exclusivas de la marca aquí presentadas; se prohíbe la reproducción parcial y/o total, uso, modificación y distribución de cada una de estas fotografías

BMC10199	
Referencia	Diámetro
MC390447	23.8 - 15/16''

No. de puertos	Marca
2	FORD

BMC10200	
Referencia	Diámetro
MC390449	23.8 - 15/16''

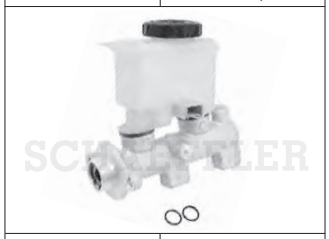

No. de puertos	Marca
2	FORD

BMC10201	
Referencia	Diámetro
MC390463	25.4 - 1''

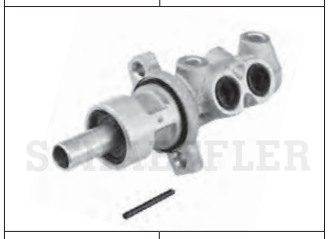

No. de puertos	Marca
4	FORD, MERCURY

BMC10202	
Referencia	Diámetro
MC390500	23.8 - 15/16''

No. de puertos	Marca
2	VOLKSWAGEN, AUDI

BMC10203	
Referencia	Diámetro
MC390508	28.5 - 1 1/8''

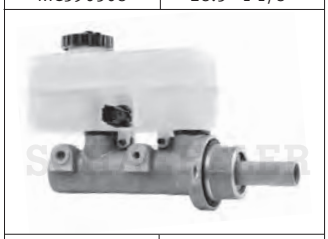

No. de puertos	Marca
2	DODGE

BMC10204	
Referencia	Diámetro
MC390511	25.4 - 1''

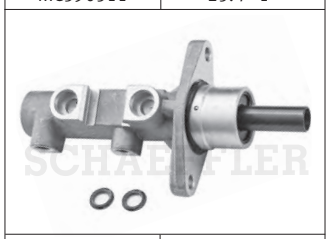

No. de puertos	Marca
2	JEEP

BMC10205	
Referencia	Diámetro
MC390514	23.8 - 15/16''

No. de puertos	Marca
2	FORD

BMC10206	
Referencia	Diámetro
MC390515	23.8 - 15/16''

No. de puertos	Marca
2	FORD

BMC10207	
Referencia	Diámetro
MC390516	31.7 - 1 1/4''

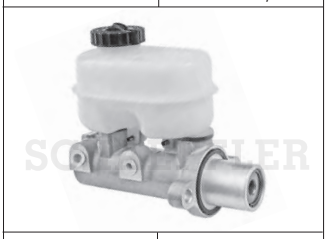

No. de puertos	Marca
2	CHRYSLER, DODGE

BMC10208	
Referencia	Diámetro
MC390518	25.4 - 1''

No. de puertos	Marca
2	FORD

BMC10209	
Referencia	Diámetro
MC390525	25.4 - 1''

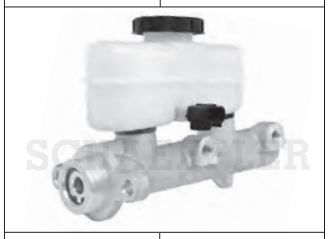

No. de puertos	Marca
2	FORD

BMC10210	
Referencia	Diámetro
MC390526	33.3 - 1 5/16''

No. de puertos	Marca
2	FORD

BMC10211	
Referencia	Diámetro
MC390530	34.9 - 1 3/8''

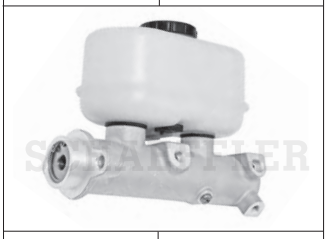

No. de puertos	Marca
3	FORD

BMC10212	
Referencia	Diámetro
MC390531	34.9 - 1 3/8''

No. de puertos	Marca
2	FORD

BMC10213	
Referencia	Diámetro
MC390534	25.4 - 1''

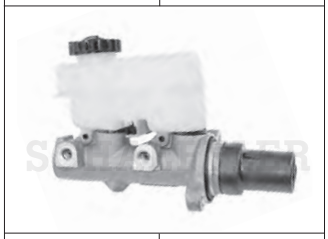

No. de puertos	Marca
2	CHRYSLER

BMC10214	
Referencia	Diámetro
MC390536	33.3 - 1 5/16''

No. de puertos	Marca
2	FORD

© Schaeffler Automotive Aftermarket México S. de R.L. de C.V. se reserva todos y cada uno de los derechos sobre las fotografías exclusivas de la marca aquí presentadas; se prohíbe la reproducción parcial y/o total, uso, modificación y distribución de cada una de estas fotografías

BMC10215		BMC10216		BMC10217		BMC10218	
Referencia	Diámetro	Referencia	Diámetro	Referencia	Diámetro	Referencia	Diámetro
MC390541	34	MC390542	37	MC390546	23.8 - 15/16''	MC390551	26.9 - 1 1/16''
				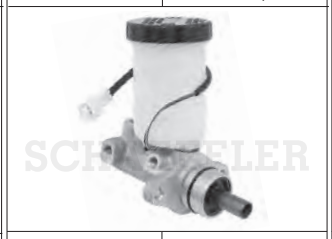		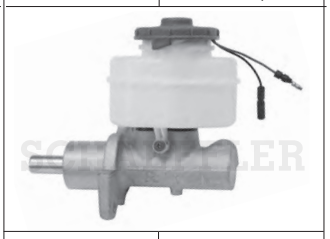	
No. de puertos	Marca	No. de puertos	Marca	No. de puertos	Marca	No. de puertos	Marca
2	CHEVROLET	2	CADILLAC	4	CHEVROLET	2	HONDA

BMC10219		BMC10220		BMC10221		BMC10222	
Referencia	Diámetro	Referencia	Diámetro	Referencia	Diámetro	Referencia	Diámetro
MC390556	26.9 - 1 1/16''	MC390569	25.4 - 1''	MC390570	26.9 - 1 1/16''	MC390571	25.4 - 1''
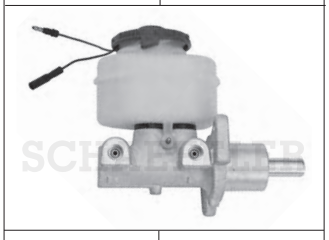		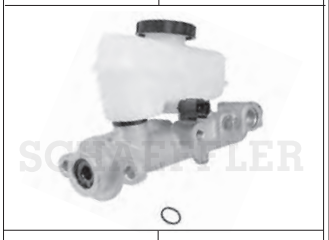		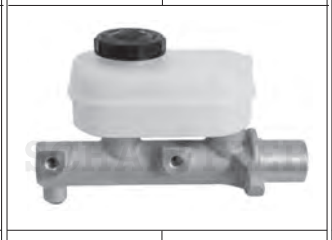			
No. de puertos	Marca	No. de puertos	Marca	No. de puertos	Marca	No. de puertos	Marca
2	HONDA	2	LINCOLN, MERCURY	2	FORD	2	CHEVROLET

BMC10223		BMC10224		BMC10225		BMC10226	
Referencia	Diámetro	Referencia	Diámetro	Referencia	Diámetro	Referencia	Diámetro
MC390573	26.9 - 1 1/16''	MC390577	23.8 - 15/16''	MC390579	22.2 - 7/8''	MC390581	25.4 - 1''
No. de puertos	Marca	No. de puertos	Marca	No. de puertos	Marca	No. de puertos	Marca
3	FORD	2	CHRYSLER, DODGE	3	DODGE	2	FORD

BMC10227		BMC10228		BMC10229		BMC10230	
Referencia	Diámetro	Referencia	Diámetro	Referencia	Diámetro	Referencia	Diámetro
MC390582	25.4 - 1''		20.6 - 13/16''	MC390608	25.4 - 1''	MC390638	23.8 - 15/16''
No. de puertos	Marca	No. de puertos	Marca	No. de puertos	Marca	No. de puertos	Marca
2	FORD	4	VOLKSWAGEN	2	FORD	3	CHRYSLER

© Schaeffler Automotive Aftermarket México S. de R.L. de C.V. se reserva todos y cada uno de los derechos sobre las fotografías exclusivas de la marca aquí presentadas; se prohíbe la reproducción parcial y/o total, uso, modificación y distribución de cada una de estas fotografías

BMC10231	
Referencia	Diámetro
MC390643	23.8 - 15/16''

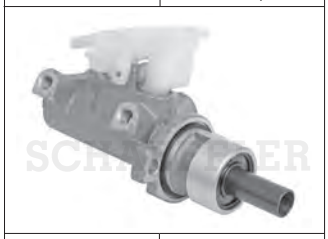

No. de puertos	Marca
4	FORD

BMC10232	
Referencia	Diámetro
MC390646	22.2 - 7/8''

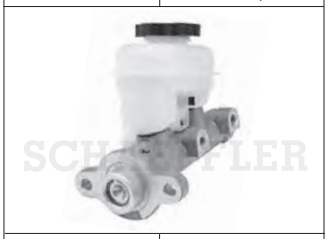

No. de puertos	Marca
2	CHEVROLET

BMC10233	
Referencia	Diámetro
MC390657	26.9 - 1 1/16''

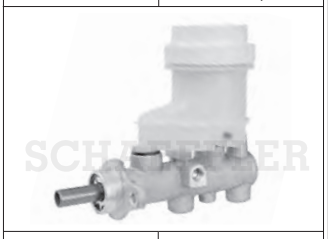

No. de puertos	Marca
2	DODGE

BMC10234	
Referencia	Diámetro
MC390660	26.9 - 1 1/16''

No. de puertos	Marca
2	DODGE

BMC10235	
Referencia	Diámetro
MC390676	23.8 - 15/16''

No. de puertos	Marca
2	CHEVROLET

BMC10236	
Referencia	Diámetro
MC390678	23.8 - 15/16''

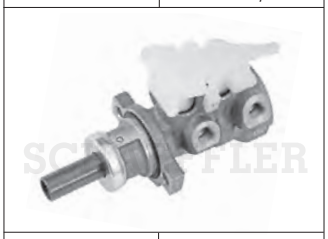

No. de puertos	Marca
4	FORD

BMC10237	
Referencia	Diámetro
MC390690	25.4 - 1''

No. de puertos	Marca
2	FORD

BMC10238	
Referencia	Diámetro
MC390691	25.4 - 1''

No. de puertos	Marca
2	FORD

BMC10239	
Referencia	Diámetro
MC390697	25.4 - 1''

No. de puertos	Marca
2	CHEVROLET, GMC

BMC10240	
Referencia	Diámetro
MC390707	23.8 - 15/16''

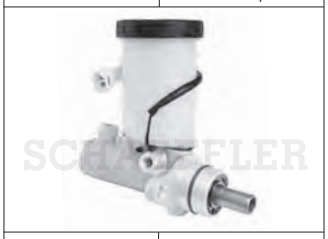

No. de puertos	Marca
2	CHEVROLET

BMC10241	
Referencia	Diámetro
MC390708	23.8 - 15/16''

No. de puertos	Marca
2	CHRYSLER

BMC10242	
Referencia	Diámetro
MC390709	26.9 - 1 1/16''

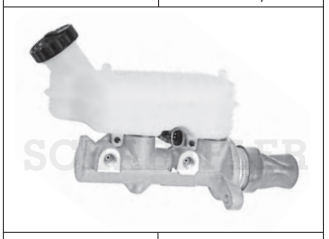

No. de puertos	Marca
2	CHRYSLER

BMC10243	
Referencia	Diámetro
MC390710	26.9 - 1 1/16''

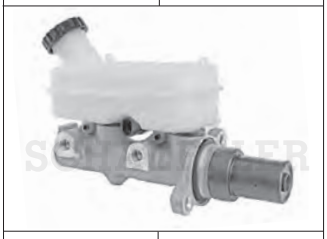

No. de puertos	Marca
2	CHRYSLER

BMC10244	
Referencia	Diámetro
MC390712	26.9 - 1 1/16''

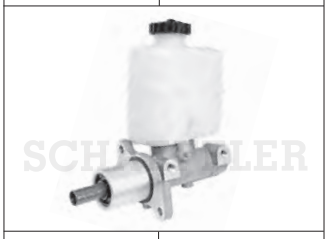

No. de puertos	Marca
2	JEEP

BMC10245	
Referencia	Diámetro
MC390719	23.8 - 15/16''

No. de puertos	Marca
2	CHRYSLER, DODGE

BMC10246	
Referencia	Diámetro
MC390721	23.8 - 15/16''

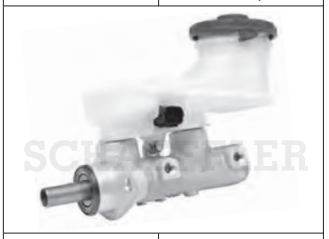

No. de puertos	Marca
2	HONDA

© Schaeffler Automotive Aftermarket México S. de R.L. de C.V. se reserva todos y cada uno de los derechos sobre las fotografías exclusivas de la marca aquí presentadas; se prohíbe la reproducción parcial y/o total, uso, modificación y distribución de cada una de estas fotografías

BMC10247	
Referencia	Diámetro
MC390724	22.2 - 7/8''
No. de puertos	Marca
4	DODGE

BMC10248	
Referencia	Diámetro
MC390734	20.6 - 13/16''
No. de puertos	Marca
2	TOYOTA

BMC10249	
Referencia	Diámetro
MC390735	20.6 - 13/16''
No. de puertos	Marca
2	TOYOTA

BMC10250	
Referencia	Diámetro
MC390739	25.4 - 1''
No. de puertos	Marca
2	PONTIAC

BMC10251	
Referencia	Diámetro
MC390742	33.3 - 1 5/16''
No. de puertos	Marca
2	DODGE

BMC10253	
Referencia	Diámetro
MC390746	20.6 - 13/16''
No. de puertos	Marca
2	HONDA

BMC10254	
Referencia	Diámetro
MC390747	23.8 - 15/16''
No. de puertos	Marca
2	NISSAN

BMC10255	
Referencia	Diámetro
MC390748	23.8 - 15/16''
No. de puertos	Marca
2	NISSAN

BMC10256	
Referencia	Diámetro
MC390749	23.8 - 15/16''
No. de puertos	Marca
4	NISSAN

BMC10257	
Referencia	Diámetro
MC390752	22.2 - 7/8''
No. de puertos	Marca
2	TOYOTA

BMC10258	
Referencia	Diámetro
MC390753	22.2 - 7/8''
No. de puertos	Marca
2	TOYOTA

BMC10259	
Referencia	Diámetro
MC390754	22.2 - 7/8''
No. de puertos	Marca
2	TOYOTA

BMC10260	
Referencia	Diámetro
MC390762	28.5 - 1 1/8''
No. de puertos	Marca
2	FORD

BMC10261	
Referencia	Diámetro
MC390763	28.5 - 1 1/8''
No. de puertos	Marca
2	FORD

BMC10262	
Referencia	Diámetro
MC390774	25.4 - 1''
No. de puertos	Marca
2	NISSAN

BMC10263	
Referencia	Diámetro
MC390778	25.4 - 1''
No. de puertos	Marca
2	VOLKSWAGEN, AUDI

© Schaeffler Automotive Aftermarket México S. de R.L. de C.V. se reserva todos y cada uno de los derechos sobre las fotografías exclusivas de la marca aquí presentadas; se prohíbe la reproducción parcial y/o total, uso, modificación y distribución de cada una de estas fotografías

BMC10264	
Referencia	Diámetro
MC390784	20.6 - 13/16''
No. de puertos	Marca
2	HONDA

BMC10265	
Referencia	Diámetro
MC391304	22.2 - 7/8''
No. de puertos	Marca
2	NISSAN

BMC10266	
Referencia	Diámetro
MC390800	23.8 - 15/16''
No. de puertos	Marca
4	NISSAN

BMC10267	
Referencia	Diámetro
MC390804	34
No. de puertos	Marca
2	CHEVROLET, CADILLAC

BMC10268	
Referencia	Diámetro
MC390805	31.7 - 1 1/4''
No. de puertos	Marca
2	CHEVROLET, CADILLAC

BMC10269	
Referencia	Diámetro
MC390806	31.7 - 1 1/4''
No. de puertos	Marca
2	CHEVROLET, CADILLAC

BMC10270	
Referencia	Diámetro
MC390807	22.2 - 7/8''
No. de puertos	Marca
2	HONDA

BMC10271	
Referencia	Diámetro
MC390808	22.2 - 7/8''
No. de puertos	Marca
2	HONDA

BMC10272	
Referencia	Diámetro
MC390810	26.9 - 1 1/16''
No. de puertos	Marca
3	FORD

BMC10273	
Referencia	Diámetro
MC390811	28.5 - 1 1/8''
No. de puertos	Marca
2	FORD, LINCOLN

BMC10274	
Referencia	Diámetro
MC390816	23.8 - 15/16''
No. de puertos	Marca
2	DODGE

BMC10275	
Referencia	Diámetro
MC390818	37
No. de puertos	Marca
2	CHEVROLET

BMC10276	
Referencia	Diámetro
MC390819	23.8 - 15/16''
No. de puertos	Marca
2	FORD

BMC10277	
Referencia	Diámetro
MC390820	30.1 - 1 3/16''
No. de puertos	Marca
3	FORD

BMC10278	
Referencia	Diámetro
MC390821	33.3 - 1 5/16''
No. de puertos	Marca
2	DODGE

BMC10279	
Referencia	Diámetro
MC390823	25.4 - 1''
No. de puertos	Marca
2	CHRYSLER

© Schaeffler Automotive Aftermarket México S. de R.L. de C.V. se reserva todos y cada uno de los derechos sobre las fotografías exclusivas de la marca aquí presentadas; se prohíbe la reproducción parcial y/o total, uso, modificación y distribución de cada una de estas fotografías

BMC10280		BMC10281		BMC10282		BMC10283	
Referencia	Diámetro	Referencia	Diámetro	Referencia	Diámetro	Referencia	Diámetro
MC390833	20.6 - 13/16''	MC390835	25.4 - 1''	MC390843	34	MC390845	25.4 - 1''
						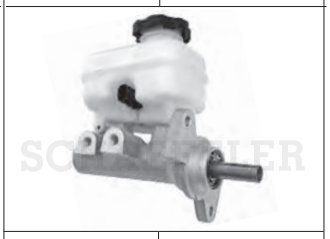	
No. de puertos	Marca	No. de puertos	Marca	No. de puertos	Marca	No. de puertos	Marca
2	TOYOTA	2	NISSAN	2	CHEVROLET	2	CHEVROLET, GMC

BMC10284		BMC10285		BMC10286		BMC10287	
Referencia	Diámetro	Referencia	Diámetro	Referencia	Diámetro	Referencia	Diámetro
MC390848	33.3 - 1 5/16''	MC390849	31.7 - 1 1/4''	MC390852	31.7 - 1 1/4''	MC390853	31.7 - 1 1/4''
No. de puertos	Marca	No. de puertos	Marca	No. de puertos	Marca	No. de puertos	Marca
2	FORD	2	FORD	2	DODGE	2	DODGE

BMC10288		BMC10289		BMC10290		BMC10291	
Referencia	Diámetro	Referencia	Diámetro	Referencia	Diámetro	Referencia	Diámetro
MC390854	25.4 - 1''	MC390855	25.4 - 1''	MC390857	22.2 - 7/8''	MC390858	23.8 - 15/16''
				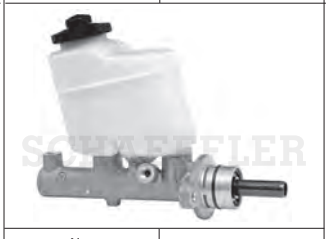			
No. de puertos	Marca	No. de puertos	Marca	No. de puertos	Marca	No. de puertos	Marca
2	NISSAN	2	NISSAN	2	TOYOTA	2	NISSAN

BMC10292		BMC10293		BMC10294		BMC10295	
Referencia	Diámetro	Referencia	Diámetro	Referencia	Diámetro	Referencia	Diámetro
MC390859	23.8 - 15/16''	39009912	19.0 - 3/4''	MC390866	28.5 - 1 1/8''	MC390867	25.4 - 1''
				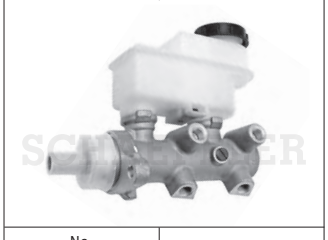			
No. de puertos	Marca	No. de puertos	Marca	No. de puertos	Marca	No. de puertos	Marca
2	NISSAN	2	VOLKSWAGEN	4	NISSAN	2	NISSAN

© Schaeffler Automotive Aftermarket México S. de R.L. de C.V. se reserva todos y cada uno de los derechos sobre las fotografías exclusivas de la marca aquí presentadas; se prohíbe la reproducción parcial y/o total, uso, modificación y distribución de cada una de estas fotografías

BMC10296		BMC10297		BMC10298		BMC10299	
Referencia	Diámetro	Referencia	Diámetro	Referencia	Diámetro	Referencia	Diámetro
MC390870	19.0 - 3/4''	MC390875	25.4 - 1''	MC390879	28.5 - 1 1/8''	MC390885	23.8 - 15/16''
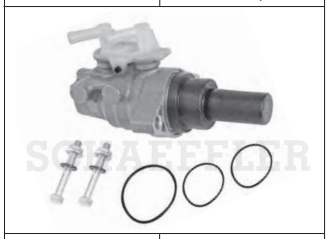						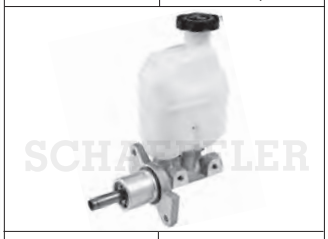	
No. de puertos	Marca	No. de puertos	Marca	No. de puertos	Marca	No. de puertos	Marca
2	TOYOTA	2	NISSAN	2	NISSAN	2	CHEVROLET

BMC10300		BMC10301		BMC10302		BMC10303	
Referencia	Diámetro	Referencia	Diámetro	Referencia	Diámetro	Referencia	Diámetro
MC390886	25.4 - 1''	MC390909	26.9 - 1 1/16''	MC390910	25.4 - 1''	MC390919	25.4 - 1''
No. de puertos	Marca	No. de puertos	Marca	No. de puertos	Marca	No. de puertos	Marca
2	MITSUBISHI	2	FORD	2	FORD, MERCURY	2	FORD, MERCURY

BMC10304		BMC10305		BMC10306		BMC10307	
Referencia	Diámetro	Referencia	Diámetro	Referencia	Diámetro	Referencia	Diámetro
MC390922	25.4 - 1''	MC390926	28.5 - 1 1/8''	MC390927	28.5 - 1 1/8''	MC390930	28.5 - 1 1/8''
				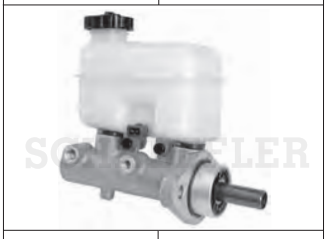			
No. de puertos	Marca	No. de puertos	Marca	No. de puertos	Marca	No. de puertos	Marca
2	FORD, MERCURY	2	DODGE	2	DODGE	2	CHEVROLET, GMC

BMC10308		BMC10309		BMC10310		BMC10311	
Referencia	Diámetro	Referencia	Diámetro	Referencia	Diámetro	Referencia	Diámetro
MC390933	23.8 - 15/16''	MC390956	38.1 - 1 1/2''	MC390957	33.3 - 1 5/16''	MC390958	26.9 - 1 1/16''
				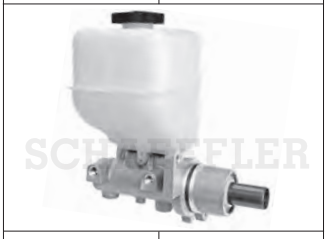		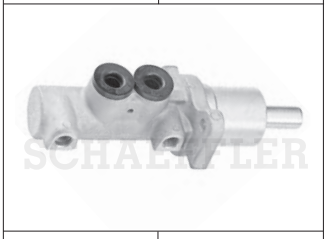	
No. de puertos	Marca	No. de puertos	Marca	No. de puertos	Marca	No. de puertos	Marca
2	CHEVROLET	2	FORD	3	FORD	2	FORD

© Schaeffler Automotive Aftermarket México S. de R.L. de C.V. se reserva todos y cada uno de los derechos sobre las fotografías exclusivas de la marca aquí presentadas; se prohíbe la reproducción parcial y/o total, uso, modificación y distribución de cada una de estas fotografías

BMC10312		BMC10313		BMC10314		BMC10315	
Referencia	Diámetro	Referencia	Diámetro	Referencia	Diámetro	Referencia	Diámetro
MC390960	25.4 - 1''	MC390964	20.6 - 13/16''	MC390965	20.6 - 13/16''		22.2 - 7/8''
				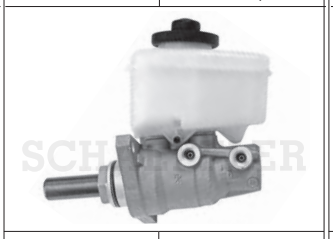		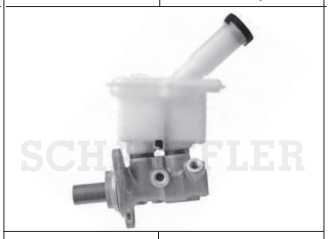	
No. de puertos	Marca	No. de puertos	Marca	No. de puertos	Marca	No. de puertos	Marca
2	FORD, MERCURY	2	TOYOTA	2	TOYOTA	2	NISSAN

BMC10316		BMC10317		BMC10318		BMC10319	
Referencia	Diámetro	Referencia	Diámetro	Referencia	Diámetro	Referencia	Diámetro
	23.8 - 15/16''		22.2 - 7/8''	MC390970	22.2 - 7/8''	MC390975	23.8 - 15/16''
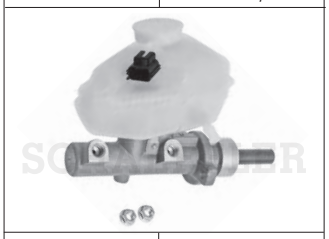		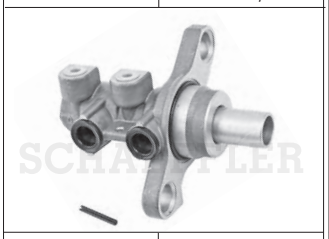		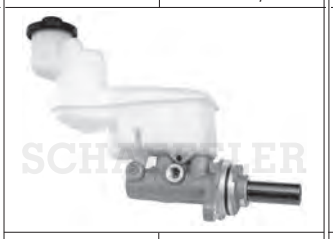		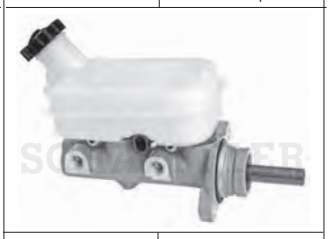	
No. de puertos	Marca	No. de puertos	Marca	No. de puertos	Marca	No. de puertos	Marca
2	FORD	2	CHEVROLET	2	TOYOTA	2	CHRYSLER

BMC10320		BMC10321		BMC10323		BMC10324	
Referencia	Diámetro	Referencia	Diámetro	Referencia	Diámetro	Referencia	Diámetro
MC390976	31.7 - 1 1/4''	MC390977	25.4 - 1''	MC390979	23.8 - 15/16''	MC390980	25.4 - 1''
		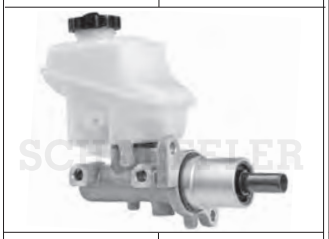		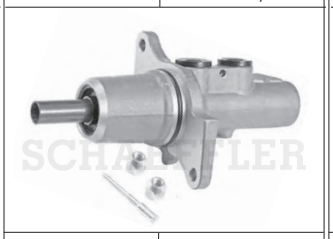		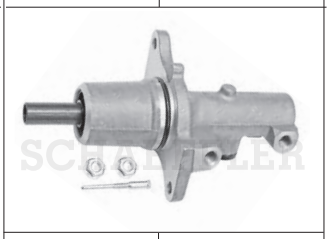	
No. de puertos	Marca	No. de puertos	Marca	No. de puertos	Marca	No. de puertos	Marca
2	DODGE	2	CHRYSLER, DODGE	2	MERCEDES	2	MERCEDES

BMC10325		BMC10326		BMC10327		BMC10328	
Referencia	Diámetro	Referencia	Diámetro	Referencia	Diámetro	Referencia	Diámetro
MC390983	26.9 - 1 1/16''	MC390985	22.2 - 7/8''	MC390986	31.7 - 1 1/4''	MC390988	26.9 - 1 1/16''
						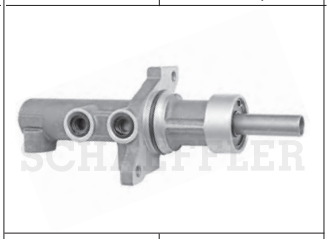	
No. de puertos	Marca	No. de puertos	Marca	No. de puertos	Marca	No. de puertos	Marca
2	CHEVROLET, GMC	2	PONTIAC	2	CHEVROLET, CADILLAC	2	MERCEDES

© Schaeffler Automotive Aftermarket México S. de R.L. de C.V. se reserva todos y cada uno de los derechos sobre las fotografías exclusivas de la marca aquí presentadas; se prohíbe la reproducción parcial y/o total, uso, modificación y distribución de cada una de estas fotografías

BMC10329	
Referencia	Diámetro
MC390991	25.4 - 1''
No. de puertos	Marca
2	CHRYSLER, DODGE

BMC10330	
Referencia	Diámetro
MC390996	25.4 - 1''
No. de puertos	Marca
2	NISSAN

BMC10331	
Referencia	Diámetro
MC390997	22.2 - 7/8''
No. de puertos	Marca
2	HONDA

BMC10332	
Referencia	Diámetro
MC390998	25.4 - 1''
No. de puertos	Marca
2	HONDA

BMC10333	
Referencia	Diámetro
MC391000	22.2 - 7/8''
No. de puertos	Marca
2	HONDA

BMC10334	
Referencia	Diámetro
MC391001	26.9 - 1 1/16''
No. de puertos	Marca
2	JEEP

BMC10335	
Referencia	Diámetro
MC391002	19.0 - 3/4''
No. de puertos	Marca
2	HONDA

BMC10336	
Referencia	Diámetro
MC391004	22.2 - 7/8''
No. de puertos	Marca
2	ACURA, HONDA

BMC10337	
Referencia	Diámetro
MC391006	20.6 - 13/16''
No. de puertos	Marca
2	TOYOTA

BMC10338	
Referencia	Diámetro
MC391005	20.6 - 13/16''
No. de puertos	Marca
2	TOYOTA

BMC10339	
Referencia	Diámetro
MC391007	26.9 - 1 1/16''
No. de puertos	Marca
2	HONDA

BMC10340	
Referencia	Diámetro
MC391010	25.4 - 1''
No. de puertos	Marca
2	CHEVROLET

BMC10341	
Referencia	Diámetro
MC391012	26.9 - 1 1/16''
No. de puertos	Marca
2	JEEP

BMC10342	
Referencia	Diámetro
MC391014	25.4 - 1''
No. de puertos	Marca
2	MITSUBISHI

BMC10343	
Referencia	Diámetro
MC391022	22.2 - 7/8''
No. de puertos	Marca
4	DODGE

BMC10344	
Referencia	Diámetro
MC391024	22.2 - 7/8''
No. de puertos	Marca
2	DODGE

© Schaeffler Automotive Aftermarket México S. de R.L. de C.V. se reserva todos y cada uno de los derechos sobre las fotografías exclusivas de la marca aquí presentadas; se prohíbe la reproducción parcial y/o total, uso, modificación y distribución de cada una de estas fotografías

BMC10345		BMC10346		BMC10347		BMC10348	
Referencia	Diámetro	Referencia	Diámetro	Referencia	Diámetro	Referencia	Diámetro
MC391026	37	MC391031	22.2 - 7/8''	MC391032	22.2 - 7/8''		33.3 - 1 5/16''
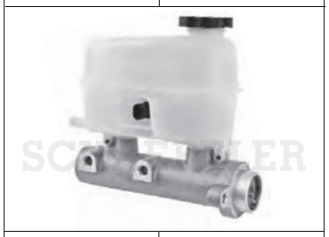		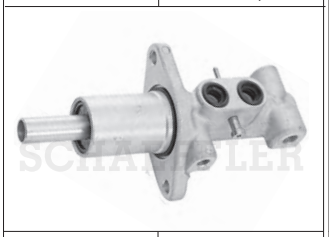		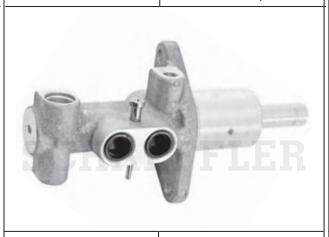		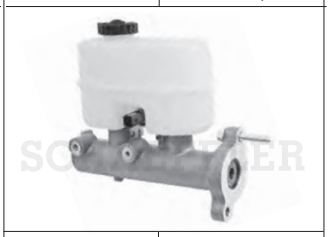	
No. de puertos	Marca	No. de puertos	Marca	No. de puertos	Marca	No. de puertos	Marca
2	CHEVROLET	2	CHRYSLER	3	CHRYSLER	2	DODGE

BMC10349		BMC10350		BMC10351		BMC10352	
Referencia	Diámetro	Referencia	Diámetro	Referencia	Diámetro	Referencia	Diámetro
MC391036	26.9 - 1 1/16''	MC391041	26.9 - 1 1/16''	MC391042	38.1 - 1 1/2''	MC391043	33.3 - 1 5/16''
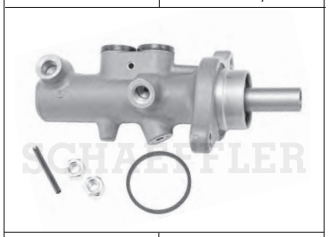		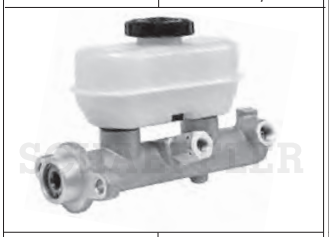					
No. de puertos	Marca	No. de puertos	Marca	No. de puertos	Marca	No. de puertos	Marca
2	VW	3	FORD	2	FORD	4	FORD

BMC10353		BMC10354		BMC10355		BMC10356	
Referencia	Diámetro	Referencia	Diámetro	Referencia	Diámetro	Referencia	Diámetro
	23.8 - 15/16''		25.4 - 1''	MC391049	25.4 - 1''	MC391050	23.8 - 15/16''
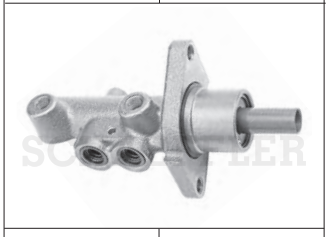		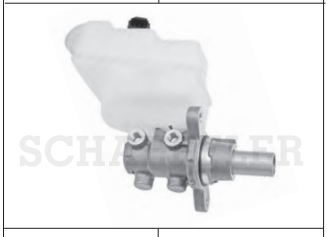		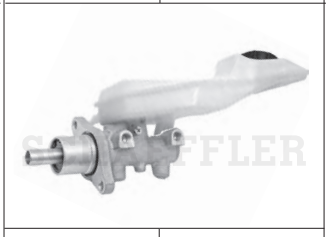			
No. de puertos	Marca	No. de puertos	Marca	No. de puertos	Marca	No. de puertos	Marca
2	FORD	2	FORD	2	MAZDA	2	NISSAN

BMC10357		BMC10358		BMC10359		BMC10360	
Referencia	Diámetro	Referencia	Diámetro	Referencia	Diámetro	Referencia	Diámetro
MC391066	20.6 - 13/16''	MC391068	25.4 - 1''	MC391069	20.6 - 13/16''	MC391071	20.6 - 13/16''
				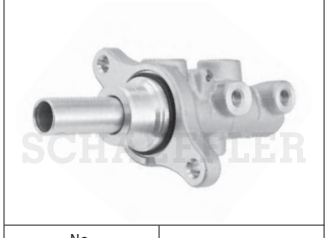		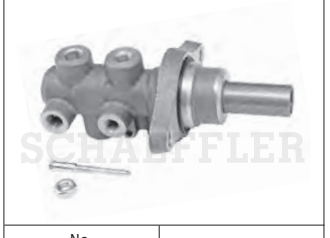	
No. de puertos	Marca	No. de puertos	Marca	No. de puertos	Marca	No. de puertos	Marca
2	DODGE, JEEP	2	JEEP	2	FORD, MERCURY	4	DODGE

© Schaeffler Automotive Aftermarket México S. de R.L. de C.V. se reserva todos y cada uno de los derechos sobre las fotografías exclusivas de la marca aquí presentadas; se prohíbe la reproducción parcial y/o total, uso, modificación y distribución de cada una de estas fotografías

BMC10361	
Referencia	Diámetro
	30.1 - 1 3/16''
No. de puertos	Marca
4	NISSAN, INFINITI

BMC10362	
Referencia	Diámetro
MC391072	30.1 - 1 3/16''
No. de puertos	Marca
4	NISSAN, INFINITI

BMC10363	
Referencia	Diámetro
MC391080	28.5 - 1 1/8''
No. de puertos	Marca
2	CHEVROLET

BMC10364	
Referencia	Diámetro
MC391081	37
No. de puertos	Marca
3	CHEVROLET

BMC10365	
Referencia	Diámetro
MC391082	37
No. de puertos	Marca
2	CHEVROLET, GMC

BMC10366	
Referencia	Diámetro
MC391085	23.8 - 15/16''
No. de puertos	Marca
2	TOYOTA

BMC10367	
Referencia	Diámetro
MC391092	23.8 - 15/16''
No. de puertos	Marca
2	VOLKSWAGEN

BMC10368	
Referencia	Diámetro
MC391096	25.4 - 1''
No. de puertos	Marca
3	NISSAN

BMC10369	
Referencia	Diámetro
MC391097	25.4 - 1''
No. de puertos	Marca
4	NISSAN

BMC10370	
Referencia	Diámetro
MC391098	25.4 - 1''
No. de puertos	Marca
4	NISSAN

BMC10371	
Referencia	Diámetro
MC391099	25.4 - 1''
No. de puertos	Marca
2	NISSAN

BMC10372	
Referencia	Diámetro
MC391100	22.2 - 7/8''
No. de puertos	Marca
2	HONDA

BMC10373	
Referencia	Diámetro
MC391101	20.6 - 13/16''
No. de puertos	Marca
2	HONDA

BMC10374	
Referencia	Diámetro
MC391110	30.1 - 1 3/16''
No. de puertos	Marca
2	CHRYSLER, DODGE

BMC10375	
Referencia	Diámetro
MC391121	31.7 - 1 1/4''
No. de puertos	Marca
2	DODGE

BMC10376	
Referencia	Diámetro
MC391122	31.7 - 1 1/4''
No. de puertos	Marca
2	CHRYSLER, DODGE

© Schaeffler Automotive Aftermarket México S. de R.L. de C.V. se reserva todos y cada uno de los derechos sobre las fotografías exclusivas de la marca aquí presentadas; se prohíbe la reproducción parcial y/o total, uso, modificación y distribución de cada una de estas fotografías

BMC10377	
Referencia	Diámetro
MC391123	26.9 - 1 1/16''

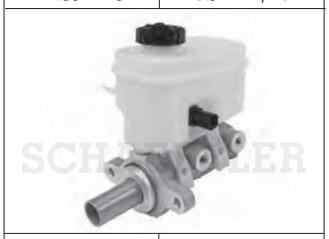

No. de puertos	Marca
2	DODGE, JEEP

BMC10380	
Referencia	Diámetro
MC391127	25.4 - 1''

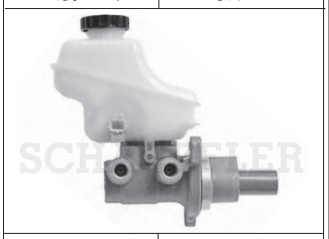

No. de puertos	Marca
2	CHRYSLER, DODGE

BMC10381	
Referencia	Diámetro
MC391129	20.6 - 13/16''

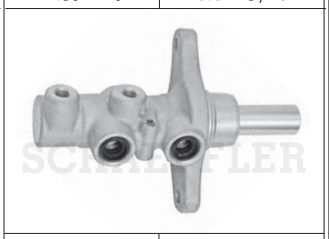

No. de puertos	Marca
2	FORD, MERCURY

BMC10382	
Referencia	Diámetro
MC391130	25.4 - 1''

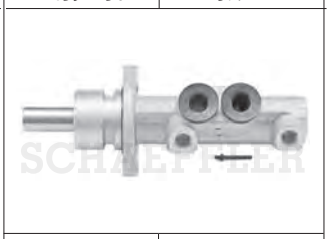

No. de puertos	Marca
2	VOLKSWAGEN

BMC10383	
Referencia	Diámetro
MC391137	23.8 - 15/16''

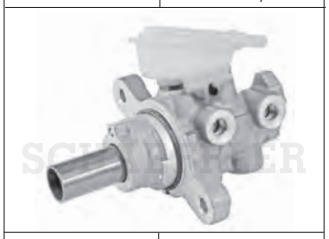

No. de puertos	Marca
2	FORD

BMC10384	
Referencia	Diámetro
MC391142	22.2 - 7/8''

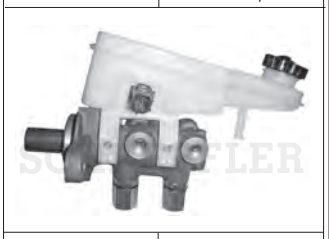

No. de puertos	Marca
2	DODGE

BMC10385	
Referencia	Diámetro
MC391143	23.8 - 15/16''

No. de puertos	Marca
2	DODGE

BMC10386	
Referencia	Diámetro
MC391144	22.2 - 7/8''

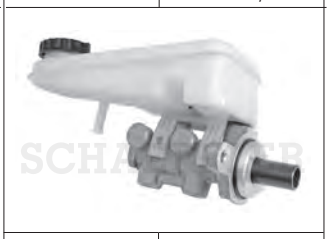

No. de puertos	Marca
2	DODGE

BMC10387	
Referencia	Diámetro
MC391145	25.4 - 1''

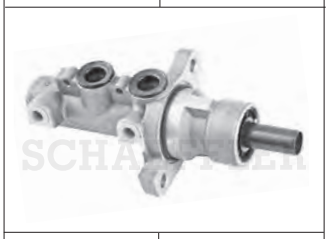

No. de puertos	Marca
2	CHEVROLET

BMC10388	
Referencia	Diámetro
MC391147	26.9 - 1 1/16''

No. de puertos	Marca
2	CHEVROLET, GMC

BMC10389	
Referencia	Diámetro
MC391150	28.5 - 1 1/8''

No. de puertos	Marca
2	FORD

BMC10390	
Referencia	Diámetro
MC391156	23.8 - 15/16''

No. de puertos	Marca
2	NISSAN

BMC10391	
Referencia	Diámetro
MC391158	25.4 - 1''

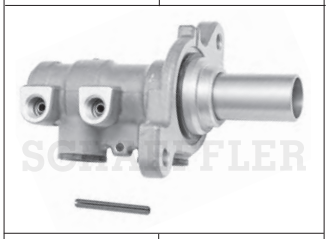

No. de puertos	Marca
2	NISSAN

BMC10392	
Referencia	Diámetro
MC391160	20.6 - 13/16''

No. de puertos	Marca
2	FORD

BMC10393	
Referencia	Diámetro
MC391162	22.2 - 7/8''

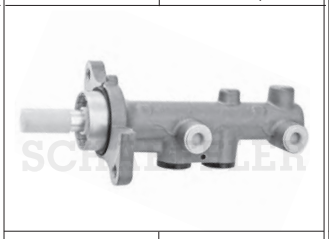

No. de puertos	Marca
2	FORD

BMC10394	
Referencia	Diámetro
MC391165	23.8 - 15/16''

No. de puertos	Marca
2	CHEVROLET

© Schaeffler Automotive Aftermarket México S. de R.L. de C.V. se reserva todos y cada uno de los derechos sobre las fotografías exclusivas de la marca aquí presentadas; se prohíbe la reproducción parcial y/o total, uso, modificación y distribución de cada una de estas fotografías

BMC10395	
Referencia	Diámetro
MC391168	38.1 - 1 1/2''
No. de puertos	Marca
2	CHEVROLET

BMC10396	
Referencia	Diámetro
MC391169	28.5 - 1 1/8''
No. de puertos	Marca
2	CHEVROLET, CADILLAC

BMC10397	
Referencia	Diámetro
MC391172	31.7 - 1 1/4''
No. de puertos	Marca
2	CHEVROLET, CADILLAC

BMC10398	
Referencia	Diámetro
MC391175	22.2 - 7/8''
No. de puertos	Marca
2	PONTIAC

BMC10399	
Referencia	Diámetro
MC391179	34
No. de puertos	Marca
2	CHEVROLET, GMC

BMC10400	
Referencia	Diámetro
MC391180	37
No. de puertos	Marca
2	CHEVROLET, GMC

BMC10401	
Referencia	Diámetro
MC391181	26.9 - 1 1/16''
No. de puertos	Marca
2	CHEVROLET, GMC

BMC10402	
Referencia	Diámetro
MC391183	38.1 - 1 1/2''
No. de puertos	Marca
3	CHEVROLET, GMC

BMC10403	
Referencia	Diámetro
MC391184	38.1 - 1 1/2''
No. de puertos	Marca
2	CHEVROLET, GMC

BMC10404	
Referencia	Diámetro
MC391185	23.8 - 15/16''
No. de puertos	Marca
2	CHEVROLET

BMC10405	
Referencia	Diámetro
MC391186	23.8 - 15/16''
No. de puertos	Marca
2	CHEVROLET

BMC10406	
Referencia	Diámetro
MC391189	26.9 - 1 1/16''
No. de puertos	Marca
2	FORD

BMC10407	
Referencia	Diámetro
MC391190	31.7 - 1 1/4''
No. de puertos	Marca
5	CHEVROLET, CADILLAC

BMC10408	
Referencia	Diámetro
MC391191	33.3 - 1 5/16''
No. de puertos	Marca
3	FORD

BMC10409	
Referencia	Diámetro
MC391195	33.3 - 1 5/16''
No. de puertos	Marca
2	FORD

BMC10410	
Referencia	Diámetro
MC391197	38.1 - 1 1/2''
No. de puertos	Marca
2	FORD

© Schaeffler Automotive Aftermarket México S. de R.L. de C.V. se reserva todos y cada uno de los derechos sobre las fotografías exclusivas de la marca aquí presentadas; se prohíbe la reproducción parcial y/o total, uso, modificación y distribución de cada una de estas fotografías

BMC10412		BMC10413		BMC10414		BMC10415	
Referencia	Diámetro	Referencia	Diámetro	Referencia	Diámetro	Referencia	Diámetro
MC391310	23.8 - 15/16''	MC391200	38.1 - 1 1/2''	MC391203	26.9 - 1 1/16''	MC391204	26.9 - 1 1/16''
No. de puertos	Marca	No. de puertos	Marca	No. de puertos	Marca	No. de puertos	Marca
2	NISSAN	3	FORD	2	FORD	2	FORD, MERCURY

BMC10416		BMC10418		BMC10419		BMC10420	
Referencia	Diámetro	Referencia	Diámetro	Referencia	Diámetro	Referencia	Diámetro
MC391207	22.2 - 7/8''	MC391214	22.2 - 7/8''		20.6 - 13/16''	MC391307	23.8 - 15/16''
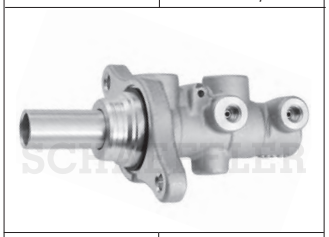		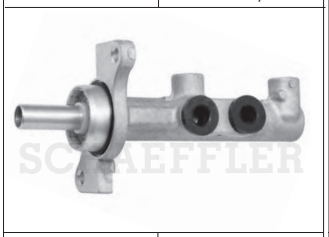					
No. de puertos	Marca	No. de puertos	Marca	No. de puertos	Marca	No. de puertos	Marca
2	MAZDA	2	MAZDA	4	DODGE / HYUNDAI	2	NISSAN

BMC10421		BMC10423		BMC10424		BMC10425	
Referencia	Diámetro	Referencia	Diámetro	Referencia	Diámetro	Referencia	Diámetro
MC391225	25.4 - 1''	MC391228	19.0 - 3/4''	MC391230	22.2 - 7/8''	MC391231	22.2 - 7/8''
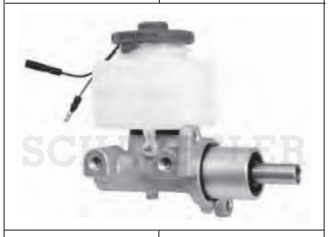		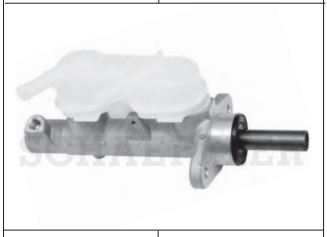		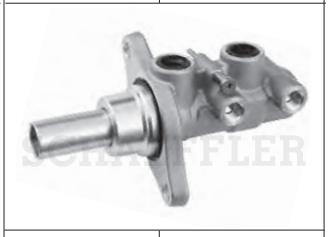		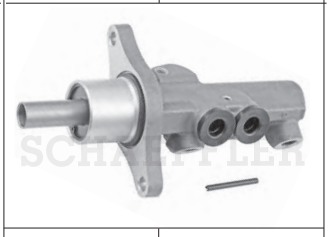	
No. de puertos	Marca	No. de puertos	Marca	No. de puertos	Marca	No. de puertos	Marca
2	HONDA	2	HONDA	4	MAZDA	2	VOLKSWAGEN

BMC10426		BMC10427		BMC10428		BMC10429	
Referencia	Diámetro	Referencia	Diámetro	Referencia	Diámetro	Referencia	Diámetro
MC391232	22.2 - 7/8''	MC391233	22.2 - 7/8''	MC391237	22.2 - 7/8''	MC391252	33.3 - 1 5/16''
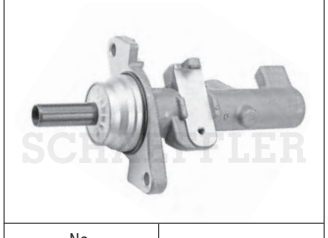		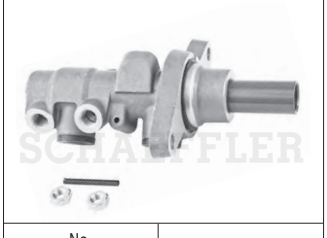					
No. de puertos	Marca	No. de puertos	Marca	No. de puertos	Marca	No. de puertos	Marca
2	AUDI	2	VOLKSWAGEN	2	FORD, MERCURY	2	CHEVROLET, GMC

© Schaeffler Automotive Aftermarket México S. de R.L. de C.V. se reserva todos y cada uno de los derechos sobre las fotografías exclusivas de la marca aquí presentadas; se prohíbe la reproducción parcial y/o total, uso, modificación y distribución de cada una de estas fotografías

BMC10430	
Referencia	Diámetro
MC391253	33.3 - 1 5/16''

No. de puertos	Marca
2	CHEVROLET, GMC

BMC10431	
Referencia	Diámetro
MC391254	23.8 - 15/16''

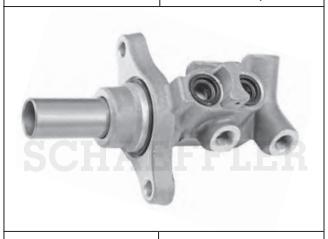

No. de puertos	Marca
2	FORD

BMC10432	
Referencia	Diámetro
MC391255	26.9 - 1 1/16''

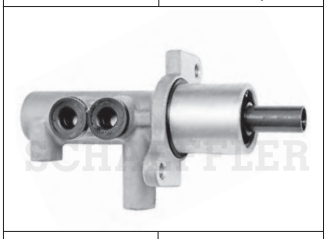

No. de puertos	Marca
3	FORD

BMC10433	
Referencia	Diámetro
MC391267	23.8 - 15/16''

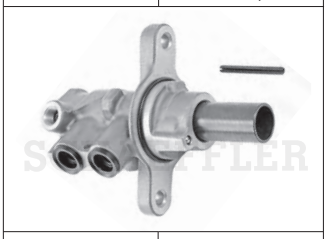

No. de puertos	Marca
2	NISSAN

BMC10434	
Referencia	Diámetro
MC391295	20.6 - 13/16''

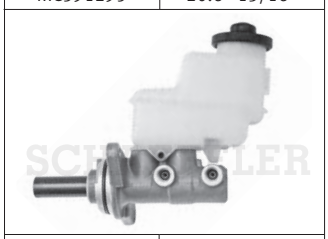

No. de puertos	Marca
2	TOYOTA

BMC10435	
Referencia	Diámetro
MC391296	22.2 - 7/8''

No. de puertos	Marca
2	TOYOTA

BMC10436	
Referencia	Diámetro
MC391299	20.6 - 13/16''

No. de puertos	Marca
2	TOYOTA

BMC10437	
Referencia	Diámetro
MC391303	25.4 - 1''

No. de puertos	Marca
2	NISSAN

BMC10438	
Referencia	Diámetro
MC391328	23.8 - 15/16''

No. de puertos	Marca
2	CHEVROLET

BMC10439	
Referencia	Diámetro
MC391329	23.8 - 15/16''

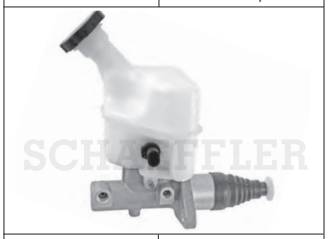

No. de puertos	Marca
2	CHEVROLET

BMC10440	
Referencia	Diámetro
MC391331	22.2 - 7/8''

No. de puertos	Marca
2	CHEVROLET

BMC10441	
Referencia	Diámetro
MC391332	22.2 - 7/8''

No. de puertos	Marca
2	CHEVROLET

BMC10442	
Referencia	Diámetro
MC391333	22.2 - 7/8''

No. de puertos	Marca
2	CHEVROLET

BMC10443	
Referencia	Diámetro
MC391341	25.4 - 1''

No. de puertos	Marca
2	NISSAN

BMC10444	
Referencia	Diámetro
MC391343	25.4 - 1''

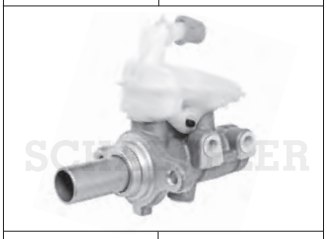

No. de puertos	Marca
2	NISSAN

BMC10445	
Referencia	Diámetro
MC391344	25.4 - 1''

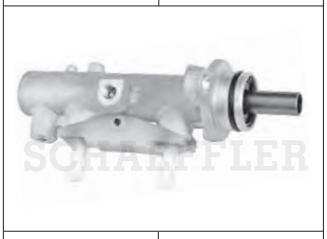

No. de puertos	Marca
2	MITSUBISHI

© Schaeffler Automotive Aftermarket México S. de R.L. de C.V. se reserva todos y cada uno de los derechos sobre las fotografías exclusivas de la marca aquí presentadas; se prohíbe la reproducción parcial y/o total, uso, modificación y distribución de cada una de estas fotografías

BMC10446		BMC10447		BMC10448		BMC10449	
Referencia	Diámetro	Referencia	Diámetro	Referencia	Diámetro	Referencia	Diámetro
MC391359	30.1 - 1 3/16''	MC391376	20.6 - 13/16''	MC391378	22.2 - 7/8''	MC391384	23.8 - 15/16''
		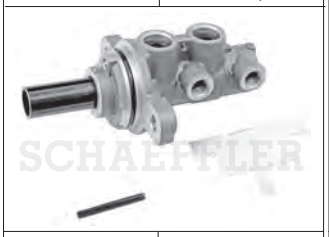				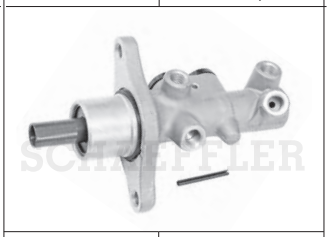	
No. de puertos	Marca	No. de puertos	Marca	No. de puertos	Marca	No. de puertos	Marca
2	FORD	2	TOYOTA	2	HONDA	4	AUDI, SEAT

BMC10450		BMC10451		BMC10452		BMC10453	
Referencia	Diámetro	Referencia	Diámetro	Referencia	Diámetro	Referencia	Diámetro
MC391385	26.9 - 1 1/16''	MC39147	20.6 - 13/16''	MC39173	26.9 - 1 1/16''	MC39178	28.5 - 1 1/8''
		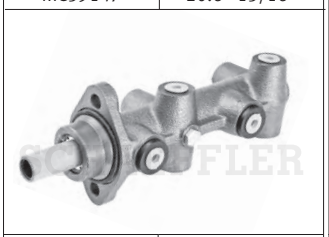				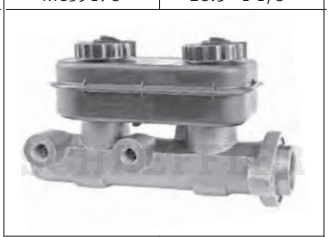	
No. de puertos	Marca	No. de puertos	Marca	No. de puertos	Marca	No. de puertos	Marca
2	JEEP	6	VOLKSWAGEN	2	FORD	2	DODGE

BMC10454		BMC10455		BMC10456		BMC10457	
Referencia	Diámetro	Referencia	Diámetro	Referencia	Diámetro	Referencia	Diámetro
MC39223	28.5 & 40.0	MC39324	31.7 - 1 1/4''	MC39328	28.5 & 40.0	MC39350	21.0 - 53/64''
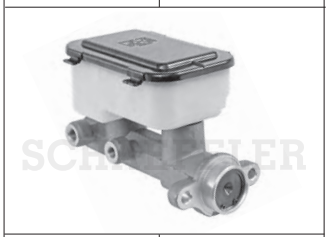						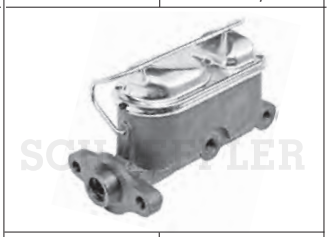	
No. de puertos	Marca	No. de puertos	Marca	No. de puertos	Marca	No. de puertos	Marca
2	CHEVROLET	2	CHEVROLET	2	BUICK, CADILLAC	2	FORD

BMC10458		BMC10459		BMC10460		BMC10462	
Referencia	Diámetro	Referencia	Diámetro	Referencia	Diámetro	Referencia	Diámetro
MC39357	25.4 - 1''	MC39368	26.9 - 1 1/16''	MC39382	22.2 - 7/8''	MC39435	33.3 - 1 5/16''
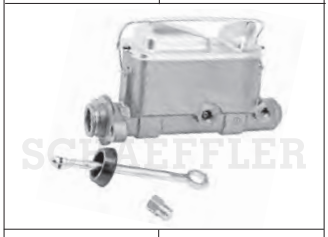		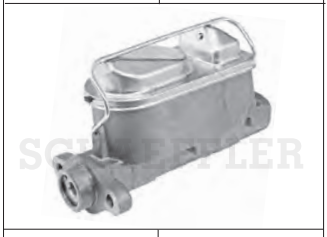				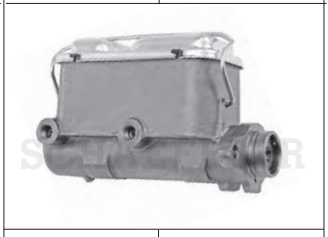	
No. de puertos	Marca	No. de puertos	Marca	No. de puertos	Marca	No. de puertos	Marca
2	FORD	2	FORD	4	CHEVROLET	2	CHEVROLET

© Schaeffler Automotive Aftermarket México S. de R.L. de C.V. se reserva todos y cada uno de los derechos sobre las fotografías exclusivas de la marca aquí presentadas; se prohíbe la reproducción parcial y/o total, uso, modificación y distribución de cada una de estas fotografías

BMC10463	
Referencia	Diámetro
MC39443	19,8
No. de puertos	Marca
4	FORD

BMC10464	
Referencia	Diámetro
MC39445	28.5 - 1 1/8''
No. de puertos	Marca
2	FORD

BMC10465	
Referencia	Diámetro
MC39451	21.0 - 53/64''
No. de puertos	Marca
2	CHRYSLER

BMC10466	
Referencia	Diámetro
MC39467	25.4 - 1''
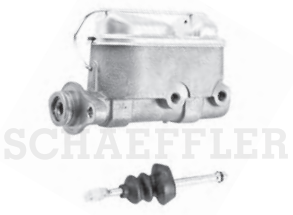	
No. de puertos	Marca
2	FORD, MERCURY

BMC10467	
Referencia	Diámetro
MC39476	24
No. de puertos	Marca
2	CHRYSLER

BMC10468	
Referencia	Diámetro
MC39509	23.8 - 15/16''
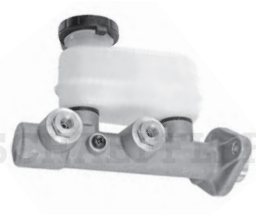	
No. de puertos	Marca
2	NISSAN

BMC10469	
Referencia	Diámetro
MC39531	21.0 - 53/64''
No. de puertos	Marca
2	FORD

BMC10470	
Referencia	Diámetro
MC39555	19.0 - 3/4''
No. de puertos	Marca
2	NISSAN

BMC10471	
Referencia	Diámetro
MC39567	23.8 - 15/16''
No. de puertos	Marca
2	FORD

BMC10472	
Referencia	Diámetro
MC39571	24.0 & 36.0
No. de puertos	Marca
2	CHEVROLET, GMC

BMC10473	
Referencia	Diámetro
MC39583	22.2 - 7/8''
No. de puertos	Marca
4	CHEVROLET, BUICK

BMC10474	
Referencia	Diámetro
MC39585	24
No. de puertos	Marca
4	CHEVROLET, BUICK

BMC10475	
Referencia	Diámetro
MC39589	25.4 & 36.0
No. de puertos	Marca
2	CHEVROLET

BMC10476	
Referencia	Diámetro
MC39593	25.4 - 1''
No. de puertos	Marca
2	NISSAN

BMC10477	
Referencia	Diámetro
MC39628	23.8 - 15/16''
No. de puertos	Marca
2	FORD

BMC10478	
Referencia	Diámetro
MC39634	26.9 - 1 1/16''
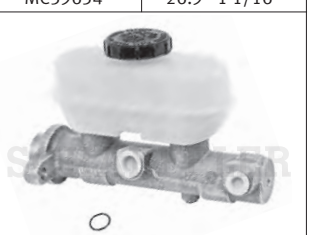	
No. de puertos	Marca
2	FORD

© Schaeffler Automotive Aftermarket México S. de R.L. de C.V. se reserva todos y cada uno de los derechos sobre las fotografías exclusivas de la marca aquí presentadas; se prohíbe la reproducción parcial y/o total, uso, modificación y distribución de cada una de estas fotografías

BMC10479	
Referencia	Diámetro
MC39635	28.5 - 1 1/8''
No. de puertos	Marca
2	FORD

BMC10480	
Referencia	Diámetro
MC39636	28.5 - 1 1/8''
No. de puertos	Marca
2	FORD

BMC10481	
Referencia	Diámetro
MC39637	21.0 & 30.2
No. de puertos	Marca
3	FORD

BMC10482	
Referencia	Diámetro
MC39646	28.5 - 1 1/8''
No. de puertos	Marca
2	CHEVROLET

BMC10483	
Referencia	Diámetro
MC39649	31.7 - 1 1/4''
No. de puertos	Marca
2	CHEVROLET

BMC10484	
Referencia	Diámetro
MC39655	20.6 - 13/16''
No. de puertos	Marca
4	VOLKSWAGEN

BMC10485	
Referencia	Diámetro
MC39712	28.5 - 1 1/8''
No. de puertos	Marca
2	DODGE

BMC10486	
Referencia	Diámetro
MC39767	31.7 - 1 1/4''
No. de puertos	Marca
2	CHEVROLET

BMC10487	
Referencia	Diámetro
MC39780	20.6 - 13/16''
No. de puertos	Marca
2	HONDA

BMC10488	
Referencia	Diámetro
46010F40	23.8 - 15/16''
No. de puertos	Marca
2	NISSAN

BMC10489	
Referencia	Diámetro
MC39953	25.4 - 1''
No. de puertos	Marca
2	FORD, MAZDA

BMC10490	
Referencia	Diámetro
MC39958	25.4 - 1''
No. de puertos	Marca
4	FORD

BMC10491	
Referencia	Diámetro
MC39981	23.8 - 15/16''
No. de puertos	Marca
2	JEEP

BMC10492	
Referencia	Diámetro
MIS55214	22.2 - 7/8''
No. de puertos	Marca
3	FORD

BMC10493	
Referencia	Diámetro
39009906	22.2 - 7/8''
No. de puertos	Marca
4	FORD

BMC10494	
Referencia	Diámetro
	20.6 - 13/16''
No. de puertos	Marca
2	TOYOTA

© Schaeffler Automotive Aftermarket México S. de R.L. de C.V. se reserva todos y cada uno de los derechos sobre las fotografías exclusivas de la marca aquí presentadas; se prohíbe la reproducción parcial y/o total, uso, modificación y distribución de cada una de estas fotografías

BMC10495	
Referencia	Diámetro
4601004C00	23.8 - 15/16''
No. de puertos	Marca
2	NISSAN

BMC10496	
Referencia	Diámetro
	23.8 - 15/16''
No. de puertos	Marca
2	MITSUBISHI

BMC10497	
Referencia	Diámetro
39009907	22.2 - 7/8''
No. de puertos	Marca
2	CHEVROLET

BMC10498	
Referencia	Diámetro
39009915	25.4 - 1''
No. de puertos	Marca
2	NISSAN

BMC10499	
Referencia	Diámetro
6C2Z2140AA	31.7 - 1 1/4''
No. de puertos	Marca
2	FORD

BMC10500	
Referencia	Diámetro
MC391170	22.2 - 7/8''
No. de puertos	Marca
2	CHEVROLET

BMC10501	
Referencia	Diámetro
MC390183	26.9 - 1 1/16''
No. de puertos	Marca
3	FORD

BMC10502	
Referencia	Diámetro
MC391133	26.9 - 1 1/16''
No. de puertos	Marca
2	FORD

BMC10503	
Referencia	Diámetro
39009914	20.6 - 13/16''
No. de puertos	Marca
2	CHEVROLET

BMC10504	
Referencia	Diámetro
39009900	23.8 - 15/16''
No. de puertos	Marca
2	HYUNDAI

BMC10505	
Referencia	Diámetro
39009909	20.6 - 13/16''
No. de puertos	Marca
2	TOYOTA

BMC10506	
Referencia	Diámetro
	22.2 - 7/8''
No. de puertos	Marca
4	FIAT

BMC10508	
Referencia	Diámetro
MC390235	23.8 - 15/16''
No. de puertos	Marca
2	NISSAN

BMC10509	
Referencia	Diámetro
96418852	23.8 - 15/16''
No. de puertos	Marca
2	CHEVROLET

BMC10510	
Referencia	Diámetro
	26.9 - 1 1/16''
No. de puertos	Marca
2	HYUNDAI

BMC10511	
Referencia	Diámetro
010733	22.2 - 7/8''
No. de puertos	Marca
4	FORD

© Schaeffler Automotive Aftermarket México S. de R.L. de C.V. se reserva todos y cada uno de los derechos sobre las fotografías exclusivas de la marca aquí presentadas; se prohíbe la reproducción parcial y/o total, uso, modificación y distribución de cada una de estas fotografías

BMC10512	
Referencia	Diámetro
MC390781	25.4 - 1''
No. de puertos	Marca
2	MITSUBISHI

BMC10513	
Referencia	Diámetro
	23.8 - 15/16''
No. de puertos	Marca
2	MITSUBISHI

BMC10514	
Referencia	Diámetro
95984181	23.8 - 15/16''
No. de puertos	Marca
2	CHEVROLET

BMC10515	
Referencia	Diámetro
	22.2 - 7/8''
No. de puertos	Marca
2	SUZUKI

BMC10516	
Referencia	Diámetro
010779	23.8 - 15/16''
No. de puertos	Marca
2	RENAULT

BMC10517	
Referencia	Diámetro
	20.6 - 13/16''
No. de puertos	Marca
2	TOYOTA

BMC10518	
Referencia	Diámetro
	20.6 - 13/16''
No. de puertos	Marca
2	TOYOTA

BMC10519	
Referencia	Diámetro
	20.6 - 13/16''
No. de puertos	Marca
2	FORD

BMC10520	
Referencia	Diámetro
MC391221	25.4 - 1''
No. de puertos	Marca
2	MITSUBISHI

BMC10521	
Referencia	Diámetro
	26.9 - 1 1/16''
No. de puertos	Marca
2	FORD

BMC10522	
Referencia	Diámetro
MC390792	23.8 - 15/16''
No. de puertos	Marca
2	HONDA

BMC10523	
Referencia	Diámetro
	33.3 - 1 5/16''
No. de puertos	Marca
2	DODGE

BMC10524	
Referencia	Diámetro
MC391220	25.4 - 1''
No. de puertos	Marca
2	MITSUBISHI

BMC10525	
Referencia	Diámetro
MC391220	25.4 - 1''
No. de puertos	Marca
2	MITSUBISHI

BMC10526	
Referencia	Diámetro
	19.0 - 3/4''
No. de puertos	Marca
2	HONDA

BMC10527	
Referencia	Diámetro
MC391138	22.2 - 7/8''
No. de puertos	Marca
2	TOYOTA

© Schaeffler Automotive Aftermarket México S. de R.L. de C.V. se reserva todos y cada uno de los derechos sobre las fotografías exclusivas de la marca aquí presentadas; se prohíbe la reproducción parcial y/o total, uso, modificación y distribución de cada una de estas fotografías

BMC10528	
Referencia	Diámetro
390911RL	20.6 - 13/16''
No. de puertos	Marca
4	SEAT

BMC10529	
Referencia	Diámetro
39009913	23.8 - 15/16''
No. de puertos	Marca
2	NISSAN

BMC10530	
Referencia	Diámetro
	23.8 - 15/16''
No. de puertos	Marca
2	DODGE

BMC10531	
Referencia	Diámetro
	22.2 - 7/8''
No. de puertos	Marca
2	HONDA

BMC10532	
Referencia	Diámetro
MC391358	23.8 - 15/16''
No. de puertos	Marca
2	CHEVROLET

BMC10533	
Referencia	Diámetro
	22.2 - 7/8''
No. de puertos	Marca
4	RENAULT

BMC10534	
Referencia	Diámetro
	23.8 - 15/16''
No. de puertos	Marca
2	NISSAN

BMC10535	
Referencia	Diámetro
MC390696	26.9 - 1 1/16''
No. de puertos	Marca
2	FORD

BMC10536	
Referencia	Diámetro
MC390418	25.4 - 1''
No. de puertos	Marca
2	HONDA

BMC10537	
Referencia	Diámetro
MC390783	15.8 - 5/8''
No. de puertos	Marca
2	HONDA

BMC10538	
Referencia	Diámetro
MC390760	22.2 - 7/8''
No. de puertos	Marca
4	MITSUBISHI

BMC10539	
Referencia	Diámetro
MC391219	20.6 - 13/16''
No. de puertos	Marca
2	TOYOTA

BMC10540	
Referencia	Diámetro
	22.2 - 7/8''
No. de puertos	Marca
2	TOYOTA

BMC10541	
Referencia	Diámetro
MC391258	22.2 - 7/8''
No. de puertos	Marca
2	MAZDA

BMC10542	
Referencia	Diámetro
MC391223	20.6 - 13/16''
No. de puertos	Marca
2	MITSUBISHI

BMC10543	
Referencia	Diámetro
MC391154	25.4 - 1''
No. de puertos	Marca
2	BUICK, CHEVROLET

© Schaeffler Automotive Aftermarket México S. de R.L. de C.V. se reserva todos y cada uno de los derechos sobre las fotografías exclusivas de la marca aquí presentadas; se prohíbe la reproducción parcial y/o total, uso, modificación y distribución de cada una de estas fotografías

BMC10544	
Referencia	Diámetro
MC391164	30.1 - 1 3/16''

No. de puertos	Marca
2	FORD, LINCOLN

BMC10545	
Referencia	Diámetro
MC391387	25.4 - 1''

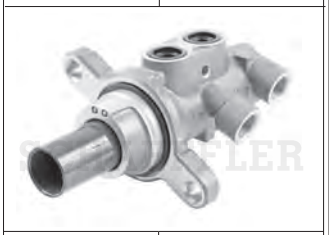

No. de puertos	Marca
2	FORD

BMC10546	
Referencia	Diámetro
	26.9 - 1 1/16''

No. de puertos	Marca
2	DODGE, JEEP

BMC10547	
Referencia	Diámetro
	27.0 - 1 1/16”

SCHAEFFLER
Imagen no disponible

No. de puertos	Marca
1	MB - VW

BMC10548	
Referencia	Diámetro
	20.6 - 13/16''

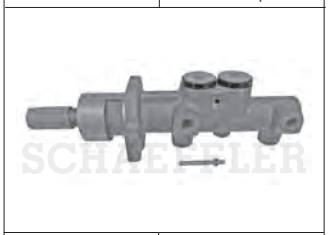

No. de puertos	Marca
4	VOLKSWAGEN

BMC10549	
Referencia	Diámetro
	26.9 - 1 1/16''

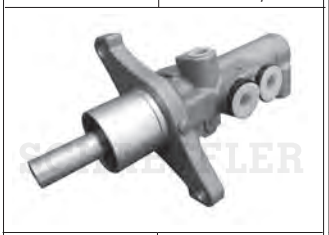

No. de puertos	Marca
2	VOLKSWAGEN

BMC10550	
Referencia	Diámetro
	25.4 - 1''

No. de puertos	Marca
2	CHRYSLER, VW

BMC10551	
Referencia	Diámetro
	23.8 - 15/16”

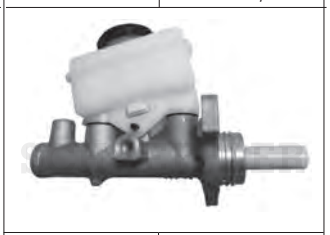

No. de puertos	Marca
2	SUBARU

BMC10552	
Referencia	Diámetro
	26.9 - 1 1/16''

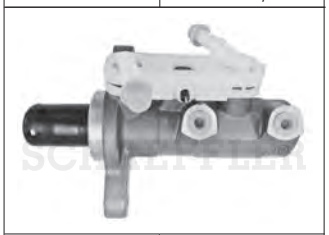

No. de puertos	Marca
2	NISSAN

BMC10553	
Referencia	Diámetro
	20.6 - 13/16''

No. de puertos	Marca
4	DODGE

BMC10554	
Referencia	Diámetro
	23.8 - 15/16”

No. de puertos	Marca
	NISSAN

BMC10555	
Referencia	Diámetro
	23.8 & 19.1 - 15/16" & 3/4"

No. de puertos	Marca
	NISSAN

BMC10557	
Referencia	Diámetro
	20.6 - 13/16”

No. de puertos	Marca
2	TOYOTA

BMC10558	
Referencia	Diámetro
	22.2 - 7/8”

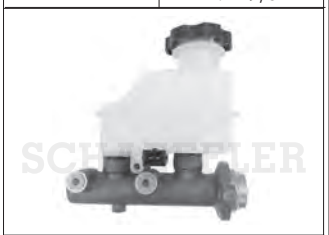

No. de puertos	Marca
2	HYUNDAI

BMC10560	
Referencia	Diámetro
	28.5 - 1 1/8”

No. de puertos	Marca
	FORD

BMC10561	
Referencia	Diámetro
	23.8 - 15/16”

No. de puertos	Marca
3	NISSAN

© Schaeffler Automotive Aftermarket México S. de R.L. de C.V. se reserva todos y cada uno de los derechos sobre las fotografías exclusivas de la marca aquí presentadas; se prohíbe la reproducción parcial y/o total, uso, modificación y distribución de cada una de estas fotografías

BMC10562	
Referencia	Diámetro
	25.4 - 1”

No. de puertos	Marca
2	NISSAN

BMC10563	
Referencia	Diámetro
	20.6 - 13/16”

No. de puertos	Marca
2	DODGE

BMC10564	
Referencia	Diámetro
	20.63 - 13/16”

No. de puertos	Marca
2	CHEVROLET

BMC10565	
Referencia	Diámetro
	27.0 - 1 1/16”

No. de puertos	Marca
	DODGE

BMC10566	
Referencia	Diámetro
	22.2 - 7/8”

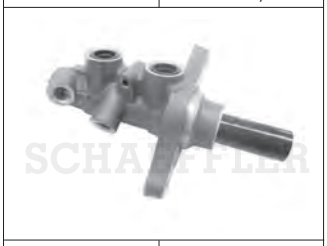

No. de puertos	Marca
2	FORD

BMC10567	
Referencia	Diámetro
	33.3 - 1 5/16”

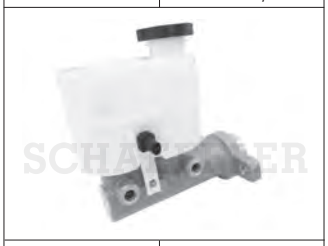

No. de puertos	Marca
2	CHEVROLET

BMC10568	
Referencia	Diámetro
	27.0 - 1 1/16”

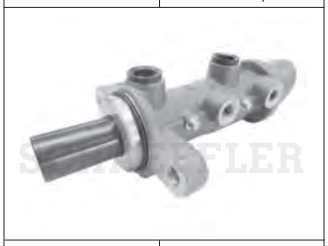

No. de puertos	Marca
	DODGE

BMC10569	
Referencia	Diámetro
	22.2 - 7/8”

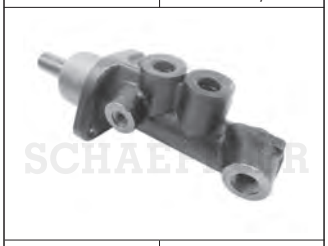

No. de puertos	Marca
	CHEVROLET

BMC10570	
Referencia	Diámetro
	20.6 - 13/16”

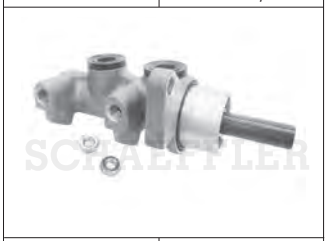

No. de puertos	Marca
	NISSAN

BMC10571	
Referencia	Diámetro
	22.2 - 7/8”

No. de puertos	Marca
	AUDI - VW - SEAT

BMC10572	
Referencia	Diámetro
	22.2 - 7/8”

No. de puertos	Marca
2	CHEVROLET

BMC10574	
Referencia	Diámetro
	23.8 - 15/16”

No. de puertos	Marca
	NISSAN

BMC10575	
Referencia	Diámetro
	23.8 - 15/16”

No. de puertos	Marca
	NISSAN

BMC10576	
Referencia	Diámetro
	25.4 - 1”

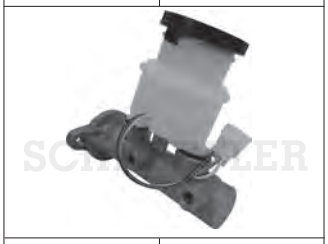

No. de puertos	Marca
	CHEVROLET

BMC10581	
Referencia	Diámetro
	25.4 - 1”

No. de puertos	Marca
2	CHEVROLET

BMC10584	
Referencia	Diámetro
	23.8 - 15/16”

No. de puertos	Marca
	FORD

© Schaeffler Automotive Aftermarket México S. de R.L. de C.V. se reserva todos y cada uno de los derechos sobre las fotografías exclusivas de la marca aquí presentadas; se prohíbe la reproducción parcial y/o total, uso, modificación y distribución de cada una de estas fotografías

BMC10587	
Referencia	Diámetro
	20.6 - 13/16”
No. de puertos	Marca
	ACURA - HONDA

© Schaeffler Automotive Aftermarket México S. de R.L. de C.V. se reserva todos y cada uno de los derechos sobre las fotografías exclusivas de la marca aquí presentadas; se prohíbe la reproducción parcial y/o total, uso, modificación y distribución de cada una de estas fotografías

WBC50101	
Referencia	Diámetro
834	19.0 - 3/4''
Posición	Marca
	CHEVROLET

WBC50102	
Referencia	Diámetro
WC37855	23.8 - 15/16''
Posición	Marca
	BUICK, CADILLAC

WBC50103	
Referencia	Diámetro
WC37870	20.6 - 13/16''
Posición	Marca
	NISSAN

WBC50104	
Referencia	Diámetro
LC117345	19.0 - 3/4''
Posición	Marca
	NISSAN

WBC50105	
Referencia	Diámetro
WC370138	17.8 - 45/64''
Posición	Marca
	DODGE

WBC50106	
Referencia	Diámetro
370382	22.2 - 7/8''
Posición	Marca
DERECHO	CHEVROLET

WBC50107	
Referencia	Diámetro
370384	22.2 - 7/8''
Posición	Marca
IZQUIERDO	CHEVROLET

WBC50108	
Referencia	Diámetro
	17.8 - 45/64''
Posición	Marca
	FORD

WBC50109	
Referencia	Diámetro
3700900	19.0 - 3/4''
Posición	Marca
	FORD

WBC50110	
Referencia	Diámetro
3700904	22.2 - 7/8''
Posición	Marca
	FORD

WBC50111	
Referencia	Diámetro
3700908	19.0 - 3/4''
Posición	Marca
	FIAT

WBC50112	
Referencia	Diámetro
3700912	22.2 - 7/8''
Posición	Marca
	RENAULT

WBC50113	
Referencia	Diámetro
3700913	22.2 - 7/8''
Posición	Marca
	PEUGEOT

WBC50114	
Referencia	Diámetro
3700914	17.4 - 11/16''
Posición	Marca
	CHEVROLET

WBC50115	
Referencia	Diámetro
37009016	22.2 - 7/8''
Posición	Marca
DERECHO	HYUNDAI

WBC50116	
Referencia	Diámetro
37009017	22.2 - 7/8''
Posición	Marca
IZQUIERDO	HYUNDAI

© Schaeffler Automotive Aftermarket México S. de R.L. de C.V. se reserva todos y cada uno de los derechos sobre las fotografías exclusivas de la marca aquí presentadas; se prohíbe la reproducción parcial y/o total, uso, modificación y distribución de cada una de estas fotografías

WBC50117	
Referencia	Diámetro
41100B96	25.4 - 1''
Posición	Marca
SUPERIOR DERECHO	NISSAN

WBC50118	
Referencia	Diámetro
41101B96	25.4 - 1''
Posición	Marca
INFERIOR DERECHO	NISSAN

WBC50119	
Referencia	Diámetro
41102B96	25.4 - 1''
Posición	Marca
SUPERIOR IZQUIERDO	NISSAN

WBC50120	
Referencia	Diámetro
41103B96	25.4 - 1''
Posición	Marca
INFERIOR IZQUIERDO	NISSAN

WBC50121	
Referencia	Diámetro
4410000Q	17.8 - 45/64''
Posición	Marca
	NISSAN

WBC50122	
Referencia	Diámetro
WC13387	25.4 - 1''
Posición	Marca
IZQUIERDO	CHEVROLET

WBC50123	
Referencia	Diámetro
WC13388	25.4 - 1''
Posición	Marca
DERECHO	CHEVROLET

WBC50124	
Referencia	Diámetro
WC17507	22.2 - 7/8''
Posición	Marca
IZQUIERDO	DODGE

WBC50125	
Referencia	Diámetro
WC17508	22.2 - 7/8''
Posición	Marca
DERECHO	DODGE

WBC50126	
Referencia	Diámetro
WC370192	23.8 - 15/16''
Posición	Marca
IZQUIERDO	FORD

WBC50127	
Referencia	Diámetro
WC370193	23.8 - 15/16''
Posición	Marca
DERECHO	FORD

WBC50128	
Referencia	Diámetro
WC24489	41.3 - 1 5/8''
Posición	Marca
	CHEVROLET, DODGE

WBC50129	
Referencia	Diámetro
WC26172	44.4 - 1 3/4''
Posición	Marca
	CHEVROLET

WBC50130	
Referencia	Diámetro
WC34876	20.6 - 13/16''
Posición	Marca
	CHRYSLER, DODGE, FORD

WBC50131	
Referencia	Diámetro
WC36017	28.5 - 1 1/8''
Posición	Marca
IZQUIERDO	FORD

WBC50132	
Referencia	Diámetro
WC36018	28.5 - 1 1/8''
Posición	Marca
DERECHO	FORD

© Schaeffler Automotive Aftermarket México S. de R.L. de C.V. se reserva todos y cada uno de los derechos sobre las fotografías exclusivas de la marca aquí presentadas; se prohíbe la reproducción parcial y/o total, uso, modificación y distribución de cada una de estas fotografías

WBC50133	
Referencia	Diámetro
WC36057	28.5 - 1 1/8''

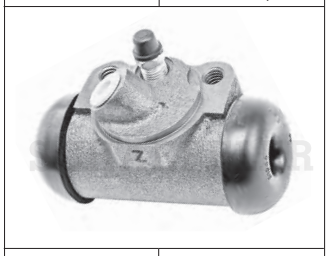

Posición	Marca
IZQUIERDO	CHEVROLET, DODGE

WBC50134	
Referencia	Diámetro
WC36058	28.5 - 1 1/8''

Posición	Marca
DERECHO	CHEVROLET, DODGE

WBC50135	
Referencia	Diámetro
WC36076	20.6 - 13/16''

Posición	Marca
IZQUIERDO	FORD

WBC50136	
Referencia	Diámetro
WC36077	20.6 - 13/16''

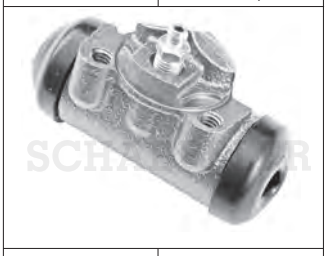

Posición	Marca
DERECHO	FORD

WBC50137	
Referencia	Diámetro
WC370027	19.0 - 3/4''

Posición	Marca
	CHRYSLER

WBC50138	
Referencia	Diámetro
WC370031	19.0 - 3/4''

Posición	Marca
	FORD, MAZDA

WBC50139	
Referencia	Diámetro
WC370032	23.8 - 15/16''

Posición	Marca
	TOYOTA

WBC50140	
Referencia	Diámetro
WC370042	28.5 - 1 1/8''

Posición	Marca
IZQUIERDO	FORD

WBC50141	
Referencia	Diámetro
WC370043	28.5 - 1 1/8''

Posición	Marca
DERECHO	FORD

WBC50142	
Referencia	Diámetro
WC370191	20.6 - 13/16''

Posición	Marca
	BUICK

WBC50143	
Referencia	Diámetro
WC370055	22.2 - 7/8''

Posición	Marca
	CHEVROLET

WBC50144	
Referencia	Diámetro
WC370060	22.2 - 7/8''

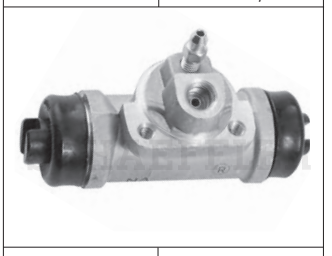

Posición	Marca
	NISSAN

WBC50145	
Referencia	Diámetro
WC370061	20.6 - 13/16''

Posición	Marca
	FORD, MAZDA

WBC50146	
Referencia	Diámetro
WC370073	22.2 - 7/8''

Posición	Marca
IZQUIERDO	CHEVROLET

WBC50147	
Referencia	Diámetro
WC370074	22.2 - 7/8''

Posición	Marca
DERECHO	CHEVROLET

WBC50148	
Referencia	Diámetro
WC370081	17.4 - 11/16''

Posición	Marca
	DODGE

© Schaeffler Automotive Aftermarket México S. de R.L. de C.V. se reserva todos y cada uno de los derechos sobre las fotografías exclusivas de la marca aquí presentadas; se prohíbe la reproducción parcial y/o total, uso, modificación y distribución de cada una de estas fotografías

WBC50149	
Referencia	Diámetro
WC370083	25.4 - 1''
Posición	Marca
	MERCURY

WBC50150	
Referencia	Diámetro
WC370087	22.2 - 7/8''
Posición	Marca
DERECHO	HONDA

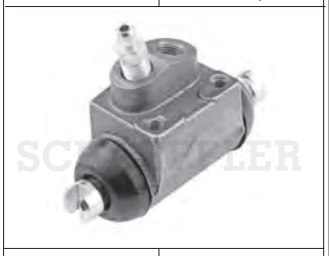

WBC50151	
Referencia	Diámetro
WC370088	22.2 - 7/8''
Posición	Marca
IZQUIERDO	HONDA

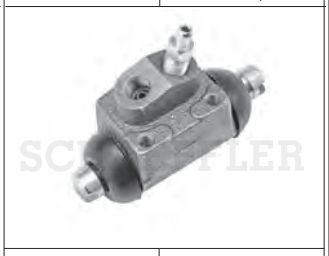

WBC50152	
Referencia	Diámetro
WC370091	22.2 - 7/8''
Posición	Marca
IZQUIERDO	FORD

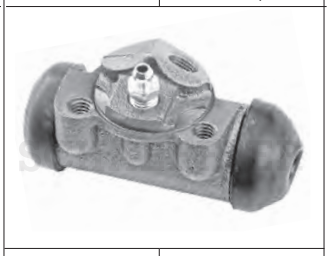

WBC50153	
Referencia	Diámetro
WC370092	22.2 - 7/8''
Posición	Marca
DERECHO	FORD

WBC50154	
Referencia	Diámetro
WC370093	20.6 - 13/16''
Posición	Marca
	FORD

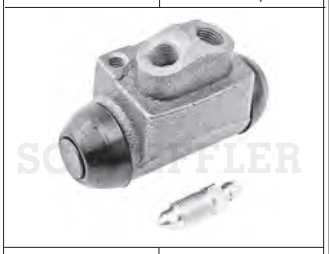

WBC50155	
Referencia	Diámetro
WC370094	23.8 - 15/16''
Posición	Marca
	FORD, MERCURY, MAZDA

WBC50156	
Referencia	Diámetro
WC370095	22.2 - 7/8''
Posición	Marca
DERECHO	CHEVROLET

WBC50157	
Referencia	Diámetro
WC370096	22.2 - 7/8''
Posición	Marca
IZQUIERDO	CHEVROLET

WBC50158	
Referencia	Diámetro
WC370105	20.6 - 13/16''
Posición	Marca
	JEEP

WBC50159	
Referencia	Diámetro
WC370106	19.0 - 3/4''
Posición	Marca
	NISSAN

WBC50160	
Referencia	Diámetro
WC370109	19.0 - 3/4''
Posición	Marca
	DODGE

WBC50161	
Referencia	Diámetro
WC370111	22.2 - 7/8''
Posición	Marca
IZQUIERDO	TOYOTA

WBC50162	
Referencia	Diámetro
WC370112	19.0 - 3/4''
Posición	Marca
	TOYOTA

WBC50163	
Referencia	Diámetro
	17.4 - 11/16''
Posición	Marca
	VOLKSWAGEN

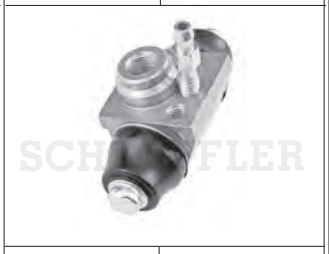

WBC50164	
Referencia	Diámetro
WC370117	22.2 - 7/8''
Posición	Marca
	PONTIAC

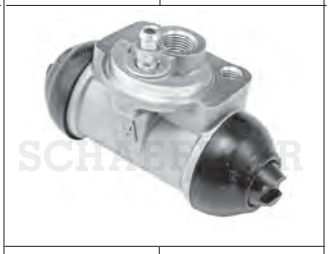

© Schaeffler Automotive Aftermarket México S. de R.L. de C.V. se reserva todos y cada uno de los derechos sobre las fotografías exclusivas de la marca aquí presentadas; se prohíbe la reproducción parcial y/o total, uso, modificación y distribución de cada una de estas fotografías

WBC50165	
Referencia	Diámetro
WC370123	20.6 - 13/16''
Posición	Marca
IZQUIERDO	HONDA

WBC50166	
Referencia	Diámetro
WC370127	20.6 - 13/16''
Posición	Marca
DERECHO	HONDA

WBC50167	
Referencia	Diámetro
WC370129	20.6 - 13/16''
Posición	Marca
	MITSUBISHI

WBC50168	
Referencia	Diámetro
WC370130	22.2 - 7/8''
Posición	Marca
	PONTIAC

WBC50169	
Referencia	Diámetro
WC370131	19.0 - 3/4''
Posición	Marca
IZQUIERDO	HONDA

WBC50170	
Referencia	Diámetro
WC370132	19.0 - 3/4''
Posición	Marca
DERECHO	HONDA

WBC50171	
Referencia	Diámetro
WC370133	17.4 - 11/16''
Posición	Marca
	CHEVROLET

WBC50172	
Referencia	Diámetro
WC370139	19.0 - 3/4''
Posición	Marca
IZQUIERDO	TOYOTA

WBC50173	
Referencia	Diámetro
WC370141	17.4 - 11/16''
Posición	Marca
	NISSAN

WBC50174	
Referencia	Diámetro
WC370142	15.8 - 5/8''
Posición	Marca
	NISSAN

WBC50175	
Referencia	Diámetro
WC370143	22.2 - 7/8''
Posición	Marca
	TOYOTA

WBC50176	
Referencia	Diámetro
WC370146	19.0 - 3/4''
Posición	Marca
DERECHO	TOYOTA

WBC50177	
Referencia	Diámetro
WC370148	23.8 - 15/16''
Posición	Marca
	CHEVROLET, GMC

WBC50178	
Referencia	Diámetro
WC370149	19.0 - 3/4''
Posición	Marca
IZQUIERDO	HONDA

WBC50179	
Referencia	Diámetro
WC370152	19.0 - 3/4''
Posición	Marca
DERECHO	HONDA

WBC50180	
Referencia	Diámetro
WC370060	22.2 - 7/8''
Posición	Marca
	NISSAN

© Schaeffler Automotive Aftermarket México S. de R.L. de C.V. se reserva todos y cada uno de los derechos sobre las fotografías exclusivas de la marca aquí presentadas; se prohíbe la reproducción parcial y/o total, uso, modificación y distribución de cada una de estas fotografías

WBC50181	
Referencia	Diámetro
WC370155	19.0 - 3/4''

Posición	Marca
	MITSUBISHI

WBC50182	
Referencia	Diámetro
WC370157	15.8 - 5/8''

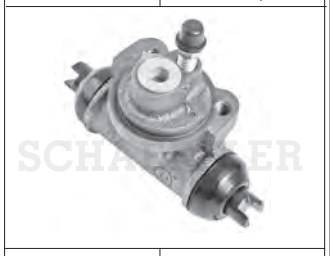

Posición	Marca
	NISSAN

WBC50183	
Referencia	Diámetro
WC370174	22.2 - 7/8''

Posición	Marca
DERECHO	TOYOTA

WBC50184	
Referencia	Diámetro
WC370176	20.6 - 13/16''

Posición	Marca
	CHEVROLET

WBC50185	
Referencia	Diámetro
WC370177	26.9 - 1 1/16''

Posición	Marca
	DODGE

WBC50186	
Referencia	Diámetro
WC370180	23.8 - 15/16''

Posición	Marca
	CHEVROLET, GMC

WBC50187	
Referencia	Diámetro
WC370181	26.9 - 1 1/16''

Posición	Marca
	CHEVROLET, GMC

WBC50188	
Referencia	Diámetro
WC370182	19.0 - 3/4''

Posición	Marca
	HONDA

WBC50189	
Referencia	Diámetro
WC370183	23.8 - 15/16''

Posición	Marca
	TOYOTA

WBC50190	
Referencia	Diámetro
WC370185	19.0 - 3/4''

Posición	Marca
	FORD

WBC50191	
Referencia	Diámetro
WC370186	20.6 - 13/16''

Posición	Marca
	CHEVROLET

WBC50192	
Referencia	Diámetro
WC370187	22.2 - 7/8''

Posición	Marca
	CHEVROLET

WBC50193	
Referencia	Diámetro
WC370189	30.1 - 1 3/16''

Posición	Marca
	CHEVROLET

WBC50194	
Referencia	Diámetro
WC370190	23.8 - 15/16''

Posición	Marca
	CHEVROLET

WBC50195	
Referencia	Diámetro
WC370194	17.4 - 11/16''

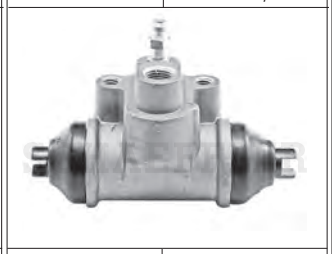

Posición	Marca
	DODGE

WBC50196	
Referencia	Diámetro
WC370195	19.0 - 3/4''

Posición	Marca
	CHRYSLER

© Schaeffler Automotive Aftermarket México S. de R.L. de C.V. se reserva todos y cada uno de los derechos sobre las fotografías exclusivas de la marca aquí presentadas; se prohíbe la reproducción parcial y/o total, uso, modificación y distribución de cada una de estas fotografías

WBC50197	
Referencia	Diámetro
WC370197	20.6 - 13/16''
Posición	Marca
	DODGE

WBC50198	
Referencia	Diámetro
WC370200	26.9 - 1 1/16''
Posición	Marca
	CHEVROLET, GMC

WBC50199	
Referencia	Diámetro
WC370201	23.8 - 15/16''
Posición	Marca
	CHEVROLET, GMC

WBC50200	
Referencia	Diámetro
WC370205	17.4 - 11/16''
Posición	Marca
IZQUIERDO	HONDA

WBC50201	
Referencia	Diámetro
WC370206	17.4 - 11/16''
Posición	Marca
DERECHO	HONDA

WBC50202	
Referencia	Diámetro
WC370211	23.8 - 15/16''
Posición	Marca
	FORD

WBC50203	
Referencia	Diámetro
WC370212	19.0 - 3/4''
Posición	Marca
	NISSAN

WBC50204	
Referencia	Diámetro
WC370213	17.4 - 11/16''
Posición	Marca
	NISSAN

WBC50205	
Referencia	Diámetro
WC370214	15.8 - 5/8''
Posición	Marca
	NISSAN

WBC50206	
Referencia	Diámetro
WC370225	19.0 - 3/4''
Posición	Marca
	FORD

WBC50207	
Referencia	Diámetro
WC370226	20.6 - 13/16''
Posición	Marca
	CHEVROLET

WBC50208	
Referencia	Diámetro
WC37048	23.8 - 15/16''
Posición	Marca
	CHEVROLET

WBC50209	
Referencia	Diámetro
WC37080	25.4 - 1''
Posición	Marca
	CHEVROLET, CADILLAC

WBC50210	
Referencia	Diámetro
WC37081	19.0 - 3/4''
Posición	Marca
	CHEVROLET, PONTIAC

WBC50211	
Referencia	Diámetro
WC37109	22.2 - 7/8''
Posición	Marca
DELANTERO	VOLKSWAGEN

WBC50212	
Referencia	Diámetro
WC37110	19.0 - 3/4''
Posición	Marca
	VOLKSWAGEN

© Schaeffler Automotive Aftermarket México S. de R.L. de C.V. se reserva todos y cada uno de los derechos sobre las fotografías exclusivas de la marca aquí presentadas; se prohíbe la reproducción parcial y/o total, uso, modificación y distribución de cada una de estas fotografías

WBC50213	
Referencia	Diámetro
WC37111	17.4 - 11/16''

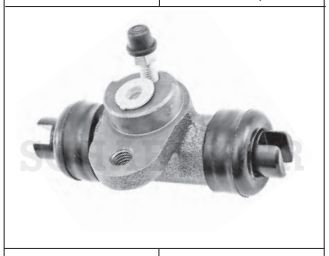

Posición	Marca
	VOLKSWAGEN

WBC50214	
Referencia	Diámetro
WC37132	25.4 - 1''

Posición	Marca
IZQUIERDO	FORD

WBC50215	
Referencia	Diámetro
WC37133	25.4 - 1''

Posición	Marca
DERECHO	FORD

WBC50216	
Referencia	Diámetro
WC37208	19.0 - 3/4''

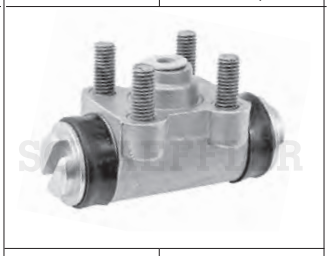

Posición	Marca
	NISSAN

WBC50217	
Referencia	Diámetro
WC37209	20.6 - 13/16''

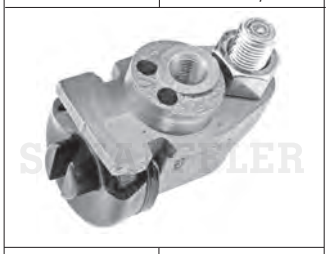

Posición	Marca
DELANTERO	NISSAN

WBC50218	
Referencia	Diámetro
WC37210	20.6 - 13/16''

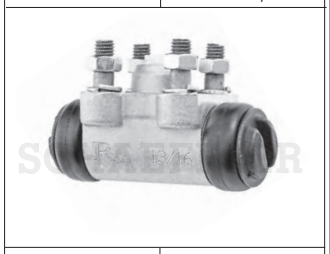

Posición	Marca
	NISSAN

WBC50219	
Referencia	Diámetro
WC37218	26.9 - 1 1/16''

Posición	Marca
IZQUIERDO	DODGE

WBC50220	
Referencia	Diámetro
WC37219	26.9 - 1 1/16''

Posición	Marca
DERECHO	DODGE

WBC50221	
Referencia	Diámetro
WC37235	23.8 - 15/16''

Posición	Marca
	CHRYSLER

WBC50222	
Referencia	Diámetro
WC37250	30.1 - 1 3/16''

Posición	Marca
DERECHO	FORD

WBC50223	
Referencia	Diámetro
WC37251	30.1 - 1 3/16''

Posición	Marca
IZQUIERDO	FORD

WBC50224	
Referencia	Diámetro
WC37262	26.9 - 1 1/16''

Posición	Marca
IZQUIERDO	FORD

WBC50225	
Referencia	Diámetro
WC37263	26.9 - 1 1/16''

Posición	Marca
DERECHO	FORD

WBC50226	
Referencia	Diámetro
WC37267	23.8 - 15/16''

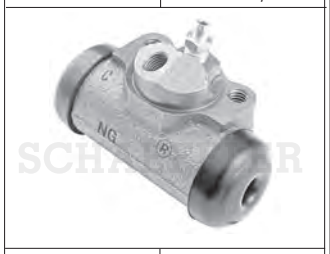

Posición	Marca
IZQUIERDO	FORD

WBC50227	
Referencia	Diámetro
WC37268	23.8 - 15/16''

Posición	Marca
DERECHO	FORD

WBC50228	
Referencia	Diámetro
WC37274	20.6 - 13/16''

Posición	Marca
	NISSAN

© Schaeffler Automotive Aftermarket México S. de R.L. de C.V. se reserva todos y cada uno de los derechos sobre las fotografías exclusivas de la marca aquí presentadas; se prohíbe la reproducción parcial y/o total, uso, modificación y distribución de cada una de estas fotografías

WBC50229	
Referencia	Diámetro
WC37290	26.9 - 1 1/16''
Posición	Marca
	CHEVROLET, DODGE

WBC50230	
Referencia	Diámetro
WC37332	17.4 - 11/16''
Posición	Marca
	VOLKSWAGEN

WBC50231	
Referencia	Diámetro
WC37337	30.1 - 1 3/16''
Posición	Marca
	CHEVROLET

WBC50232	
Referencia	Diámetro
WC37343	23.8 - 15/16''
Posición	Marca
	FORD, MERCURY

WBC50233	
Referencia	Diámetro
WC37349	23.8 - 15/16''
Posición	Marca
	VOLKSWAGEN

WBC50234	
Referencia	Diámetro
WC37358	17.4 - 11/16''
Posición	Marca
	NISSAN

WBC50235	
Referencia	Diámetro
WC37400	19.0 - 3/4''
Posición	Marca
	FORD

WBC50236	
Referencia	Diámetro
WC37407	20.6 - 13/16''
Posición	Marca
	NISSAN

WBC50237	
Referencia	Diámetro
WC37459	23.8 - 15/16''
Posición	Marca
	TOYOTA

WBC50238	
Referencia	Diámetro
WC37531	17.4 - 11/16''
Posición	Marca
	CHEVROLET, BUICK

WBC50239	
Referencia	Diámetro
WC37564	15.8 - 5/8''
Posición	Marca
	CHRYSLER

WBC50240	
Referencia	Diámetro
WC37574	19.0 - 3/4''
Posición	Marca
	FORD

WBC50241	
Referencia	Diámetro
WC37590	14.2 - 9/16''
Posición	Marca
	CHRYSLER

WBC50242	
Referencia	Diámetro
WC37591	22.2 - 7/8''
Posición	Marca
DERECHO	FORD

WBC50243	
Referencia	Diámetro
WC37592	22.2 - 7/8''
Posición	Marca
IZQUIERDO	FORD

WBC50244	
Referencia	Diámetro
WC37599	22.2 - 7/8''
Posición	Marca
	CHEVROLET, ISUZU

© Schaeffler Automotive Aftermarket México S. de R.L. de C.V. se reserva todos y cada uno de los derechos sobre las fotografías exclusivas de la marca aquí presentadas; se prohíbe la reproducción parcial y/o total, uso, modificación y distribución de cada una de estas fotografías

WBC50245		WBC50246		WBC50247		WBC50248	
Referencia	Diámetro	Referencia	Diámetro	Referencia	Diámetro	Referencia	Diámetro
WC37625	19.0 - 3/4''	WC37644	22.2 - 7/8''	WC37660	22.2 - 7/8''	WC37663	20.6 - 13/16''
		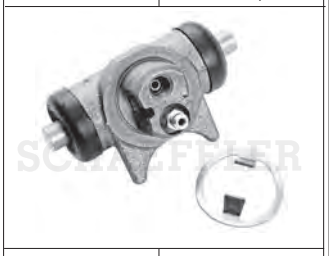				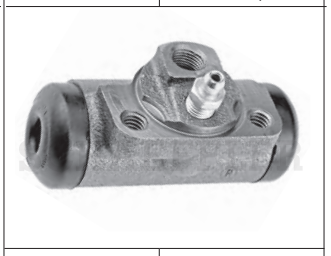	
Posición	Marca	Posición	Marca	Posición	Marca	Posición	Marca
	CHEVROLET		CHEVROLET, GMC		FORD		FORD, MAZDA

WBC50249		WBC50250		WBC50251		WBC50252	
Referencia	Diámetro	Referencia	Diámetro	Referencia	Diámetro	Referencia	Diámetro
WC37668	25.4 - 1''	WC37677	22.2 - 7/8''	WC37684	23.8 - 15/16''	WC37693	19.0 - 3/4''
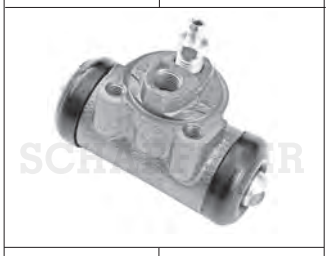							
Posición	Marca	Posición	Marca	Posición	Marca	Posición	Marca
	FORD		BUICK		NISSAN		NISSAN

WBC50253		WBC50254		WBC50255		WBC50256	
Referencia	Diámetro	Referencia	Diámetro	Referencia	Diámetro	Referencia	Diámetro
WC37709	22.2 - 7/8''	WC37750	15.8 - 5/8''	WC37751	19.0 - 3/4''	WC37752	19.0 - 3/4''
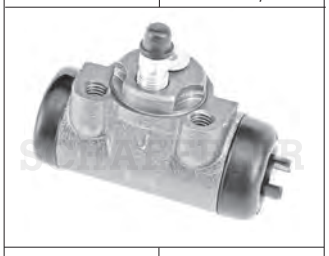				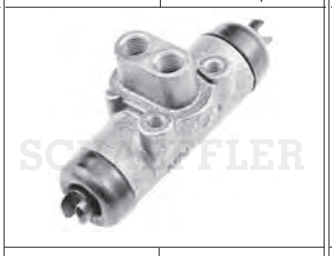			
Posición	Marca	Posición	Marca	Posición	Marca	Posición	Marca
	DODGE, MITSUBISHI		CHEVROLET	IZQUIERDO	MAZDA	DERECHO	MAZDA

WBC50257		WBC50258		WBC50259		WBC50260	
Referencia	Diámetro	Referencia	Diámetro	Referencia	Diámetro	Referencia	Diámetro
WC37778	17.4 - 11/16''	WC37781	25.4 - 1''	WC37782	15.8 - 5/8''	WC37784	28.5 - 1 1/8''
Posición	Marca	Posición	Marca	Posición	Marca	Posición	Marca
	CHEVROLET, BUICK		CHEVROLET		FORD		CHEVROLET

© Schaeffler Automotive Aftermarket México S. de R.L. de C.V. se reserva todos y cada uno de los derechos sobre las fotografías exclusivas de la marca aquí presentadas; se prohíbe la reproducción parcial y/o total, uso, modificación y distribución de cada una de estas fotografías

WBC50261	
Referencia	Diámetro
WC37787	17.4 - 11/16''
Posición	Marca
	DODGE, FORD

WBC50262	
Referencia	Diámetro
WC37841	22.2 - 7/8''
Posición	Marca
	TOYOTA

WBC50263	
Referencia	Diámetro
WC37844	19.0 - 3/4''
Posición	Marca
	CHRYSLER

WBC50264	
Referencia	Diámetro
WC37846	19.0 - 3/4''
Posición	Marca
DERECHO	HONDA

WBC50265	
Referencia	Diámetro
WC37847	19.0 - 3/4''
Posición	Marca
IZQUIERDO	HONDA

WBC50266	
Referencia	Diámetro
WC37852	23.8 - 15/16''
Posición	Marca
DERECHO	CHEVROLET

WBC50267	
Referencia	Diámetro
WC37853	23.8 - 15/16''
Posición	Marca
IZQUIERDO	CHEVROLET

WBC50268	
Referencia	Diámetro
WC37854	22.2 - 7/8''
Posición	Marca
	CHEVROLET

WBC50269	
Referencia	Diámetro
WC37856	22.2 - 7/8''
Posición	Marca
	FORD, MAZDA

WBC50270	
Referencia	Diámetro
WC37857	25.4 - 1''
Posición	Marca
	FORD, MERCURY, NISSAN

WBC50271	
Referencia	Diámetro
WC37858	20.6 - 13/16''
Posición	Marca
IZQUIERDO	HONDA

WBC50272	
Referencia	Diámetro
WC37859	20.6 - 13/16''
Posición	Marca
DERECHO	HONDA

WBC50273	
Referencia	Diámetro
WC37863	19.0 - 3/4''
Posición	Marca
	CHRYSLER

WBC50274	
Referencia	Diámetro
WC37864	15.8 - 5/8''
Posición	Marca
	CHRYSLER

WBC50275	
Referencia	Diámetro
	17.4 - 11/16''
Posición	Marca
	CHEVROLET

WBC50276	
Referencia	Diámetro
WC37869	15.8 - 5/8''
Posición	Marca
	NISSAN

© Schaeffler Automotive Aftermarket México S. de R.L. de C.V. se reserva todos y cada uno de los derechos sobre las fotografías exclusivas de la marca aquí presentadas; se prohíbe la reproducción parcial y/o total, uso, modificación y distribución de cada una de estas fotografías

WBC50277	
Referencia	Diámetro
WC37871	20.6 - 13/16''
Posición	Marca
	NISSAN

WBC50278	
Referencia	Diámetro
WC37872	22.2 - 7/8''
Posición	Marca
	NISSAN

WBC50279	
Referencia	Diámetro
WC37967	19.0 - 3/4''
Posición	Marca
	CHEVROLET, GMC

WBC50280	
Referencia	Diámetro
WC37970	19.0 - 3/4''
Posición	Marca
	CHRYSLER, DODGE

WBC50281	
Referencia	Diámetro
WC37975	22.2 - 7/8''
Posición	Marca
DERECHO	CHEVROLET

WBC50282	
Referencia	Diámetro
WC37976	22.2 - 7/8''
Posición	Marca
IZQUIERDO	CHEVROLET

WBC50283	
Referencia	Diámetro
WC37984	17.4 - 11/16''
Posición	Marca
	CHRYSLER

WBC50284	
Referencia	Diámetro
WC37985	23.8 - 15/16''
Posición	Marca
	CHEVROLET, CADILLAC, DODGE

WBC50285	
Referencia	Diámetro
WC37986	19.0 - 3/4''
Posición	Marca
	VOLKSWAGEN, SEAT

WBC50286	
Referencia	Diámetro
WC37997	22.2 - 7/8''
Posición	Marca
	FORD, MERCURY

WBC50287	
Referencia	Diámetro
WC37999	23.8 - 15/16''
Posición	Marca
	FORD

WBC50288	
Referencia	Diámetro
WC8852	28.5 - 1 1/8''
Posición	Marca
DELANTERO IZQUIERDO	CHEVROLET

WBC50289	
Referencia	Diámetro
WC9025	25.4 - 1''
Posición	Marca
IZQUIERDO	DODGE

WBC50290	
Referencia	Diámetro
WC9026	25.4 - 1''
Posición	Marca
DERECHO	DODGE

WBC50291	
Referencia	Diámetro
3700908	20.6 - 13/16''
Posición	Marca
	FORD

WBC50292	
Referencia	Diámetro
	19.0 - 3/4''
Posición	Marca
	TOYOTA

© Schaeffler Automotive Aftermarket México S. de R.L. de C.V. se reserva todos y cada uno de los derechos sobre las fotografías exclusivas de la marca aquí presentadas; se prohíbe la reproducción parcial y/o total, uso, modificación y distribución de cada una de estas fotografías

WBC50293	
Referencia	Diámetro
	20.6 - 13/16''
Posición	Marca
IZQUIERDO	PEUGEOT

WBC50294	
Referencia	Diámetro
	20.6 - 13/16''
Posición	Marca
DERECHO	PEUGEOT

WBC50295	
Referencia	Diámetro
3700916	22.2 - 7/8''
Posición	Marca
	CHEVROLET

WBC50296	
Referencia	Diámetro
	19.0 - 3/4''
Posición	Marca
	NISSAN

WBC50297	
Referencia	Diámetro
370143	22.2 - 7/8''
Posición	Marca
	TOYOTA

WBC50298	
Referencia	Diámetro
	22.2 - 7/8''
Posición	Marca
	MITSUBISHI

WBC50299	
Referencia	Diámetro
3700920	17.4 - 11/16''
Posición	Marca
DERECHO	HYUNDAI

WBC50300	
Referencia	Diámetro
37009018	20.6 - 13/16''
Posición	Marca
DERECHO	FORD

WBC50301	
Referencia	Diámetro
37009019	20.6 - 13/16''
Posición	Marca
IZQUIERDO	FORD

WBC50302	
Referencia	Diámetro
3700917	17.4 - 11/16''
Posición	Marca
IZQUIERDO	HYUNDAI

WBC50303	
Referencia	Diámetro
	20.6 - 13/16''
Posición	Marca
DERECHO	PEUGEOT

WBC50304	
Referencia	Diámetro
	20.6 - 13/16''
Posición	Marca
IZQUIERDO	PEUGEOT

WBC50305	
Referencia	Diámetro
	19.0 - 3/4''
Posición	Marca
	NISSAN

WBC50306	
Referencia	Diámetro
	17.4 - 11/16''
Posición	Marca
IZQUIERDO	TOYOTA

WBC50307	
Referencia	Diámetro
	17.4 - 11/16''
Posición	Marca
DERECHO	TOYOTA

WBC50308	
Referencia	Diámetro
WC370115	20.6 - 13/16''
Posición	Marca
	VOLKSWAGEN

© Schaeffler Automotive Aftermarket México S. de R.L. de C.V. se reserva todos y cada uno de los derechos sobre las fotografías exclusivas de la marca aquí presentadas; se prohíbe la reproducción parcial y/o total, uso, modificación y distribución de cada una de estas fotografías

WBC50309		WBC50310		WBC50311		WBC50312	
Referencia	Diámetro	Referencia	Diámetro	Referencia	Diámetro	Referencia	Diámetro
	19.0 - 3/4''		19.1 - 3/4''	WC370113	19.0 - 3/4''		26.9 - 1 1/16''
Posición	Marca	Posición	Marca	Posición	Marca	Posición	Marca
	CHEVROLET		NISSAN		VOLKSWAGEN / SEAT		VOLKSWAGEN

WBC50313		WBC50314		WBC50315		WBC50316	
Referencia	Diámetro	Referencia	Diámetro	Referencia	Diámetro	Referencia	Diámetro
370240	30.1 - 1 3/16''	370247	30.1 - 1 3/16''		17.4 - 11/16”		17.4 - 11/16”
Posición	Marca	Posición	Marca	Posición	Marca	Posición	Marca
DERECHO	ISUZU	IZQUIERDO	ISUZU		USA		USA

WBC50317		WBC50318		WBC50319		WBC50320	
Referencia	Diámetro	Referencia	Diámetro	Referencia	Diámetro	Referencia	Diámetro
	22.2 - 7/8”		22.2 - 7/8”'		15.8 - 5/8”		19.1 - 3/4”
Posición	Marca	Posición	Marca	Posición	Marca	Posición	Marca
	USA		USA		USA		USA

WBC50321		WBC50322		WBC50323		WBC50324	
Referencia	Diámetro	Referencia	Diámetro	Referencia	Diámetro	Referencia	Diámetro
	20.6 - 13/16”		20.6 - 13/16”		22.2 - 7/8”		23.8 - 15/16”
Posición	Marca	Posición	Marca	Posición	Marca	Posición	Marca
	USA		USA		USA		USA

© Schaeffler Automotive Aftermarket México S. de R.L. de C.V. se reserva todos y cada uno de los derechos sobre las fotografías exclusivas de la marca aquí presentadas; se prohíbe la reproducción parcial y/o total, uso, modificación y distribución de cada una de estas fotografías

WBC50325	
Referencia	Diámetro
	23.8 - 15/16”

Posición	Marca
	USA

WBC50327	
Referencia	Diámetro
	19.0

Posición	Marca
	RENAULT

WBC50331	
Referencia	Diámetro
	25.4 - 1”

Posición	Marca
	NISSAN

WBC50332	
Referencia	Diámetro
	20.6 - 13/16”

Posición	Marca
	FORD

WBC50333	
Referencia	Diámetro
	23.8 - 15/16”

Posición	Marca
	FORD

WBC50334	
Referencia	Diámetro
	15.8 - 5/8”

Posición	Marca
	DODGE i10 12-14

WBC50335	
Referencia	Diámetro
	22.2 - 7/8”

Posición	Marca
	DODGE

WBC50336	
Referencia	Diámetro
	30.1 - 1 3/16”

Posición	Marca
	ISUZU

WBC50337	
Referencia	Diámetro
	30.1 - 1 3/16”

Posición	Marca
	ISUZU

WBC50338	
Referencia	Diámetro
	19.1 - 3/4”

Posición	Marca
	NISSAN

WBC50339	
Referencia	Diámetro
	23.8 - 15/16”

Posición	Marca
	NISSAN

WBC50340	
Referencia	Diámetro
	25.4 - 1”

Posición	Marca
	ISUZU

WBC50341	
Referencia	Diámetro
	25.4 - 1”

Posición	Marca
	ISUZU

WBC50342	
Referencia	Diámetro
	25.4 - 1”

Posición	Marca
	ISUZU

WBC50343	
Referencia	Diámetro
	15.8 - 5/8”

Posición	Marca
	RENAULT

WBC50344	
Referencia	Diámetro
	20.6 - 13/16”

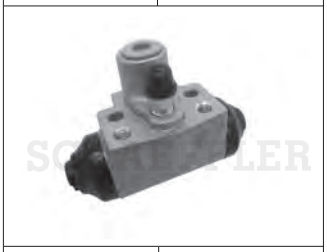

Posición	Marca
	HONDA

© Schaeffler Automotive Aftermarket México S. de R.L. de C.V. se reserva todos y cada uno de los derechos sobre las fotografías exclusivas de la marca aquí presentadas; se prohíbe la reproducción parcial y/o total, uso, modificación y distribución de cada una de estas fotografías

WBC50345	
Referencia	Diámetro
	17.8 - 0
Posición	Marca
	HYUNDAI

WBC50346	
Referencia	Diámetro
	19.1 - 3/4”
Posición	Marca
	MAZDA

WBC50347	
Referencia	Diámetro
	19.1 - 3/4”
Posición	Marca
	VOLKSWAGEN

WBC50349	
Referencia	Diámetro
	23.8 - 15/16”
Posición	Marca
	CHEVROLET

WBC50350	
Referencia	Diámetro
	22.2 - 7/8”
Posición	Marca
	CHEVROLET

WBC50351	
Referencia	Diámetro
	17.8
Posición	Marca
	DODGE

WBC50355	
Referencia	Diámetro
	20.6 - 13/16”
Posición	Marca
	FORD

WBC50356	
Referencia	Diámetro
	20.6 - 13/16”
Posición	Marca
	FIAT

© Schaeffler Automotive Aftermarket México S. de R.L. de C.V. se reserva todos y cada uno de los derechos sobre las fotografías exclusivas de la marca aquí presentadas; se prohíbe la reproducción parcial y/o total, uso, modificación y distribución de cada una de estas fotografías

RUVILLE	FMSI
D00012160	9159 - D1935

RUVILLE

AIMCO	RUVILLE
3110	BFR520310
3132	BFR520610
3214	BFR523210
3216	BFR522210
3217	BFR520710
3218	BFR520910
3222	BFR133710
3233	BFR133610
3287	BFR510110
3295	BFR511010
3406	BFR370310
3408	BFR370910
3416	BFR370110
3445	BFR380210
3460	BFR370410
3464	BFR360110
3464	BFR370510
3483	BRR370110
3509	BRD521310
3517	BRD132410
3518	BRD132310
3536	BRD520810
3569	BRD510110
3806	BFD370110
3812	BRD370310
3814	BRD370210
3820	BRD370410
3824	BRD370510
5115	BFR112710
5118	BFR114010
5119	BRR111210
5329	BFR110910
5333	BFR112310
5344	BFR111210
5346	BFR112610
5347	BFR112510
5354	BRR110210
5356	BRR110310
5357	BFR113010
5359	BFR111510
5360	BRR110810
5361	BFR110410
5362	BFR111610
5364	BFR112810
5370	BRR110610
5373	BFR113410
5375	BRR110510

AIMCO	RUVILLE
5382	BFR113310
5383	BRR110910
5388	BFR114310
5393	BFR112910
5395	BFR114710
5396	BFR116010
5397	BFR114210
5399	BFR540310
5440	BFR120110
5447	BFR122810
5447	BFR122820
5456	BFR126410
5456	BFR126420
5457	BFR122510
5467	BFR123410
5473	BFR123310
5474	BFR126010
5475	BFR125910
5485	BRR121410
5516	BFR132110
5547	BFR130410
5552	BFR130710
5566	BFR131010
5570	BFR132510
5571	BFR132610
5571	BFR132620
5575	BFR132710
5580	BFR131110
5583	BRR130310
5584	BFR134510
5595	BFR132910
5595	BFR132920
5598	BFR133010
5703	BFR136110
5704	BRR133310
8898	BRD130310
8939	BRD130610
8943	BRD132710
8947	BRD110910
8948	BRD111010
8954	BRD111710
8957	BRD111810
8968	BRD111910
8972	BRD131410
8974	BRD123910
8988	BRD131610
8989	BRD122710

AIMCO	RUVILLE
8998	BRD131910
31017	BFR133410
31017	BFR230010
31025	BFR520410
31029	BFR510210
31038	BRR510110
31046	BRR520810
31050	BFR530210
31057	BFR521310
31063	BRR521510
31073	BFR133910
31123	BFR521510
31134	BRR520610
31147	BRR540110
31148	BRR520410
31158	BFR521710
31169	BFR521610
31177	BFR133810
31177	BFR133810
31243	BFR510310
31244	BRR510410
31245	BRR510310
31250	BFR522310
31257	BFR510410
31259	BFR523010
31263	BFR541010
31264	BRR530310
31265	BFR530710
31270	BFR530110
31275	BFR510710
31277	BFR522510
31287	BFR540410
31288	BRR540310
31291	BFR540510
31293	BFR530910
31294	BRR530110
31295	BFR530810
31296	BFR590110
31304	BRR510510
31305	BFR510610
31306	BFR522110
31307	BFR523110
31311	BFR510910
31312	BRR521110
31314	BFR530310
31315	BRR510810
31317	BRR510710

AIMCO	RUVILLE
31318	BRR510610
31321	BFR115610
31322	BRR530210
31323	BFR560110
31325	BRR123110
31326	BFR530510
31327	BFR530410
31328	BFR523310
31329	BRR521210
31330	BFR521210
31343	BFR540610
31346	BFR540210
31348	BRR521310
31349	BRR521610
31353	BRR540510
31357	BRR530510
31360	BRR540410
31361	BRR530410
31363	BFR580510
31365	BRR580610
31366	BRR580510
31368	BFR511210
31369	BRR511210
31372	BRR511110
31373	BFR580410
31375	BFR522410
31381	BFR510510
31389	BFR524110
31390	BFR136510
31398	BRR511310
31401	BFR540810
31402	BFR511310
31410	BRR521910
31411	BFR523910
31412	BFR524010
31418	BFR523410
31420	BRR511010
31422	BRR111910
31429	BRR522010
31432	BFR111010
31433	BRR530610
31434	BFR531110
31435	BRR580410
31439	BFR531310
31440	BFR531510
31443	BRR531010
31454	BFR560410

RUVILLE

AIMCO	RUVILLE
31455	BFR511110
31459	BRR580310
31460	BFR580110
31463	BFR524410
31464	BFR523610
31468	BFR511410
31469	BRR510910
31477	BFR580610
31479	BRR511710
31480	BRR580110
31481	BFR580210
31482	BFR531710
31483	BRR531110
31488	BRR540810
31498	BRR560110
31499	BFR560210
31505	BFR531910
31506	BFR524710
31507	BRR530910
31508	BRR531410
31511	BFR532210
31512	BFR520810
31513	BFR523510
31530	BRR521810
31538	BFR512010
31540	BRR560310
31544	BRR531510
31568	BFR580710
31601	BFR512410
31623	BFR580810
31626	BFR580810
34004	BFR320210
34010	BFR371110
34011	BRR370210
34023	BRR370310
34055	BFR371710
34059	BFR370610
34064	BFR320210
34075	BRR375310
34111	BRR111010
34126	BRR420110
34143	BFR370710
34144	BRR370510
34168	BFR371310
34173	BFR320310
34175	BRR372210
34180	BRR320510

AIMCO	RUVILLE
34184	BFR320110
34204	BFR372010
34208	BFR410210
34210	BFR410110
34211	BFR320410
34212	BRR410110
34220	BRR320610
34222	BFR371610
34226	BFR340110
34227	BRR340110
34231	BFR320810
34232	BRR320210
34243	BRR370610
34245	BFR375910
34248	BFR420510
34251	BFR126910
34252	BRR121510
34266	BRR132010
34279	BFR371910
34284	BFR321810
34286	BRR321310
34287	BRR373210
34291	BFR135710
34294	BRR372010
34303	BFR372210
34308	BFR372510
34312	BFR323110
34314	BRR322210
34315	BRR322710
34347	BRR410410
34349	BFR410710
34359	BRR372110
34364	BFR410410
34366	BRR320310
34367	BFR320610
34368	BFR320510
34386	BFR322510
34399	BRR370910
34403	BRR371510
34406	BFR370810
34431	BRR374710
35024	BRD520710
35089	BRD530110
35094	BRD510510
35102	BRD113510
35113	BRD510210
35125	BRD560210

AIMCO	RUVILLE
35135	BRD521710
53000	BFR113810
53001	BFR114910
53002	BFR110110
53003	BRR111710
53004	BFR114410
53005	BFR115310
53006	BRR110410
53008	BRR111610
53009	BFR114510
53010	BRR110710
53011	BRR111810
53012	BFR115910
53020	BRR340210
53021	BRR111510
53022	BFR113510
53023	BFR113210
53024	BRR111110
53025	BFR116410
53026	BFR111110
53027	BRR112010
53028	BFR340210
53029	BFR113610
53036	BRR112210
53037	BFR111910
53038	BFR111410
53040	BFR111710
53041	BRR112310
53042	BFR116710
53043	BRR112410
53044	BRR113010
53047	BRR342910
53048	BRR343010
53049	BFR343910
53050	BRR112910
53051	BFR114810
53056	BRR113110
53057	BFR116810
53061	BRR112810
53062	BFR116610
53063	BRR113210
53064	BFR117010
53068	BFR117110
53069	BRR113410
54002	BFR123710
54003	BFR520110
54010	BFR122210

AIMCO	RUVILLE
54011	BFR121510
54012	BFR122010
54013	BFR123810
54013	BFR123820
54014	BFR121910
54017	BRR120510
54018	BFR124410
54018	BFR124420
54021	BFR124110
54024	BFR123910
54024	BFR123920
54027	BRR120810
54028	BRR120710
54029	BFR124610
54029	BFR124620
54031	BFR124210
54032	BRR121010
54035	BFR126610
54037	BRR120910
54039	BFR124010
54040	BFR124810
54040	BFR124820
54044	BFR124910
54047	BRR121110
54050	BFR125110
54060	BFR122310
54064	BRR121210
54068	BFR125010
54069	BFR124810
54069	BFR124820
54070	BFR126710
54071	BFR127510
54073	BRR121710
54074	BRR121810
54076	BFR125410
54076	BFR125420
54077	BFR220410
54079	BFR126310
54090	BRR123010
54091	BFR221410
54092	BFR124710
54092	BFR124720
54093	BFR127410
54094	BFR120510
54096	BFR128010
54096	BFR128020
54098	BRR122510

RUVILLE

AIMCO	RUVILLE
54099	BFR128210
54100	BRR122010
54107	BFR120910
54109	BFR221510
54111	BRR122210
54117	BRR122310
54118	BFR120310
54123	BFR120210
54124	BFR125610
54125	BRR123210
54126	BFR128910
54127	BFR126810
54128	BFR220610
54131	BRR124110
54132	BFR125710
54133	BFR220110
54134	BFR129710
54137	BRR124310
54138	BRR124710
54142	BFR128810
54143	BFR129910
54152	BRR123510
54153	BFR124310
54154	BFR123110
54155	BFR121610
54156	BRR123410
54159	BFR127110
54162	BRR124810
54164	BFR220910
54171	BFR221710
54176	BFR221110
54182	BRR125110
54196	BFR221910
55029	BFR133110
55031	BRR131010
55036	BFR131810
55039	BRR130610
55040	BFR131710
55047	BFR133310
55049	BRR131210
55054	BFR134410
55055	BRR132510
55060	BFR135110
55062	BFR136210
55066	BRR131610
55067	BRR131710
55069	BFR135210

AIMCO	RUVILLE
55070	BFR134610
55073	BRR131810
55075	BRR132810
55079	BFR135310
55080	BFR135510
55083	BFR136710
55090	BFR135610
55093	BFR132410
55094	BRR132610
55095	BFR136410
55097	BFR137310
55099	BFR137410
55118	BFR136910
55119	BRR133110
55122	BFR137510
55131	BRR133610
55133	BRR133410
55147	BRR133710
55148	BFR137110
55150	BFR137210
55151	BRR134410
55159	BRR531310
55162	BFR138210
55174	BFR138510
55178	BRR135410
55179	BRR134710
55183	BRR134110
55184	BFR136010
55185	BFR139010
55191	BFR139410
55194	BRR135210
55199	BRR134610
80000	BRD131810
80002	BRD112010
80006	BRD124110
80010	BRD121410
80017	BRD520110
80018	BRD122610
80021	BRD112710
80023	BRD122810
80078	BRD123510
80079	BRD112810
80084	BRD132910
80090	BRD123210
80093	BRD521510
80098	BRD124210
80100	BRD113810

AIMCO	RUVILLE
80101	BRD110210
80104	BRD530410
80105	BRD130210
80113	BRD111410
80115	BRD133710
80118	BRD133210
80119	BRD110810
80120	BRD133610
80122	BRD131510
80125	BRD113910

Raybestos	RUVILLE
9769	BRD133610
580184	BFR132410
580243	BRR132610
580279	BFR137310
580358	BRR133310
580371	BFR136910
580373	BRR133110
580709	BFR138210
780196	BRR340210
780346	BFR340210
780612	BRR342910
780613	BRR343010
980051	BFR590110
980057	BFR420510
980116	BFR524110
980186	BFR540610
980187	BRR540510
980210	BRR530410
980213	BRR530510
980225	BFR521210
980230	BRR373210
980283	BFR580510
980287	BRR580510
980290	BFR511210
980295	BFR580410
980307	BFR522410
980317	BFR510510
980352	BFR540810
980383	BFR371910
980388	BFR523410
980402	BRR511010
980423	BRR372010
980456	BFR372210
980467	BRR530610
980550	BRR410410
980566	BFR511410

Raybestos	RUVILLE
980567	BRR510910
980576	BFR580610
980594	BRR540810
980601	BFR410410
980738	BFR512010
190R	BRD132510
2050R	BRD132710
2051R	BRD130610
2093R	BRD130310
9559R	BRD130310
2324R	BRD123910
2469R	BRD112010
2572R	BRD131410
2583R	BRD132310
2585R	BRD131610
2905R	BRD111810
2907R	BRD111010
2987R	BRD111910
5006R	BFR132110
5064R	BFR130410
5072R	BFR130710
56137R	BFR132710
56140R	BFR131110
56170R	BFR133410
56170R	BFR230010
56258R	BFR132910
56263R	BFR133010
56493R	BRR131010
56496R	BFR133110
56631R	BFR131810
56655R	BFR131710
56694R	BFR133310
56725R	BRR131210
56757R	BFR132710
56825R	BFR134410
56827R	BRR131610
56828R	BRR132510
56927R	BFR135110
56992R	BRR132810
56998R	BFR134610
580019R	BFR135210
580023R	BFR135310
580029R	BRR131810
580083R	BFR135510
580212R	BFR137410
580422R	BRR133410
580543R	BRR133710

RUVILLE

Raybestos	RUVILLE
580547R	BFR137110
580560R	BFR137210
580569R	BRR134410
580665R	BRR131410
580704R	BRR531310
580769R	BRR134610
580770R	BFR139010
580846R	BFR134310
580849R	BFR133910
580850R	BRR131510
580875R	BFR139410
580895R	BRR135210
5976R	BFR132510
6032R	BFR126410
6050R	BFR122510
6082R	BFR120110
6129R	BRR121410
6131R	BFR126010
6326R	BFR123710
66032R	BFR123410
66327R	BFR520110
66416R	BFR123310
66442R	BFR122210
66443R	BFR121510
66445R	BFR123810
66448R	BRR120510
66455R	BFR123910
66489R	BFR122010
66492R	BFR121910
66527R	BFR124110
66528R	BFR124210
66548R	BRR120910
66559R	BFR124410
66565R	BRR121010
66576R	BFR126610
66584R	BRR120710
66595R	BRR120810
66603R	BFR124010
66647R	BFR124910
66653R	BFR125110
66670R	BRR121110
66744R	BFR122310
66761R	BRR121210
66768R	BFR125410
66785R	BFR127510
66821R	BFR124810
66822R	BFR125010

Raybestos	RUVILLE
66823R	BRR121810
66833R	BFR126710
66913R	BFR126310
66924R	BFR220410
66947R	BRR123010
66984R	BFR221410
66997R	BFR124710
680014R	BFR120510
680021R	BFR128010
680025R	BFR127410
680026R	BRR122510
680105R	BFR128210
680106R	BRR122010
680189R	BRR122310
680305R	BFR220610
680318R	BRR124110
680320R	BFR220110
680374R	BRR124710
680545R	BFR121610
680855R	BFR126210
681027R	BRR125810
681028R	BFR221810
6865R	BFR122810
7009R	BFR112310
7063R	BFR110910
7142R	BFR112710
76161R	BFR112610
76247R	BFR112510
76398R	BFR112810
76446R	BFR113010
76451R	BRR110810
76466R	BFR111510
76505R	BFR111610
76547R	BRR110610
76551R	BRR110510
76627R	BRR540110
76645R	BFR113310
76650R	BRR110910
76777R	BFR114310
76793R	BFR114010
76794R	BRR111210
76912R	BFR114210
76918R	BFR114710
76920R	BFR112910
76921R	BFR540310
76923R	BFR116010
76955R	BFR113810

Raybestos	RUVILLE
780020R	BRR111710
780036R	BFR114910
780037R	BFR110110
780049R	BFR114410
780073R	BFR115310
780082R	BRR110410
780134R	BRR110710
780139R	BRR111810
780143R	BFR115910
780255R	BFR113510
780458R	BFR111910
780459R	BFR111410
780518R	BFR111710
780519R	BRR112310
780540R	BFR116710
780614R	BFR343910
780623R	BRR112910
780683R	BFR117110
780736R	BFR116810
781766R	BFR117310
781768R	BFR116510
7992R	BFR111210
7993R	BRR110210
8004R	BFR132610
8510R	BRR130310
8830R	BFR126110
8840R	BFR134810
8910R	BRD123610
9106R	BRD132410
9107R	BRD370310
9153R	BRD370510
9228R	BFR370110
9330R	BRD521310
9343R	BRD370410
9433R	BRD520710
9480R	BRD520810
9498R	BRD122710
9517R	BFR370910
9517R	BFD370110
9530R	BRD131910
9540R	BRD520110
96007R	BFR133610
96011R	BFR520410
96065R	BFR520910
96087R	BFR511010
96111R	BFR510110
96133R	BRR520810

Raybestos	RUVILLE
96147R	BFR510210
96154R	BRR520410
9620R	BRD122610
96217R	BFR530210
9622R	BRD112710
96257R	BFR133810
9626R	BRD122810
96363IR	BFR521310
96408R	BRR521510
96421R	BFR371710
96423R	BRR370310
96430R	BRR370210
96511R	BRR520610
96589R	BFR521610
96598R	BFR521510
96615R	BFR521710
9661R	BRD123510
9662R	BRD112810
96682R	BFR370610
96708R	BRR510410
96709R	BFR510310
96710R	BRR510310
96711R	BFR510410
96720R	BFR522310
96764R	BRR111010
96778R	BFR370710
96779R	BRR370510
96780R	BFR320210
96795R	BFR510710
96796R	BRR530310
96806R	BFR371310
96807R	BFR541010
96929R	BRR530110
96934R	BFR530110
9693R	BRD132910
96974R	BFR540510
96983R	BRR540310
9706R	BRD521510
9715R	BRD113810
9724R	BRD510510
9734R	BRD530110
9740R	BRD130210
9748R	BRD113510
9759R	BRD123210
9775R	BRD510210
9776R	BRD111110
9779R	BRD530710

RUVILLE

Raybestos	RUVILLE
9780R	BRD530510
97814R	BRD110310
97816R	BRD350210
9781R	BRD133710
97824R	BRD370810
97826R	BRD131210
97835R	BRD111310
97836R	BRD521910
97867R	BFR374510
9796R	BRD521810
980011R	BFR320310
980022R	BFR371410
980030R	BFR560110
980032R	BRR510610
980033R	BFR530810
980059R	BFR510910
980070R	BRR521110
980071R	BRR510510
980072R	BFR510610
980074R	BFR522110
980075R	BFR523110
980076R	BRR530210
980077R	BFR530310
980088R	BRR510710
980113R	BRR521610
980127R	BRR320610
980138R	BRR510810
980155R	BRR521310
980158R	BFR340110
980161R	BFR530410
980163R	BFR115610
980198R	BRR521210
980234R	BFR126910
980235R	BRR121510
980261R	BRR370610
980291R	BRR511210
980294R	BRR511110
980327R	BRR132010
980368R	BRR521910
980369R	BFR523910
980370R	BFR524010
980399R	BRR321310
980452R	BFR111010
980462R	BRR522010
980470R	BFR531110
980472R	BRR580410
980476R	BFR531310

Raybestos	RUVILLE
980477R	BFR531510
980483R	BRR531010
980509R	BFR560410
980515R	BFR511110
980523R	BRR580310
980524R	BFR580110
980561R	BFR524410
980562R	BFR523610
980562R	BFR525410
980577R	BRR511710
980579R	BRR580110
980580R	BFR580210
980583R	BFR531710
980584R	BRR531110
980610R	BRR560110
980611R	BFR560210
980629R	BFR531910
980630R	BFR524710
980636R	BFR532210
980637R	BFR520810
9806R	BRD521710
980710R	BRR521810
980747R	BRR560310
980757R	BRR531510
980764R	BFR523710
980798R	BRR374710
980822R	BFR221110
980844R	BFR350610
980848R	BFR115010
980853R	BFR380110
980856R	BFR380310
980859R	BFR371210
980859R	BRR370410
980860R	BFR115110
980861R	BFR381010
980863R	BFR580710
980887R	BRR389710
980889R	BFR390110
980904R	BFR520510
980981R	BFR525110
981367R	BFR350510
981470R	BFR525810
981622R	BFR115710
9900R	BFR370410
9908R	BFR522210
9909R	BFR523210
9915R	BFR520710

Raybestos	RUVILLE
9920R	BFR520610
9933R	BFR360110
9933R	BFR370510
9934R	BRR370110
Autopar	**RUVILLE**
FR02010	BFR372010
FR03002	BFR320210
FR03006	BFR320210
FR03009	BRR320610
FR03012	BFR320410
FR03013	BFR320310
FR03014	BRR320510
FR03023	BFR320110
FR03024	BFR320810
FR03025	BRR320210
FR03028	BRR322210
FR03029	BRR320310
FR03030	BFR320510
FR03031	BFR321810
FR03032	BRR321310
FR05003	BRR540110
FR05009	BFR112310
FR05010	BFR110910
FR05011	BFR114310
FR05013	BFR114210
FR05014	BFR111210
FR05016	BFR113010
FR05017	BFR111510
FR05018	BRR110810
FR05019	BRR110510
FR05021	BFR111610
FR05022	BFR110410
FR05023	BRR110610
FR05024	BFR112710
FR05026	BFR114710
FR05028	BRR110210
FR05029	BFR112610
FR05030	BFR116010
FR05033	BRR110310
FR05035	BFR113310
FR05036	BFR113410
FR05037	BRR110910
FR05038	BFR113810
FR05039	BRR111010
FR05042	BFR110110
FR05043	BFR113710
FR05044	BFR115010

Autopar	RUVILLE
FR05045	BFR114010
FR05046	BRR111210
FR05048	BRR111610
FR05049	BRR110710
FR05050	BFR540310
FR05052	BFR115610
FR05053	BFR115110
FR05054	BFR114410
FR05056	BFR114910
FR05057	BFR114510
FR05059	BRR111110
FR05063	BRR110410
FR05064	BFR115310
FR05066	BFR112910
FR05067	BFR112810
FR05068	BRR111810
FR05069	BRR112010
FR05070	BFR116410
FR05071	BFR113610
FR05073	BFR113210
FR05074	BFR113510
FR05075	BFR111910
FR05076	BFR116710
FR05077	BRR113010
FR05078	BRR112210
FR05079	BFR111010
FR05080	BFR111410
FR05081	BRR112410
FR05082	BFR114810
FR05083	BRR112910
FR05084	BRR111710
FR05085	BFR111710
FR05087	BFR111110
FR05088	BFR116210
FR05089	BFR115410
FR05105	BFR115910
FR05109	BRR113110
FR05110	BFR116810
FR05113	BFR112510
FR07001	BFR390110
FR08005	BFR120110
FR08012	BFR126410
FR08013	BFR126110
FR08014	BRR121110
FR08019	BFR123810
FR08020	BFR122810
FR08023	BFR122510

RUVILLE

Autopar	RUVILLE
FR08024	BFR123410
FR08025	BFR123310
FR08027	BFR121510
FR08029	BFR122210
FR08030	BFR122010
FR08032	BFR123710
FR08033	BFR124810
FR08034	BFR125910
FR08044	BFR126210
FR08045	BRR121410
FR08046	BFR126010
FR08053	BRR120510
FR08054	BFR123910
FR08055	BFR121910
FR08056	BFR124110
FR08058	BRR121010
FR08059	BRR120910
FR08060	BFR124010
FR08061	BFR124410
FR08062	BRR120710
FR08063	BFR124610
FR08064	BRR120810
FR08065	BFR125110
FR08067	BFR122310
FR08068	BRR121210
FR08069	BFR127510
FR08070	BFR125010
FR08071	BRR121810
FR08072	BFR126710
FR08073	BFR126310
FR08074	BFR124210
FR08078	BRR123010
FR08079	BFR127410
FR08081	BFR126610
FR08082	BFR126910
FR08083	BRR121510
FR08086	BRR122510
FR08088	BRR122310
FR08091	BFR120510
FR08093	BRR122010
FR08094	BFR128210
FR08095	BFR120310
FR08096	BFR120210
FR08099	BRR122210
FR08101	BFR221510
FR08102	BFR220410
FR08103	BFR127510

Autopar	RUVILLE
FR08104	BFR120910
FR08108	BFR124710
FR08109	BFR128010
FR08110	BFR128910
FR08111	BFR123110
FR08112	BRR123410
FR08113	BFR410410
FR08114	BRR410410
FR08115	BFR128810
FR08116	BRR123110
FR08117	BFR125410
FR08118	BRR123210
FR08119	BFR220610
FR08120	BRR124710
FR08121	BFR125610
FR08124	BFR220110
FR08126	BFR124310
FR08127	BRR123510
FR08128	BFR127110
FR08130	BRR123210
FR08132	BFR126810
FR08133	BFR125710
FR08134	BFR129910
FR08136	BFR221810
FR08137	BRR125810
FR08138	BFR220710
FR08139	BFR221110
FR08141	BFR221410
FR08143	BFR124610
FR08153	BFR220210
FR08154	BFR410710
FR08155	BFR129710
FR08156	BRR124110
FR09001	BFR132110
FR09002	BRR130610
FR09017	BFR130710
FR09018	BFR130410
FR09019	BFR132610
FR09020	BFR131110
FR09021	BFR133410
FR09023	BFR132710
FR09024	BFR132510
FR09026	BFR132910
FR09030	BFR134510
FR09031	BRR130310
FR09034	BFR133710
FR09035	BFR133810

Autopar	RUVILLE
FR09038	BFR131810
FR09041	BRR131010
FR09043	BFR131710
FR09047	BFR132710
FR09048	BFR134410
FR09049	BRR131610
FR09051	BRR131710
FR09052	BFR135110
FR09053	BFR134610
FR09054	BFR135210
FR09056	BFR134310
FR09057	BFR134010
FR09058	BRR131410
FR09059	BFR133910
FR09060	BRR131510
FR09063	BFR134810
FR09065	BFR133610
FR09066	BFR136710
FR09068	BFR135510
FR09070	BRR131810
FR09073	BFR135610
FR09075	BFR132410
FR09077	BFR135310
FR09079	BFR136210
FR09080	BRR132510
FR09082	BFR133110
FR09086	BFR135710
FR09087	BRR132010
FR09090	BRR132610
FR09091	BFR137510
FR09093	BFR136510
FR09094	BRR132810
FR09095	BFR137310
FR09096	BRR133410
FR09097	BFR137210
FR09098	BRR134410
FR09099	BRR133110
FR09101	BFR133310
FR09102	BFR132710
FR09104	BFR133010
FR09107	BFR136110
FR09108	BRR133310
FR09109	BFR137110
FR09110	BRR133710
FR09111	BFR420510
FR09113	BFR138210
FR09119	BFR139910

Autopar	RUVILLE
FR09120	BFR136210
FR09122	BFR136910
FR09123	BFR133410
FR09124	BRR135210
FR09125	BFR139410
FR09127	BRR133610
FR09128	BRR131210
FR09131	BFR139010
FR09132	BRR134610
FR09137	BFR138510
FR09139	BFR230110
FR10001	BFR510110
FR10002	BFR511010
FR10003	BFR510210
FR10005	BRR510110
FR10007	BFR510310
FR10008	BRR510410
FR10009	BRR510310
FR10011	BFR510410
FR10012	BFR510710
FR10013	BRR510810
FR10014	BRR510510
FR10015	BRR510610
FR10016	BRR510710
FR10017	BFR510610
FR10018	BFR510810
FR10019	BFR511310
FR10020	BRR511310
FR10022	BFR511210
FR10023	BRR511210
FR10025	BFR511410
FR10026	BRR510910
FR10028	BRR511710
FR10029	BRR511110
FR10030	BFR511110
FR10031	BFR510510
FR10032	BRR511010
FR10033	BFR510910
FR10035	BFR512010
FR11001	BFR110610
FR11002	BFR115710
FR11003	BFR500110
FR12001	BFR590110
FR16001	BFR340810
FR16013	BRR372210
FR16023	BFR340110
FR16024	BRR340110

RUVILLE

Autopar	RUVILLE
FR16025	BRR340210
FR16026	BFR343910
FR16027	BRR343010
FR16028	BRR342910
FR16029	BFR340210
FR18001	BFR580410
FR18002	BRR580610
FR18004	BFR580110
FR18005	BRR580310
FR18006	BFR580210
FR18007	BRR580110
FR18008	BFR580510
FR18009	BRR580410
FR18010	BRR580510
FR18013	BFR580610
FR18014	BFR580710
FR19003	BFR540510
FR19004	BFR540410
FR19006	BRR540310
FR19007	BFR540610
FR19008	BRR540510
FR19009	BFR541010
FR19011	BFR540810
FR19013	BRR540810
FR19015	BFR540910
FR19016	BFR115810
FR20001	BFR520310
FR20002	BFR350610
FR20003	BFR520710
FR20005	BFR520410
FR20006	BFR520610
FR20007	BFR521510
FR20008	BFR522210
FR20009	BFR522310
FR20012	BFR520910
FR20013	BFR522510
FR20014	BRR521510
FR20017	BRR520410
FR20021	BFR525810
FR20022	BRR521510
FR20023	BRR520810
FR20026	BFR520110
FR20027	BFR521310
FR20029	BRR520610
FR20030	BFR521710
FR20031	BFR521610
FR20033	BFR523110

Autopar	RUVILLE
FR20034	BRR521110
FR20038	BFR522110
FR20039	BRR521610
FR20040	BRR521210
FR20041	BRR521310
FR20043	BFR520510
FR20044	BFR523710
FR20047	BFR521210
FR20048	BFR523410
FR20049	BFR522410
FR20050	BFR523910
FR20051	BRR521910
FR20052	BFR520810
FR20053	BFR524010
FR20054	BFR523610
FR20055	BFR524110
FR20056	BFR524710
FR20057	BFR523210
FR20061	BRR522010
FR20062	BRR521810
FR20063	BFR522410
FR20065	BFR524410
FR20066	BFR525110
FR21001	BFR380410
FR21002	BFR380110
FR21003	BFR380310
FR21006	BFR381010
FR21007	BFR380210
FR21009	BRR389810
FR21010	BRR389710
FR22001	BFR117310
FR23001	BFR350510
FR23003	BRR350210
FR23008	BFR350210
FR25001	BRR420110
FR27001	BFR530210
FR27003	BFR530110
FR27005	BRR530210
FR27006	BFR530810
FR27007	BRR530410
FR27008	BFR530310
FR27009	BRR530310
FR27010	BRR530510
FR27011	BFR530710
FR27012	BFR530510
FR27013	BFR530410
FR27015	BFR531310

Autopar	RUVILLE
FR27016	BRR530110
FR27018	BFR531010
FR27021	BFR532210
FR27024	BRR531510
FR27028	BRR531010
FR27029	BFR531110
FR27031	BFR531510
FR27032	BFR531710
FR27033	BRR530610
FR27035	BRR531110
FR27036	BRR531310
FR27038	BFR531910
FR28001	BFR370110
FR28002	BFR360110
FR28002	BFR370510
FR28003	BFR370410
FR28004	BRR370110
FR28005	BFR371410
FR28006	BRR370210
FR28007	BRR370310
FR28008	BFR370710
FR28009	BRR370510
FR28010	BFR371310
FR28011	BFR370310
FR28012	BRR370610
FR28013	BFR371710
FR28016	BFR370610
FR28017	BFR371610
FR28018	BFR371810
FR28019	BRR373210
FR28020	BFR372210
FR28021	BRR372010
FR28022	BFR371910
FR28024	BFR374510
FR28027	BFR371210
FR28028	BRR370410
FR28030	BFR376110
FR28031	BRR370910
FR28032	BRR374710
FR28034	BRR375010
FR30003	BFR410110
FR30004	BRR410110
FR31001	BFR560110
FR31002	BFR137410
FR31003	BFR560410
FR31004	BRR560110
FR31005	BFR560210

Autopar	RUVILLE
FR31006	BRR560310
FT05003	BRD111810
FT05006	BRD112810
FT05007	BRD111910
FT05008	BRD111710
FT05010	BRD112010
FT05017	BRD112710
FT05023	BRD110910
FT05024	BRD111010
FT05025	BRD110210
FT05027	BRD113810
FT05028	BRD113410
FT05030	BRD110310
FT05031	BRD113510
FT05033	BRD110410
FT08001	BRD123910
FT08003	BRD123610
FT08007	BRD122810
FT08010	BRD122710
FT08014	BRD122210
FT08025	BRD124110
FT08029	BRD121410
FT08030	BRD123210
FT08032	BRD124210
FT08034	BRD122610
FT08035	BRD123510
FT08041	BRD123210
FT09001	BRD132510
FT09006	BRD131910
FT09007	BRD131610
FT09012	BRD130310
FT09013	BRD132710
FT09014	BRD130610
FT09015	BRD131410
FT09019	BRD131210
FT09020	BRD132310
FT09022	BRD132410
FT09024	BRD132910
FT09025	BRD130210
FT09026	BRD130810
FT09028	BRD133610
FT09031	BRD131810
FT09033	BRD133410
FT09037	BRD134210
FT09038	BRD133710
FT10001	BRD510110
FT10003	BRD510510

RUVILLE

Autopar	RUVILLE
FT10004	BRD510710
FT10005	BRD510210
FT11003	BRD111110
FT19003	BRD540510
FT20003	BRD521310
FT20004	BRD520810
FT20007	BRD521810
FT20010	BRD521510
FT20011	BRD520110
FT20013	BRD350210
FT20014	BRD520710
FT20016	BRD521710
FT20018	BRD521910
FT21001	BRD380110
FT21002	BRD380210
FT23001	BRD350110
FT27002	BRD530110
FT27004	BRD530410
FT27008	BRD530710
FT27009	BRD530510
FT27010	BRD530310
FT27011	BRD530910
FT28001	BRD370410
FT28002	BFD370110
FT28003	BRD370510
FT28004	BRD370310
FT28005	BRD370210
FT28008	BRD370910
FT28009	BRD371010
FT28010	BRD371210
FT28013	BRD370810

RUVILLE

EO	RUVILLE
10733	BMC10511
10779	BMC10516
174640	BMC10454
174645	BMC10102
174668	BMC10482
174669	BMC10483
174733	BMC10179
174751	BMC10216
174763	BMC10216
174765	BMC10239
174779	BMC10179
550144	WBC50101
550153	WBC50101
558148	BMC10581
1004131	WBC50108
1006013	WBC50108
1015252	BMC10110
1230920	WBC50288
1251281	BMC10316
1369797	BMC10316
1369797	BMC10316
1433956	BMC10354
1573041	BMC10354
1717334	WBC50333
1756265	BMC10354
1782880	WBC50332
1791232	WBC50141
1791233	WBC50140
1819085	BMC10566
2261687	WBC50356
2554355	WBC50288
2620874	BMC10127
3492467	BMC10106
3492964	BMC10106
3495064	BMC10111
3495399	BMC10106
3495399	BMC10106
3633322	WBC50219
3766275	BMC10176
3772241	WBC50128
3772241	WBC50128
3776254	BMC10176
3780525	WBC50221
3880289	BMC10176
3900146	BMC10127
3900146	BMC10127
4088898	WBC50123

EO	RUVILLE
4088898	WBC50290
4088899	WBC50289
4088911	WBC50219
4112654	BMC10485
4205972	BMC10176
4238199	BMC10453
4238701	WBC50239
4238706	WBC50241
4294152	BMC10467
4294268	BMC10465
4294514	BMC10101
4294578	BMC10453
4294773	BMC10453
4294862	BMC10465
4294865	BMC10101
4294884	BMC10453
4294946	BMC10467
4313056	WBC50263
4313656	WBC50134
4313657	WBC50133
4317001	BMC10324
4317501	BMC10547
4317601	BMC10328
4318720	BMC10467
4318720	BMC10467
4318738	BMC10176
4342712	BMC10465
4423246	WBC50274
4423852	WBC50273
4423922	WBC50273
4485301	BMC10101
4485312	BMC10101
4486528	WBC50122
4509082	BMC10101
4509602	BMC10465
4509681	BMC10148
4509805	BMC10149
4616879	BMC10155
4683264	BMC10162
4695615	BMC10154
4721321	BMC10183
4728859	WBC50280
4741834	BMC10135
4761602	WBC50284
4761603	WBC50229
4761941	BMC10166
4762296	WBC50239

EO	RUVILLE
4762404	WBC50283
4762594	BMC10148
4762604	BMC10149
4764103	BMC10155
4764108	BMC10154
4764192	BMC10154
4764194	BMC10195
4778453	BMC10156
4778456	BMC10157
4779530	BMC10198
4797659	WBC50137
4798157	BMC10184
4882827	BMC10166
4882827	BMC10166
5204338	WBC50239
5252622	BMC10491
5468120	BMC10130
5473036	WBC50221
5473146	WBC50128
6260725	BMC10142
7081424	WBC50291
7729634	WBC50356
9193225	BMC10115
10310613	WBC50164
10366347	WBC50191
10379247	WBC50192
12350923	WBC50128
13286445	BMC10543
13304907	WBC50207
14036115	BMC10142
14066425	BMC10462
15106442	BMC10365
15142479	BMC10325
15183822	BMC10307
15183823	BMC10363
15189238	BMC10340
15221998	BMC10308
15269590	BMC10345
15269947	BMC10267
15795984	BMC10400
15821794	BMC10327
15837546	BMC10364
15844166	BMC10327
15892508	BMC10250
15935842	BMC10402
15935845	BMC10403
15936936	BMC10395

EO	RUVILLE
15939480	BMC10438
15939484	BMC10439
15939574	BMC10532
18002063	BMC10130
18002454	BMC10130
18002501	WBC50134
18004793	WBC50209
18004890	WBC50208
18005249	BMC10130
18005259	BMC10140
18005632	WBC50123
18005633	WBC50122
18005894	WBC50238
18006633	BMC10140
18007030	WBC50238
18007971	BMC10475
18007980	WBC50245
18007981	WBC50238
18008058	BMC10456
18008068	BMC10455
18008599	WBC50133
18008884	BMC10130
18009377	WBC50246
18009879	BMC10472
18009881	BMC10140
18010087	BMC10460
18010090	BMC10460
18010313	BMC10456
18010556	BMC10102
18010748	BMC10455
18011898	WBC50102
18012273	WBC50275
18012303	WBC50245
18012305	WBC50246
18012582	WBC50250
18013417	BMC10460
18013426	BMC10456
18013433	BMC10472
18013434	BMC10475
18013434	BMC10475
18013435	BMC10454
18013440	BMC10102
18013954	WBC50260
18013956	WBC50193
18013977	BMC10482
18013978	BMC10483
18014081	WBC50258

RUVILLE

EO	RUVILLE
18014168	WBC50254
18014171	WBC50257
18014705	BMC10455
18015481	BMC10486
18015760	BMC10473
18015812	WBC50268
18017570	WBC50279
18018168	BMC10163
18018788	WBC50193
18019217	WBC50102
18019217	WBC50194
18020210	WBC50250
18021215	BMC10144
18021273	BMC10158
18021277	BMC10165
18021279	BMC10164
18022006	BMC10163
18023761	BMC10182
18026274	BMC10197
18026277	BMC10192
18029418	WBC50275
18029766	WBC50284
18029862	BMC10185
18029868	WBC50143
18029869	WBC50250
18029943	WBC50250
18029949	BMC10170
18029952	BMC10171
18029954	BMC10179
18029955	BMC10178
18029969	BMC10165
18029970	BMC10164
18030253	BMC10127
18030312	BMC10140
18030956	BMC10158
18030956	BMC10158
18040236	BMC10216
18040252	BMC10215
18042801	BMC10232
18043278	BMC10216
18044393	BMC10239
18044394	BMC10192
18045119	BMC10235
18047512	BMC10275
18047519	BMC10282
18047524	BMC10268
18047527	BMC10269

EO	RUVILLE
18047540	BMC10267
18047594	BMC10171
18047594	BMC10171
18047641	WBC50171
18060024	WBC50231
18060026	WBC50229
18060086	BMC10482
18060087	BMC10483
18060090	WBC50258
18060092	WBC50257
18060111	BMC10486
18060136	BMC10474
18060780	BMC10192
18060787	BMC10235
18060788	BMC10239
18060789	BMC10215
18060791	BMC10178
18060792	BMC10179
18060793	BMC10222
19133369	WBC50186
19133370	WBC50187
19151463	BMC10387
19209206	BMC10399
20759706	BMC10407
20762126	BMC10398
20812023	BMC10394
20845345	BMC10397
20845347	BMC10396
20925765	BMC10567
22675995	BMC10299
22681430	BMC10308
22681430	BMC10308
22706688	WBC50168
22706785	WBC50191
22707377	BMC10250
22707377	BMC10250
22721986	BMC10326
22725390	BMC10439
22725390	BMC10439
22725391	BMC10438
22725391	BMC10438
25558388	BMC10147
25605860	BMC10147
25632708	BMC10147
25642820	BMC10147
25809241	BMC10430
25809242	BMC10429

EO	RUVILLE
25832113	WBC50198
25832114	WBC50199
25858330	BMC10401
25872283	BMC10404
25894721	BMC10388
25943355	BMC10398
25952633	BMC10405
52000848	WBC50125
52000849	WBC50124
52008281	BMC10135
52008281	BMC10135
52252479	WBC50107
52252480	WBC50106
60809966	WBC50356
71737949	WBC50356
71737951	WBC50356
88970138	WBC50162
88971153	WBC50162
88971205	BMC10248
88971208	BMC10249
89040283	BMC10283
89058902	WBC50177
89059127	WBC50187
90498300	WBC50101
91172675	BMC10133
91172682	WBC50281
91172683	WBC50282
91174778	BMC10217
91174779	BMC10240
91174800	WBC50147
91174801	WBC50146
91175623	WBC50156
91175624	WBC50157
93172089	BMC10118
93182937	BMC10581
93284550	WBC50210
93289332	BMC10116
93305031	BMC10119
93313891	WBC50295
93332850	BMC10497
93364007	BMC10117
93443532	WBC50111
93443534	BMC10506
93741035	BMC10503
93744982	BMC10442
93744983	BMC10500
93744984	BMC10441

EO	RUVILLE
93744985	BMC10440
94566232	BMC10564
94766502	BMC10569
94769766	BMC10572
94770079	WBC50349
94851529	WBC50315
94851530	WBC50316
94853017	WBC50316
94856390	WBC50315
95018639	WBC50309
95280505	BMC10317
95910900	WBC50350
95984181	BMC10514
96060654	WBC50319
96064815	BMC10133
96064826	WBC50266
96064827	WBC50267
96320670	WBC50114
96418852	BMC10509
96518606	WBC50114
97148431	BMC10576
113611017	BMC10129
113611055	WBC50212
131611057	WBC50211
180206874	WBC50284
191611019	BMC10484
309611051	WBC50230
309611053	WBC50230
331611051	WBC50230
357611019	BMC10134
472006290	BMC10257
861611053	WBC50285
3212215883	BMC10511
4110071601	WBC50217
4111071600	WBC50217
4111071601	WBC50217
4111071610	WBC50217
4111076000	WBC50217
4410007201	WBC50216
4410018000	WBC50228
4410022000	WBC50228
4410071200	WBC50218
4412007211	WBC50216
4702804030	BMC10313
4702804040	BMC10314
4702842070	BMC10435
4720102290	BMC10248

RUVILLE

EO	RUVILLE
4720102290	BMC10248
4720104150	BMC10434
4720106140	BMC10257
4720106150	BMC10258
4720106151	BMC10290
4720106260	BMC10259
4720106430	BMC10318
4720109060	BMC10518
4720109210	BMC10494
4720112800	BMC10557
4720133230	BMC10141
4720133340	BMC10257
4720133350	BMC10259
4720133400	BMC10258
4720133401	BMC10258
4720142260	BMC10280
4720142340	BMC10436
4720142380	BMC10435
4720148200	BMC10527
4720152320	BMC10337
4720152330	BMC10338
4720152470	BMC10447
4720708011	BMC10296
4720726020	BMC10505
4755001040	WBC50162
4755002030	WBC50315
4755002100	WBC50172
4755004030	WBC50189
4755008030	WBC50175
4755012030	WBC50316
4755026140	WBC50297
4755028020	WBC50318
4755030100	WBC50237
4755030130	WBC50318
4755033020	WBC50183
4755033021	WBC50183
4755035180	WBC50139
4755035280	WBC50262
4755039115	WBC50317
4755039116	WBC50317
4755039175	WBC50237
4755039275	WBC50318
4755042020	WBC50162
4757002020	WBC50176
4757006051	WBC50161
4757033020	WBC50161
4845031010	WBC50343

EO	RUVILLE
5833002000	WBC50105
5833005500	WBC50334
5833025200	WBC50105
5838005500	WBC50334
5851025000	BMC10247
5851029010	BMC10558
5911044510	BMC10504
6001549707	WBC50327
7701033706	WBC50294
7701035405	WBC50304
7701035406	WBC50303
7701039392	WBC50293
7701043913	WBC50112
7701205407	BMC10533
8180175700	WBC50279
8180262740	BMC10197
8180262740	BMC10197
8180299490	BMC10170
8180428020	BMC10222
8180428020	BMC10222
8942335004	WBC50244
8942335005	WBC50244
8942335006	WBC50244
8943134380	BMC10576
8952000848	WBC50125
8952000849	WBC50124
8970382500	BMC10576
8971017080	BMC10576
8973496890	WBC50340
8973496900	WBC50342
8973496920	WBC50341
8973497050	WBC50336
8973497060	WBC50313
8973497070	WBC50314
8973497080	WBC50337
24212317603	BMC10516
44100S0X003	BMC10218
4601072Y24	BMC10131
113611015AH	BMC10129
113611015BD	BMC10129
113611017A	BMC10129
113611017B	BMC10129
113611023B	BMC10128
113611053A	WBC50213
113611053B	WBC50213
113611055C	WBC50212
113611057B	WBC50211

EO	RUVILLE
131611057A	WBC50211
171611019A	BMC10451
171611019B	BMC10451
171611019E	BMC10451
18M201	BMC10460
18M819	BMC10192
1C2Z2140AA	BMC10186
1F2041990A	BMC10189
1F2143990	BMC10191
1F2Z2140BA	BMC10226
1F2Z2140CA	BMC10227
1F6043990	BMC10190
1H0611053	WBC50285
1H0611053A	WBC50285
1H1611019C	BMC10134
1J0611053	WBC50308
1J1614019	BMC10202
1J1614019E	BMC10367
1J1614019H	BMC10367
1K1614019K	BMC10425
1K1614019M	BMC10426
1L5Z2261AA	WBC50153
1L5Z2262AA	WBC50152
1S4Z2004CA	BMC10276
211611021T	BMC10109
211611047D	WBC50233
211611047E	WBC50233
211611047F	WBC50233
26401AG030	BMC10551
2C2Z2140BA	BMC10186
2E0611017B	BMC10547
2E0611017C	BMC10328
2E0611017E	BMC10547
2F2Z2140AA	BMC10272
2H0611019	BMC10549
2H0611053	WBC50312
2L1Z2140AB	BMC10260
2L1Z2140BA	BMC10261
2L1Z2140BB	BMC10261
2L1Z2140CB	BMC10260
2L1Z2140DA	BMC10261
2L1Z2140DA	BMC10261
2L5Z2262CA	WBC50235
2L5Z2262DA	WBC50190
2L8Z2140AA	BMC10237
2L8Z2140BA	BMC10238
2S652261BA	WBC50291

EO	RUVILLE
2S712B507AC	BMC10584
2S712B507BA	BMC10316
331611051A	WBC50230
331611051B	WBC50230
357611019A	BMC10108
357611019B	BMC10161
377611015A	BMC10107
3C1614019D	BMC10427
3C2Z2140CA	BMC10214
3C2Z2140DA	BMC10210
3F1Z2140AA	BMC10181
3F1Z2140BA	BMC10229
3L2Z2140BB	BMC10189
3L3Z2140AC	BMC10277
41100B9600	WBC50117
41101B9600	WBC50118
41102B9600	WBC50119
41103B9600	WBC50120
4317601A	BMC10328
43300S04003	WBC50265
43300S04003	WBC50265
43300S0X003	WBC50150
43300S10003	WBC50272
43300S5A003	WBC50169
43300S7A003	WBC50165
43300S7B003	WBC50178
43300S84A02	WBC50271
43300S84A03	WBC50271
43300SCK003	WBC50200
43300SM4A01	WBC50265
43300SM5A01	WBC50272
43300SNAA01	WBC50188
43300SR3003	WBC50265
43300TR0A01	WBC50344
43301S04003	WBC50264
43301S04003	WBC50264
43301S0X003	WBC50151
43301S10003	WBC50271
43301S5A003	WBC50170
43301S7A003	WBC50166
43301S7B003	WBC50179
43301S84A02	WBC50272
43301S84A03	WBC50272
43301SCK003	WBC50201
43301SM4A01	WBC50264
43301SM5A01	WBC50271
43301SR3003	WBC50264

RUVILLE

EO	RUVILLE
4402A1	WBC50303
4402C6	WBC50113
4410000QAA	WBC50121
4410001A00	WBC50104
4410001A02	WBC50104
4410003W00	WBC50296
4410003W01	WBC50296
4410005N01	WBC50103
4410008G10	WBC50251
4410008G11	WBC50278
4410008G13	WBC50278
441000B000	WBC50270
441000Z400	WBC50159
4410017C00	WBC50236
4410017C10	WBC50236
4410017C11	WBC50236
441003HA0A	WBC50310
441003SG0A	WBC50338
441003W0A	WBC50180
441003W400	WBC50180
441004B000	WBC50276
441004JA0A	WBC50331
441004M400	WBC50174
441004M410	WBC50182
441004Z000	WBC50173
4410050C10	WBC50276
4410050C11	WBC50276
4410050C12	WBC50276
4410050C13	WBC50276
441007B000	WBC50149
441007Z800	WBC50144
441008B400	WBC50278
441008B500	WBC50277
441008Z500	WBC50277
44100AX600	WBC50305
44100B5000	WBC50216
44100B5500	WBC50334
44100D5510	WBC50252
44100D5511	WBC50252
44100D5512	WBC50252
44100ED010	WBC50205
44100ED300	WBC50204
44100ET000	WBC50203
44100F4000	WBC50251
44100G2800	WBC50252
44100G5110	WBC50234
44100H3100	WBC50228

EO	RUVILLE
44100M4901	WBC50234
44100N5800	WBC50236
44100U4000	WBC50228
44100U9200	WBC50236
44100VK00A	WBC50339
44101P1801	WBC50228
4509853AA	BMC10149
4509855AA	BMC10149
4560183AA	BMC10546
4601000Q0J	BMC10570
4601000QAA	BMC10120
4601001G00	BMC10476
4601004B00	BMC10470
4601004B05	BMC10470
4601004B06	BMC10470
4601004B15	BMC10470
4601004C00	BMC10495
460100B000	BMC10137
460100B001	BMC10137
460100B002	BMC10138
460100B005	BMC10137
460101M320	BMC10169
460101M800	BMC10168
460101N420	BMC10132
460101Z200	BMC10132
460101Z600	BMC10297
4601025G00	BMC10488
460102M100	BMC10131
460102Z600	BMC10295
460102Z601	BMC10295
4601031W00	BMC10468
460103SG4B	BMC10575
460103SG5B	BMC10574
4601040U05	BMC10508
4601040U10	BMC10508
4601040U10	BMC10508
4601049L01	BMC10123
460104B000	BMC10167
460104Z710	BMC10256
460104Z720	BMC10255
460105M100	BMC10103
460105M200	BMC10254
460105W610	BMC10262
460105W61A	BMC10262
460105W926	BMC10281
4601062A01	BMC10525
4601062J12	BMC10132

EO	RUVILLE
4601062J72	BMC10132
4601067A01	BMC10555
4601069Y20	BMC10168
4601072Y14	BMC10131
4601072Y22	BMC10168
4601072Y74	BMC10131
460107B420	BMC10121
460107S000	BMC10298
460107S020	BMC10294
460107S200	BMC10361
460107S20A	BMC10362
460107Y005	BMC10291
460107Y015	BMC10292
460108B000	BMC10177
460108B500	BMC10177
460108H900	BMC10498
460108J000	BMC10266
460108J100	BMC10356
46010A05G0	BMC10122
46010C07G0	BMC10495
46010C7000	BMC10468
46010C7001	BMC10468
46010CA000	BMC10443
46010CC22A	BMC10444
46010CK000	BMC10288
46010CK100	BMC10289
46010EA220	BMC10330
46010EA240	BMC10368
46010EA270	BMC10369
46010EA300	BMC10370
46010ET000C	BMC10420
46010F4001	BMC10488
46010F4005	BMC10123
46010J0117	BMC10124
46010J0800	BMC10554
46010JA02A	BMC10412
46010P08G0	BMC10468
46010P08G1	BMC10468
46010VK92A	BMC10529
46010VK94B	BMC10561
46010VW001	BMC10125
46010W87G0	BMC10126
46010Y02G1	BMC10131
46010ZJ90A	BMC10534
46010ZS00A	BMC10437
46010ZS10A	BMC10371
4601F8	BMC10105

EO	RUVILLE
46100S0X013	BMC10218
46100S0X951	BMC10219
46100S0X952	BMC10219
46100S3VA11	BMC10339
46100S5DA01	BMC10271
46100S5DL01	BMC10253
46100S6DR01	BMC10270
46100S6MA52	BMC10246
46100S84A02	BMC10194
46100S84A03	BMC10194
46100S84A03	BMC10194
46100S84A52	BMC10536
46100S9AA61	BMC10332
46100S9AA62	BMC10332
46100SCVA51	BMC10522
46100SDAA01	BMC10537
46100SDBA02	BMC10264
46100SH3A01	BMC10487
46100SH3A02	BMC10487
46100SH3A03	BMC10487
46100SH3A04	BMC10487
46100SJCA51	BMC10339
46100SJCA51	BMC10339
46100SJCA71	BMC10421
46100SLNA01	BMC10333
46100SNAA01	BMC10335
46100SR3033	BMC10487
46100SVAA01	BMC10335
46100SWAA01	BMC10331
46100SZAA01	BMC10372
46100SZAA02	BMC10372
46100TA1A01	BMC10373
46100TF0Y01	BMC10526
46100TK4A01	BMC10448
46100TR7A01	BMC10587
46100TX6A02	BMC10587
46100TX6A03	BMC10587
46101SHJ305	BMC10336
46101TK6305	BMC10423
46101TK8305	BMC10531
4610A008	WBC50298
4625A191	BMC10524
4625A192	BMC10520
4625A199	BMC10542
4683264AB	BMC10241
4683264AD	BMC10241
472010C070	BMC10366

RUVILLE

EO	RUVILLE
472010K010	BMC10517
472010R080	BMC10435
4721154AB	BMC10279
4721447AB	BMC10242
4721565AA	BMC10243
475500D010	WBC50292
4779168AB	BMC10245
4877270AA	BMC10319
4877429AA	BMC10213
4877429AC	BMC10213
4877805AA	BMC10550
4883814AA	BMC10193
4897210AA	BMC10207
4897210AB	BMC10207
4C2Z2140AA	BMC10285
4F9Z2140BA	BMC10303
4L1Z2140AA	BMC10260
4L3Z2140AA	BMC10273
4L3Z2140AB	BMC10273
4L3Z2140AC	BMC10273
4R3Z2140AA	BMC10311
5003321AA	BMC10196
5011256AB	BMC10196
5011260AB	BMC10204
5013131AB	BMC10203
5014425AA	WBC50148
5015149AA	BMC10225
5015159AA	BMC10225
5015160AA	BMC10224
5017973AA	BMC10230
5018211AA	WBC50196
5019401AA	BMC10112
5066158AA	WBC50158
5069001AA	BMC10230
5072526AA	BMC10244
5072526AB	BMC10244
5072994AA	BMC10203
5080888AA	BMC10251
5080888AB	BMC10251
5083353AA	BMC10114
5093049AA	BMC10203
5093236AA	WBC50142
5093407AB	BMC10523
5101794AA	BMC10274
5102032AA	BMC10278
5102283AA	BMC10287
5102283AB	BMC10287

EO	RUVILLE
5102284AA	BMC10286
5102284AB	BMC10286
5110054G60	BMC10515
5110056B10	BMC10133
5110060A60	BMC10133
5110067D10	BMC10217
5110067D10	BMC10217
5110067D60	BMC10240
5110067D60	BMC10240
5119354AA	BMC10324
5119355AA	BMC10323
5120085Z20	BMC10514
5120085Z30	BMC10509
5139148AA	BMC10321
5140708AA	WBC50184
5140769AA	BMC10230
5140769AA	BMC10230
5142503AA	BMC10347
5142507AA	BMC10346
5142652AA	BMC10305
5159101AA	WBC50185
5159992AA	BMC10306
5175093AA	BMC10357
5175103AA	BMC10305
5175103AA	BMC10305
5175701AA	BMC10360
5175732AA	BMC10334
5179892AA	BMC10348
5179926AA	BMC10376
5179926AB	BMC10376
5183198AA	BMC10374
5183200AA	BMC10306
5183200AA	BMC10306
5183871AA	BMC10320
5183886AA	BMC10320
5183886AA	BMC10320
5189175AA	BMC10329
5189227AA	BMC10341
5191305AA	WBC50197
5340156B00	WBC50266
5340156B60	WBC50281
5340165D00	WBC50156
5340167D00	WBC50156
5340256B00	WBC50267
5340256B60	WBC50282
5340265D00	WBC50157
5340267D00	WBC50157

EO	RUVILLE
583204B820	WBC50116
583204F100	WBC50302
583300P000	WBC50345
583301G000	WBC50195
583301R000	WBC50351
583302D000	WBC50320
583304H000	WBC50335
583802D000	WBC50160
584204B820	WBC50115
584204F100	WBC50299
585100X010	BMC10419
585101G000	BMC10343
585101G100	BMC10344
585101R000	BMC10553
585101R100	BMC10563
585104H000	BMC10565
591104F000	BMC10510
5C0611053	WBC50308
5C0611053A	WBC50308
5C3Z2140FA	BMC10351
5C3Z2140HA	BMC10309
5C3Z2140MA	BMC10212
5F9Z2140CA	BMC10312
5L2Z2140B	BMC10191
5L8Z2K478AA	BMC10301
5L8Z2K478DA	BMC10304
5U1612105A	BMC10228
5Z0611019L	BMC10228
5Z0611019P	BMC10293
5Z1614105H	BMC10293
68000908AA	BMC10375
68000910AA	BMC10375
68003578AA	WBC50185
68003625AA	BMC10376
68004467AA	BMC10377
68004467AB	BMC10377
68004467AD	BMC10377
68004708AB	BMC10384
68004718AB	BMC10386
68005054AA	BMC10328
68022555AA	BMC10385
68045998AB	BMC10450
68048548AA	BMC10380
68057474AA	BMC10358
68100365AA	BMC10530
68155423AC	BMC10568
6C112K478	BMC10354

EO	RUVILLE
6C112K478BE	BMC10354
6C2Z2140AA	BMC10499
6C2Z2140AB	BMC10499
6C2Z2140B	BMC10284
6C2Z2140BA	BMC10284
6C2Z2140BB	BMC10284
6C3Z2140BF	BMC10310
6C3Z2140DF	BMC10352
6E5Z2140BA	BMC10359
6E5Z2140D	BMC10381
6E5Z2140E	BMC10381
6F2Z2140AA	BMC10432
6F2Z2140CA	BMC10272
6F2Z2140CA	BMC10272
6L2Z2140B	BMC10502
6L2Z2140BA	BMC10502
6L5Z2140BA	BMC10189
6L8Z2140A	BMC10301
6L8Z2140C	BMC10302
6L8Z2140D	BMC10304
6L8Z2K478AA	BMC10301
6L8Z2K478DA	BMC10304
6N0611053	WBC50163
6Q0611019A	BMC10528
6Q0611019E	BMC10548
6Q0611053B	WBC50311
6Q0611053C	WBC50163
6R1611019	BMC10571
6R1611019A	BMC10571
6R1611019B	BMC10571
6R1611019D	BMC10571
6R1611019E	BMC10571
6R3Z2140AA	BMC10311
6RU611053C	WBC50347
7A110296	WBC50350
7C3Z2140F	BMC10413
7C3Z2140H	BMC10410
7D0611019	BMC10382
7D0611019B	BMC10382
7L0611019E	BMC10349
7L5Z-2140AA	BMC10521
7T1Z2004B	BMC10431
7T4Z2140A	BMC10393
8C3Z2140B	BMC10409
8C3Z2140BB	BMC10409
8C3Z2140J	BMC10409
8E0611021	BMC10263

RUVILLE

EO	RUVILLE
8L2Z2140B	BMC10502
8L8Z2261AD	WBC50202
8N1614019	BMC10449
8V5Z2261A	WBC50206
9C2Z2140A	BMC10408
9E5Z2140C	BMC10359
9L3Z2140F	BMC10389
9L8Z2140A	BMC10414
9L8Z2140C	BMC10415
9R3Z2140A	BMC10406
9S4Z2140B	BMC10383
A0004317501	BMC10547
AE5Z2140A	BMC10428
AE8Z2140A	BMC10392
AL3Z2140A	BMC10446
BE8Z2140A	BMC10519
BL3Z2140A	BMC10544
BPYS4340ZA	BMC10355
BPYS4340ZR0B	BMC10355
BPYS4340ZR0B	BMC10355
BV6Z2140A	BMC10545
BV6Z2261A	WBC50355
BW0A26610	WBC50261
C5TZ2061C	WBC50132
C5TZ2062C	WBC50131
C5TZ2261B	WBC50128
CCY94340Z	BMC10424
CCY94340ZA	BMC10424
CCY94340ZR0A	BMC10424
CK4Z2140A	BMC10560
D00126610A	WBC50259
D00126610B	WBC50259
D1AZ2261A	WBC50127
D1AZ2262A	WBC50126
D2ZZ2261A	WBC50125
D2ZZ2262A	WBC50124
D3OZ2261A	WBC50227
D3OZ2262A	WBC50226
D3TZ2062D	WBC50219
D3TZ2261A	WBC50125
D3TZ2261D	WBC50220
D3TZ2262A	WBC50124
D3ZZ2061A	WBC50132
D3ZZ2062A	WBC50131
D3ZZ2261A	WBC50125
D3ZZ2262A	WBC50124
D5DZ2261A	WBC50127

EO	RUVILLE
D5DZ2262A	WBC50126
D60101AA1B	BMC10391
D60101HK0A	BMC10315
D60101HK1A	BMC10315
D60103XT0A	BMC10562
D6010EL01A	BMC10265
D6010EM30B	BMC10390
D6010EM31A	BMC10390
D6010EM31B	BMC10390
D6010EM31B	BMC10390
D6010JG80A	BMC10433
D7TZ2140B	BMC10459
D7TZ2140C	BMC10136
D8BZ2261B	WBC50135
D8BZ2262B	WBC50136
D9AZ2140A	BMC10466
D9AZ2261B	WBC50232
D9BZ2140A	BMC10180
DF7126610	WBC50346
DO10078	BMC10504
E0TZ2140B	BMC10452
E0TZ2140C	BMC10458
E0TZ2261A	WBC50227
E0TZ2262A	WBC50226
E1BZ2140A	BMC10457
E2TZ2261B	WBC50215
E2TZ2261C	WBC50127
E2TZ2261D	WBC50227
E2TZ2262B	WBC50214
E2TZ2262C	WBC50126
E2TZ2262D	WBC50226
E3TZ2261B	WBC50240
E43Z2140A	BMC10463
E43Z2261A	WBC50243
E43Z2262A	WBC50242
E4DZ2140A	BMC10469
E4TZ2140B	BMC10464
E4TZ2261B	WBC50134
E4TZ2261B	WBC50134
E4TZ2262B	WBC50133
E4TZ2262B	WBC50133
E69Z2261A	WBC50248
E6DZ2261A	WBC50249
E6TZ2140A	BMC10471
E79Z2140A	BMC10477
E79Z2140B	BMC10477
E79Z2140B	BMC10477

EO	RUVILLE
E7SZ2140A	BMC10481
E7TZ2140B	BMC10480
E7TZ2140F	BMC10480
E7TZ2261A	WBC50223
E7TZ2262A	WBC50222
E7UZ2140B	BMC10479
E7UZ2140C	BMC10478
E89Z2261A	WBC50248
E8BZ2261A	WBC50259
E8BZ2261B	WBC50259
E92Z2261A	WBC50261
E93Z2140A	BMC10463
E99Z2261A	WBC50269
E9SZ2261A	WBC50270
E9SZ2261B	WBC50270
E9TZ2261A	WBC50248
E9ZZ2140A	BMC10481
EC0126610B	WBC50155
EC0143400A	BMC10237
EC0143400B	BMC10237
EC0243400A	BMC10238
EC0243400B	BMC10238
EF924340Z	BMC10302
EG234340Z	BMC10541
F03Z2140A	BMC10463
F0BZ2261A	WBC50259
F0TZ2140A	BMC10489
F0ZZ2140A	BMC10481
F0ZZ2140A	BMC10481
F1CZ2261A	WBC50261
F1DZ2140B	BMC10490
F29Z2261A	WBC50269
F2UZ2261A	WBC50224
F2UZ2262A	WBC50225
F39Z2261A	WBC50287
F3LY2140A	BMC10139
F3TZ2140A	BMC10480
F3TZ2140B	BMC10480
F3XY2140A	BMC10138
F3XY2140B	BMC10137
F3XY2261A	WBC50270
F4CZ2140A	BMC10151
F4CZ2140B	BMC10150
F4CZ2140C	BMC10151
F4CZ2140D	BMC10150
F4CZ2140N	BMC10150
F4TZ2140A	BMC10479

EO	RUVILLE
F4TZ2140A	BMC10480
F4TZ2140E	BMC10478
F4TZ2140F	BMC10146
F4TZ2140F	BMC10501
F4TZ2140G	BMC10478
F4TZ2140H	BMC10145
F4TZ2261A	WBC50223
F4TZ2262A	WBC50222
F57Z2140A	BMC10160
F57Z2140B	BMC10159
F57Z2261A	WBC50138
F58Z2140A	BMC10153
F5RZ2140A	BMC10152
F5RZ2261B	WBC50286
F5UZ2261A	WBC50141
F5UZ2262A	WBC50140
F65Z2140DA	BMC10478
F67Z2140HA	BMC10160
F67Z2140JA	BMC10159
F68Z2140EC	BMC10153
F6TZ2140AA	BMC10104
F6TZ2140AB	BMC10104
F6TZ2140BA	BMC10173
F6TZ2140EA	BMC10175
F6TZ2140EB	BMC10175
F6TZ2140FA	BMC10174
F6TZ2140FB	BMC10174
F75Z2140GC	BMC10104
F75Z2140GD	BMC10104
F75Z2140HE	BMC10174
F75Z2140JA	BMC10104
F75Z2140KA	BMC10174
F75Z2140NB	BMC10146
F75Z2140NC	BMC10146
F75Z2140NC	BMC10146
F75Z2140PA	BMC10478
F78Z2140AA	BMC10172
F78Z2140BA	BMC10188
F78Z2140HA	BMC10153
F7CZ2140AD	BMC10206
F7CZ2140BD	BMC10205
F7CZ2140CD	BMC10199
F7CZ2140D	BMC10200
F7CZ2140DD	BMC10200
F7DZ2140AA	BMC10181
F7RZ2140BA	BMC10201
F7UZ2140PB	BMC10187

RUVILLE

EO	RUVILLE
F81Z2140EA	BMC10211
F87Z2140AA	BMC10190
F87Z2140AC	BMC10190
F87Z2140BA	BMC10191
F87Z2140BC	BMC10191
F87Z2140EA	BMC10189
F87Z2140EB	BMC10189
F87Z2261AA	WBC50130
F87Z2261BA	WBC50145
F88Z2140AA	BMC10172
F88Z2140AB	BMC10172
F88Z2140BA	BMC10188
F88Z2140HA	BMC10153
F88Z2140HB	BMC10153
F88Z2140HB	BMC10153
F8AZ2140AA	BMC10220
F8RZ2261B	WBC50270
F8UZ2140BA	BMC10186
F8UZ2140CA	BMC10187
F9ZZ2140CA	BMC10209
F9ZZ2140DA	BMC10208
FOSZ2140A	BMC10490
FOSZ2140A	BMC10490
GJ2126610C	WBC50261
GJ2126610D	WBC50261
GP7A43400B	BMC10359
GP7A43400C	BMC10359
GP7A43400D	BMC10359
GP7C43400B	BMC10381
GP7C43400C	BMC10381
GP7C43400D	BMC10381
GSYL4340Z	BMC10416
M1S552140AA	BMC10492
M2S652140AA	BMC10493
M5L552261AA	WBC50300
M5L552261AA	WBC50300
M5L552262AA	WBC50301
M5L552262AA	WBC50301
M7N152140AA	BMC10353
M96FB2261BA	WBC50109
M97FB2261BB	WBC50110
MAB392209BA	WBC50333
MB238828	WBC50323
MB238829	WBC50253
MB333468	WBC50307
MB366326	WBC50306
MB500484	WBC50321

EO	RUVILLE
MB500485	WBC50322
MB500738	WBC50324
MB500739	WBC50325
MC390375	BMC10576
MN102377	BMC10445
MN102440	BMC10496
MN102441	BMC10513
MN113522	BMC10512
MR129595	WBC50181
MR289188	BMC10512
MR407141	WBC50167
MR475431	BMC10234
MR475432	BMC10233
MR527470	BMC10538
MR569685	BMC10300
MR955669	BMC10342
TD114340ZA	BMC10418
UB3926610	WBC50255
UB3926710	WBC50256
UB3926710C	WBC50256
XC2Z2140CA	BMC10214
XC2Z2140DA	BMC10210
XF2Z2140BA	BMC10221
XF2Z2140BB	BMC10221
XF2Z2140CA	BMC10223
XF2Z2140CB	BMC10223
XF2Z2140CB	BMC10223
XF2Z2140DA	BMC10226
XF2Z2140DA	BMC10226
XF2Z2140EA	BMC10227
XF5Z2261A	WBC50149
XS512261A	WBC50108
YC2Z2140DA	BMC10187
YC2Z2140DB	BMC10187
YF1Z2140AA	BMC10229
YL2Z2140AA	BMC10535
YL3Z2140AA	BMC10350
YL8Z2140AA	BMC10237
YL8Z2140BA	BMC10238
YL8Z2261BA	WBC50155
YS4Z2004AA	BMC10231
YS4Z2004BA	BMC10236
YS4Z2004BB	BMC10236
YS4Z2261AA	WBC50154
YS4Z2261AB	WBC50154
YS4Z2261BB	WBC50247
ZZC243990	BMC10302

EO	RUVILLE
ZZC243990A	BMC10302
ZZC343990	BMC10304
ZZD143990	BMC10414
ZZL026610	WBC50248
ZZL026610	WBC50269
ZZL026610A	WBC50269
ZZL043400	BMC10489
ZZM126610	WBC50138
ZZM141990	BMC10489
ZZM226610	WBC50240
ZZM443990	BMC10159
ZZM443990	BMC10160
ZZM543990	BMC10159
ZZM743990	BMC10160
ZZM843990	BMC10159
ZZP043400	BMC10190
ZZP043400A	BMC10190
ZZP126610	WBC50145
ZZP143400	BMC10191

Raybestos	RUVILLE
5083353	BMC10114
93172089	BMC10118
93305031	BMC10119
4601000Q	BMC10120
46010F40	BMC10488
MC36229	BMC10127
MC36272	BMC10128
MC36275	BMC10129
MC36306	BMC10130
MC390006	BMC10131
MC390007	BMC10132
MC390056	BMC10133
MC390060	BMC10134
MC390071	BMC10135
MC39011	BMC10136
MC390115	BMC10137
MC390116	BMC10138
MC390126	BMC10139
MC39016	BMC10140
MC39017	BMC10142
MC390179	BMC10144
MC390182	BMC10145
MC390183	BMC10146
MC390183	BMC10501
MC390186	BMC10147
MC390204	BMC10148
MC390213	BMC10149

Raybestos	RUVILLE
MC390224	BMC10150
MC390225	BMC10151
MC390226	BMC10152
MC390234	BMC10103
MC390235	BMC10508
MC390248	BMC10153
MC390251	BMC10154
MC390254	BMC10155
MC390257	BMC10156
MC390258	BMC10157
MC390259	BMC10158
MC390268	BMC10159
MC390269	BMC10160
MC390271	BMC10161
MC390275	BMC10162
MC390277	BMC10163
MC390278	BMC10164
MC390279	BMC10165
MC390303	BMC10166
MC390317	BMC10167
MC390318	BMC10168
MC390319	BMC10169
MC390320	BMC10170
MC390321	BMC10171
MC390329	BMC10172
MC390336	BMC10104
MC390337	BMC10173
MC390338	BMC10174
MC390339	BMC10175
MC39034	BMC10176
MC390343	BMC10177
MC390363	BMC10178
MC390364	BMC10179
MC39037	BMC10180
MC390370	BMC10181
MC390371	BMC10182
MC390377	BMC10183
MC390378	BMC10184
MC390386	BMC10185
MC390392	BMC10186
MC390394	BMC10187
MC390395	BMC10188
MC390398	BMC10189
MC390399	BMC10190
MC390400	BMC10191
MC390401	BMC10192
MC390408	BMC10193

RUVILLE

Raybestos	RUVILLE
MC390417	BMC10194
MC390425	BMC10195
MC390426	BMC10196
MC390427	BMC10197
MC390440	BMC10198
MC390447	BMC10199
MC390449	BMC10200
MC390463	BMC10201
MC390466	BMC10121
MC390500	BMC10202
MC390508	BMC10203
MC390511	BMC10204
MC390514	BMC10205
MC390515	BMC10206
MC390516	BMC10207
MC390525	BMC10209
MC390526	BMC10210
MC390530	BMC10211
MC390531	BMC10212
MC390534	BMC10213
MC390536	BMC10214
MC390541	BMC10215
MC390542	BMC10216
MC390546	BMC10217
MC390556	BMC10219
MC390569	BMC10220
MC390570	BMC10221
MC390571	BMC10222
MC390573	BMC10223
MC390577	BMC10224
MC390579	BMC10225
MC390581	BMC10226
MC390582	BMC10227
MC390608	BMC10229
MC390638	BMC10230
MC390643	BMC10231
MC390646	BMC10232
MC390657	BMC10233
MC390660	BMC10234
MC390676	BMC10235
MC390678	BMC10236
MC390690	BMC10237
MC390691	BMC10238
MC390697	BMC10239
MC390707	BMC10240
MC390708	BMC10241
MC390709	BMC10242

Raybestos	RUVILLE
MC390710	BMC10243
MC390712	BMC10244
MC390719	BMC10245
MC390721	BMC10246
MC390724	BMC10247
MC390734	BMC10248
MC390735	BMC10249
MC390739	BMC10250
MC390742	BMC10251
MC390746	BMC10253
MC390747	BMC10254
MC390748	BMC10255
MC390749	BMC10256
MC390753	BMC10258
MC390754	BMC10259
MC390762	BMC10260
MC390774	BMC10262
MC390778	BMC10263
MC390781	BMC10512
MC390784	BMC10264
MC390792	BMC10522
MC390800	BMC10266
MC390804	BMC10267
MC390805	BMC10268
MC390806	BMC10269
MC390807	BMC10270
MC390808	BMC10271
MC390810	BMC10272
MC390811	BMC10273
MC390816	BMC10274
MC390818	BMC10275
MC390819	BMC10276
MC390820	BMC10277
MC390821	BMC10278
MC390833	BMC10280
MC390835	BMC10281
MC390843	BMC10282
MC390845	BMC10283
MC390848	BMC10284
MC390849	BMC10285
MC390852	BMC10286
MC390853	BMC10287
MC390854	BMC10288
MC390855	BMC10289
MC390857	BMC10290
MC390858	BMC10291
MC390859	BMC10292

Raybestos	RUVILLE
MC390867	BMC10295
MC390899	BMC10141
MC390909	BMC10301
MC390919	BMC10303
MC390922	BMC10304
MC390926	BMC10305
MC390927	BMC10306
MC390930	BMC10307
MC390933	BMC10308
MC390956	BMC10309
MC390957	BMC10310
MC390960	BMC10312
MC390964	BMC10313
MC390965	BMC10314
MC390970	BMC10318
MC390975	BMC10319
MC390976	BMC10320
MC390977	BMC10321
MC390979	BMC10323
MC390980	BMC10324
MC390985	BMC10326
MC390986	BMC10327
MC390988	BMC10328
MC390991	BMC10329
MC390996	BMC10330
MC390997	BMC10331
MC390998	BMC10332
MC391000	BMC10333
MC391001	BMC10334
MC391002	BMC10335
MC391004	BMC10336
MC391005	BMC10338
MC391006	BMC10337
MC391007	BMC10339
MC391010	BMC10340
MC391014	BMC10342
MC391022	BMC10343
MC391024	BMC10344
MC391026	BMC10345
MC391031	BMC10346
MC391032	BMC10347
MC391041	BMC10350
MC391042	BMC10351
MC391043	BMC10352
MC391049	BMC10355
MC391066	BMC10357
MC391068	BMC10358

Raybestos	RUVILLE
MC391069	BMC10359
MC391071	BMC10360
MC391072	BMC10362
MC391080	BMC10363
MC391081	BMC10364
MC391082	BMC10365
MC391085	BMC10366
MC391092	BMC10367
MC391096	BMC10368
MC391097	BMC10369
MC391098	BMC10370
MC391100	BMC10372
MC391101	BMC10373
MC391110	BMC10374
MC391121	BMC10375
MC391122	BMC10376
MC391123	BMC10377
MC391129	BMC10381
MC391130	BMC10382
MC391133	BMC10502
MC391137	BMC10383
MC391138	BMC10527
MC391142	BMC10384
MC391143	BMC10385
MC391144	BMC10386
MC391145	BMC10387
MC391150	BMC10389
MC391156	BMC10390
MC391158	BMC10391
MC391165	BMC10394
MC391168	BMC10395
MC391169	BMC10396
MC391170	BMC10500
MC391172	BMC10397
MC391175	BMC10398
MC391183	BMC10402
MC391184	BMC10403
MC391185	BMC10404
MC391186	BMC10405
MC391200	BMC10413
MC391203	BMC10414
MC391204	BMC10415
MC391221	BMC10520
MC391231	BMC10425
MC391232	BMC10426
MC391233	BMC10427
MC391237	BMC10428

RUVILLE

Raybestos	RUVILLE
MC391252	BMC10429
MC391253	BMC10430
MC391254	BMC10431
MC391255	BMC10432
MC391267	BMC10433
MC391271	BMC10530
MC391295	BMC10434
MC391296	BMC10435
MC391299	BMC10436
MC391303	BMC10437
MC391304	BMC10265
MC391307	BMC10420
MC391310	BMC10412
MC391328	BMC10438
MC391329	BMC10439
MC391331	BMC10440
MC391332	BMC10441
MC391333	BMC10442
MC391341	BMC10443
MC391343	BMC10444
MC391344	BMC10445
MC391358	BMC10532
MC391359	BMC10446
MC391376	BMC10447
MC391378	BMC10448
MC391384	BMC10449
MC391385	BMC10450
MC39147	BMC10451
MC39150	BMC10126
MC39173	BMC10452
MC39178	BMC10453
MC39223	BMC10454
MC39228	BMC10124
MC39324	BMC10455
MC39328	BMC10456
MC39350	BMC10457
MC39357	BMC10458
MC39368	BMC10459
MC39382	BMC10460
MC39435	BMC10462
MC39443	BMC10463
MC39445	BMC10464
MC39451	BMC10465
MC39467	BMC10466
MC39476	BMC10467
MC39509	BMC10468
MC39531	BMC10469

Raybestos	RUVILLE
MC39555	BMC10122
MC39555	BMC10470
MC39567	BMC10471
MC39571	BMC10472
MC39578	BMC10102
MC39583	BMC10473
MC39585	BMC10474
MC39589	BMC10475
MC39592	BMC10123
MC39593	BMC10476
MC39628	BMC10477
MC39634	BMC10478
MC39635	BMC10479
MC39636	BMC10480
MC39637	BMC10481
MC39646	BMC10482
MC39649	BMC10483
MC39655	BMC10484
MC39712	BMC10485
MC39736	BMC10101
MC39767	BMC10486
MC39953	BMC10489
MC39958	BMC10490
MC39981	BMC10491
MIS55214	BMC10492
WC13387	WBC50122
WC13388	WBC50123
WC17507	WBC50124
WC17508	WBC50125
WC17509	WBC50126
WC17510	WBC50127
WC24489	WBC50128
WC34876	WBC50145
WC36017	WBC50131
WC36018	WBC50132
WC36057	WBC50133
WC36058	WBC50134
WC36076	WBC50135
WC36077	WBC50136
WC370027	WBC50137
WC370031	WBC50138
WC370032	WBC50139
WC370042	WBC50140
WC370043	WBC50141
WC370051	WBC50142
WC370055	WBC50143
WC370060	WBC50144

Raybestos	RUVILLE
WC370061	WBC50145
WC370073	WBC50146
WC370074	WBC50147
WC370081	WBC50148
WC370083	WBC50149
WC370087	WBC50150
WC370088	WBC50151
WC370091	WBC50152
WC370092	WBC50153
WC370093	WBC50154
WC370094	WBC50155
WC370103	WBC50210
WC370105	WBC50158
WC370106	WBC50159
WC370111	WBC50161
WC370112	WBC50162
WC370113	WBC50311
WC370115	WBC50308
WC370117	WBC50164
WC370121	WBC50355
WC370122	WBC50183
WC370123	WBC50165
WC370127	WBC50166
WC370129	WBC50167
WC370130	WBC50168
WC370131	WBC50169
WC370132	WBC50170
WC370133	WBC50171
WC370139	WBC50172
WC370141	WBC50173
WC370142	WBC50174
WC370146	WBC50176
WC370148	WBC50177
WC370149	WBC50178
WC370152	WBC50179
WC370154	WBC50180
WC370155	WBC50181
WC370157	WBC50182
WC370174	WBC50183
WC370176	WBC50184
WC370177	WBC50185
WC370180	WBC50186
WC370181	WBC50187
WC370182	WBC50188
WC370183	WBC50189
WC370185	WBC50190
WC370186	WBC50191

Raybestos	RUVILLE
WC370187	WBC50192
WC370189	WBC50193
WC370190	WBC50194
WC370194	WBC50195
WC370195	WBC50196
WC370197	WBC50197
WC370200	WBC50198
WC370201	WBC50199
WC370211	WBC50202
WC370212	WBC50203
WC370213	WBC50204
WC370214	WBC50205
WC370225	WBC50206
WC370226	WBC50207
WC370232	WBC50344
WC370239	WBC50337
WC370240	WBC50313
WC370241	WBC50336
WC370247	WBC50314
WC370253	WBC50345
WC370254	WBC50310
WC370255	WBC50338
WC37048	WBC50208
WC37080	WBC50209
WC37109	WBC50211
WC37110	WBC50212
WC37111	WBC50213
WC37132	WBC50214
WC37133	WBC50215
WC37208	WBC50216
WC37209	WBC50217
WC37210	WBC50218
WC37218	WBC50219
WC37219	WBC50220
WC37235	WBC50221
WC37250	WBC50223
WC37251	WBC50222
WC37262	WBC50224
WC37263	WBC50225
WC37267	WBC50226
WC37268	WBC50227
WC37274	WBC50228
WC37290	WBC50229
WC37332	WBC50230
WC37337	WBC50231
WC37343	WBC50232
WC37349	WBC50233

RUVILLE

Raybestos	RUVILLE
WC37358	WBC50234
WC37400	WBC50235
WC37407	WBC50236
WC37459	WBC50237
WC37531	WBC50238
WC37564	WBC50239
WC37574	WBC50240
WC37590	WBC50241
WC37591	WBC50242
WC37592	WBC50243
WC37599	WBC50244
WC37601	WBC50321
WC37602	WBC50322
WC37625	WBC50245
WC37637	WBC50316
WC37643	WBC50275
WC37644	WBC50246
WC37646	WBC50315
WC37654	WBC50317
WC37660	WBC50247
WC37663	WBC50248
WC37668	WBC50249
WC37677	WBC50250
WC37684	WBC50251
WC37693	WBC50252
WC37708	WBC50323
WC37709	WBC50253
WC37710	WBC50324
WC37711	WBC50325
WC37750	WBC50254
WC37751	WBC50256
WC37752	WBC50255
WC37778	WBC50257
WC37781	WBC50258
WC37784	WBC50260
WC37787	WBC50261
WC37841	WBC50262
WC37844	WBC50263
WC37846	WBC50265
WC37847	WBC50264
WC37850	WBC50319
WC37852	WBC50266
WC37853	WBC50267
WC37854	WBC50268
WC37855	WBC50102
WC37856	WBC50269
WC37857	WBC50270

Raybestos	RUVILLE
WC37858	WBC50271
WC37859	WBC50272
WC37862	WBC50130
WC37863	WBC50273
WC37864	WBC50274
WC37866	WBC50346
WC37869	WBC50276
WC37870	WBC50103
WC37871	WBC50277
WC37872	WBC50278
WC37967	WBC50279
WC37970	WBC50280
WC37975	WBC50281
WC37976	WBC50282
WC37984	WBC50283
WC37985	WBC50284
WC37986	WBC50285
WC37997	WBC50286
WC37999	WBC50287
WC8852	WBC50288
WC9025	WBC50289
WC9026	WBC50290

Lusac	RUVILLE
834	WBC50101
844	WBC50101
8852	WBC50288
13387	WBC50122
13388	WBC50123
17507	WBC50124
17508	WBC50125
18984	WBC50219
18985	WBC50220
24489	WBC50128
34876	WBC50145
35325	WBC50133
35326	WBC50134
37208	WBC50216
37209	WBC50217
37210	WBC50218
37250	WBC50223
37251	WBC50222
37274	WBC50228
37358	WBC50234
37407	WBC50236
37420	WBC50318
37459	WBC50237
37574	WBC50240

Lusac	RUVILLE
37576	WBC50163
37599	WBC50244
37601	WBC50321
37602	WBC50322
37625	WBC50245
37637	WBC50316
37643	WBC50275
37644	WBC50246
37646	WBC50315
37654	WBC50317
37660	WBC50247
37663	WBC50248
37684	WBC50251
37693	WBC50252
37708	WBC50323
37709	WBC50253
37710	WBC50324
37711	WBC50325
37751	WBC50256
37752	WBC50255
37782	WBC50135
37783	WBC50136
37787	WBC50261
37841	WBC50262
37844	WBC50263
37846	WBC50265
37847	WBC50264
37850	WBC50319
37852	WBC50266
37853	WBC50267
37854	WBC50268
37855	WBC50102
37856	WBC50269
37857	WBC50270
37858	WBC50271
37859	WBC50272
37862	WBC50130
37863	WBC50273
37864	WBC50274
37869	WBC50276
37870	WBC50103
37871	WBC50277
37872	WBC50278
37967	WBC50279
37970	WBC50280
37975	WBC50281
37976	WBC50282

Lusac	RUVILLE
37984	WBC50283
37985	WBC50284
37986	WBC50285
37997	WBC50286
37999	WBC50287
39509	BMC10468
39555	BMC10470
39567	BMC10471
39571	BMC10472
39592	BMC10123
39593	BMC10476
39635	BMC10479
39646	BMC10482
39649	BMC10483
39736	BMC10101
39953	BMC10489
39981	BMC10491
40951	WBC50131
40952	WBC50132
51081	WBC50208
51088	WBC50209
57146	WBC50214
57147	WBC50215
59240	WBC50126
59241	WBC50127
73620	WBC50226
73621	WBC50227
78676	BMC10466
78974	WBC50289
78975	WBC50290
79767	WBC50229
79768	WBC50231
90547	BMC10128
90549	WBC50211
90550	WBC50212
93356	WBC50213
96387	WBC50233
96399	WBC50230
96409	BMC10451
96415	BMC10129
96613	WBC50236
97934	BMC10136
97936	BMC10459
98895	BMC10453
98896	BMC10485
98953	BMC10142
99084	BMC10180

RUVILLE

Lusac	RUVILLE
99294	BMC10176
100560	BMC10127
101253	BMC10140
101254	BMC10130
101604	WBC50235
101610	WBC50232
102418	BMC10458
102421	BMC10452
104384	WBC50238
104460	BMC10456
104464	BMC10455
104466	BMC10475
104516	BMC10454
105808	BMC10457
106315	WBC50221
107475	WBC50241
107476	WBC50239
108106	WBC50243
108107	WBC50242
108134	BMC10465
108145	BMC10462
108151	BMC10463
108168	BMC10467
109532	WBC50263
110260	WBC50245
110887	BMC10102
110919	BMC10464
110983	BMC10484
112311	BMC10469
112341	WBC50250
112365	WBC50249
113757	WBC50224
113758	WBC50225
114075	BMC10477
114079	BMC10480
114190	BMC10473
114192	BMC10474
114197	WBC50276
116224	WBC50193
116263	WBC50260
116359	WBC50258
116366	WBC50257
116384	WBC50254
116403	BMC10460
117345	WBC50104
117583	BMC10481
120369	BMC10478

Lusac	RUVILLE
120590	BMC10486
122572	BMC10490
129564	WBC50270
370027	WBC50137
370031	WBC50138
370032	WBC50139
370042	WBC50140
370043	WBC50141
370051	WBC50142
370055	WBC50143
370061	WBC50145
370073	WBC50146
370074	WBC50147
370081	WBC50148
370083	WBC50149
370087	WBC50150
370088	WBC50151
370091	WBC50152
370092	WBC50153
370093	WBC50154
370094	WBC50155
370103	WBC50210
370105	WBC50158
370106	WBC50159
370111	WBC50161
370112	WBC50162
370113	WBC50311
370115	WBC50308
370117	WBC50164
370121	WBC50355
370123	WBC50165
370127	WBC50166
370129	WBC50167
370130	WBC50168
370131	WBC50169
370132	WBC50170
370133	WBC50171
370139	WBC50172
370142	WBC50174
370143	WBC50175
370143	WBC50297
370146	WBC50176
370148	WBC50177
370149	WBC50178
370152	WBC50179
370154	WBC50180
370155	WBC50181

Lusac	RUVILLE
370157	WBC50182
370174	WBC50183
370176	WBC50184
370177	WBC50185
370180	WBC50186
370181	WBC50187
370182	WBC50188
370183	WBC50189
370185	WBC50190
370186	WBC50191
370187	WBC50192
370189	WBC50193
370190	WBC50194
370194	WBC50195
370195	WBC50196
370197	WBC50197
370200	WBC50198
370201	WBC50199
370211	WBC50202
370212	WBC50203
370213	WBC50204
370214	WBC50205
370225	WBC50206
370226	WBC50207
370239	WBC50337
370240	WBC50313
370247	WBC50314
370254	WBC50310
370382	WBC50106
370384	WBC50107
390006	BMC10131
390007	BMC10132
390007	BMC10356
390056	BMC10133
390060	BMC10134
390071	BMC10135
390115	BMC10137
390116	BMC10138
390126	BMC10139
390161	BMC10576
390179	BMC10144
390182	BMC10145
390183	BMC10146
390183	BMC10501
390186	BMC10147
390204	BMC10148
390213	BMC10149

Lusac	RUVILLE
390224	BMC10150
390225	BMC10151
390226	BMC10152
390234	BMC10103
390235	BMC10508
390248	BMC10153
390251	BMC10154
390254	BMC10155
390257	BMC10156
390258	BMC10157
390259	BMC10158
390268	BMC10159
390269	BMC10160
390271	BMC10161
390275	BMC10162
390277	BMC10163
390278	BMC10164
390279	BMC10165
390303	BMC10166
390317	BMC10167
390318	BMC10168
390319	BMC10169
390320	BMC10170
390321	BMC10171
390329	BMC10172
390336	BMC10104
390337	BMC10173
390338	BMC10174
390339	BMC10175
390343	BMC10177
390363	BMC10178
390364	BMC10179
390370	BMC10181
390371	BMC10182
390377	BMC10183
390378	BMC10184
390386	BMC10185
390392	BMC10186
390394	BMC10187
390395	BMC10188
390398	BMC10189
390399	BMC10190
390400	BMC10191
390401	BMC10192
390408	BMC10193
390417	BMC10194
390425	BMC10195

RUVILLE

Lusac	RUVILLE
390426	BMC10196
390427	BMC10197
390440	BMC10198
390447	BMC10199
390449	BMC10200
390463	BMC10201
390500	BMC10202
390508	BMC10203
390514	BMC10205
390515	BMC10206
390516	BMC10207
390525	BMC10209
390526	BMC10210
390530	BMC10211
390531	BMC10212
390534	BMC10213
390536	BMC10214
390541	BMC10215
390542	BMC10216
390546	BMC10217
390551	BMC10218
390556	BMC10219
390569	BMC10220
390570	BMC10221
390571	BMC10222
390573	BMC10223
390577	BMC10224
390579	BMC10225
390581	BMC10226
390582	BMC10227
390608	BMC10229
390638	BMC10230
390643	BMC10231
390646	BMC10232
390657	BMC10233
390660	BMC10234
390676	BMC10235
390678	BMC10236
390690	BMC10237
390691	BMC10238
390697	BMC10239
390707	BMC10240
390708	BMC10241
390709	BMC10242
390710	BMC10243
390712	BMC10244
390719	BMC10245

Lusac	RUVILLE
390721	BMC10246
390724	BMC10247
390734	BMC10248
390735	BMC10249
390739	BMC10250
390742	BMC10251
390746	BMC10253
390747	BMC10254
390748	BMC10255
390749	BMC10256
390753	BMC10258
390754	BMC10259
390762	BMC10260
390774	BMC10262
390778	BMC10263
390781	BMC10512
390784	BMC10264
390804	BMC10267
390805	BMC10268
390806	BMC10269
390807	BMC10270
390808	BMC10271
390810	BMC10272
390811	BMC10273
390816	BMC10274
390818	BMC10275
390819	BMC10276
390820	BMC10277
390821	BMC10278
390833	BMC10280
390835	BMC10281
390843	BMC10282
390845	BMC10283
390848	BMC10284
390849	BMC10285
390852	BMC10286
390853	BMC10287
390854	BMC10288
390855	BMC10289
390857	BMC10290
390858	BMC10291
390859	BMC10292
390867	BMC10295
390870	BMC10296
390875	BMC10297
390885	BMC10299
390886	BMC10300

Lusac	RUVILLE
390898	BMC10257
390899	BMC10141
390909	BMC10301
390910	BMC10302
390919	BMC10303
390922	BMC10304
390926	BMC10305
390927	BMC10306
390930	BMC10307
390931	BMC10108
390933	BMC10308
390956	BMC10309
390957	BMC10310
390960	BMC10312
390964	BMC10313
390965	BMC10314
390970	BMC10318
390975	BMC10319
390976	BMC10320
390977	BMC10321
390979	BMC10323
390980	BMC10324
390983	BMC10325
390985	BMC10326
390986	BMC10327
390988	BMC10328
390991	BMC10329
390996	BMC10330
390997	BMC10331
390998	BMC10332
391000	BMC10333
391001	BMC10334
391002	BMC10335
391004	BMC10336
391005	BMC10338
391006	BMC10337
391007	BMC10339
391010	BMC10340
391014	BMC10342
391022	BMC10343
391024	BMC10344
391026	BMC10345
391031	BMC10346
391032	BMC10347
391033	BMC10348
391036	BMC10349
391041	BMC10350

Lusac	RUVILLE
391042	BMC10351
391043	BMC10352
391049	BMC10355
391066	BMC10357
391068	BMC10358
391069	BMC10359
391071	BMC10360
391072	BMC10362
391080	BMC10363
391081	BMC10364
391082	BMC10365
391085	BMC10366
391092	BMC10367
391096	BMC10368
391097	BMC10369
391098	BMC10370
391099	BMC10371
391100	BMC10372
391101	BMC10373
391110	BMC10374
391121	BMC10375
391122	BMC10376
391123	BMC10377
391127	BMC10380
391129	BMC10381
391130	BMC10382
391133	BMC10502
391137	BMC10383
391138	BMC10527
391142	BMC10384
391143	BMC10385
391144	BMC10386
391145	BMC10387
391147	BMC10388
391150	BMC10389
391156	BMC10390
391158	BMC10391
391162	BMC10393
391165	BMC10394
391168	BMC10395
391169	BMC10396
391170	BMC10500
391172	BMC10397
391175	BMC10398
391179	BMC10399
391180	BMC10400
391181	BMC10401

RUVILLE

Lusac	RUVILLE
391183	BMC10402
391184	BMC10403
391185	BMC10404
391186	BMC10405
391189	BMC10406
391190	BMC10407
391191	BMC10408
391195	BMC10409
391197	BMC10410
391200	BMC10413
391203	BMC10414
391204	BMC10415
391207	BMC10416
391214	BMC10418
391220	BMC10524
391221	BMC10520
391225	BMC10421
391228	BMC10423
391231	BMC10425
391232	BMC10426
391233	BMC10427
391237	BMC10428
391252	BMC10429
391253	BMC10430
391254	BMC10431
391255	BMC10432
391267	BMC10433
391271	BMC10530
391295	BMC10434
391296	BMC10435
391299	BMC10436
391303	BMC10437
391304	BMC10265
391307	BMC10420
391310	BMC10412
391328	BMC10438
391329	BMC10439
391331	BMC10440
391332	BMC10441
391333	BMC10442
391341	BMC10443
391343	BMC10444
391344	BMC10445
391358	BMC10532
391359	BMC10446
391376	BMC10447
391378	BMC10448

Lusac	RUVILLE
391384	BMC10449
391385	BMC10450
3495064	BMC10111
3700900	WBC50109
3700904	WBC50110
3700908	WBC50111
3700912	WBC50112
3700913	WBC50113
3700914	WBC50114
3700916	WBC50295
3700917	WBC50302
3700920	WBC50299
3700921	WBC50335
3700922	WBC50334
3700925	WBC50298
3700928	WBC50294
3700929	WBC50293
5011260	BMC10204
05019401	BMC10112
5083353	BMC10114
9193225	BMC10115
37009016	WBC50115
37009017	WBC50116
37009018	WBC50300
37009019	WBC50301
39009900	BMC10504
39009902	BMC10116
39009903	BMC10117
39009904	BMC10110
39009906	BMC10493
39009907	BMC10497
39009909	BMC10505
39009910	BMC10125
39009911	BMC10228
39009912	BMC10293
39009913	BMC10529
39009914	BMC10503
39009915	BMC10498
39009917	BMC10354
39009918	BMC10353
39009919	BMC10317
39009926	BMC10419
39009927	BMC10315
39009932	BMC10540
93172089	BMC10118
93305031	BMC10119
370018RL	WBC50105

Lusac	RUVILLE
390700RL	BMC10105
390801RL	BMC10106
390901RL	BMC10107
390911RL	BMC10528
390951RL	BMC10109
41100B96	WBC50117
41101B96	WBC50118
41102B96	WBC50119
41103B96	WBC50120
4410000Q	WBC50121
441004Z0	WBC50173
441007Z0	WBC50144
44100F40	WBC50251
4601000Q	BMC10120
460108B6	BMC10121
46010A05	BMC10122
46010F40	BMC10488
46010J01	BMC10124
46010W87	BMC10126
MIS55214	BMC10492

Centric	RUVILLE
134.50000	WBC50259
134.62061	WBC50143
130.33001	BMC10349
130.33116	BMC10263
130.33124	BMC10425
130.33133	BMC10427
130.33204	BMC10109
130.33401	BMC10451
130.33405	BMC10134
130.33405	BMC10484
130.33408	BMC10108
130.33408	BMC10161
130.33417	BMC10202
130.33419	BMC10382
130.33421	BMC10449
130.33425	BMC10367
130.33426	BMC10426
130.33501	BMC10128
130.33502	BMC10129
130.35500	BMC10324
130.35501	BMC10323
130.35502	BMC10328
130.35505	BMC10547
130.40009	BMC10487
130.40038	BMC10194
130.40044	BMC10218

Centric	RUVILLE
130.40045	BMC10219
130.40048	BMC10253
130.40049	BMC10270
130.40049	BMC10271
130.40051	BMC10522
130.40052	BMC10246
130.40055	BMC10537
130.40056	BMC10264
130.40058	BMC10339
130.40060	BMC10336
130.40061	BMC10332
130.40064	BMC10335
130.40067	BMC10333
130.40071	BMC10331
130.40072	BMC10373
130.40073	BMC10372
130.40074	BMC10448
130.40076	BMC10423
130.40078	BMC10421
130.40079	BMC10587
130.40080	BMC10531
130.42008	BMC10288
130.42009	BMC10289
130.42206	BMC10470
130.42213	BMC10167
130.42214	BMC10168
130.42216	BMC10131
130.42217	BMC10169
130.42218	BMC10103
130.42218	BMC10256
130.42219	BMC10254
130.42219	BMC10255
130.42221	BMC10420
130.42222	BMC10534
130.42224	BMC10574
130.42225	BMC10575
130.42307	BMC10468
130.42310	BMC10123
130.42310	BMC10488
130.42311	BMC10476
130.42318	BMC10177
130.42320	BMC10177
130.42321	BMC10121
130.42323	BMC10262
130.42325	BMC10297
130.42327	BMC10295
130.42328	BMC10281

RUVILLE

Centric	RUVILLE
130.42330	BMC10371
130.42331	BMC10368
130.42332	BMC10370
130.42333	BMC10369
130.42334	BMC10330
130.42336	BMC10437
130.42409	BMC10508
130.42412	BMC10266
130.42413	BMC10356
130.42414	BMC10291
130.42415	BMC10292
130.42418	BMC10412
130.42704	BMC10132
130.42800	BMC10443
130.42804	BMC10444
130.42806	BMC10390
130.42811	BMC10433
130.42814	BMC10391
130.42815	BMC10265
130.42816	BMC10265
130.42823	BMC10315
130.42900	BMC10362
130.42901	BMC10294
130.42902	BMC10298
130.42905	BMC10361
130.43012	BMC10576
130.44032	BMC10259
130.44034	BMC10257
130.44035	BMC10258
130.44036	BMC10290
130.44037	BMC10141
130.44047	BMC10318
130.44120	BMC10248
130.44120	BMC10518
130.44121	BMC10249
130.44125	BMC10337
130.44126	BMC10338
130.44127	BMC10539
130.44515	BMC10447
130.44742	BMC10314
130.44743	BMC10313
130.44744	BMC10366
130.44745	BMC10434
130.44823	BMC10527
130.44825	BMC10296
130.44918	BMC10280
130.44919	BMC10436

Centric	RUVILLE
130.44920	BMC10435
130.45121	BMC10418
130.45422	BMC10355
130.45424	BMC10424
130.45427	BMC10416
130.46012	BMC10234
130.46013	BMC10233
130.46018	BMC10300
130.46020	BMC10342
130.46026	BMC10520
130.46030	BMC10445
130.46031	BMC10524
130.46501	WBC50346
130.46523	BMC10538
130.46525	BMC10512
130.48005	BMC10133
130.48017	BMC10217
130.48018	BMC10240
130.48024	BMC10515
130.48032	BMC10509
130.48033	BMC10514
130.49020	BMC10441
130.49021	BMC10440
130.49022	BMC10500
130.49023	BMC10442
130.51017	BMC10247
130.51040	BMC10344
130.51063	BMC10563
130.58003	BMC10204
130.58004	BMC10244
130.58007	BMC10341
130.58008	BMC10334
130.58009	BMC10546
130.61001	BMC10481
130.61004	BMC10463
130.61031	BMC10180
130.61032	BMC10466
130.61042	BMC10457
130.61043	BMC10469
130.61048	BMC10490
130.61055	BMC10138
130.61056	BMC10137
130.61059	BMC10139
130.61064	BMC10153
130.61065	BMC10152
130.61066	BMC10151
130.61067	BMC10150

Centric	RUVILLE
130.61082	BMC10172
130.61083	BMC10206
130.61084	BMC10205
130.61085	BMC10199
130.61086	BMC10200
130.61091	BMC10181
130.61099	BMC10220
130.61104	BMC10209
130.61105	BMC10208
130.61109	BMC10201
130.61110	BMC10231
130.61111	BMC10276
130.61119	BMC10229
130.61121	BMC10236
130.61124	BMC10303
130.61126	BMC10312
130.61127	BMC10311
130.61129	BMC10381
130.61130	BMC10359
130.61132	BMC10393
130.61137	BMC10383
130.61139	BMC10406
130.61141	BMC10428
130.61162	BMC10545
130.62001	BMC10130
130.62003	BMC10140
130.62006	BMC10456
130.62048	BMC10460
130.62064	BMC10474
130.62065	BMC10473
130.62096	BMC10147
130.62100	BMC10163
130.62106	BMC10182
130.62107	BMC10185
130.62111	BMC10192
130.62118	BMC10235
130.62119	BMC10232
130.62130	BMC10250
130.62133	BMC10299
130.62136	BMC10326
130.62139	BMC10308
130.62144	BMC10439
130.62145	BMC10438
130.62150	BMC10387
130.62151	BMC10394
130.62152	BMC10532
130.62154	BMC10404

Centric	RUVILLE
130.62160	BMC10405
130.62167	BMC10398
130.62174	BMC10543
130.63028	BMC10176
130.63030	BMC10101
130.63032	BMC10465
130.63039	BMC10148
130.63041	BMC10149
130.63044	BMC10154
130.63045	BMC10155
130.63048	BMC10198
130.63049	BMC10195
130.63050	BMC10224
130.63051	BMC10230
130.63057	BMC10112
130.63059	BMC10225
130.63060	BMC10245
130.63062	BMC10274
130.63064	BMC10321
130.63065	BMC10347
130.63066	BMC10346
130.63067	BMC10329
130.63068	BMC10357
130.63069	BMC10360
130.63070	BMC10377
130.63070	BMC10450
130.63072	BMC10386
130.63074	BMC10358
130.63075	BMC10384
130.63076	BMC10380
130.63078	BMC10385
130.65001	BMC10478
130.65003	BMC10479
130.65003	BMC10480
130.65005	BMC10477
130.65018	BMC10459
130.65023	BMC10136
130.65026	BMC10458
130.65031	BMC10464
130.65033	BMC10471
130.65037	BMC10489
130.65040	BMC10145
130.65041	BMC10146
130.65041	BMC10501
130.65043	BMC10160
130.65044	BMC10159
130.65047	BMC10452

RUVILLE

Centric	RUVILLE
130.65049	BMC10186
130.65053	BMC10104
130.65053	BMC10175
130.65054	BMC10174
130.65055	BMC10191
130.65056	BMC10188
130.65057	BMC10190
130.65058	BMC10211
130.65059	BMC10212
130.65060	BMC10187
130.65061	BMC10189
130.65062	BMC10210
130.65063	BMC10214
130.65069	BMC10226
130.65070	BMC10223
130.65071	BMC10227
130.65072	BMC10221
130.65077	BMC10237
130.65078	BMC10238
130.65079	BMC10260
130.65080	BMC10261
130.65083	BMC10173
130.65085	BMC10272
130.65087	BMC10350
130.65089	BMC10273
130.65090	BMC10277
130.65091	BMC10285
130.65094	BMC10301
130.65096	BMC10302
130.65097	BMC10304
130.65098	BMC10310
130.65099	BMC10352
130.65100	BMC10351
130.65101	BMC10309
130.65104	BMC10432
130.65106	BMC10499
130.65107	BMC10284
130.65108	BMC10502
130.65111	BMC10413
130.65112	BMC10410
130.65113	BMC10409
130.65120	BMC10521
130.65122	BMC10502
130.65123	BMC10414
130.65124	BMC10415
130.65125	BMC10389
130.65128	BMC10409

Centric	RUVILLE
130.65129	BMC10408
130.65134	BMC10431
130.65135	BMC10446
130.65141	BMC10544
130.66005	BMC10142
130.66009	BMC10475
130.66011	BMC10472
130.66012	BMC10462
130.66013	BMC10455
130.66015	BMC10102
130.66019	BMC10454
130.66021	BMC10482
130.66022	BMC10483
130.66025	BMC10486
130.66027	BMC10164
130.66028	BMC10144
130.66029	BMC10158
130.66030	BMC10156
130.66031	BMC10157
130.66031	BMC10165
130.66031	BMC10179
130.66034	BMC10171
130.66036	BMC10178
130.66037	BMC10197
130.66041	BMC10215
130.66042	BMC10216
130.66043	BMC10222
130.66044	BMC10239
130.66045	BMC10275
130.66046	BMC10282
130.66047	BMC10268
130.66048	BMC10269
130.66049	BMC10267
130.66051	BMC10345
130.66052	BMC10283
130.66053	BMC10307
130.66054	BMC10340
130.66055	BMC10325
130.66056	BMC10327
130.66057	BMC10365
130.66058	BMC10364
130.66059	BMC10388
130.66060	BMC10363
130.66061	BMC10399
130.66062	BMC10400
130.66065	BMC10407
130.66066	BMC10397

Centric	RUVILLE
130.66067	BMC10401
130.66068	BMC10403
130.66069	BMC10395
130.66070	BMC10402
130.66071	BMC10430
130.66072	BMC10429
130.66073	BMC10396
130.66076	BMC10567
130.67006	BMC10485
130.67008	BMC10453
130.67009	BMC10467
130.67011	BMC10491
130.67014	BMC10135
130.67016	BMC10162
130.67017	BMC10184
130.67018	BMC10166
130.67020	BMC10183
130.67022	BMC10207
130.67023	BMC10196
130.67024	BMC10193
130.67025	BMC10203
130.67026	BMC10243
130.67028	BMC10251
130.67028	BMC10278
130.67029	BMC10242
130.67030	BMC10241
130.67031	BMC10279
130.67032	BMC10213
130.67033	BMC10287
130.67034	BMC10286
130.67035	BMC10319
130.67036	BMC10305
130.67037	BMC10306
130.67038	BMC10523
130.67039	BMC10320
130.67040	BMC10374
130.67041	BMC10376
130.67042	BMC10348
130.67043	BMC10375
130.67046	BMC10530
130.67052	BMC10568
130.80012	BMC10127
130.99024	BMC10498
130.99029	BMC10510
130.99031	BMC10549
130.99042	BMC10354
130.99047	WBC50349

Centric	RUVILLE
130.99049	WBC50327
130.99052	BMC10353
130.99060	BMC10572
130.99085	BMC10560
134.33101	WBC50212
134.33102	WBC50213
134.33111	WBC50211
134.33201	WBC50233
134.33500	WBC50230
134.33501	WBC50285
134.33503	WBC50163
134.40102	WBC50264
134.40103	WBC50265
134.40107	WBC50271
134.40108	WBC50272
134.40109	WBC50170
134.40109	WBC50178
134.40110	WBC50169
134.40110	WBC50179
134.40111	WBC50165
134.40112	WBC50166
134.40116	WBC50188
134.40117	WBC50201
134.40118	WBC50200
134.40119	WBC50344
134.40300	WBC50151
134.40301	WBC50150
134.42001	WBC50159
134.42002	WBC50173
134.42003	WBC50174
134.42003	WBC50182
134.42004	WBC50203
134.42005	WBC50205
134.42006	WBC50204
134.42008	WBC50338
134.42100	WBC50228
134.42101	WBC50236
134.42200	WBC50234
134.42206	WBC50252
134.42207	WBC50276
134.42300	WBC50218
134.42302	WBC50216
134.42302	WBC50296
134.42309	WBC50251
134.42314	WBC50278
134.42315	WBC50277
134.42316	WBC50144

RUVILLE

Centric	RUVILLE
134.42316	WBC50180
134.42320	WBC50217
134.43001	WBC50244
134.44000	WBC50172
134.44001	WBC50176
134.44008	WBC50183
134.44009	WBC50161
134.44100	WBC50162
134.44602	WBC50315
134.44603	WBC50316
134.44703	WBC50318
134.44706	WBC50139
134.44706	WBC50189
134.44706	WBC50237
134.44709	WBC50262
134.44802	WBC50175
134.45203	WBC50148
134.45203	WBC50261
134.45509	WBC50256
134.45510	WBC50255
134.46003	WBC50325
134.46004	WBC50324
134.46005	WBC50253
134.46006	WBC50323
134.46502	WBC50181
134.46503	WBC50167
134.48008	WBC50267
134.48009	WBC50266
134.48012	WBC50146
134.48012	WBC50157
134.48012	WBC50282
134.48013	WBC50147
134.48013	WBC50156
134.48013	WBC50281
134.48101	WBC50319
134.50002	WBC50142
134.51001	WBC50105
134.51001	WBC50351
134.51002	WBC50195
134.51019	WBC50160
134.61001	WBC50243
134.61002	WBC50242
134.61003	WBC50190
134.61003	WBC50235
134.61006	WBC50124
134.61007	WBC50125
134.61016	WBC50131

Centric	RUVILLE
134.61017	WBC50132
134.61028	WBC50226
134.61029	WBC50227
134.61035	WBC50232
134.61036	WBC50249
134.61041	WBC50270
134.61044	WBC50286
134.61046	WBC50154
134.61047	WBC50149
134.61054	WBC50355
134.61200	WBC50247
134.62001	WBC50208
134.62002	WBC50209
134.62003	WBC50238
134.62004	WBC50245
134.62005	WBC50128
134.62008	WBC50130
134.62050	WBC50250
134.62053	WBC50257
134.62054	WBC50254
134.62060	WBC50171
134.62067	WBC50168
134.62068	WBC50191
134.62072	WBC50192
134.62081	WBC50207
134.62081	WBC50309
134.62082	WBC50350
134.63001	WBC50221
134.63003	WBC50239
134.63004	WBC50241
134.63027	WBC50274
134.63030	WBC50280
134.63031	WBC50283
134.63032	WBC50196
134.63034	WBC50184
134.63035	WBC50197
134.64001	WBC50126
134.64002	WBC50127
134.64005	WBC50122
134.64006	WBC50123
134.64013	WBC50289
134.64014	WBC50290
134.65006	WBC50214
134.65007	WBC50215
134.65010	WBC50240
134.65012	WBC50248
134.65013	WBC50223

Centric	RUVILLE
134.65014	WBC50222
134.65015	WBC50269
134.65016	WBC50138
134.65017	WBC50287
134.65018	WBC50145
134.65022	WBC50152
134.65023	WBC50153
134.65024	WBC50155
134.65027	WBC50141
134.65028	WBC50140
134.65029	WBC50202
134.66013	WBC50231
134.66014	WBC50229
134.66016	WBC50246
134.66017	WBC50275
134.66018	WBC50193
134.66019	WBC50260
134.66020	WBC50258
134.66021	WBC50268
134.66022	WBC50102
134.66022	WBC50194
134.66023	WBC50279
134.66027	WBC50177
134.66027	WBC50186
134.66029	WBC50187
134.66030	WBC50199
134.66031	WBC50198
134.67012	WBC50263
134.67014	WBC50185
134.67015	WBC50273
134.67016	WBC50284
134.67017	WBC50137
134.67018	WBC50158
134.68005	WBC50133
134.68006	WBC50134
134.68009	WBC50135
134.68010	WBC50136
134.68015	WBC50219
134.68016	WBC50220
134.70006	WBC50224
134.70007	WBC50225
134.80001	WBC50288
134.99000	WBC50104
134.99027	WBC50292
134.99035	WBC50291
134.99043	WBC50332
134.99046	WBC50333

Centric	RUVILLE
135.66026	WBC50164

RUVILLE

EFICIENTE.

RUVILLE

Juntas Homocinéticas y Cubrepolvos Ruville

Las Juntas Homocinéticas Ruville son fabricadas con tecnología de control de alta precisión, la cual es visible en su acabado superficial brillante y sin grietas. También, son sometidas a tratamientos térmicos que aportan alta resistencia a todos sus componentes, lo que permite un desempeño mecánico excelente.

DE EXPERTOS PARA EXPERTOS
Lada 01 800 8000 585 (LuK)
Lu – Vi 9:00 – 18:00
www.repxpert.mx

LuK INA FAG | RUVILLE

SCHAEFFLER

	LuK	●	●	●	●
	LuK	●	●		
	LuK	●	●	●	●
	INA	●	●	●	●
	INA	●	●		
	FAG	●	●	●	
	FAG	●	●	●	●
	RUVILLE	●	●		
	RUVILLE			●	●
	RUVILLE	●	●		
	RUVILLE	●	●		

999 3005 09
© 2019 Schaeffler Automotive Aftermarket Mexico, S. de R.L. de C.V.

DE EXPERTOS PARA EXPERTOS

Servicio Técnico y Servicio al Cliente

Lada 01 800 8000 585(LuK)

Lu - Vi 9:00 a 18:00 hrs

www.repxpert.mx

Para más información:

www.schaeffler-aftermarket.com.mx