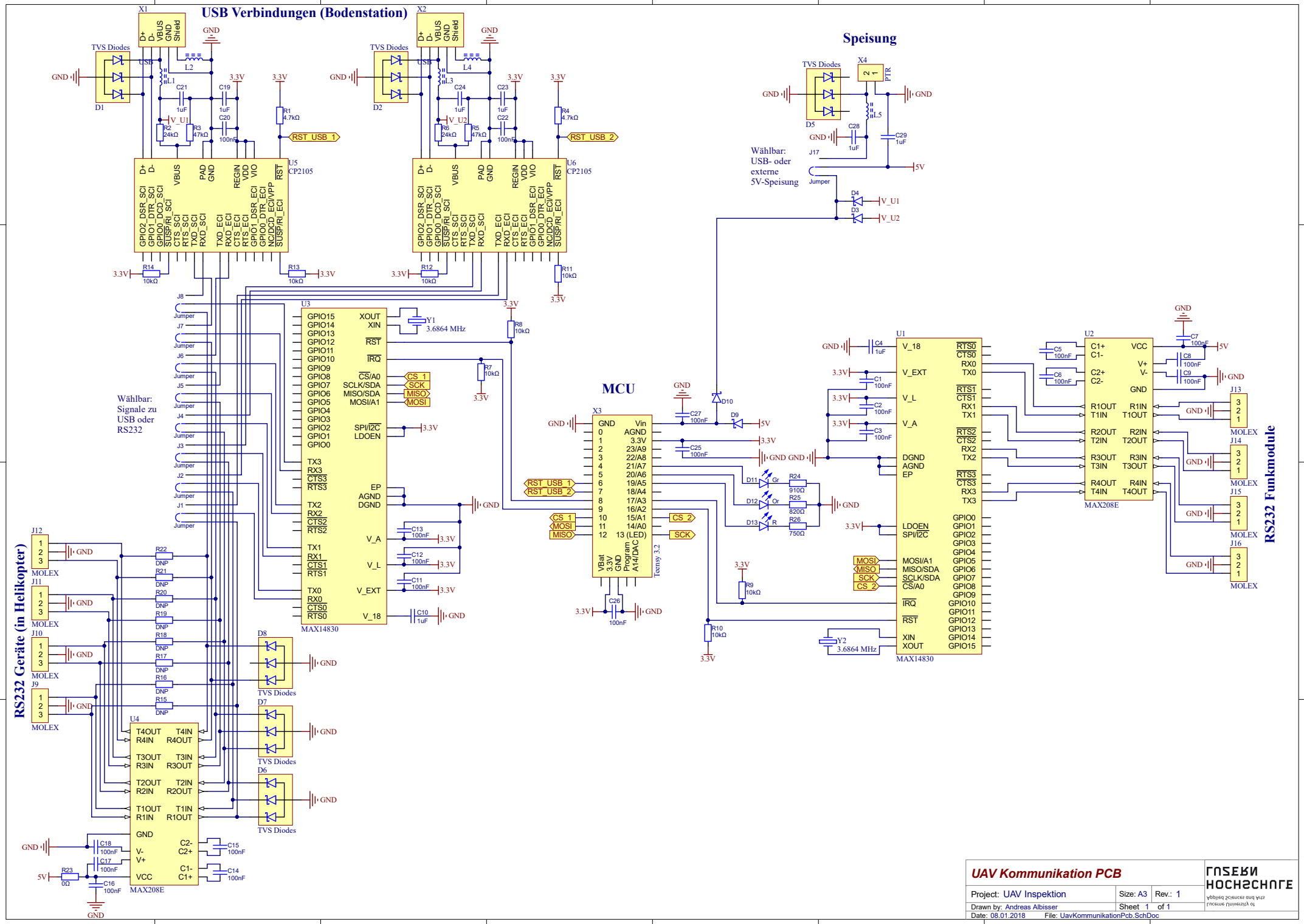
USB Verbindungen (Bodenstation)
Speisung
MCU
RS232 Geräte (in Helikopter)
RS232 Funkmodule
Wählbar: Signale zu USB oder RS232
Wählbar: USB- oder externe 5V-Speisung
U5 CP2105
U6 CP2105
U3 MAX14830
U4 MAX208E
U1 MAX14830
U2 MAX208E
X3 Teensy 3.2
Y1 3.6864 MHz
Y2 3.6864 MHz
TVS Diodes
MOLEX
Jumper
UAV Kommunikation PCB
Project: UAV Inspektion
Size: A3
Rev.: 1
Drawn by: Andreas Albisser
Sheet 1 of 1
Date: 08.01.2018
File: UavKommunikationPcb.SchDoc