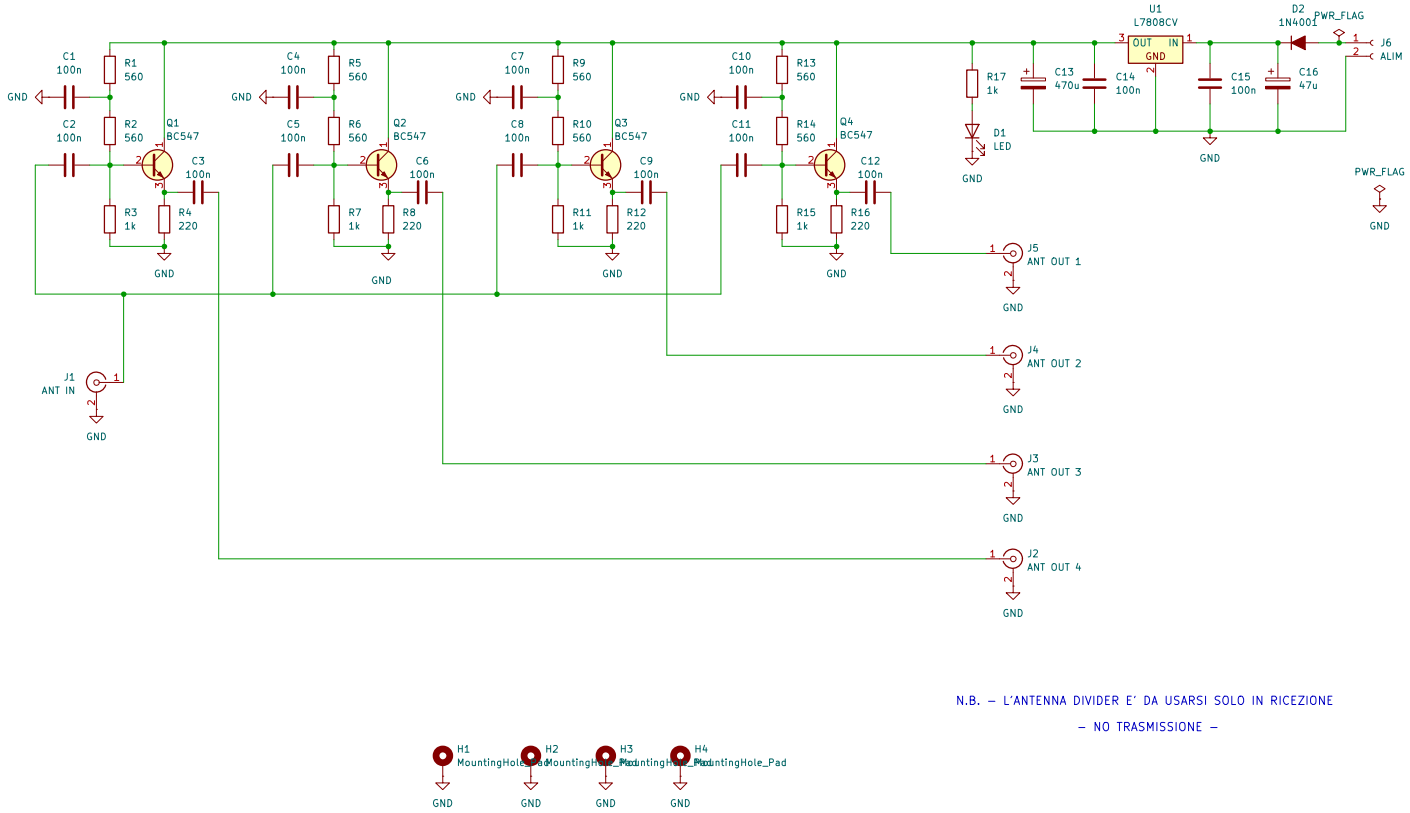

N.B. – L'ANTENNA DIVIDER E' DA USARSI SOLO IN RICEZIONE

– NO TRASMISSIONE –