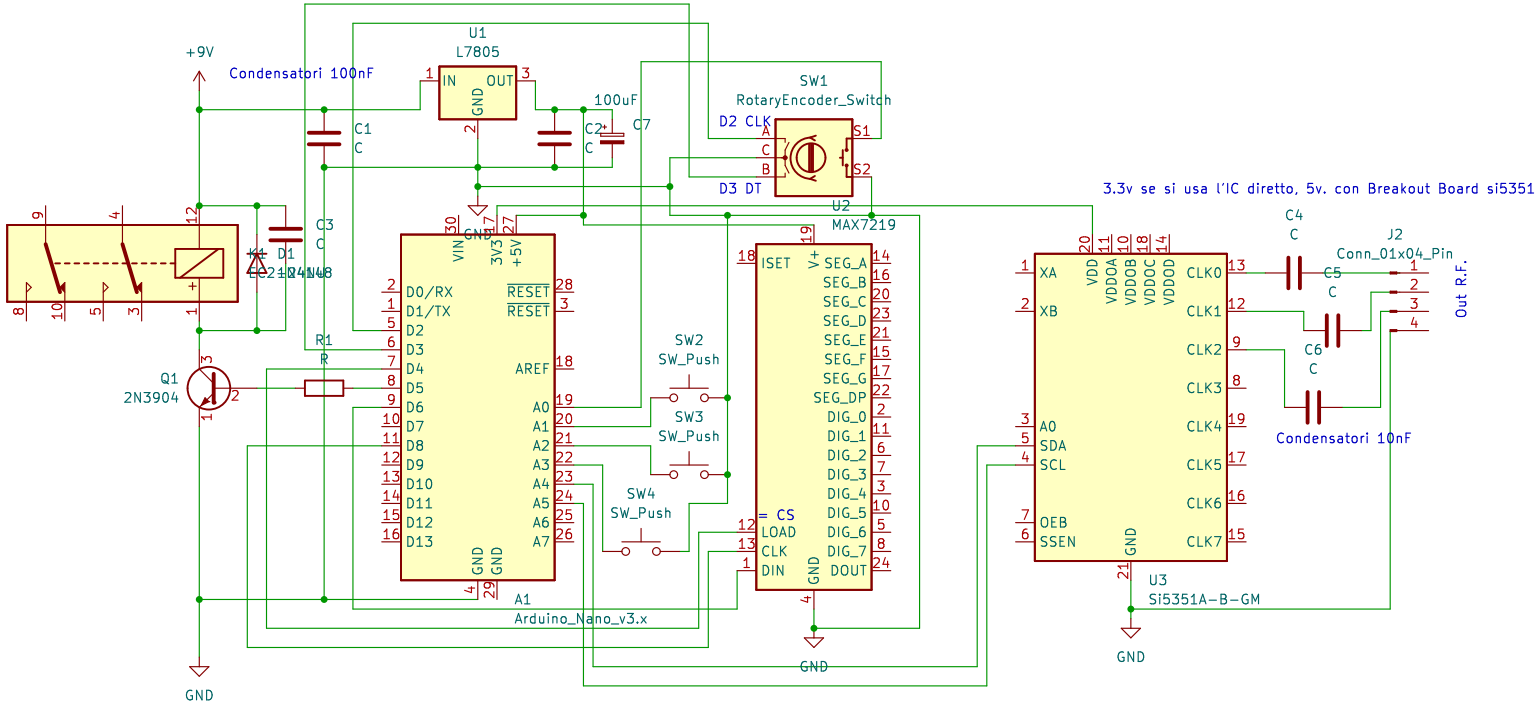


VFO_LED_DISPLAY-RX-TX-Beta2

VFO_LED_DISPLAY-RX-TX-Beta2

Gennaio 2024

2.0