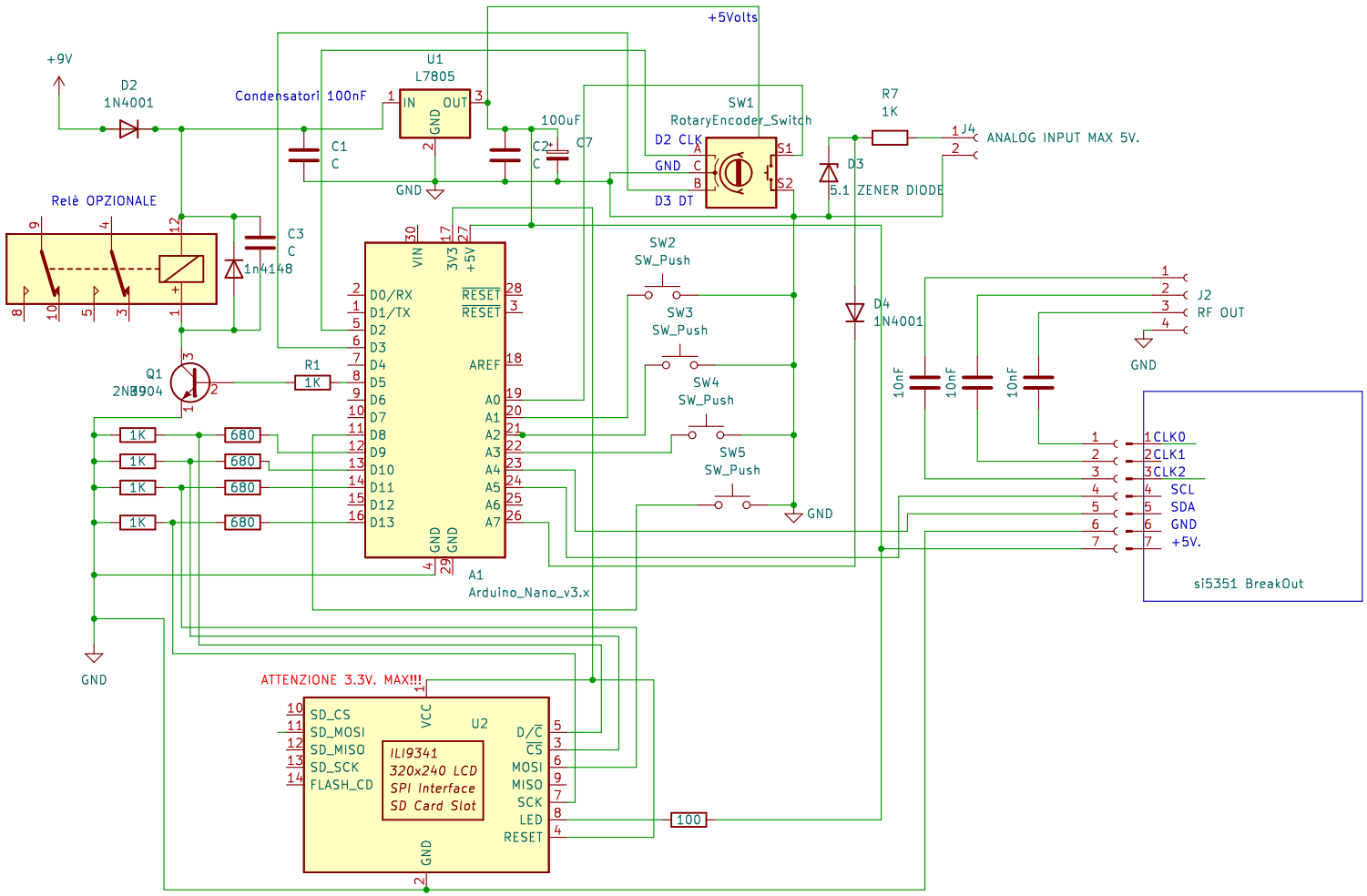

VFO_ARDUINO_NANO_TFT_DISPLAY_REV_1_SCHEMATIC

Gennaio 2024

2.0