Рамка_2.DD

Rz 60

A-A

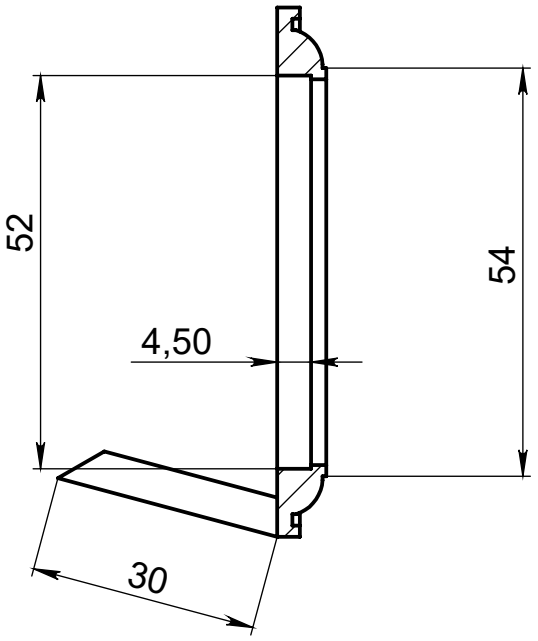

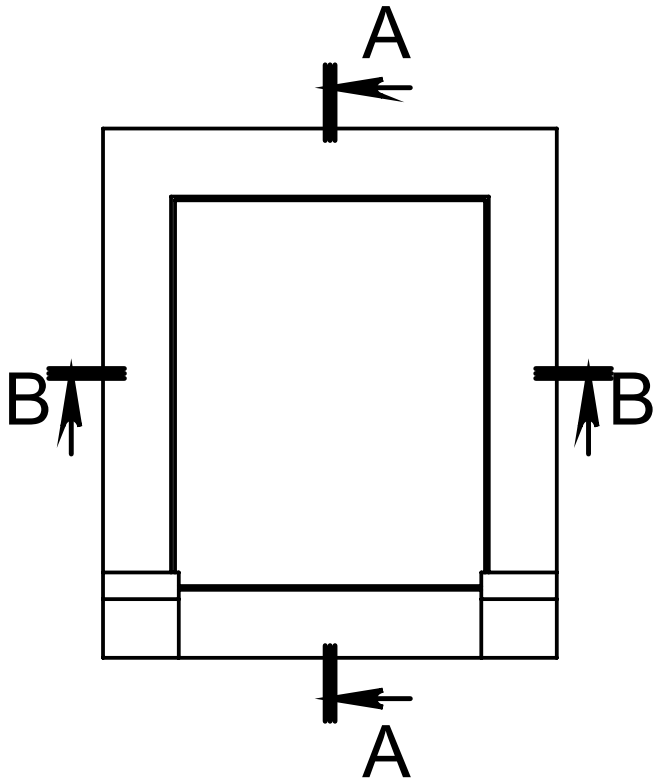

B-B

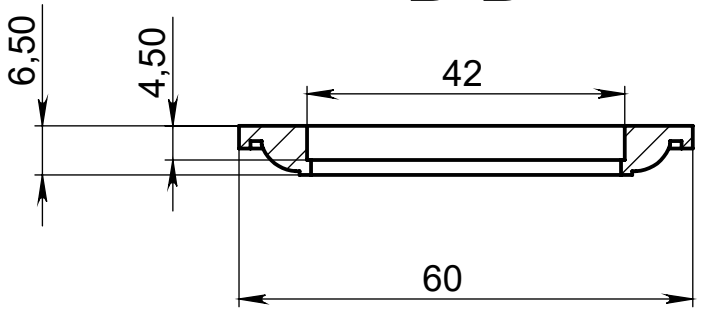

Изм	Лист	№ докум.	Подпись	Дата	Рамка_2.DD		
Разраб.		Корнілов				Лит.	Масса	Масштаб
Провер.		Бадюкевич		12.04.1980		A	0.01	1:1
Т.контр.		Петриченко				Лист 1	Листов 1	
Н.контр.		Дичка			ABS	ТОВ "Олбрізсервіс"	
Утв.		Щербак					

Перв.примен. | Справ.№ | Подпись и дата | Инв.№ дубл. | Взам.инв.№ | Подпись и дата | Инв.№ подл.

Копировал | Формат А4