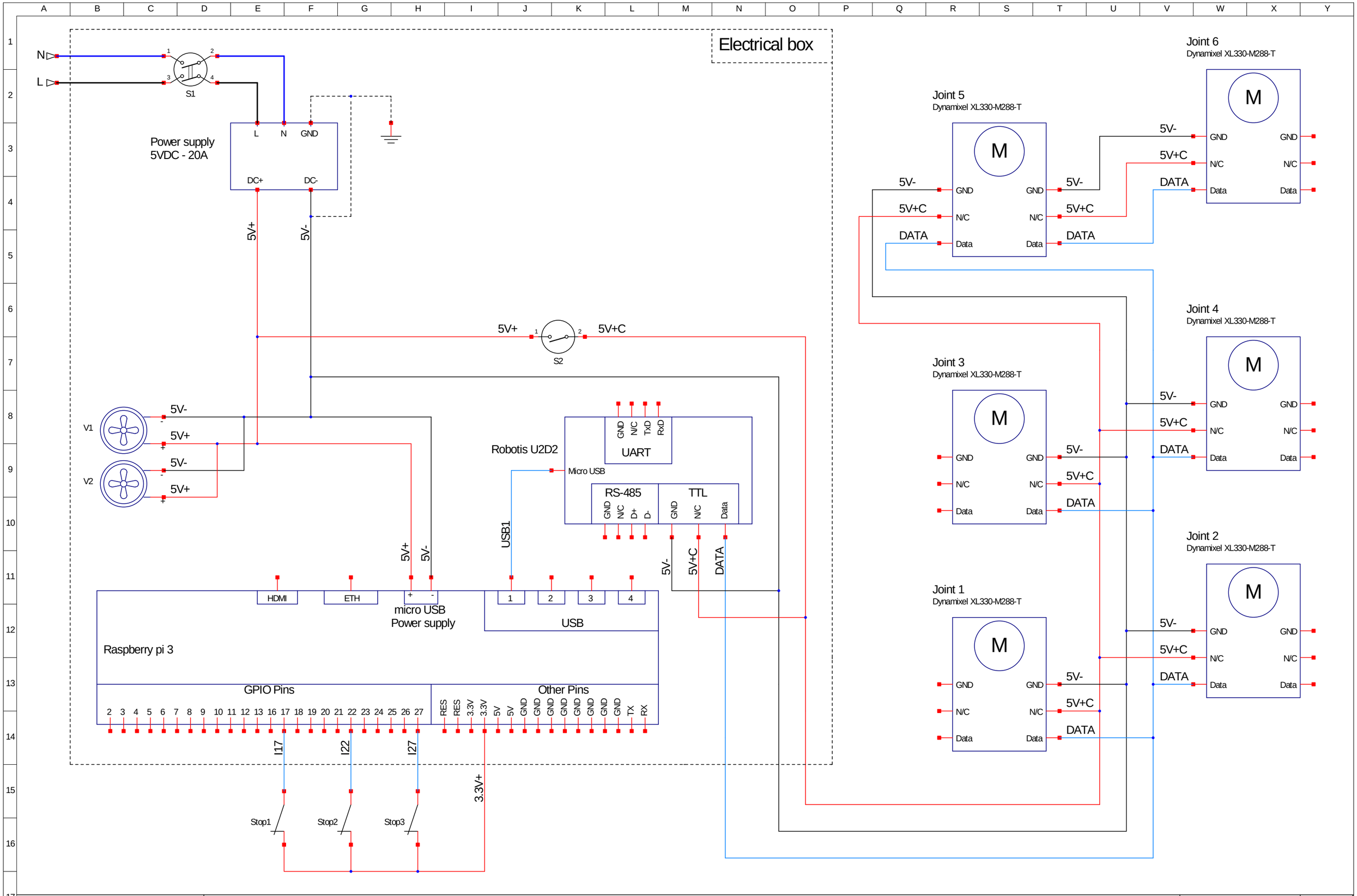

SOCIETE Adresse société	TITRE FOLIO DESCRIPTION FOLIO	Dessiné le : DATE DESSIN Modifié le : DATE MODIF Par : NOM DESSINATEUR 01 / 01