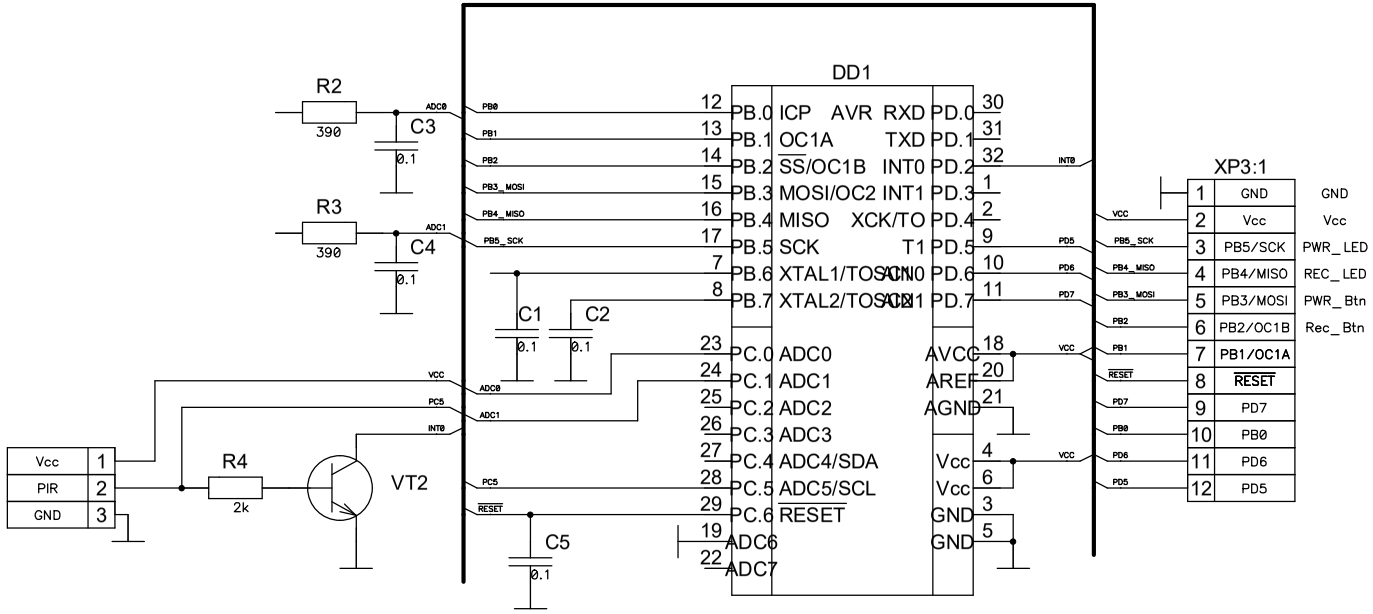

Изм	Лист	№ докум.	Подп.	Дата

Лист 2

Подп. и дата | Инв. № дубл. | Взам. инв. № | Подп. и дата | Инв. № подл.