Схема коромыслово-ползунного механизма

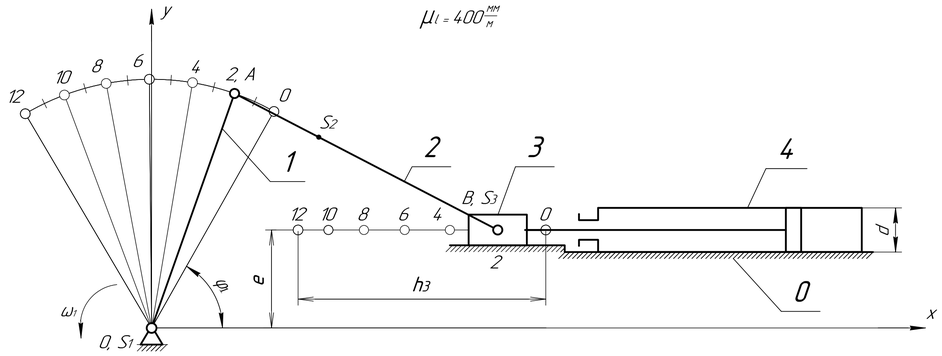

Динамическая модель

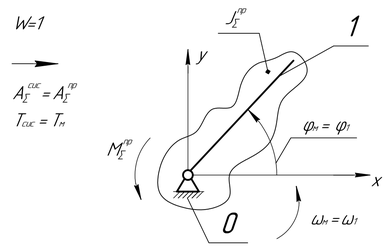

Индикаторная диаграмма

$\mu_p = 5 \frac{мм}{МПа}$; $\mu_\varphi = 114,59 \frac{мм}{рад}$

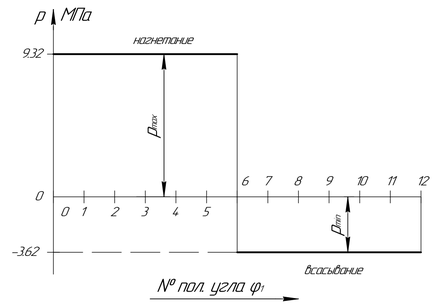

$\mu_F = 5 \frac{мм}{кН}$; $\mu_\varphi = 114,59 \frac{мм}{рад}$

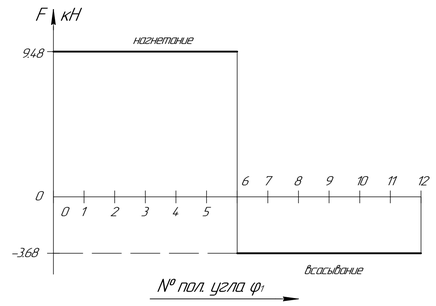

Передаточные функции

$\mu_{Vq} = 400 \frac{мм}{м}$; $\mu_u = 200 \frac{мм}{-}$; $\mu_\varphi = 171,88 \frac{мм}{рад}$

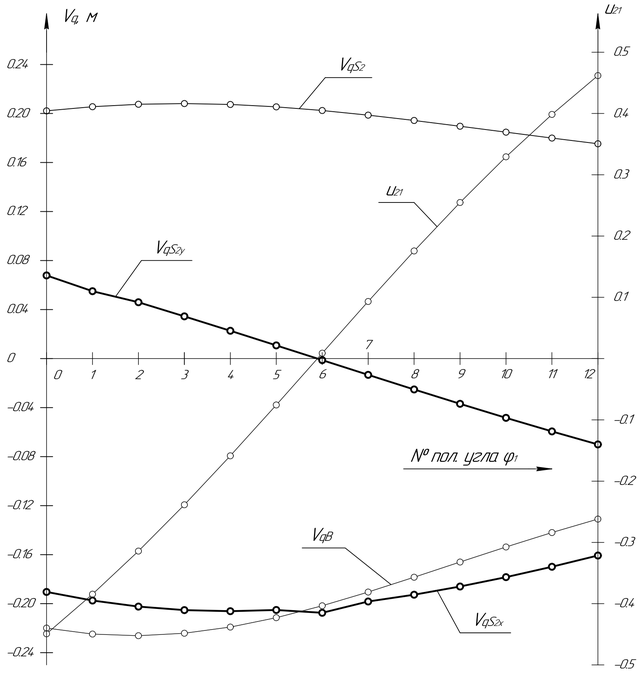

Приведённые моменты

$\mu_M = 0.05 \frac{мм}{Нм}$; $\mu_{M_{G2}^{пр}} = 50 \frac{мм}{Нм}$; $\mu_\varphi = 171,88 \frac{мм}{рад}$

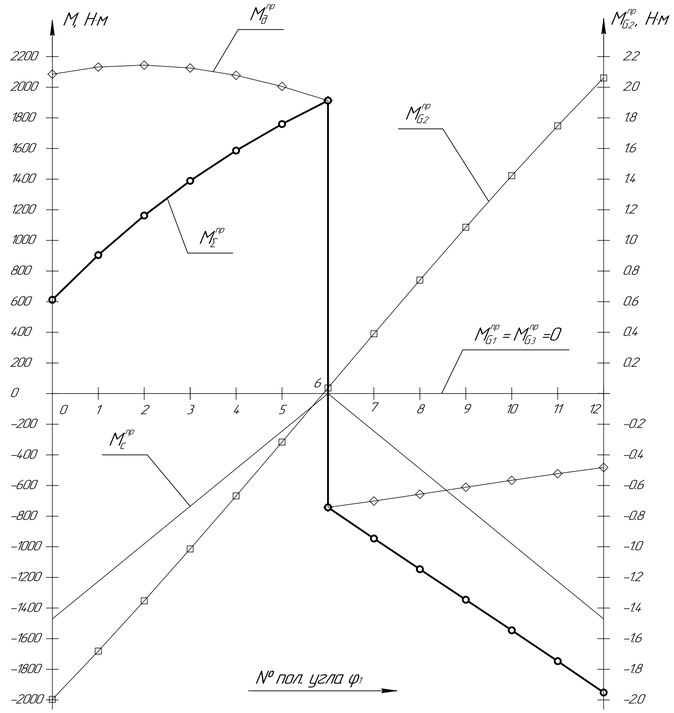

Угловое ускорение

$\mu_\varepsilon = 0.025 \frac{мм}{рад \cdot с^{-2}}$; $\mu_\varphi = 114,59 \frac{мм}{рад}$

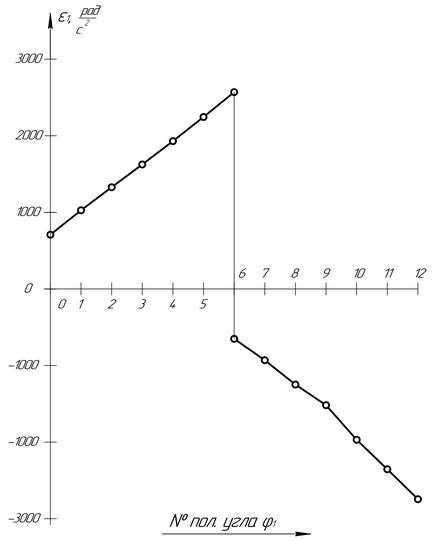

Время движения механизма

$\mu_t = 3305.39 \frac{мм}{с}$; $\mu_\varphi = 171,88 \frac{мм}{рад}$

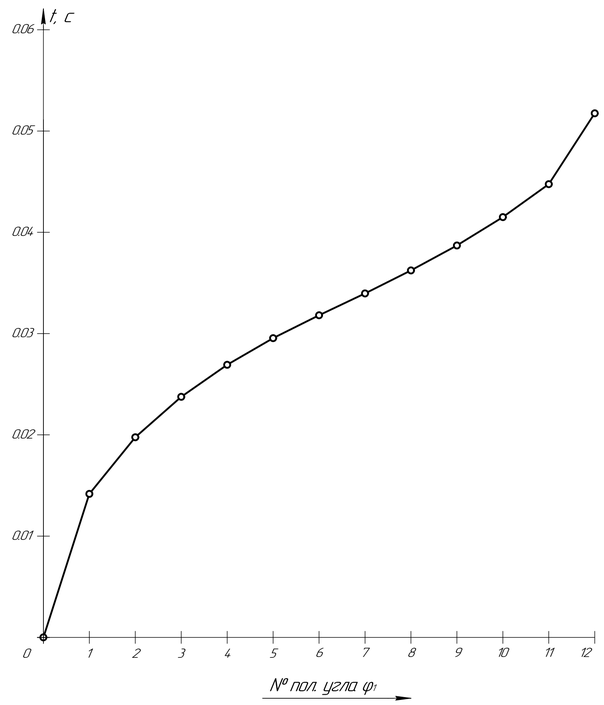

Приведённые моменты инерции

$\mu_J = 14.0 \frac{мм}{кг \cdot м^2}$; $\mu_\varphi = 148,97 \frac{мм}{рад}$

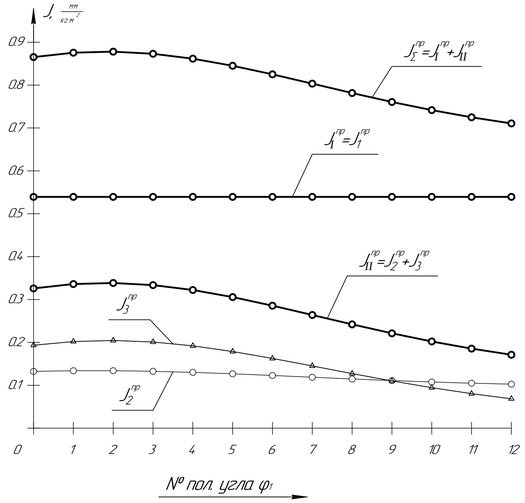

Суммарная приведённая работа

$\mu_A = 14.0$ Дж; $\mu_\varphi = 148,97 \frac{мм}{рад}$

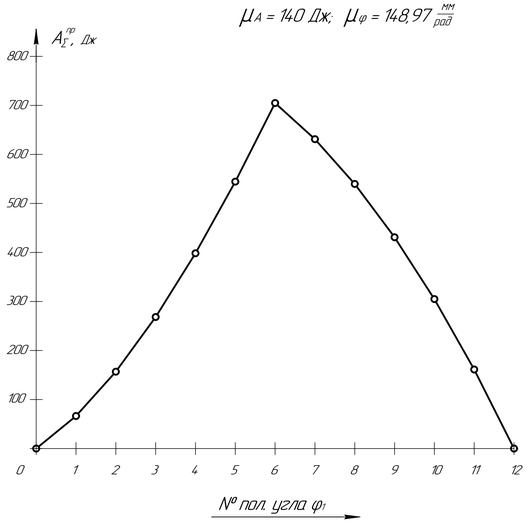

Угловая скорость

$\mu_\omega = 2.6 \frac{мм}{рад \cdot с^{-1}}$; $\mu_\varphi = 171,88 \frac{мм}{рад}$

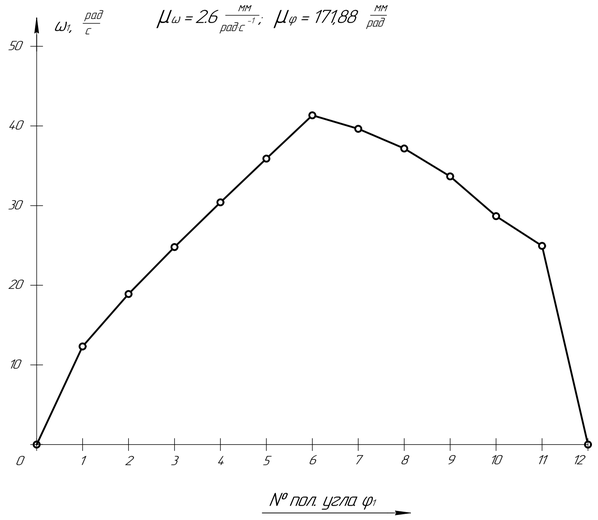

					Курсовой проект по ТММ			
Изм.	Лист	№ докум.	Подп.	Дата	Проектирование и исследование механизма рулевой машины	Лит.	Масса	Масштаб
Разраб.		Серебр. О.А.						
Пров.		Шаньгин С.В.				Лист 1	Листов 4	
Т.контр.								
Н.контр.					Определение закона движения механизма	МГТУ им. Н.Э. Баумана группа РК12-51 Вар. 758		
Утв.								