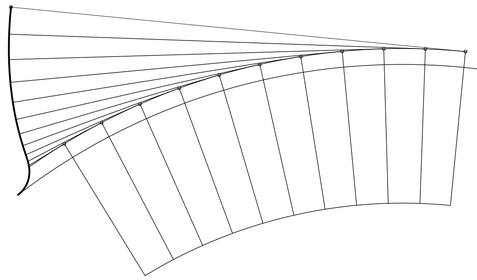

$\mu_l = 10000\ \frac{мм}{м}$

Станочное зацепление шестерни $z_1=12$ с реечным инструментом

$\mu_l = 10000\ \frac{мм}{м}$

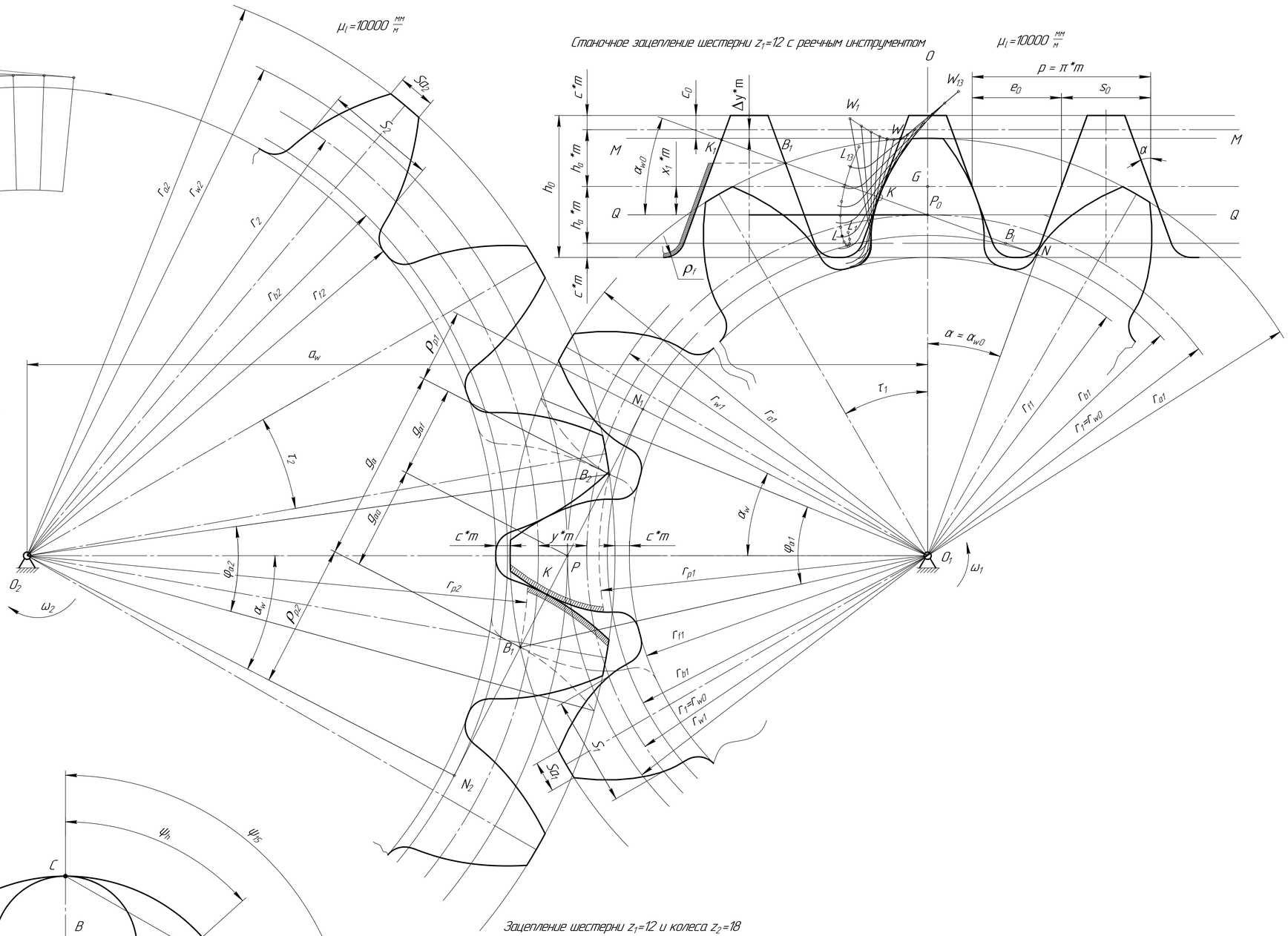

Зацепление шестерни $z_1=12$ и колеса $z_2=18$

Модуль $m=2,5$ мм; $x_1=0,5$; $x_2=0,5$; $\beta=0°$; $a_w=39,629$ мм; $\varepsilon_\alpha=1,162$

Графики качественных показателей зубчатой передачи

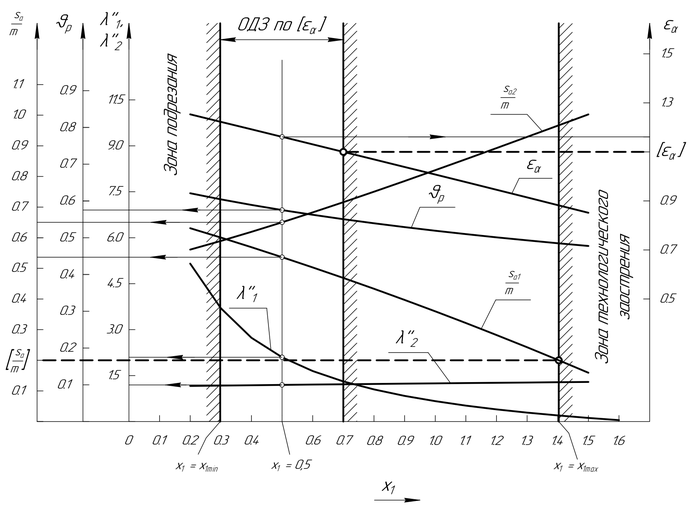

Однорядный планетарный редуктор

$\mu_l = 300\ \frac{мм}{м}$

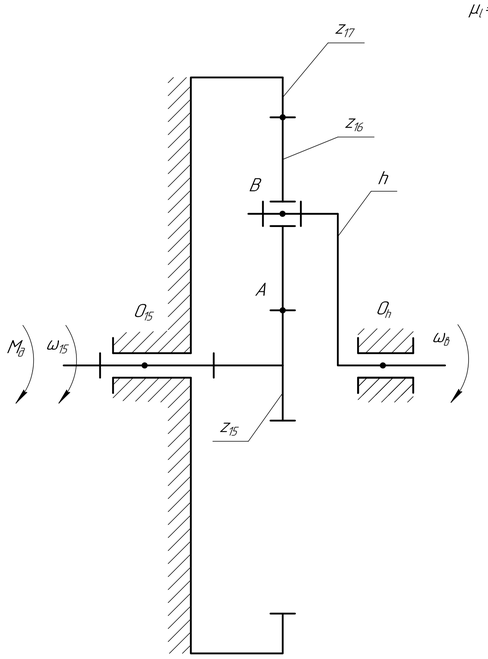

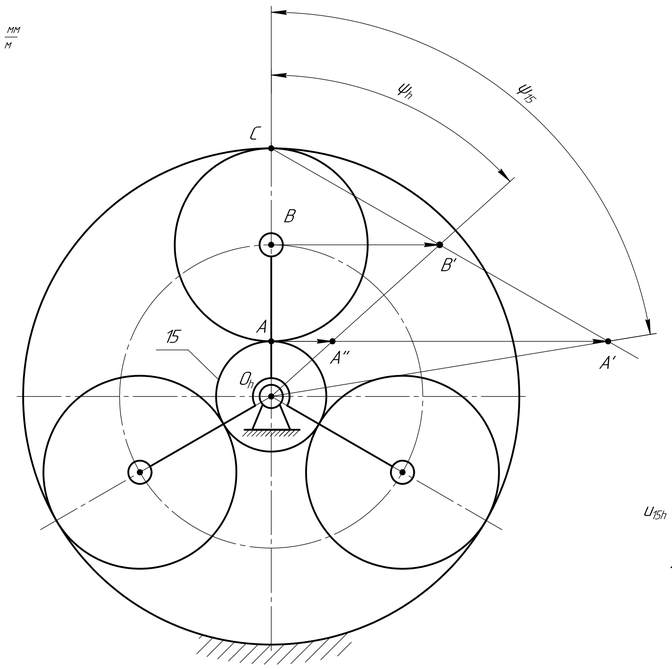

$$u_{15h} = \frac{\omega_{15}}{\omega_h} = \frac{tg\psi_{15}}{tg\psi_h} = \frac{AA'}{AA''} = \frac{110}{20} = 5,5$$

$z_{15}=24$; $z_{16}=42$; $z_{17}=108$

					Курсовой проект по ТММ			
Изм.	Лист	№ докум.	Подп.	Дата	Проектирование и исследование механизмов рулевой машины	Лит.	Масса	Масштаб
Разраб.		Серебр. О.А.						
Пров.		Шаньгин С.В.				Лист 3	Листов 4	
Т.контр.								
Н.контр.					Проектирование механизмов с зубчатыми передачами	МГТУ им. Н.Э. Баумана группа РК12-51 Вар. 758		
Утв.								