MARK	REVISION RECORD 變更內容	DATE 日期	DRAWN 修改
1	依據工程變更 NA211102修改	2021-12-21	Denny

⚠ 警告

本圖主要是提供滅菌鍋基本的水電安裝配置及場所指引，以確保所提供之滅菌鍋能正常運作。供應商及安裝廠商應依據各國之法規要求，及其他資訊以供正確安裝之指引。未遵循上述說明本公司得以拒絕賠償及保證。

⚠ 注意

本公司保留修改圖面及相關技術資料的權力。

A. 空氣進氣管：φ1/4"，供給之進氣體須過濾後再進入滅菌區，氣體壓力調節為6~7 bar，流量0.0083 Nm^3/min，每一滅菌行程大約消耗0.005 Nm^3/min，管路可安置於牆內，但須配有可隨時取得的鑰匙。

注意：本項僅限客戶有供氣系統時提供。

1. 蒸氣產生器出水：φ1/2"，水溫25°C，每一滅菌行程大約消耗13公升，水壓0.5~10 bar，水硬度≦0.2°fH(0.02mmol/L)，酸鹼質pH 5~7，導電率≦15μS/cm管路可安置於牆內，但須配有可隨時取得的鑰匙。

注意：維修或清潔保養時，如將蒸汽產生器的水排放後，必須要另外加計15公升水量。

2. 排水管路φ1"以上金屬管，必須抗腐蝕2"G，並且需耐100°C以上。
3. 電氣控制箱，12kW，線長4 m。(配線至滅菌鍋)

	230VAC	380VAC	415VAC	440VAC
1φ 3W	52.2A	—	—	—
3φ 4W	30A	18.2A	16.7A	15.7A

注意：配線請依當地法規規定配置。

注意：三相系統有可能會有相位交錯問題需進行相位交換，請參閱說明書或維修手冊。

4. 排風機需加柵網，排風量200 Kcal/h。(載體區域)

4-1. 排風機需加柵網，排風量400 Kcal/h。(滅菌區域)

4-2. 排風機需加柵網，排風量200 Kcal/h。(卸載區域)

注意：(卸載區域)空調須獨立安裝，不得與其他區相通。

5. 蒸氣產生器排水管(5)及儀器之(6)排氣管於管路裝配時加裝逆止閥。

B. 為維持儀器乾燥之效能及排水效能，將儀器水平調整至前低後高，其傾斜角度約略為1°~2°。

重要事項：滅菌區環境條件：

-滅菌區的溫、濕度必須控制在40°C，85%RH以下

-滅菌區的環境控制，與上述第4~4-2項有直接關連，本公司建議排風系統需由專業公司計算後配管。

注意：

- 配線至滅菌鍋的電線，必須放置於密封型配管中。
- 圖示中的排風系統僅對本滅菌鍋計算熱量散逸，且必須與滅菌區的空調系統隔離。
- 滅菌鍋尺寸：φ600x1200mm (直徑x深)
- 外型尺寸：900x1800x1540mm (寬x高x深)
- 所有的排放標準必須遵照當地法令之要求。
- 如果沒有天花夾層者，排風系統就必須安裝於牆壁，且其排風量必須等同於有飾板的排風量，以便將空氣排出建築物，且必須加裝柵網。
- 本圖所標示的安裝及配管，概由買方負擔。
- 假如安裝過程採用非本圖標示的接頭而遭遇問題時，請與本公司連繫以便取得技術諮詢服務。
- 本圖標示的尺寸蓋以計算至牆的表面為之。
- 維修保養區必須要有充足的照明亮度。

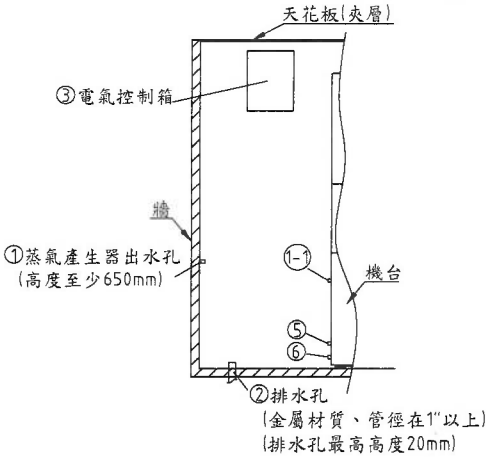

E視圖

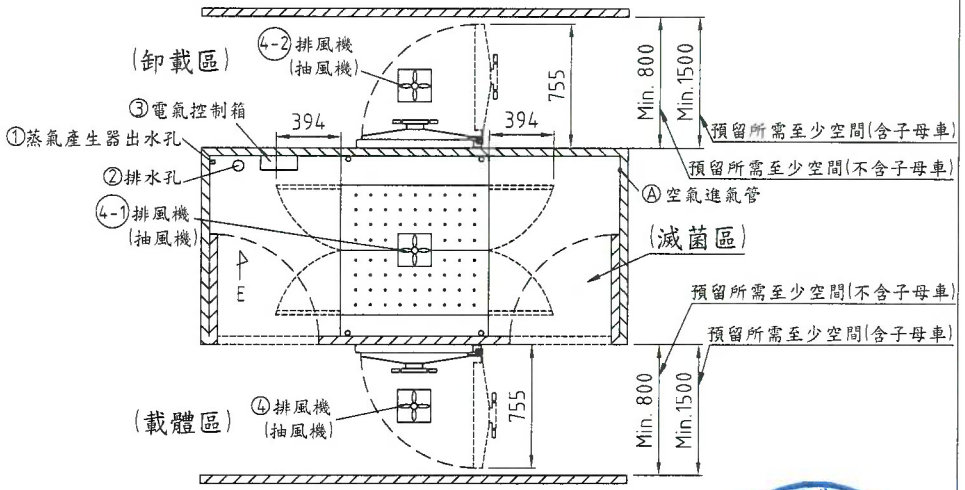

上視圖

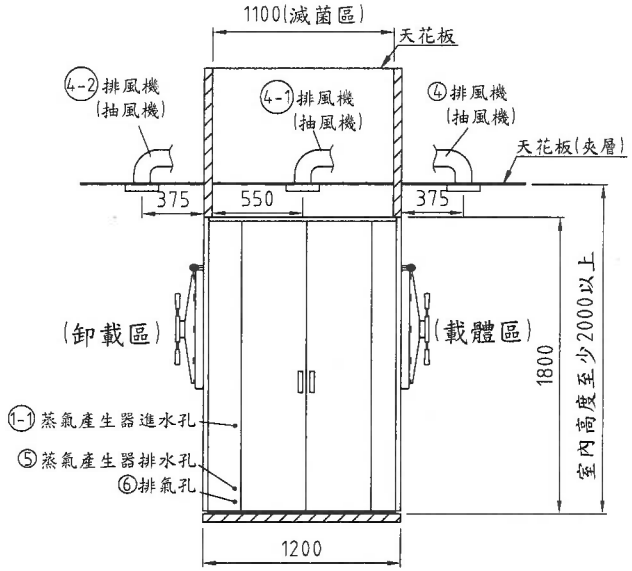

側視圖

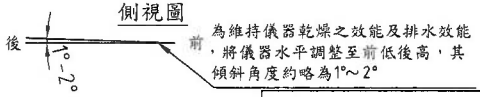

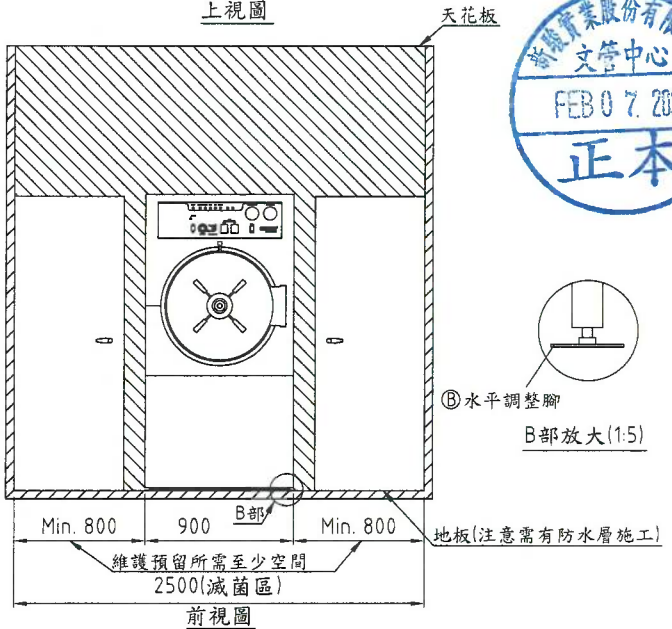

前視圖

新駿實業股份有限公司 文管中心 FEB 07 2022 正本

新駿實業股份有限公司 文管中心 FEB.07.2022 發行

註：本零件及其用料均須符合RoHS指令。

STURDY 新駿實業股份有限公司 STURDY INDUSTRIAL CO., LTD.							
TOLERANCE 未標註者一般公差表		未標示之圓角為R1導角為C1		DESIGNED 設計: Joe	DRAWN 繪圖: Denny	VERIFIED 校核: 吳典理	APPROVED 核准: 吳典理
0~10 ±0.2	51~100±0.6	201~500±1	ANGLE ±1°				
11~50 ±0.4	101~200±0.8	501~X ±2	VIEWPOINT 視角	20170323	20211221	20220120	20220120
MATERIAL 材質		SCALE 比例 1:46	UNIT 單位 mm	NAME 圖名 SAP-600D 安裝規畫圖			
SURFACE FINISHING 表面處理		MODEL NO. 代表機種 SAP-600D		DWG.NO. 圖號 SAP-600D-H-001-02			

R3-058-06