MARK	REVISION RECORD 變更內容	DATE 日期	DRAWN 修改
1	依據工程變更 NA121202 修改水硬度數值	2012-12-24	Jenny
2	依據工程變更 NA211102修改	2021-12-20	Denny

⚠ 警告

本圖主要是提供滅菌鍋基本的水電安裝配置及場所指引，以確保所提供之滅菌鍋能正常運作。供應商及安裝廠商應依據各國之法規要求，及其他資訊以供正確安裝之指引。
未遵循上述說明本公司得以拒絕賠償及保證。

⚠ 注意

本公司保留修改圖面及相關技術資料的權力。

A. 空氣進氣管：ϕ1/4"，供給之進氣體須過濾後再進入滅菌區，氣體壓力調節為6~7 bar, 流量0.0083 Nm^3/min, 每一滅菌行程大約消耗0.005 Nm^3/min，管路可放置於牆內，但須配有可隨時取得的鑰匙。
注意：本項僅限客戶有供氣系統時提供。

1. 蒸氣產生器供水：水溫25°C，每一滅菌行程大約消耗8~10公升，水硬度0.2°fH(0.02mmol/L)，pH 5~7，導電率≤15μS/cm。
注意：維修或清潔保養時，如將蒸汽產生器的水排放後，必須另外加計15公升水量。
2. 排水管路ϕ1"以上金屬管，必須抗腐蝕2"G，並且需耐100°C以上的溫度。
3. 電氣控制箱，7kW，線長4 m（配線至滅菌鍋）。

	230VAC	380VAC	415VAC	440VAC
1ϕ 3W	30.4A	—	—	—
3ϕ 4W	17.6A	10.6A	9.7A	9.2A

注意:配線請依當地法規規定配置。
注意:三相系統有可能會有相位交錯問題需進行相位交換，請參閱說明書或維修手冊。
4. 排風機需加柵網，排風量300 Kcal/h。
5. 排水及排氣連接之管路，須保持直線不得有彎曲之情形。

B. 為維持儀器乾燥之效能及排水效能，將儀器水平調整至前低後高，其傾斜角度約略為1°~2°。

重要事項:滅菌區環境條件:
-滅菌區的溫、濕度必須控制在40°C、85%RH以下
-滅菌區的環境控制，與上述第4項有直接關連，本公司建議排風系統需由專業公司計算後配管。
注意：
- 配線至滅菌鍋的電線，必須放置於密封型配管中。
- 圖示中的排風系統僅對本滅菌鍋計算熱量散逸，且必須與滅菌區的空調系統隔離。
- 滅菌鍋尺寸:ϕ450x900mm（直徑x深）
- 外型尺寸:640x1650x1200mm（寬x高x深）
- 所有的排放標準必須遵照當地法令之要求。
- 如果沒有天花夾層者，排風系統就必須安裝於牆壁，且其排風量必須等同於有飾板的排風量，以便將空氣排出建築物，且必須加裝柵網。
- 本圖所標示的安裝及配管，概由買方負擔。
- 假如安裝過程採用非本圖標示的接頭而遭遇問題時，請聯繫本公司以便取得技術諮詢服務。
- 本圖標示的尺寸蓋以計算至牆的表面為之。
- 維修保養區必須有充足的照明亮度。

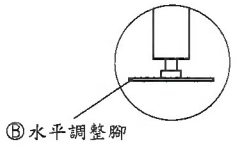

B部放大(1:5)

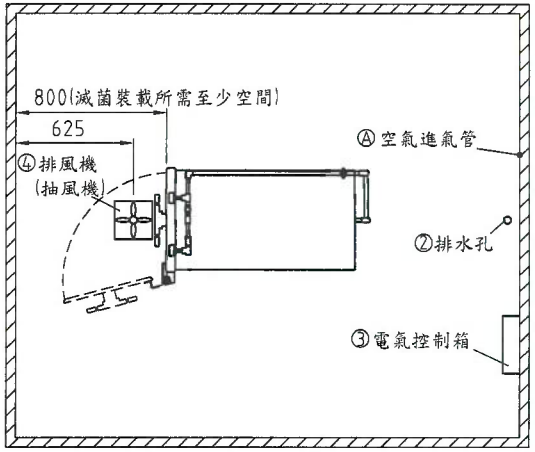

上視圖

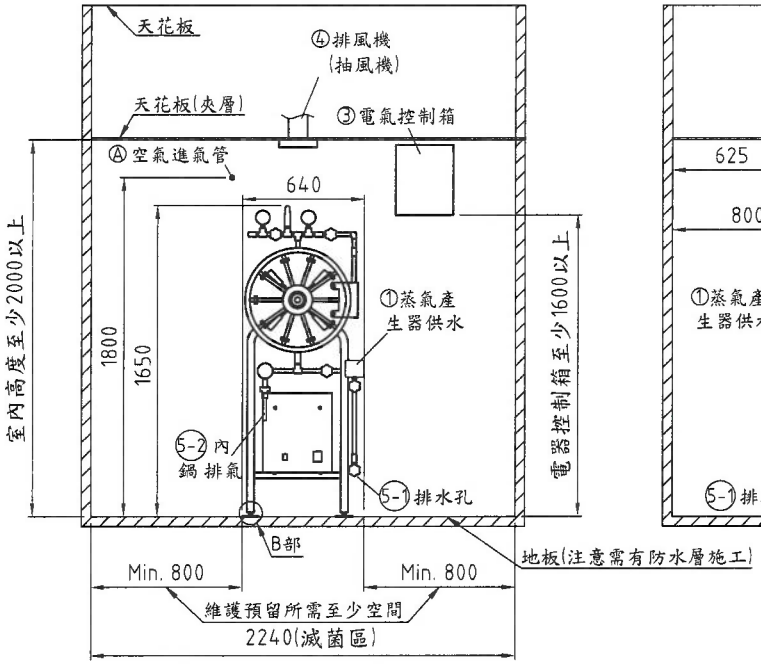

前視圖

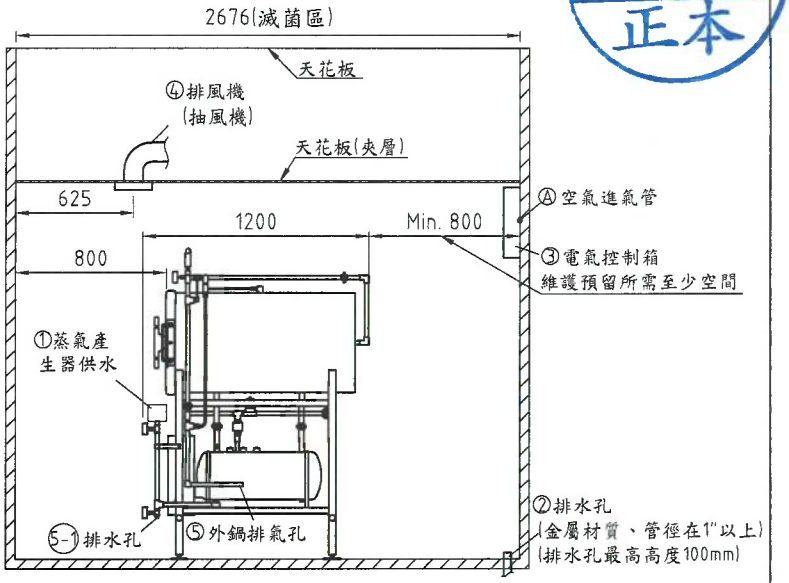

側視圖

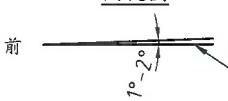

為維持儀器乾燥之效能及排水效能，將儀器水平調整至前低後高，其傾斜角度約略為1°~2°

新駿實業股份有限公司 文管中心 JAN 26 2022 正本

新駿實業股份有限公司 文管中心 JAN.26.2022 發行

註：本零件及其用料均須符合RoHS指令。

STURDY 新駿實業股份有限公司 STURDY INDUSTRIAL CO., LTD.						
TOLERANCE 未標註者一般公差表		未標示之圓角為R1導角為C1		DESIGNED 設計: Joe	DRAWN 繪圖: Denny	VERIFIED 校核: 吳典聖 / APPROVED 核准: 吳典聖
0~10 ±0.2	51~100±0.6	201~500±1	ANGLE ±1°			
11~50 ±0.4	101~200±0.8	501~X ±2	VIEWPOINT 視角	20120516	20211220	20220117 / 20220117
MATERIAL 材質		SCALE 比例 1:40	UNIT 單位 mm	NAME 圖名 SA-450 安裝規畫圖		
SURFACE FINISHING 表面處理		MODEL NO. 代表機種 SA-450		DWG.NO. 圖號 SA-450-H-001-03		

R3-058-06