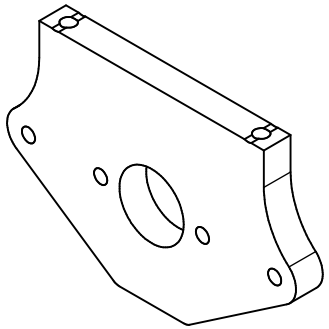

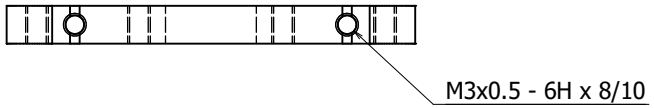

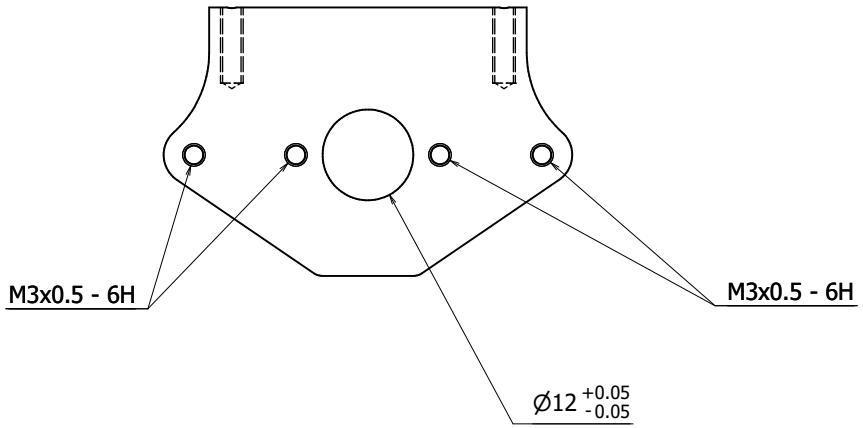

	名前	日付
作成者	cmos	2024/9/16
確認者		
承認者		

!omni drawing

2 / 7

A2