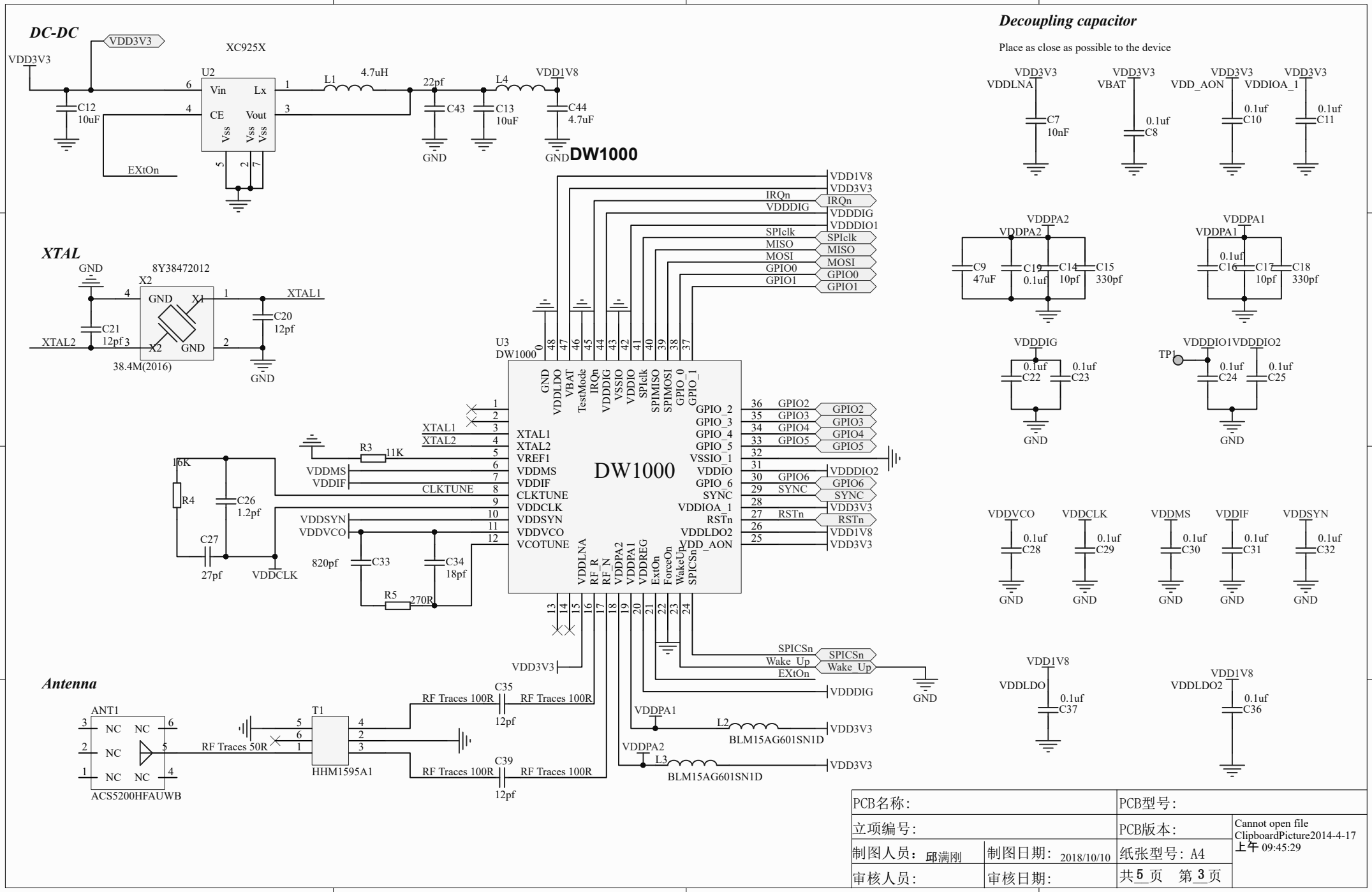

PCB名称:		PCB型号:	
立项编号:		PCB版本:	Cannot open file ClipboardPicture2014-4-17 上午 09:45:29
制图人员: 邱满刚	制图日期: 2018/10/10	纸张型号: A4	
审核人员:	审核日期:	共 5 页 第 3 页	