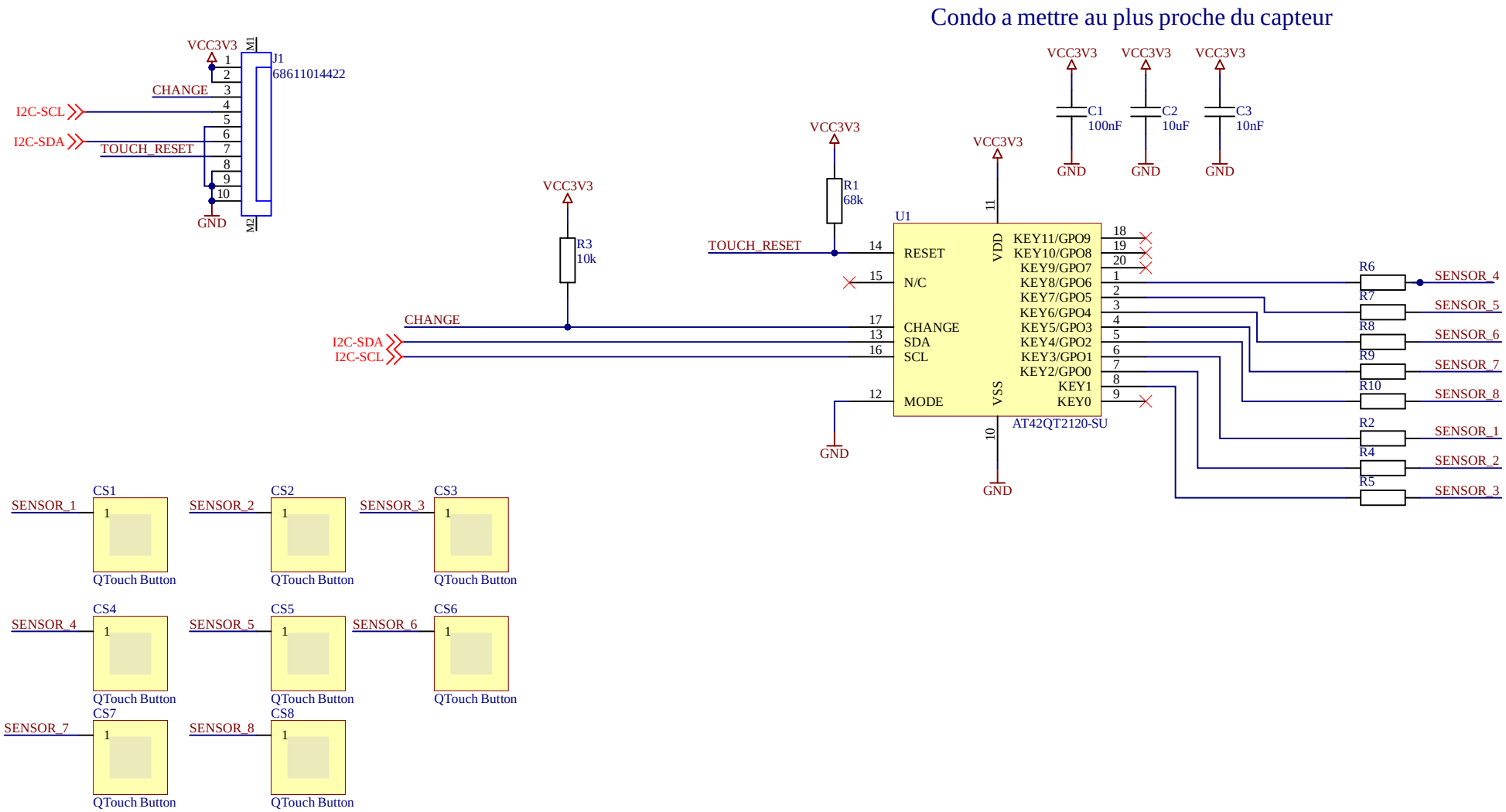

*	Mod.	a		Dessiné	ACL	*	A4	Echelle :
*		b		Contrôlé	VCO			
*		c					Nb. feuilles 1	Feuille n° 1
*		d		Remplace				
*								

ETML-ES

Nom du projet: TouchCapa

No: 2414