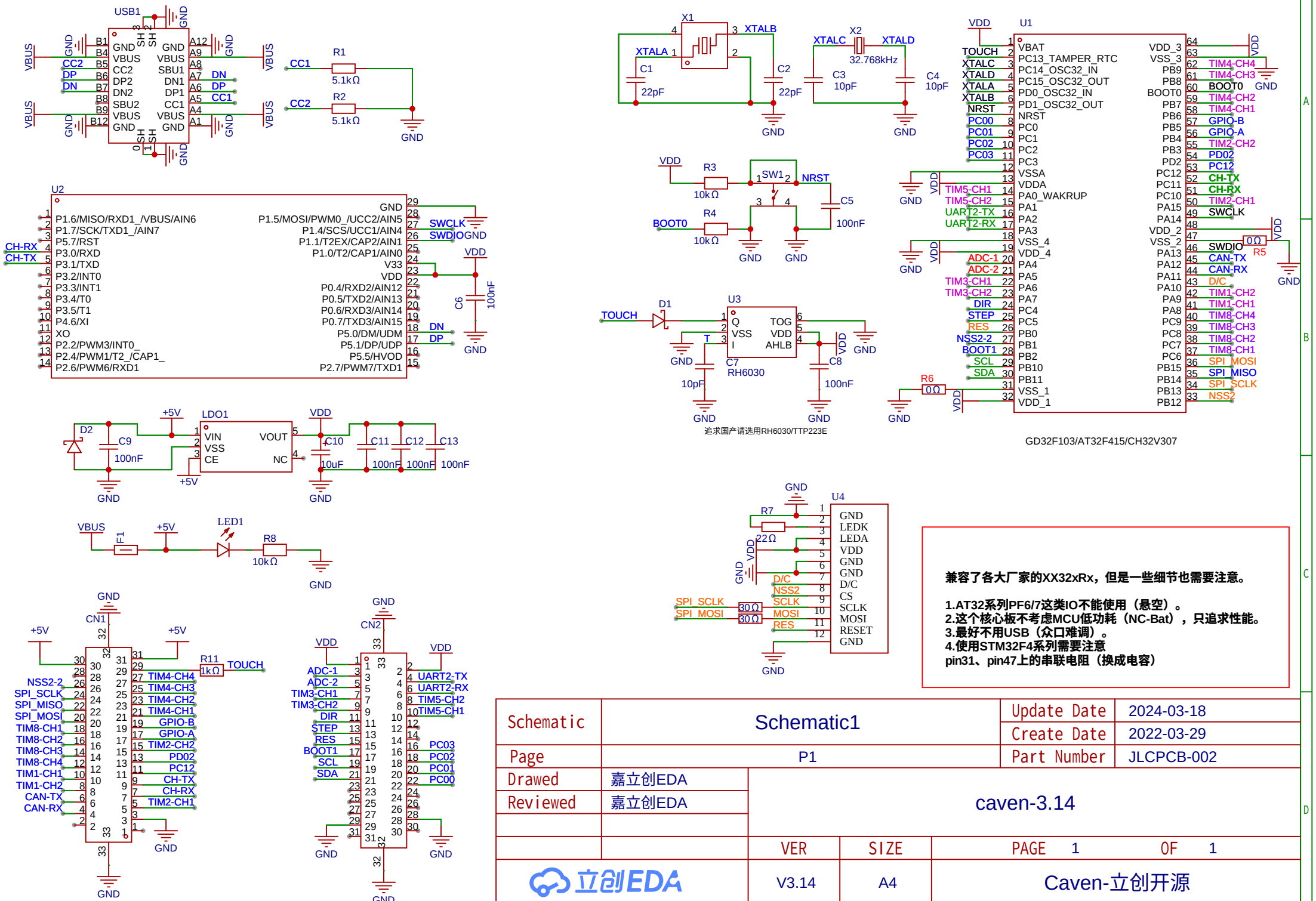

兼容了各大厂家的XX32xRx，但是一些细节也需要注意。

1.AT32系列PF6/7这类IO不能使用（悬空）。
2.这个核心板不考虑MCU低功耗（NC-Bat），只追求性能。
3.最好不用USB（众口难调）。
4.使用STM32F4系列需要注意
pin31、pin47上的串联电阻（换成电容）

Schematic	Schematic1	Update Date	2024-03-18
		Create Date	2022-03-29
Page	P1	Part Number	JLCPCB-002
Drawed	嘉立创EDA	caven-3.14	
Reviewed	嘉立创EDA		
		VER	SIZE	PAGE 1 OF 1
立创EDA		V3.14	A4	Caven-立创开源