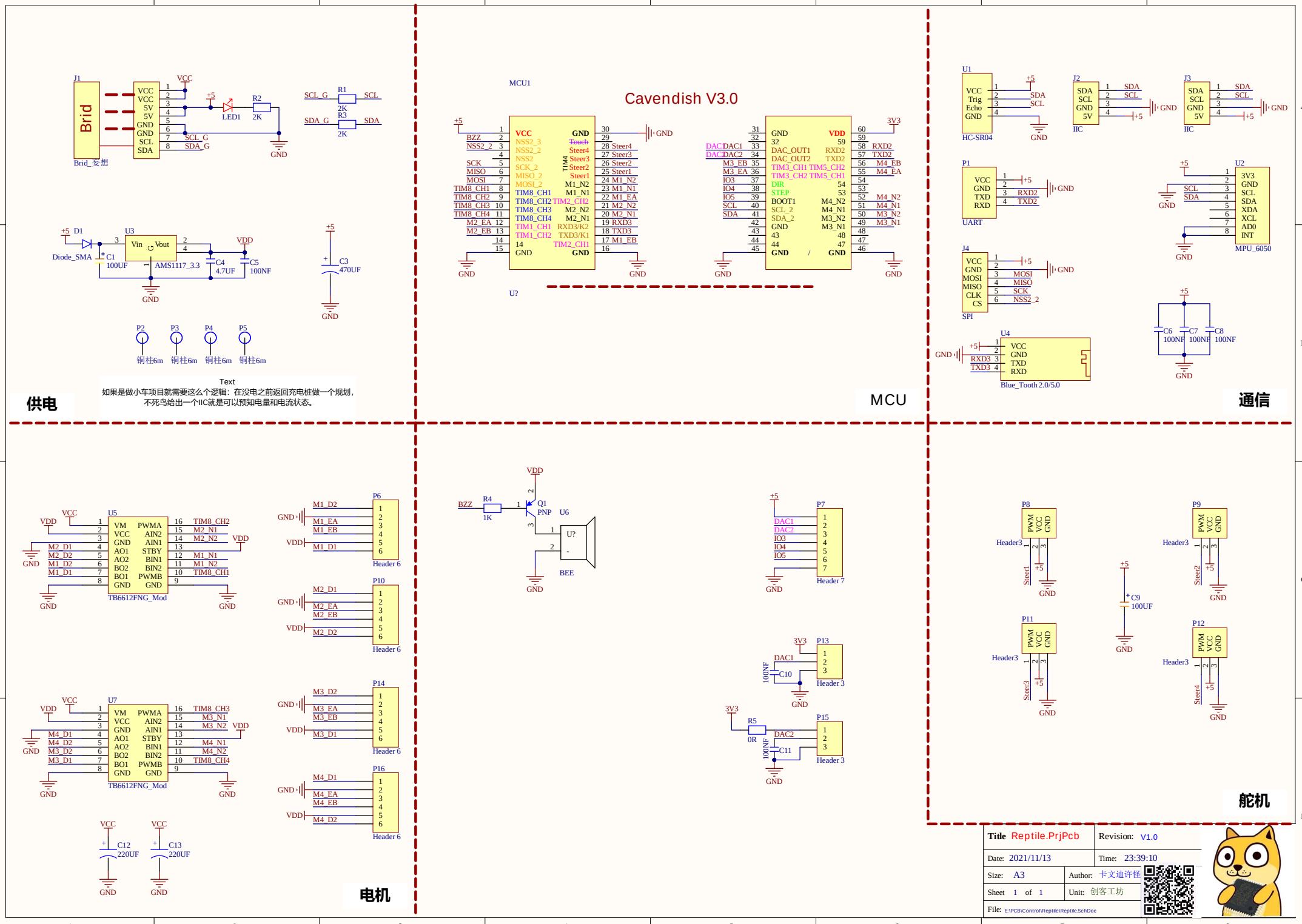
Cavendish V3.0
供电
MCU
通信
电机
舵机
J1
Brid
Brid_妄想
VCC
5V
GND
SCL
SDA
LED1
R1
R2
R3
2K
SCL_G
SDA_G
D1
Diode_SMA
U3
AMS1117_3.3
Vin
Vout
C1
100UF
C4
4.7UF
C5
100NF
C3
470UF
P2
P3
P4
P5
铜柱6m
Text
如果是做小车项目就需要这么个逻辑：在没电之前返回充电桩做一个规划，
不死鸟给出一个IIC就是可以预知电量和电流状态。
MCU1
U?
VDD
3V3
U1
HC-SR04
Trig
Echo
J2
IIC
J3
P1
UART
U2
MPU_6050
J4
SPI
U4
Blue_Tooth 2.0/5.0
RXD3
TXD3
C6
C7
C8
100NF
U5
TB6612FNG_Mod
U7
VM
PWMA
AIN2
AIN1
STBY
BIN1
BIN2
PWMB
AO1
AO2
BO1
BO2
M1_D1
M1_D2
M1_EA
M1_EB
M2_D1
M2_D2
M2_EA
M2_EB
M3_D1
M3_D2
M3_EA
M3_EB
M4_D1
M4_D2
M4_EA
M4_EB
TIM8_CH1
TIM8_CH2
TIM8_CH3
TIM8_CH4
M2_N1
M2_N2
M3_N1
M3_N2
M4_N1
M4_N2
P6
P10
P14
P16
Header 6
C12
C13
220UF
BZZ
R4
1K
Q1
PNP
U6
BEE
P7
Header 7
P13
Header 3
R5
0R
P15
C10
C11
100NF
P8
P9
P11
P12
Header3
Steer1
Steer2
Steer3
Steer4
C9
100UF
Title Reptile.PrjPcb
Revision: V1.0
Date: 2021/11/13
Time: 23:39:10
Size: A3
Author: 卡文迪许怪
Sheet 1 of 1
Unit: 创客工坊
File: E:\PCB\Control\Reptile\Reptile.SchDoc

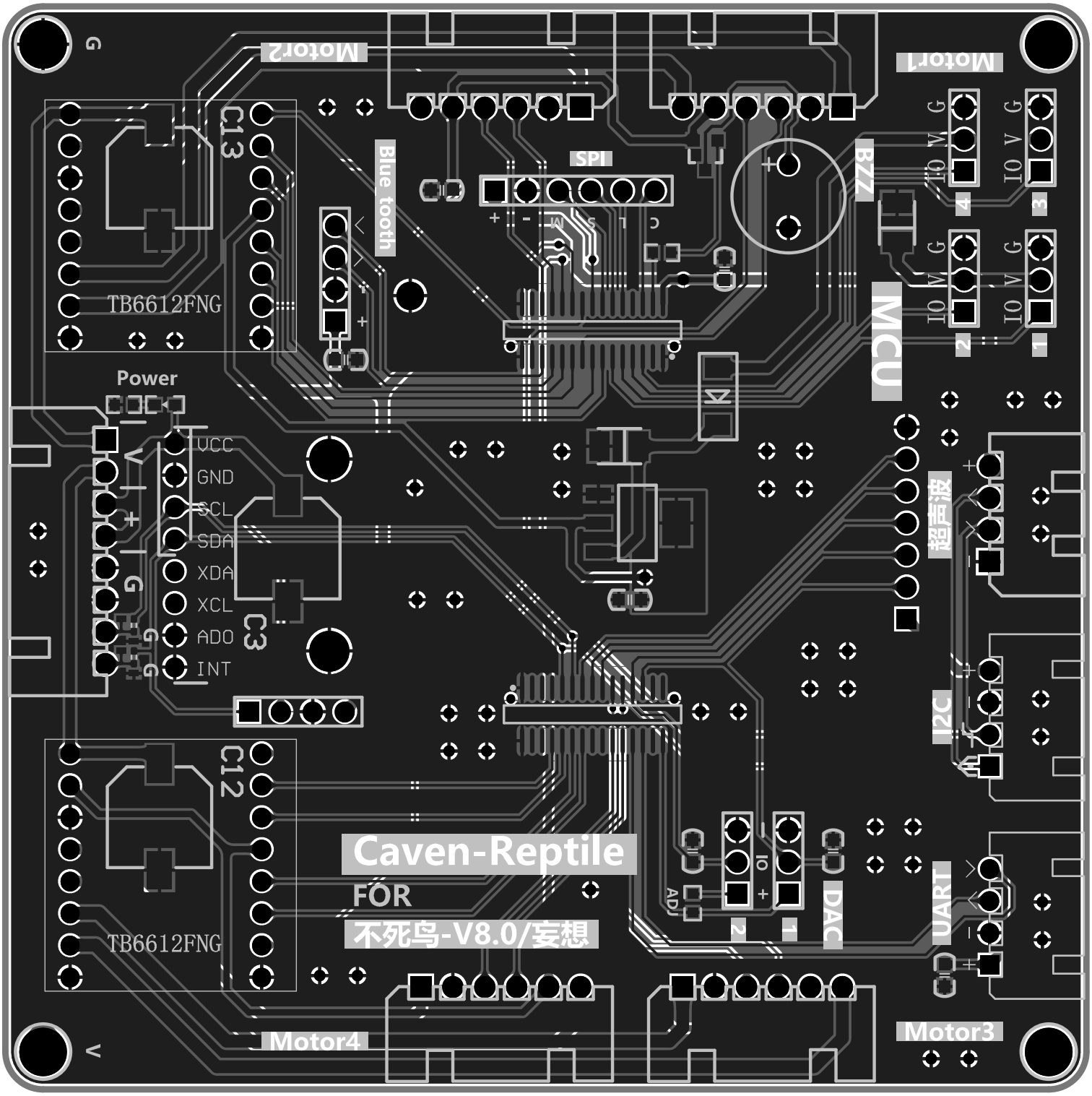
Motor2
Motor1
Motor4
Motor3
Blue tooth
SPI
BZZ
MCU
Power
TB6612FNG
TB6612FNG
C13
C12
C3
VCC
GND
SCL
SDA
XDA
XCL
ADO
INT
超声波
I2C
UART
DAC
Caven-Reptile
FOR
不死鸟-V8.0/妄想