Svist.co

ИНТЕРАКТИВНЫЙ ТАЙМЕР ОБРАТНОГО ОТСЧЕТА

Часы в Tinkercad

Начать

Ознакомиться с кодом

www.reallygreatsite.com

Svist.co

Как работает код

1. Инициализация компонентов
LCD дисплей подключается через пины 2, 3, 4, 5, 6 и 7 с использованием библиотеки LiquidCrystal. Он используется для отображения времени, даты и таймера.

Переменные для времени (currentHour, currentMinute, currentSecond, day, month, year) хранят текущее время и дату. Переменные для таймера (timerHour, timerMinute, timerSecond) хранят настройки таймера.

Флаг timerRunning определяет, запущен таймер или нет. Переменная currentMode управляет режимом работы устройства:

- 0 — режим текущего времени.
- 1 — режим таймера.

2. Настройка пинов для кнопок

- Пины 8, 9, 10 используются для кнопок установки часов, минут и секунд для таймера.
- Пин 11 — кнопка для запуска и остановки таймера.
- Пин 12 — кнопка для сброса таймера.
- Пин 13 — кнопка для переключения между режимами (время/таймер).

3. Цикл программы (loop)
Программа непрерывно выполняет цикл, проверяя текущее состояние кнопок и обновляя дисплей в зависимости от активного режима:

- Проверка кнопки смены режима (modeButton):
  - Если кнопка на пине 13 нажата, режим переключается между временем и таймером. Это реализовано через функцию switchMode().
- В зависимости от режима работы:
  - Если режим времени (currentMode == 0), программа вызывает функцию displayTimeDate(), которая отображает текущее время и дату на LCD дисплее и автоматически обновляет секунды каждую секунду.
  - Если режим таймера (currentMode == 1), программа вызывает функцию handleTimer(), которая отвечает за настройку и работу таймера.

4. Отображение текущего времени (displayTimeDate)

- В этом режиме на дисплей выводится текущее время и дата:
  - Время обновляется каждую секунду, и после достижения 60 секунд увеличиваются минуты. Если минуты достигают 60, обновляются часы, и так далее.
  - Дата также может изменяться, если часы доходят до 24.

Svist.co

Библиотеки

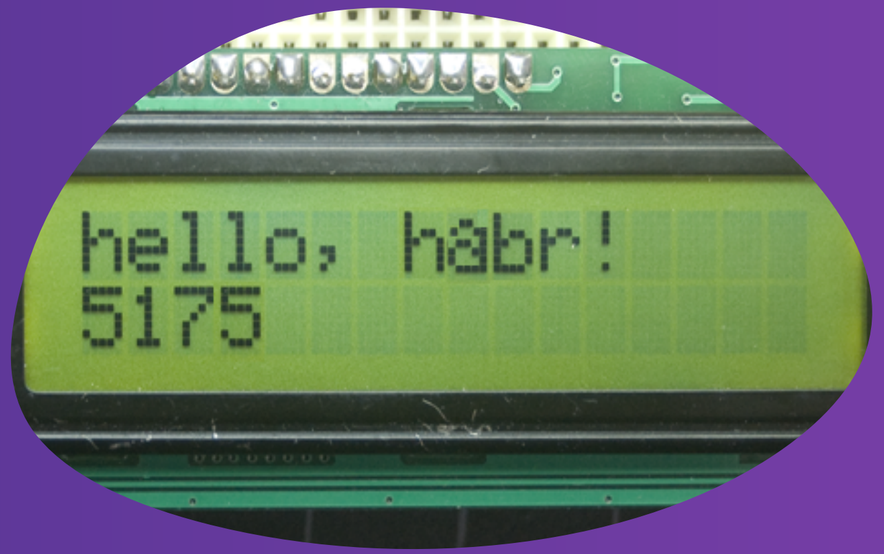

Библиотека LiquidCrystal.h предназначена для работы с жидкокристаллическими дисплеями (LCD) с интерфейсом на основе контроллера Hitachi HD44780. Это одна из самых распространенных библиотек для работы с LCD-дисплеями в Arduino, которая позволяет легко управлять выводом текста и символов на дисплей.

Основные возможности библиотеки LiquidCrystal:

1. Подключение к дисплею:
   - Библиотека позволяет управлять дисплеем, используя 4 или 8 проводов для передачи данных.
   - В нашем проекте дисплей подключен в 4-битном режиме, что экономит количество пинов Arduino.
2. Управление строками и столбцами:
   - Дисплеи с контроллером HD44780 обычно бывают размером 16x2 (16 символов на 2 строки) или 20x4 (20 символов на 4 строки). Библиотека позволяет легко управлять размещением текста на строках и столбцах.
3. Поддержка специальных символов:
   - Библиотека позволяет создавать и выводить пользовательские символы, если необходимо. Это полезно, если требуется отобразить что-то, чего нет в стандартном наборе символов.
4. Простота использования:
   - Основные функции библиотеки интуитивно понятны и просты в использовании, что делает её удобной для начинающих разработчиков.

Svist.co

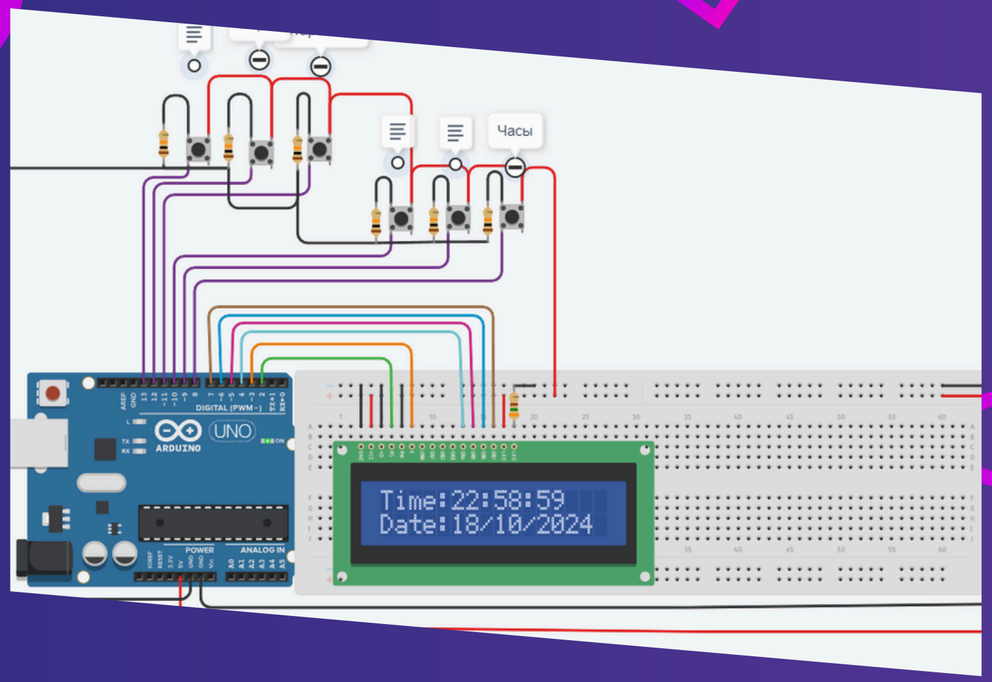

Микроконтроллеры что используем

Arduino UNO

Led Display 16x2

6x Кнопки

6x Резистор

Нажми

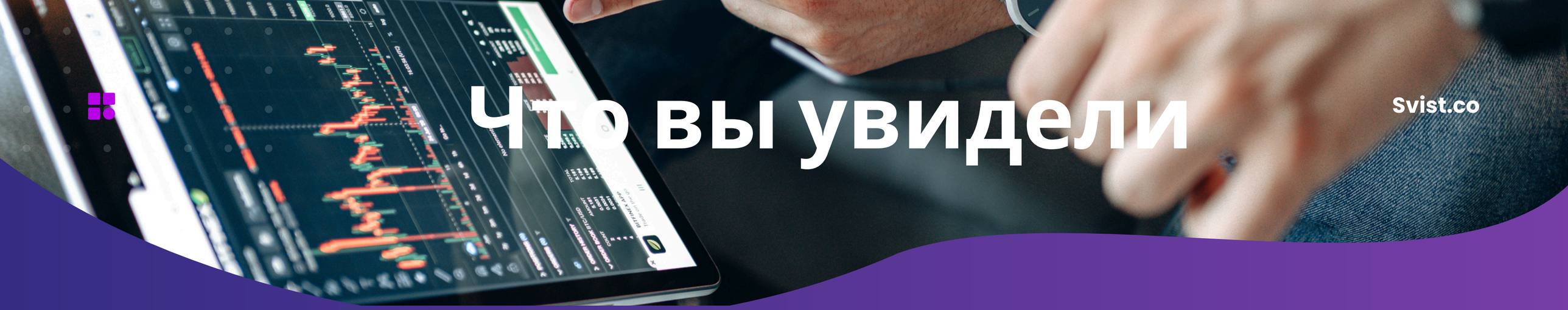

Что вы увидели

Svist.co

1. Структурирование кода

- Код организован логически и четко. Он разделен на функции, что облегчает понимание и сопровождение. Функции, такие как displayTimeDate(), handleTimer(), и countdown(), имеют четко определенные задачи, что является хорошей практикой в программировании.

2. Использование комментариев

- Комментарии добавлены к ключевым частям кода, что помогает другим разработчикам (или самому автору в будущем) быстро понять, что делает тот или иной блок кода. Это особенно важно в образовательных целях.

3. Работа с пользовательским вводом

- Код эффективно использует кнопки для взаимодействия с пользователем. Это показывает понимание принципов работы с аппаратным обеспечением и пользовательским интерфейсом. Кроме того, реализация функций для увеличения времени и переключения режимов — это хороший пример работы с событиями.

4. Логика работы таймера

- Логика таймера, включая настройку и обратный отсчет, реализована корректно. Студент демонстрирует понимание основных алгоритмических концепций, таких как циклы и условные операторы.

5. Обработка состояний

- Код управляет состояниями (время, дата, таймер) и позволяет переключаться между ними. Это важный аспект при разработке интерактивных приложений.

6. Потенциал для улучшения

- Есть возможности для дальнейшего улучшения. Например:
  - Реализация более сложного управления временем с учетом перехода между месяцами и годами.
  - Добавление функционала для сохранения настроек таймера после перезагрузки устройства.
  - Использование прерываний для обработки нажатий кнопок, что может улучшить отзывчивость программы и снизить задержки.

7. Общее впечатление

В целом, код производит положительное впечатление. Он показывает, что студенты освоил основные принципы работы с Arduino и LCD-дисплеем, а также умеет организовывать код. Этот проект может служить хорошей основой для дальнейшего изучения программирования и электроники.

Svist.co

3 причины почему это на 100

Мы работали бок о бок

Мы потратили минимально время

Наши глаза

Svist.co

Наша команда

Диас

Ерназар

Арлан

Нурсултан

Ансар

Svist.co

Спасибо за внимание

ВОПРОСОВ НЕНАДО