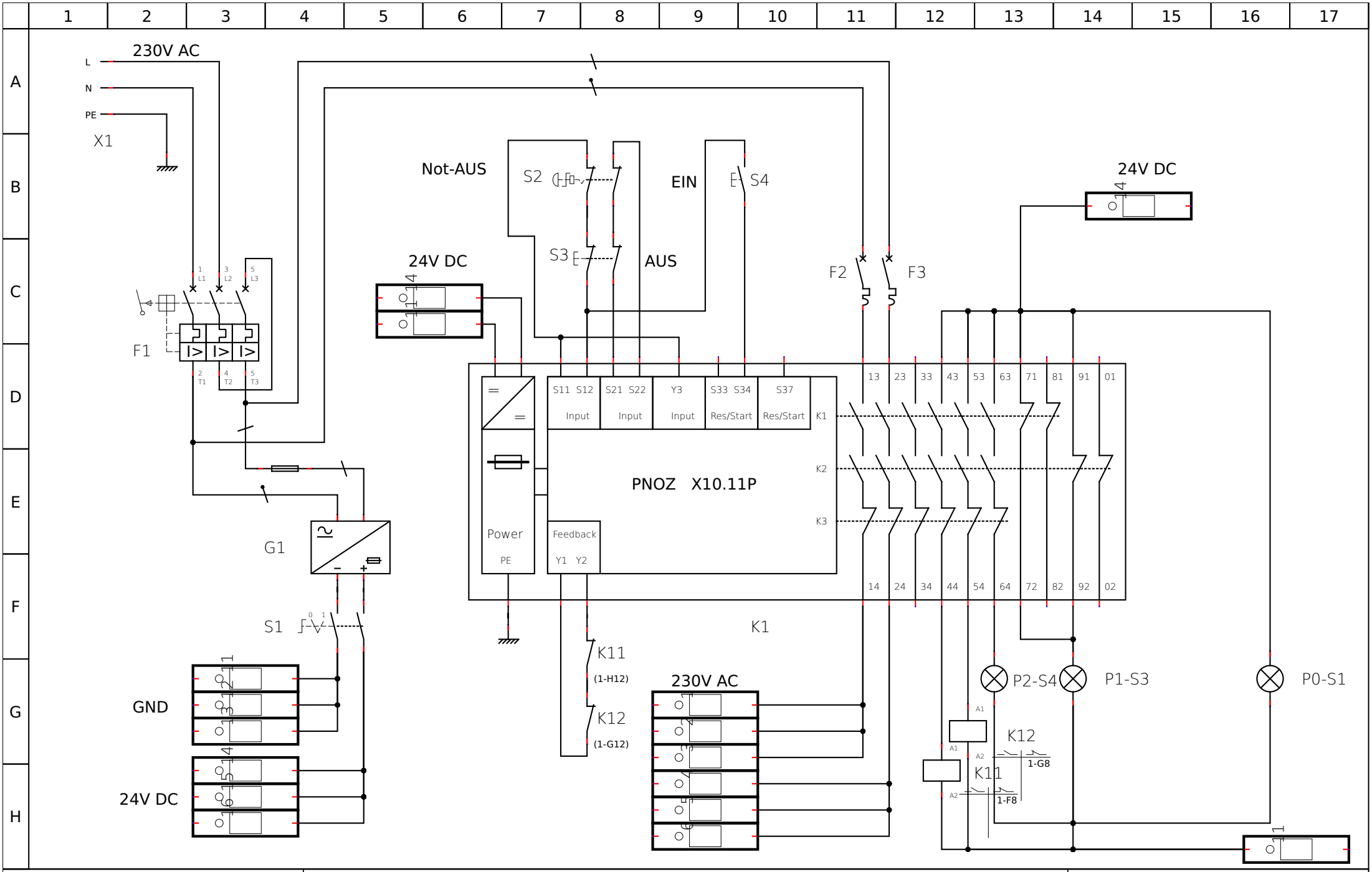

Autor: Marco Müller	Stromversorgung, Not-AUS	Datei:
Datum:		Seite: 1/3

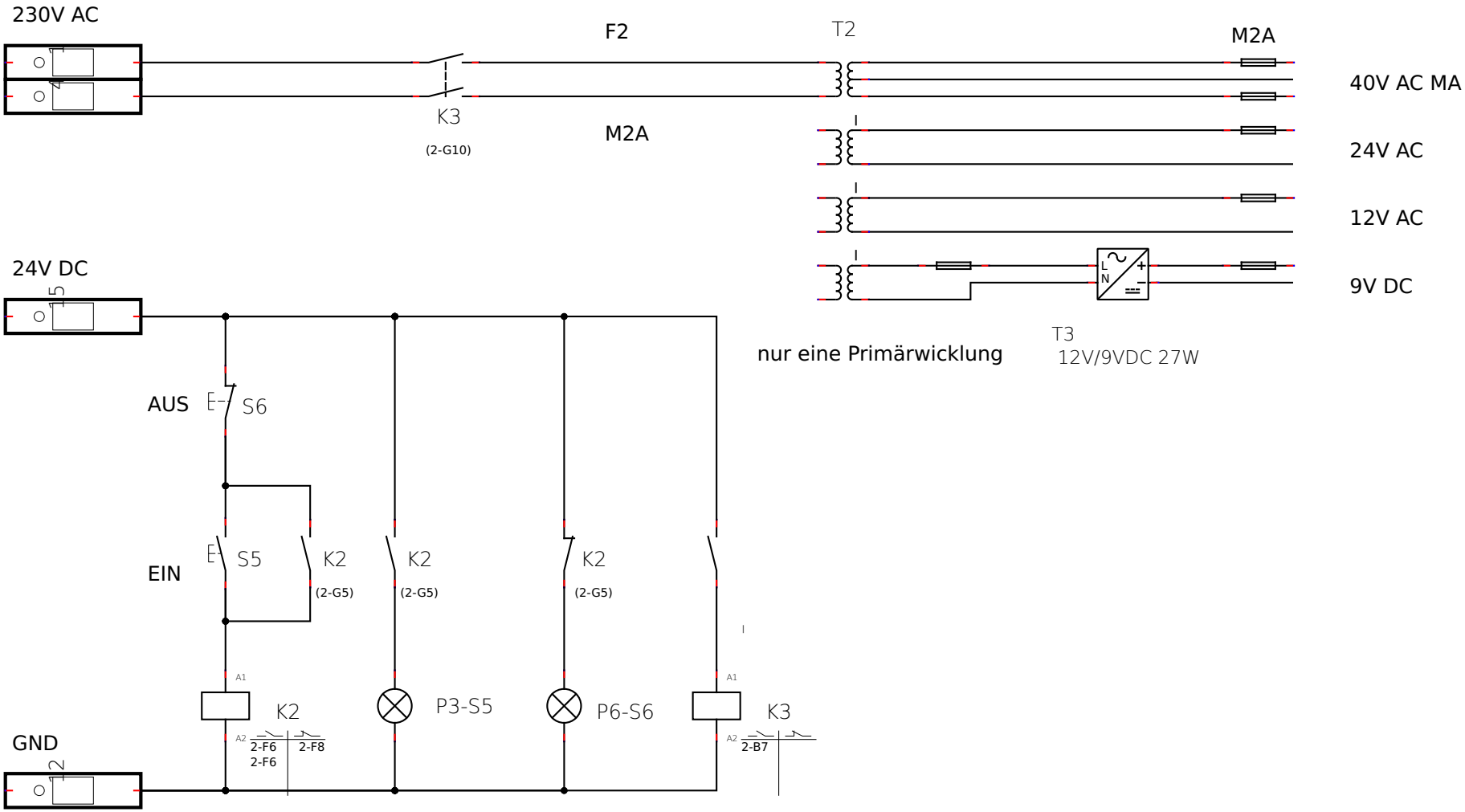

Autor: Marco Müller	FMAS-Anschluss	Datei:
Datum:		Seite: 2/3

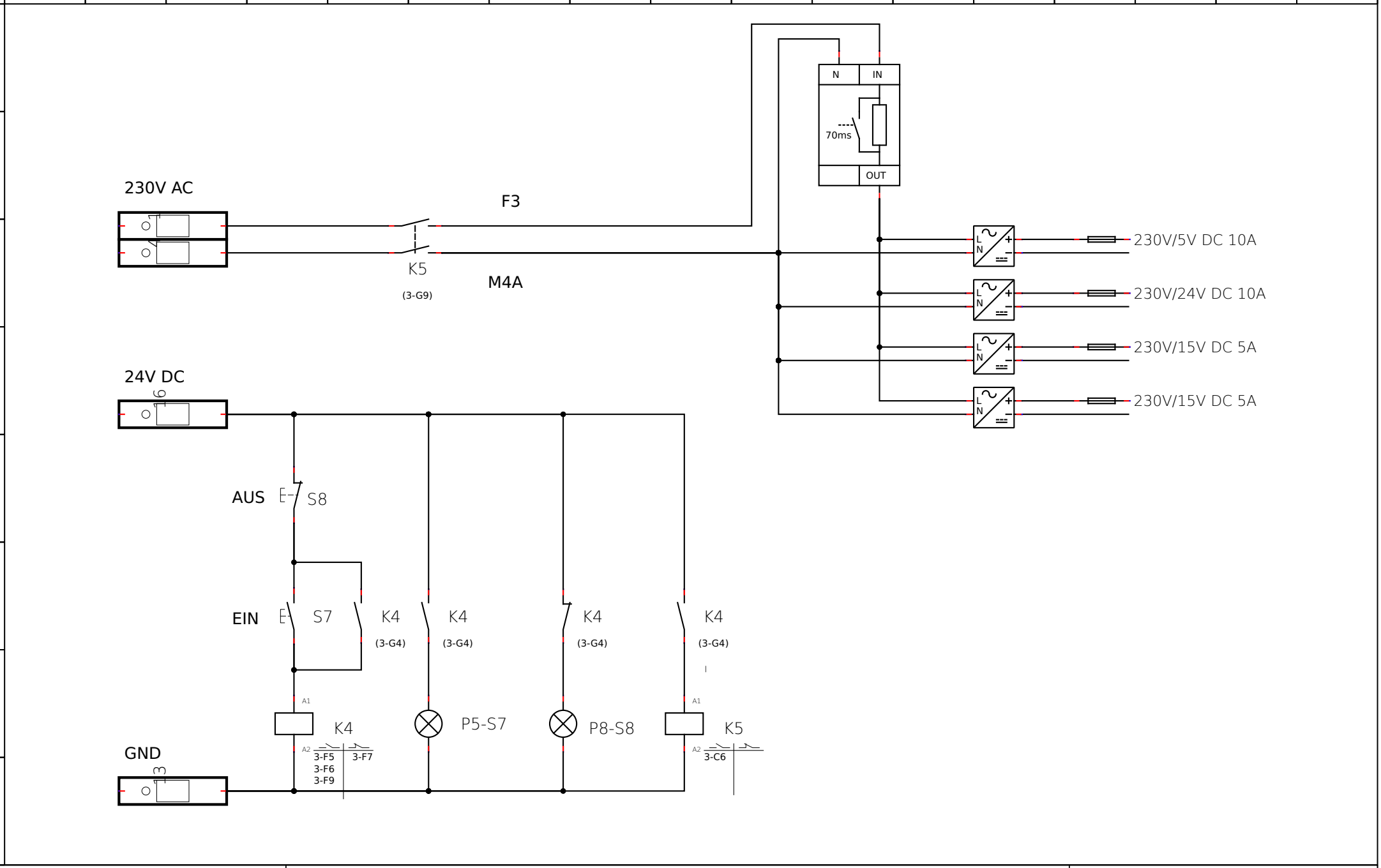

Autor: Marco Müller	Modular-LAB-Anschluss	Datei:
Datum:		Seite: 3/3