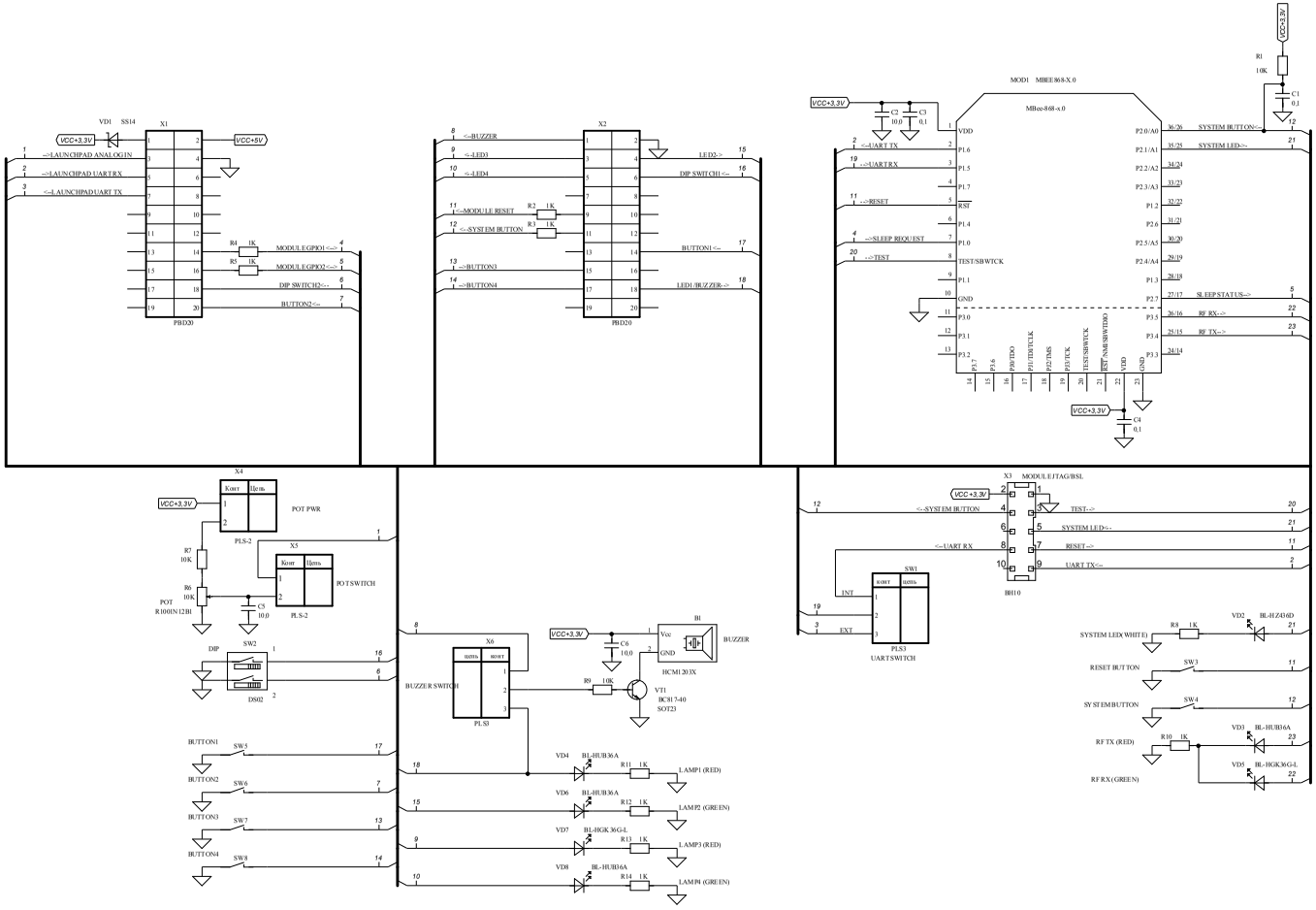

					003.019.089
Изм.	Лист.	№ докум.	Подпись	Дата	***BOOSTXL-MBEE868-1.1***
Разраб.		Д.Н. Святов			*Схема электрическая принципиальная*
Пров.		Н.А. Неудобнов			
Т.контр.					
Н.контр.		Д.Н. Святов			
Утв.		Д.А. Бушунов			

Лит.	Масса	Масштаб
Лист 1	Листов 1	

Sat Dec 14, 2019

Перв. примен. | Справ № | 003.019.089

Подп. и дата | Инв.№ дупл. | Взам. инв.№ | Подп. и дата | Инв.№ подл.