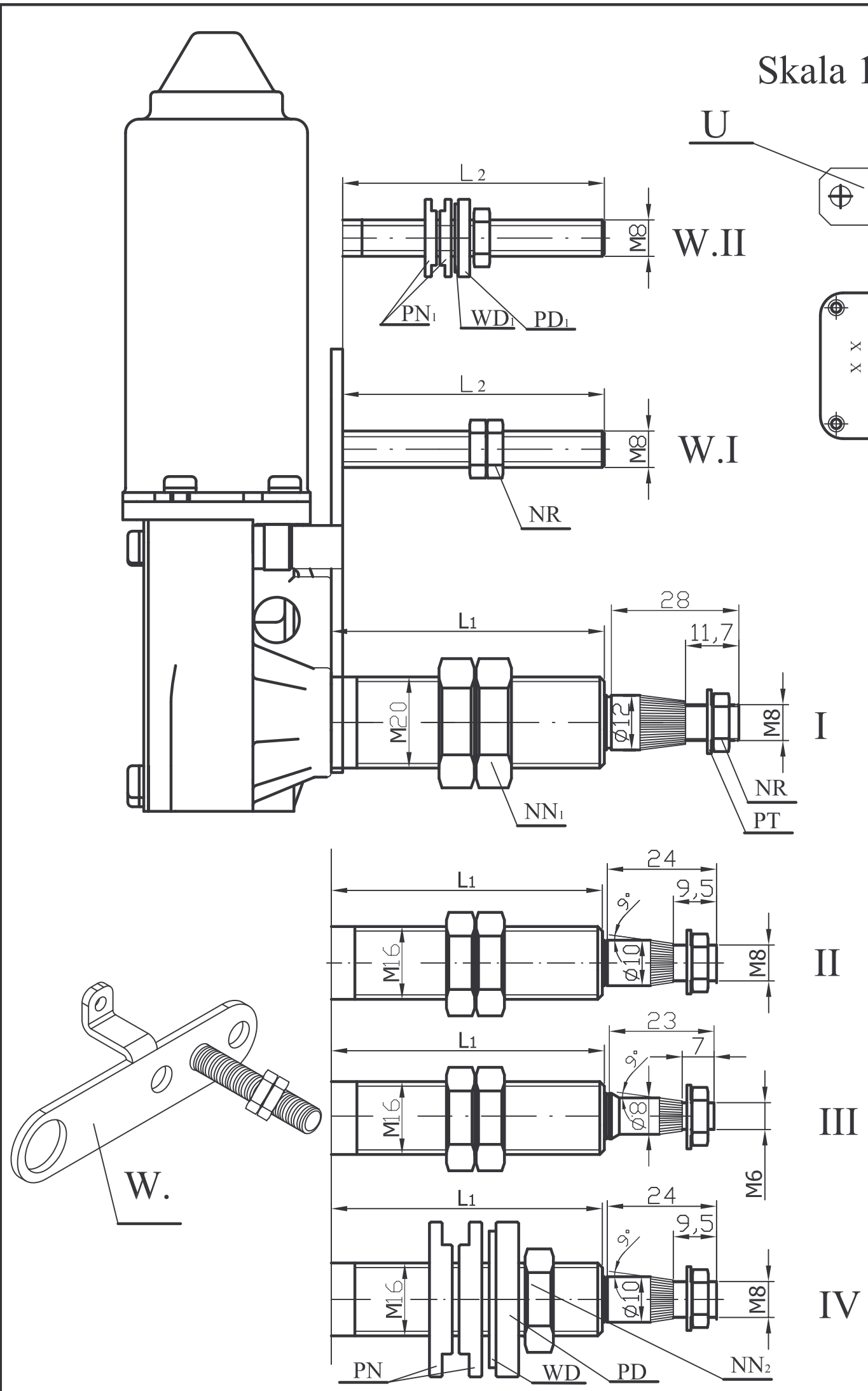

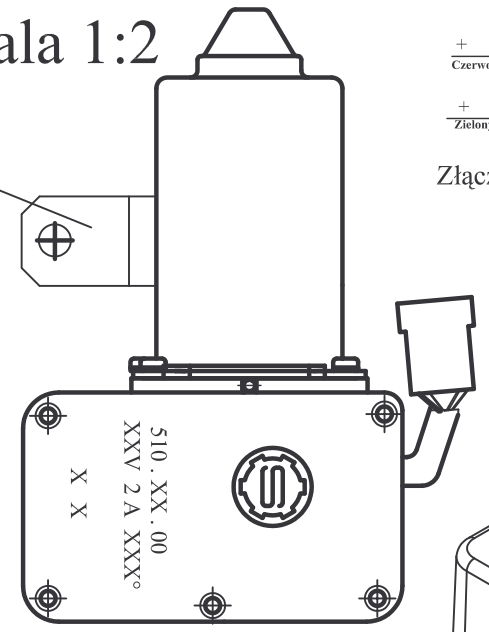

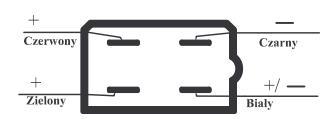

Złącze wiązki mechanizmu
OK-4

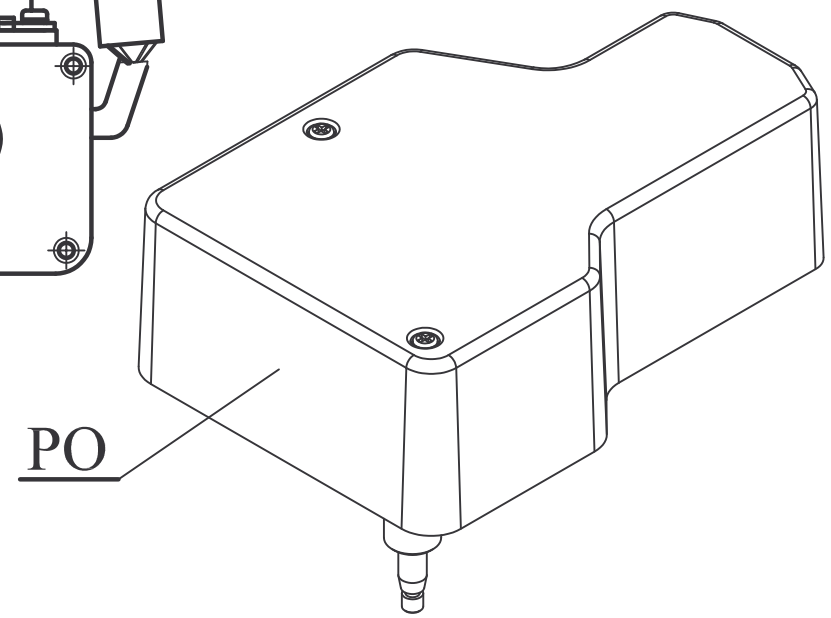

Wykonanie z pokrywą

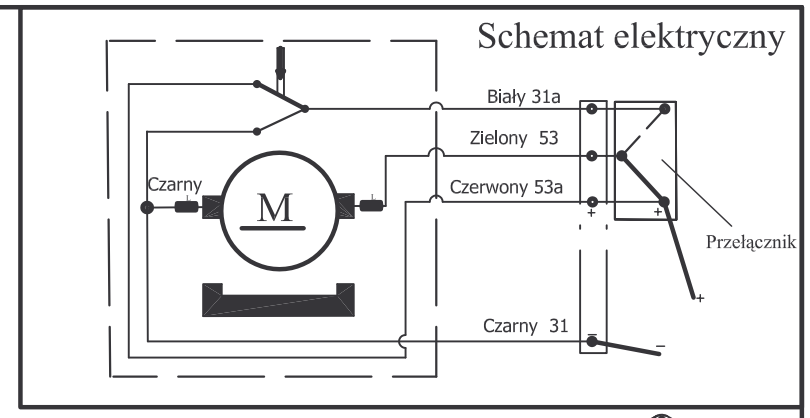

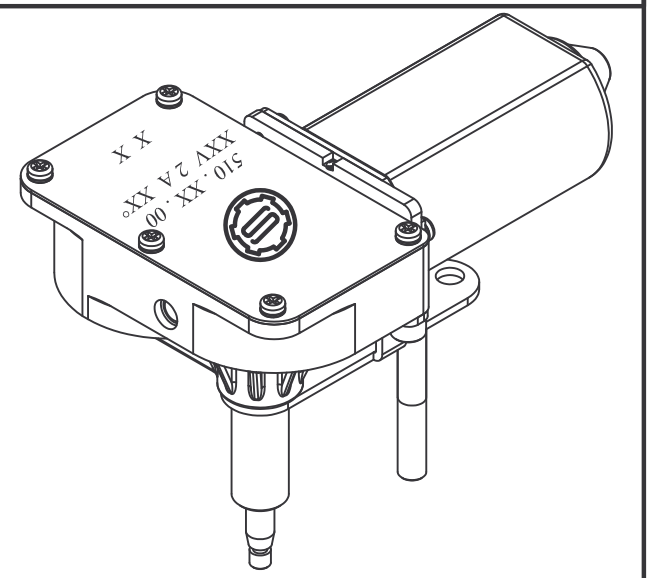

Wykonanie bez pokrywy

Cecha na wyrobie powinna zawierać:
znak producenta, nr katalogowy, napięcie znamionowe,prąd znamionowykąt wahania, data produkcji,

Wymagania i badania wg. BN-90/3687-06

Nr katalogowy	Napięcie znam.	Napięcie pracy	Prąd znam. max	Kąt wahania ±5°	Wymiary $L_1^{\pm2}$	Wymiary $L_2^{\pm2}$	Wykonanie		Pozycja parkowania wycieraka	Uwagi do wykonań
510.24.00	24 V	27 V	0,8 A	85°	66			II, U	P	PN- Podkładka naszybowa Ø16
510.23.00	24 V	27 V	0,8 A	140°	38	32	W I	III	P	WD- Wkładka dociskowa Ø 16
510.22.00	24 V	27 V	0,8 A	85°	56			I, U	P	PD- Podkładka dociskowa Ø16
510.21.00	24 V	27 V	0,8 A	105°	66			II	P	PN_1- Podkładka naszybowa Ø8
510.20.00	24 V	27 V	0,8 A	115°	66			II	P	WD_1- Wkładka dociskowa Ø 8
510.16.00	12V	13,5 V	1,6 A	105°	38	32	W II	I V	P	PD_1- Podkładka dociskowa Ø8
510.15.00	12V	13,5 V	1,6 A	130°	66			II	P	NR- Nakrętka ramienia M8
510.14.00	12V	13,5 V	1,6 A	85°	38	32	W II	I V	P	P- Podkładka
510.13.00	12 V	13,5 V	1,6 A	65°	66	58	W I	I	P	NN_2- Nakrętka niska M16x1,5
510.12.00	12 V	13,5 V	1,6 A	85°	66			I	P	NN_1- Nakrętka niska M20x1,5
510.11.00	12 V	13,5 V	1,6 A	105°	66			II	P	P0- Pokrywa
510.10.00	12 V	13,5 V	1,6 A	115°	66			II	P	W-Wspornik mocujący/pantograf
										U-Uchwyt mocujący
										P- Pozycja parkowania prawa

Ilość wahnięć / min 50 ±7		Nazwisko	Data	Podpis
Moment roz. -6,5Nm	Opracował	*Karczmarczuk.W*	26.10.2016	
Moment znam.-0,7Nm	Sprawdził	*Karczmarczuk.W*	26.10.2016	
Ciężar - 0,95 kg	Gł. technolog	*Kowalczyk J*	26.10.2016	

Prąd rozr. max	
dla 12V	dla 24V
4,2 A	2,4 A

SIMENA
"SIMENA" Spółdzielnia - Z.P.CH.
Radzyń Podlaski

Nazwa wyrobu:
MECHANIZM NAPĘDOWY
PŁASKI 510.XX.00

Nr wyrobu:
Wg. tabeli (nr katalogowego)