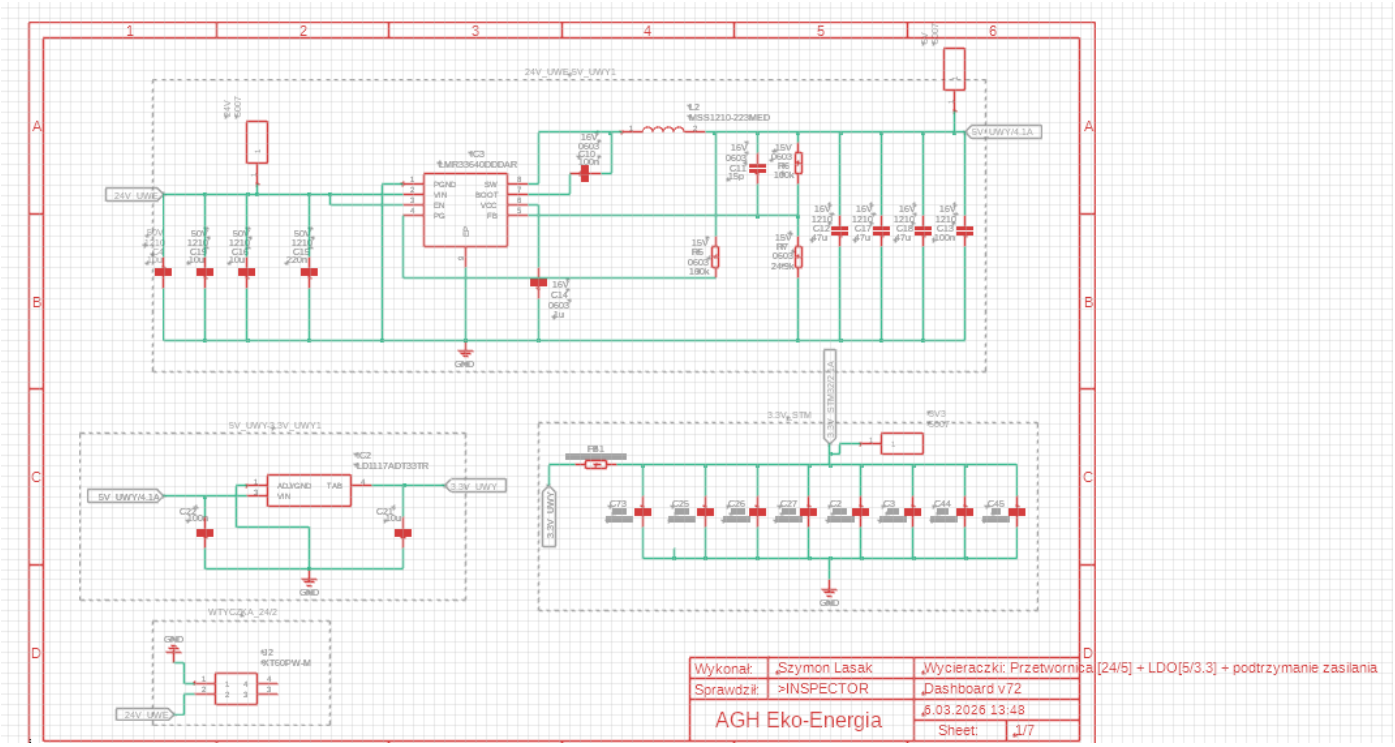
24V_UWE
5V_UWY
5V_UWY/4.1A
3.3V_UWY
3.3V_STM
MSS1210-223MED
MIR33640DDDAR
LD1117ADT33TR
Wykonał: Szymon Lasak
Sprawdził: >INSPECTOR
Wycieraczki: Przetwornica[24/5] + LDO[5/3.3] + podtrzymanie zasilania
Dashboard v72
AGH Eko-Energia
6.03.2026 13:48
Sheet: 1/7

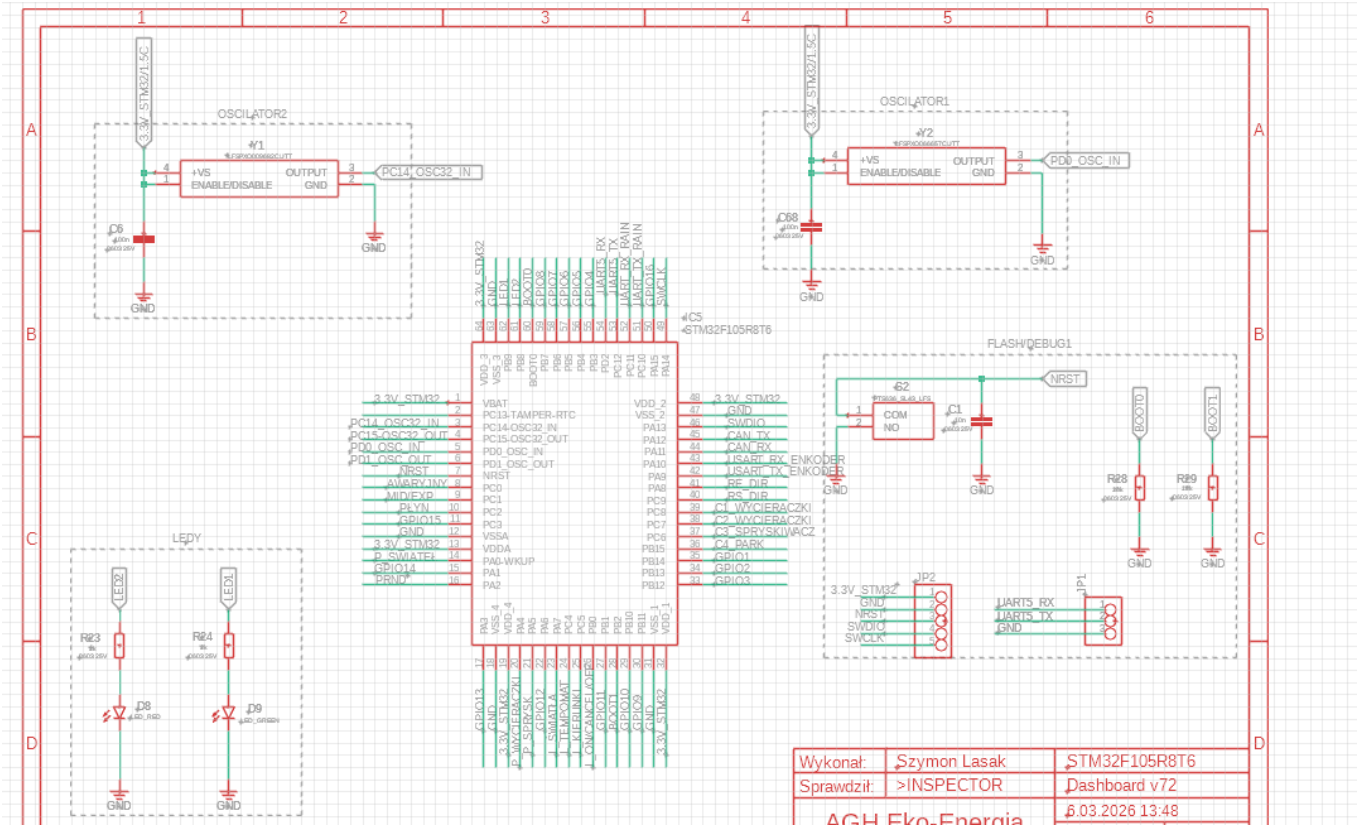
OSCILATOR2
OSCILATOR1
FLASH/DEBUG1
LEDY
STM32F105R8T6
Wykonał: Szymon Lasak
Sprawdził: >INSPECTOR
Dashboard v72
AGH Eko-Energia
6.03.2026 13:48

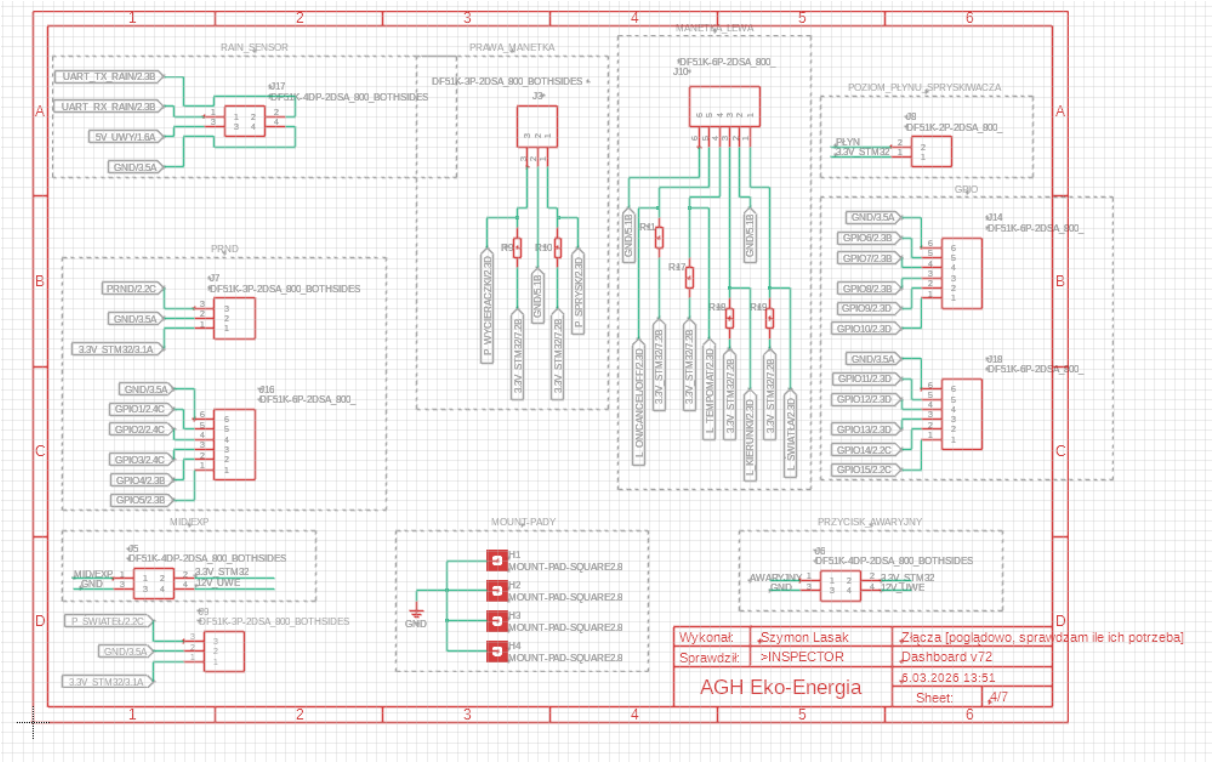
RAIN_SENSOR
PRAWA_MANETKA
MANETKA_LEWA
POZIOM_PŁYNU_SPRYSKIWACZA
PRND
GPIO
MIDIEXP
MOUNT-PADY
PRZYCISK_AWARYJNY
Wykonał: Szymon Lasak
Złącza [poglądowo, sprawdzam ile ich potrzeba]
Sprawdził: >INSPECTOR
Dashboard v72
AGH Eko-Energia
6.03.2026 13:51
Sheet: 4/7

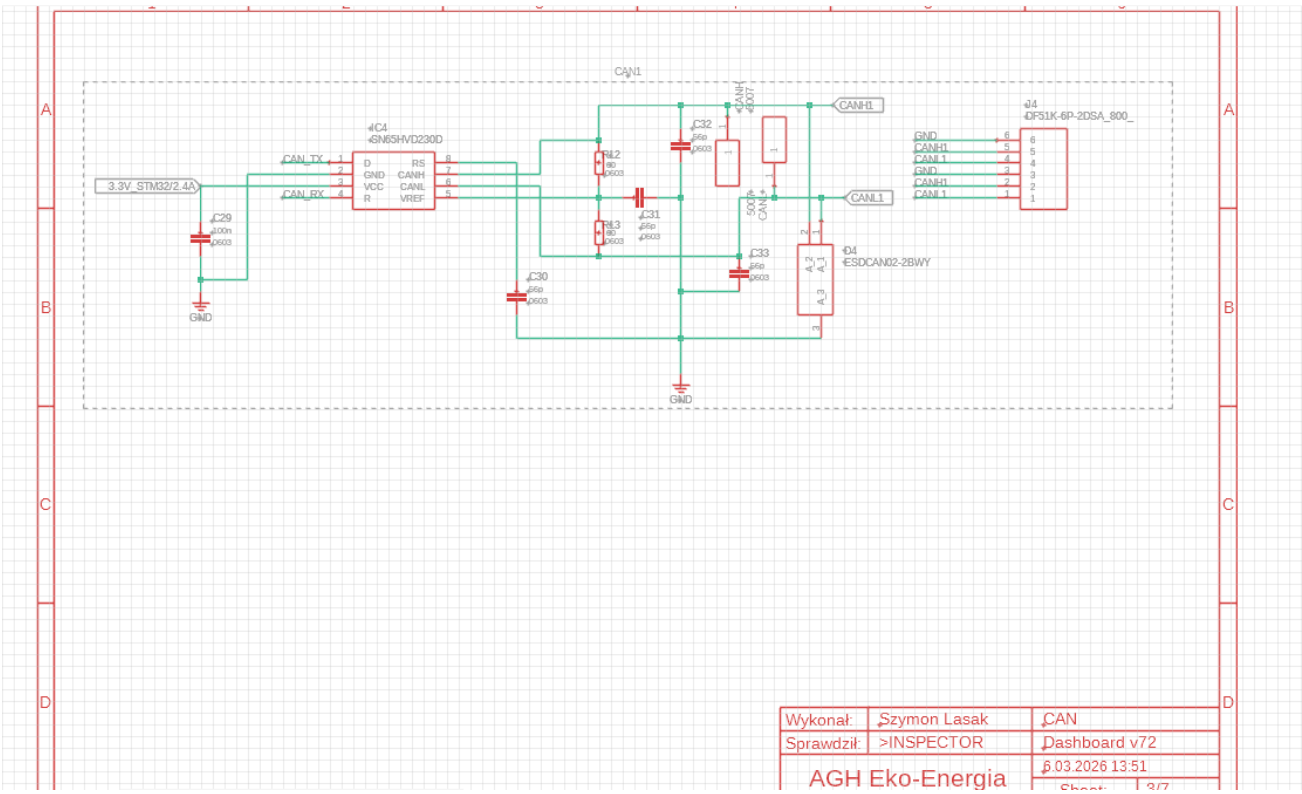
CAN1
IC4
SN65HVD230D
CANH1
CANL1
D4
ESDCAN02-2BWY
J4
DF51K-6P-2DSA_800_
GND
Wykonał: Szymon Lasak
CAN
Sprawdził: >INSPECTOR
Dashboard v72
AGH Eko-Energia
6.03.2026 13:51
Sheet: 3/7

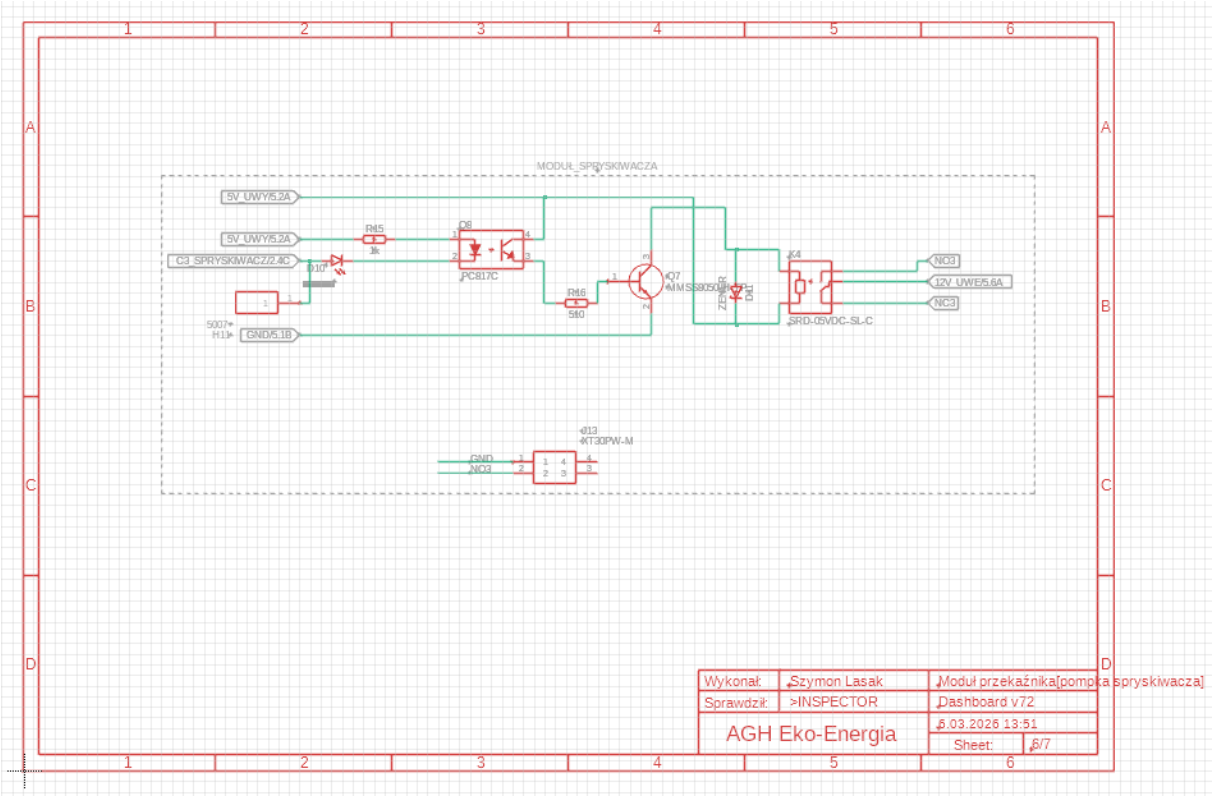
MODUŁ_SPRYSKIWACZA
5V_UWY/5.2A
5V_UWY/5.2A
C3_SPRYSKIWACZ/2.4C
GND/5.1B
R15
1k
D10
Q8
PC817C
R16
510
Q7
AMMS8050
ZD1
D1
K4
SRD-05VDC-SL-C
NO3
12V_UWE/5.6A
NO3
J13
KT30PW-M
GND
NO3
Wykonał:
Szymon Lasak
Moduł przekaźnika[pompka spryskiwacza]
Sprawdził:
>INSPECTOR
Dashboard v72
AGH Eko-Energia
5.03.2026 13:51
Sheet:
6/7

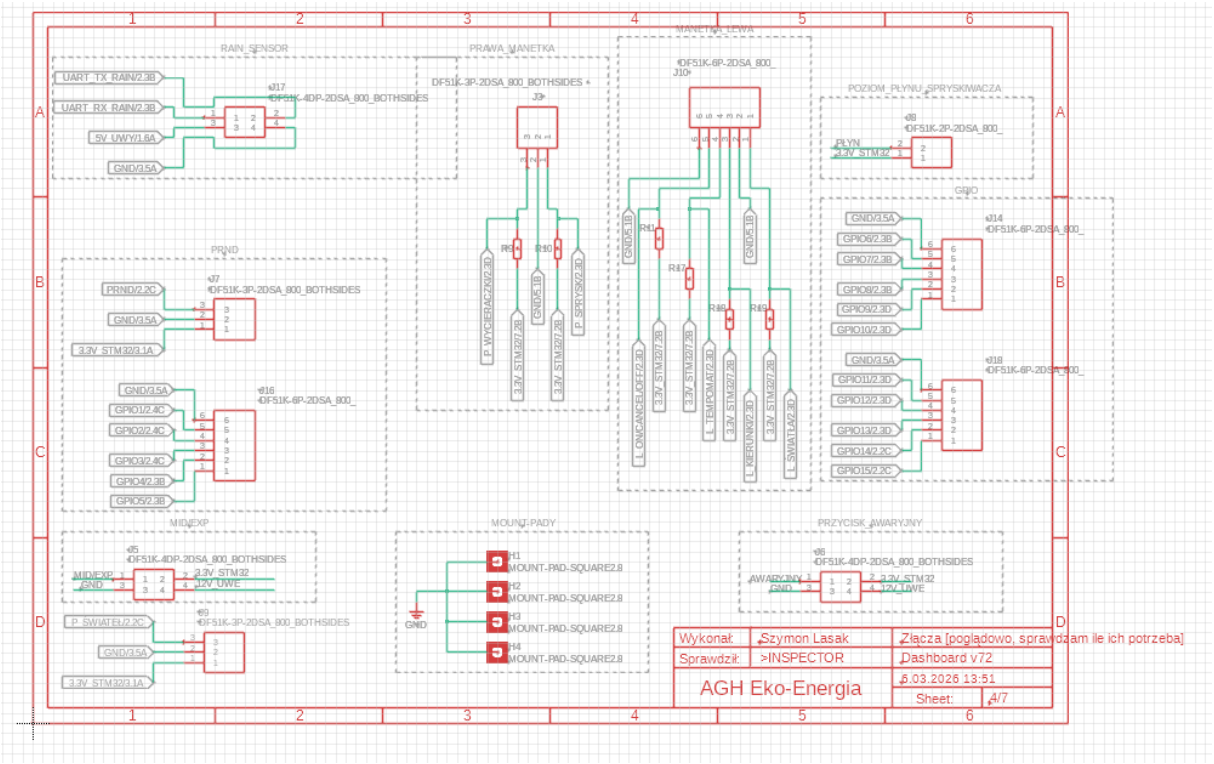
RAIN_SENSOR
UART_TX_RAIN/2.3B
UART_RX_RAIN/2.3B
5V_UWY/1.6A
GND/3.5A
J17
DF51K-4DP-2DSA_800_BOTHSIDES
PRAWA_MANETKA
DF51K-3P-2DSA_800_BOTHSIDES
J3
P_WYCIERACZKI/2.3D
3.3V_STM32/7.2B
GND/5.1B
P_SPRYSK/2.3D
MANETKA_LEWA
DF51K-6P-2DSA_800_
J10
GND/5.1B
R41
R47
R48
R49
GND/5.1B
L_ONOFANCELLOK/7.2B
3.3V_STM32/7.2B
L_TEMPOMAT/7.2B
L_KIERUN/0.2D
L_SWIATŁ/0.2D
POZIOM_PŁYNU_SPRYSKIWACZA
J8
DF51K-2P-2DSA_800_
PŁYN
3.3V_STM32
GPIO
GND/3.5A
GPIO6/2.3B
GPIO7/2.3B
GPIO8/2.3B
GPIO9/2.3D
GPIO10/2.3D
J14
DF51K-6P-2DSA_800_
GND/3.5A
GPIO11/2.3D
GPIO12/2.3D
GPIO13/2.3D
GPIO14/2.2C
GPIO15/2.2C
J18
DF51K-6P-2DSA_800_
PRND
PRND/2.2C
GND/3.5A
3.3V_STM32/3.1A
J7
DF51K-3P-2DSA_800_BOTHSIDES
GND/3.5A
GPIO1/2.4C
GPIO2/2.4C
GPIO3/2.4C
GPIO4/2.3B
GPIO5/2.3B
J16
DF51K-6P-2DSA_800_
MIDIEXP
J5
DF51K-4DP-2DSA_800_BOTHSIDES
MIDIEXP
GND
3.3V_STM32
12V_UWE
P_SWIATEŁ/2.2C
GND/3.5A
3.3V_STM32/3.1A
J9
DF51K-3P-2DSA_800_BOTHSIDES
MOUNT_PADY
GND
H1
MOUNT-PAD-SQUARE2.8
H2
MOUNT-PAD-SQUARE2.8
H3
MOUNT-PAD-SQUARE2.8
H4
MOUNT-PAD-SQUARE2.8
PRZYCISK_AWARYJNY
J6
DF51K-4DP-2DSA_800_BOTHSIDES
AWARYJNY
GND
3.3V_STM32
12V_UWE
Wykonał:
Szymon Lasak
Złącza [poglądowo, sprawdzam ile ich potrzeba]
Sprawdził:
>INSPECTOR
Dashboard v72
AGH Eko-Energia
5.03.2026 13:51
Sheet:
4/7

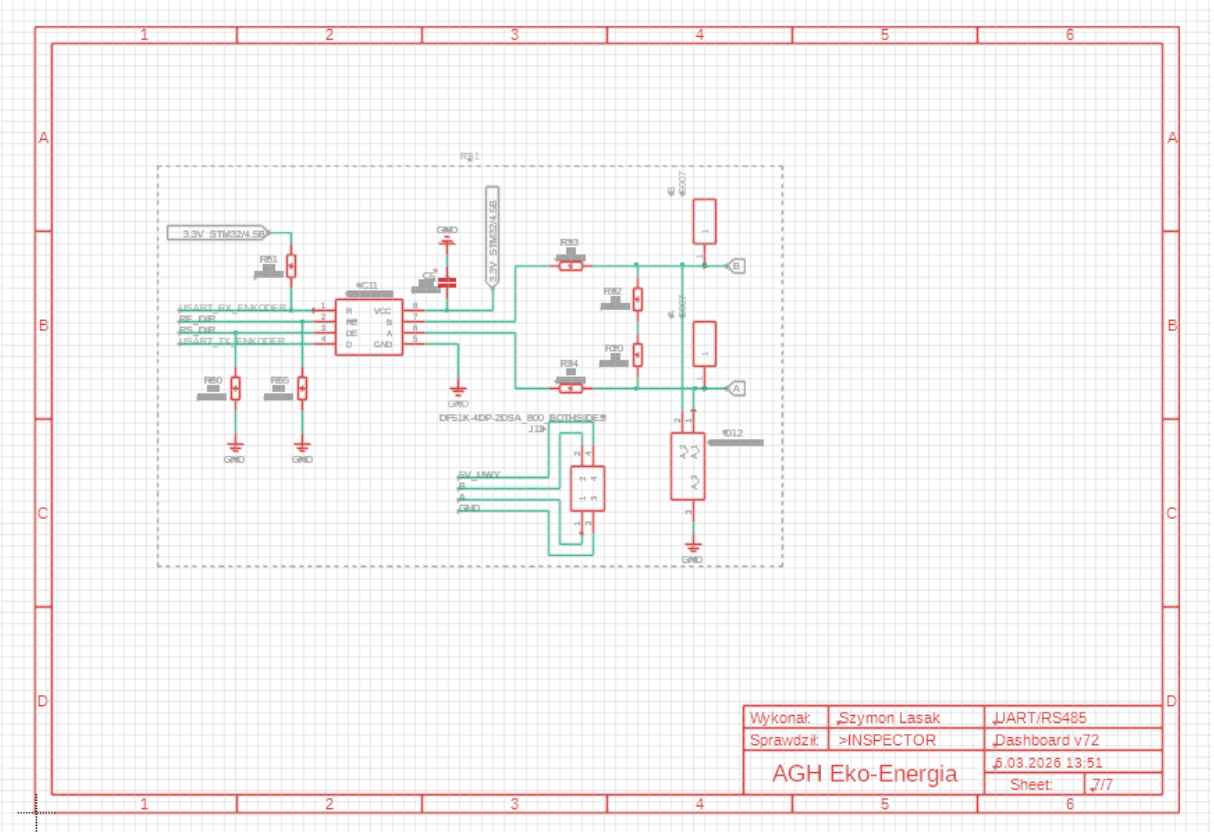
R21
3.3V_STM32/4.5B
R61
USART_RX_ENKODER
RE_DIR
RS_DIR
USART_TX_ENKODER
R60
R65
IC11
IN
RE
DE
D
VCC
B
A
GND
GND
3.3V_STM32/4.5B
R33
R32
R20
R34
IC6
IC007
IC7
IC007
B
A
IC12
DF51K-4DP-2DSA_800_BOTHSIDES
J13
5V_UWY
B
A
GND
GND
Wykonał: Szymon Lasak
UART/RS485
Sprawdził: >INSPECTOR
Dashboard v72
AGH Eko-Energia
5.03.2026 13:51
Sheet: 7/7

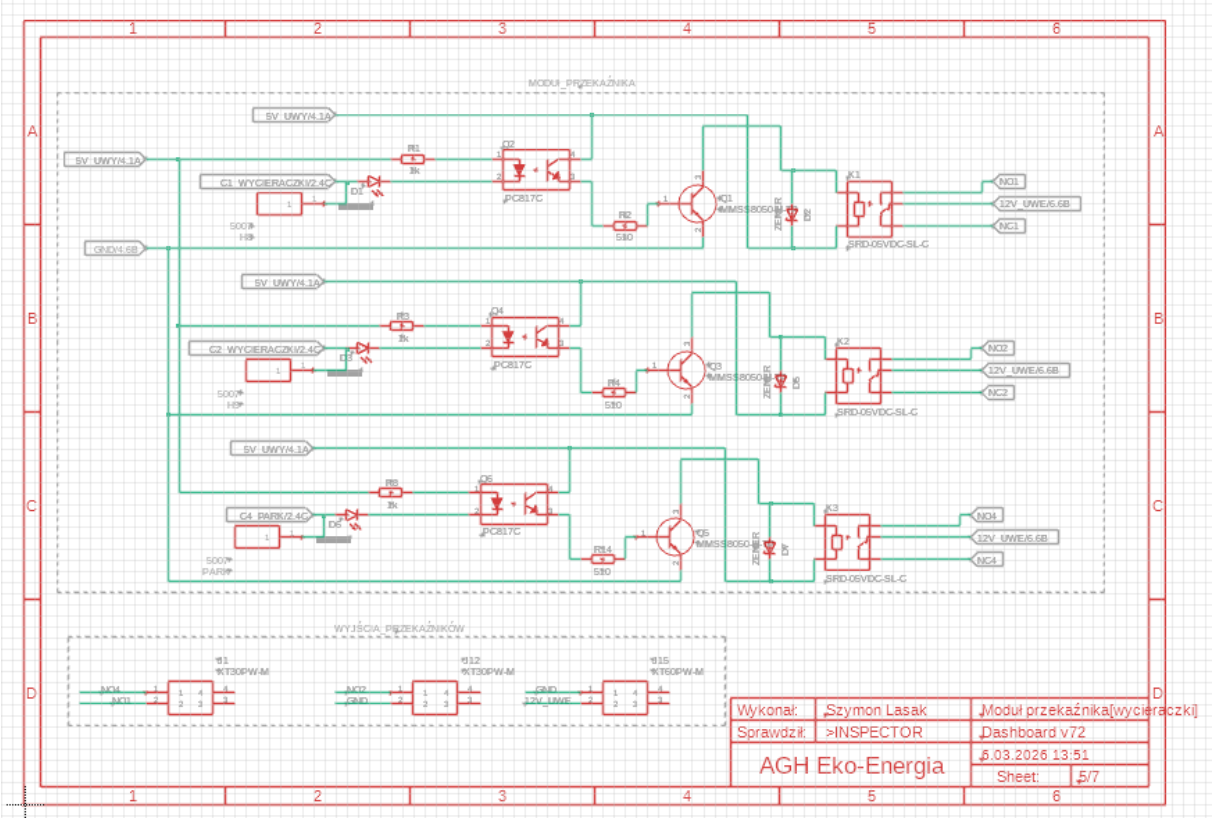
MODUŁ_PRZEKAŹNIKA
5V_UWY/4.1A
5V_UWY/4.1A
C1_WYCIERACZKI/2.4C
GND/4.6B
R1
1k
Q2
PC817C
D1
R2
510
Q1
MMSS8050
ZENER
D2
K1
SRD-05VDC-SL-C
NO1
12V_UWE/6.6B
NC1
5V_UWY/4.1A
C2_WYCIERACZKI/2.4C
R3
1k
Q4
PC817C
D3
R4
510
Q3
MMSS8050
ZENER
D4
K2
SRD-05VDC-SL-C
NO2
12V_UWE/6.6B
NC2
5V_UWY/4.1A
C4_PARK/2.4C
R8
1k
Q6
PC817C
D6
R14
510
Q5
MMSS8050
ZENER
D7
K3
SRD-05VDC-SL-C
NO4
12V_UWE/6.6B
NC4
WYJŚCIA_PRZEKAŹNIKÓW
IC1
KT30PW-M
NO4
NO1
IC12
KT30PW-M
NO2
GND
IC15
KT60PW-M
GND
12V_UWE
Wykonał: Szymon Lasak
Moduł przekaźnika[wycieraczki]
Sprawdził: >INSPECTOR
Dashboard v72
AGH Eko-Energia
5.03.2026 13:51
Sheet: 5/7