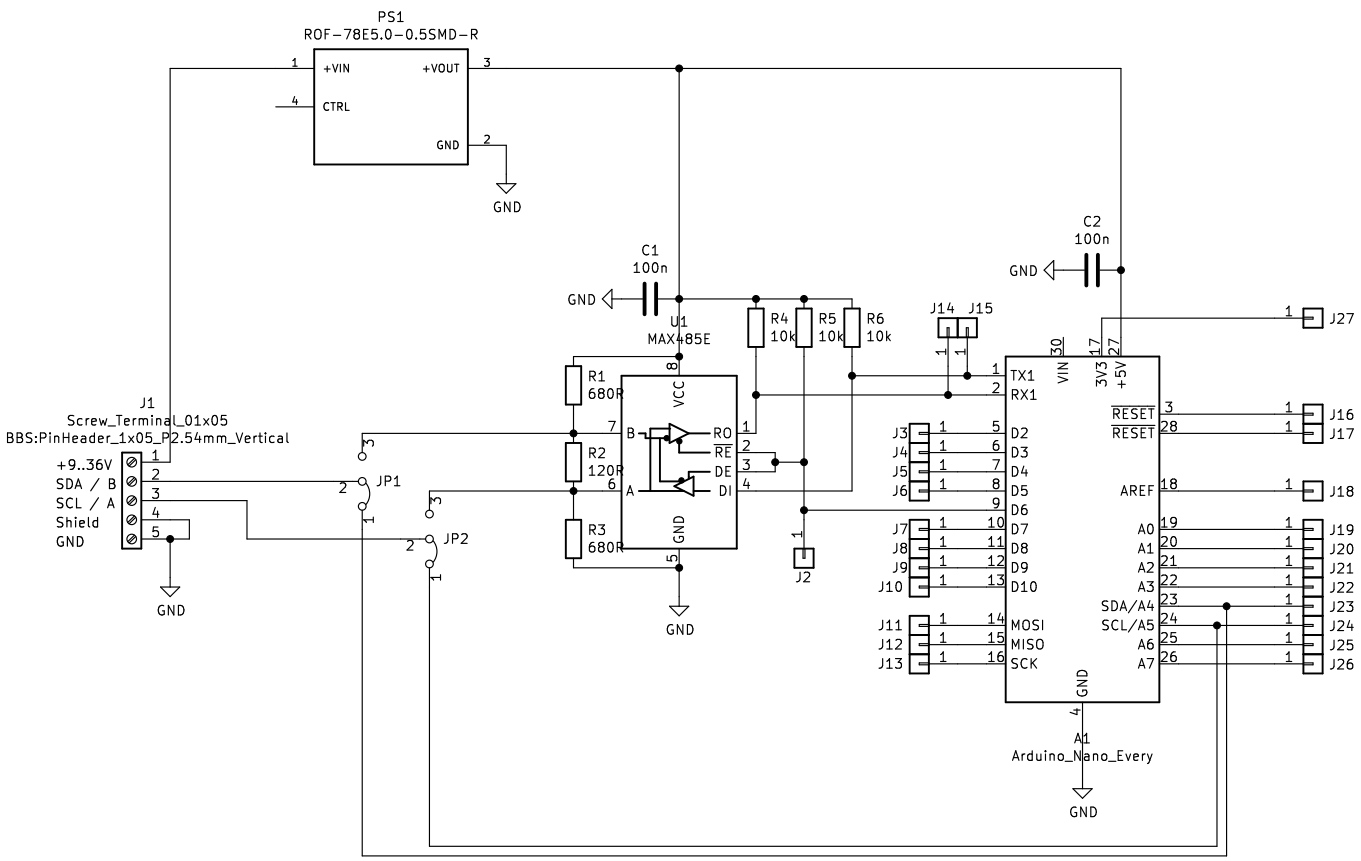


Controller für Waggon mit RS485