МГТУ.ДП-03.01.00.000

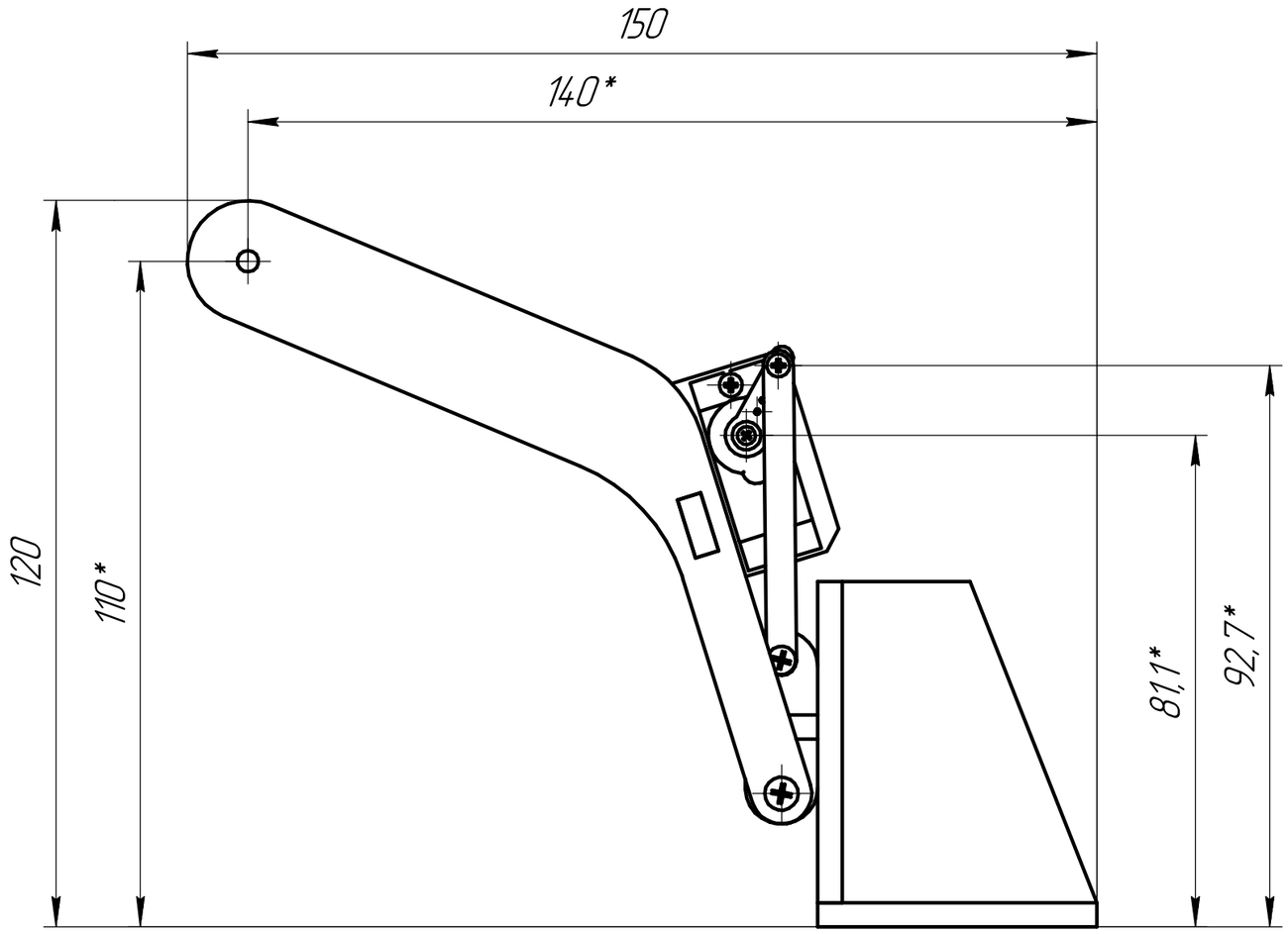

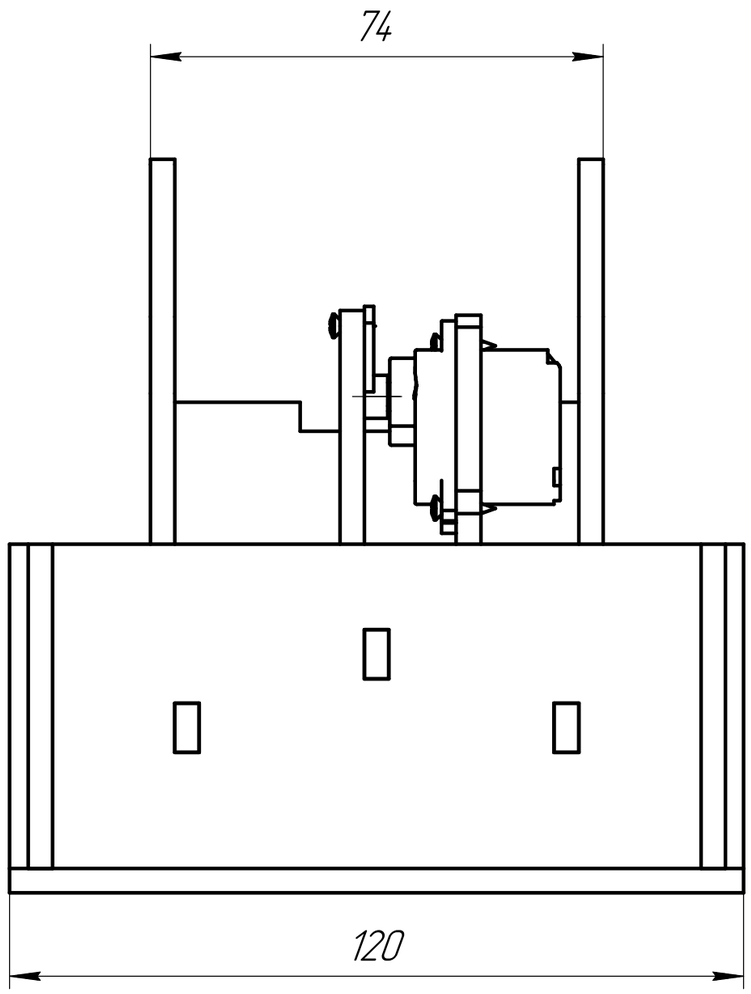

1 *Размеры для справок.

2 Неуказанные предельные отклонения размеров: отверстий H14, валов h14, угловых размеров $\frac{1}{2}AT16$, остальных $\pm\frac{IT14}{2}$.

Изм.	Лист	№ докум.	Подп.	Дата	МГТУ.ДП-03.01.00.000		
Разраб.					Механизм подъема ковша	Лит.	Масса: 0,29 / Масштаб: 1:1
Пров.						Лист	Листов 1
Т.контр.						МГТУ им. Г.И. Носова	
Н.контр.							
Утв.							

Перв. примен. | Справ. № | Подп. и дата | Инв. № дубл. | Взам. инв. № | Подп. и дата | Инв. № подл.

КОМПАС-3D v23 Учебная версия © 2024 ООО "АСКОН-Системы проектирования". Россия. Все права защищены.

Не для коммерческого использования

Копировал

Формат А3