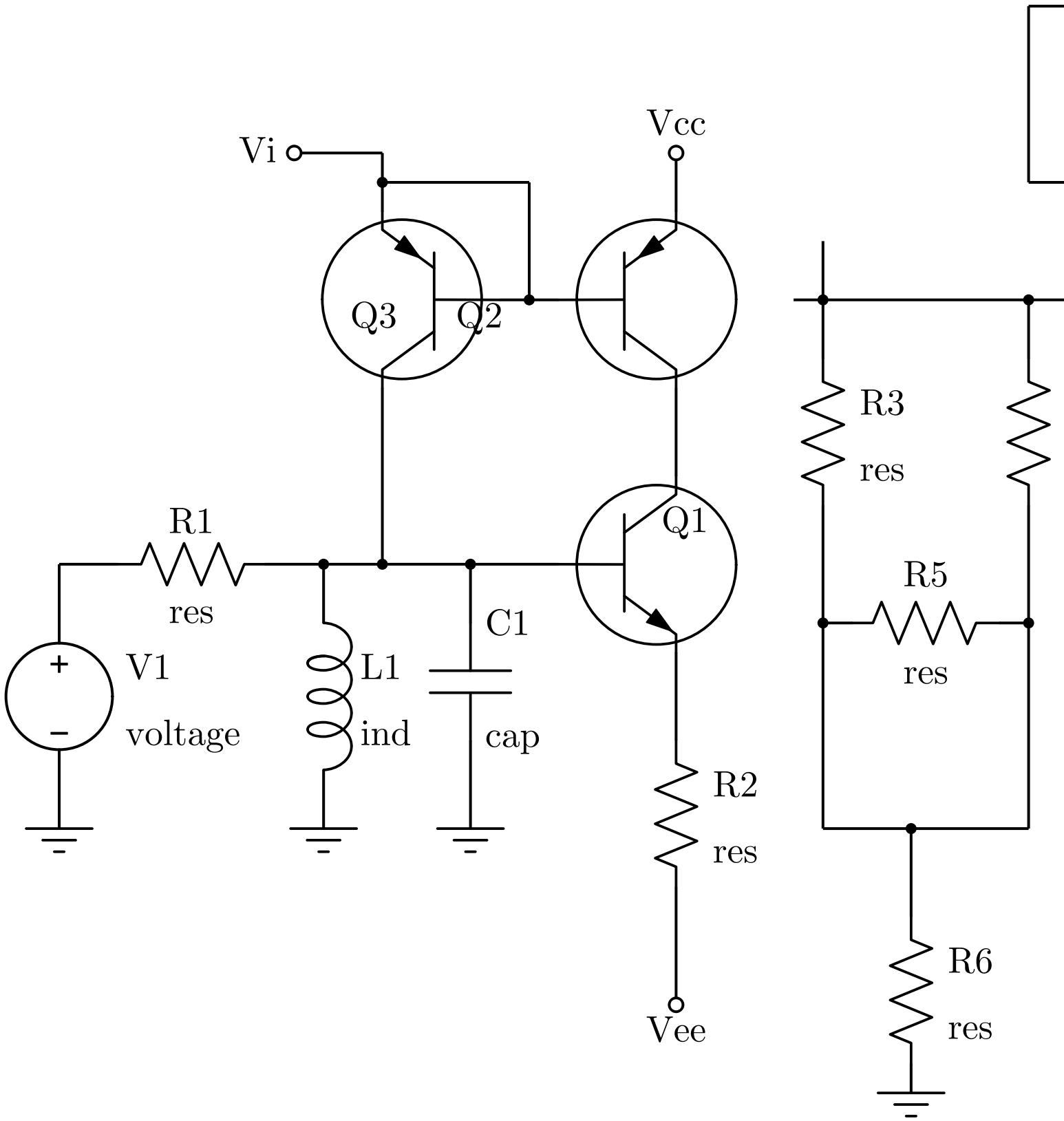
Vi
Vcc
Q3
Q2
Q1
R1
res
V1
voltage
L1
ind
C1
cap
R2
res
Vee
R3
res
R5
res
R6
res