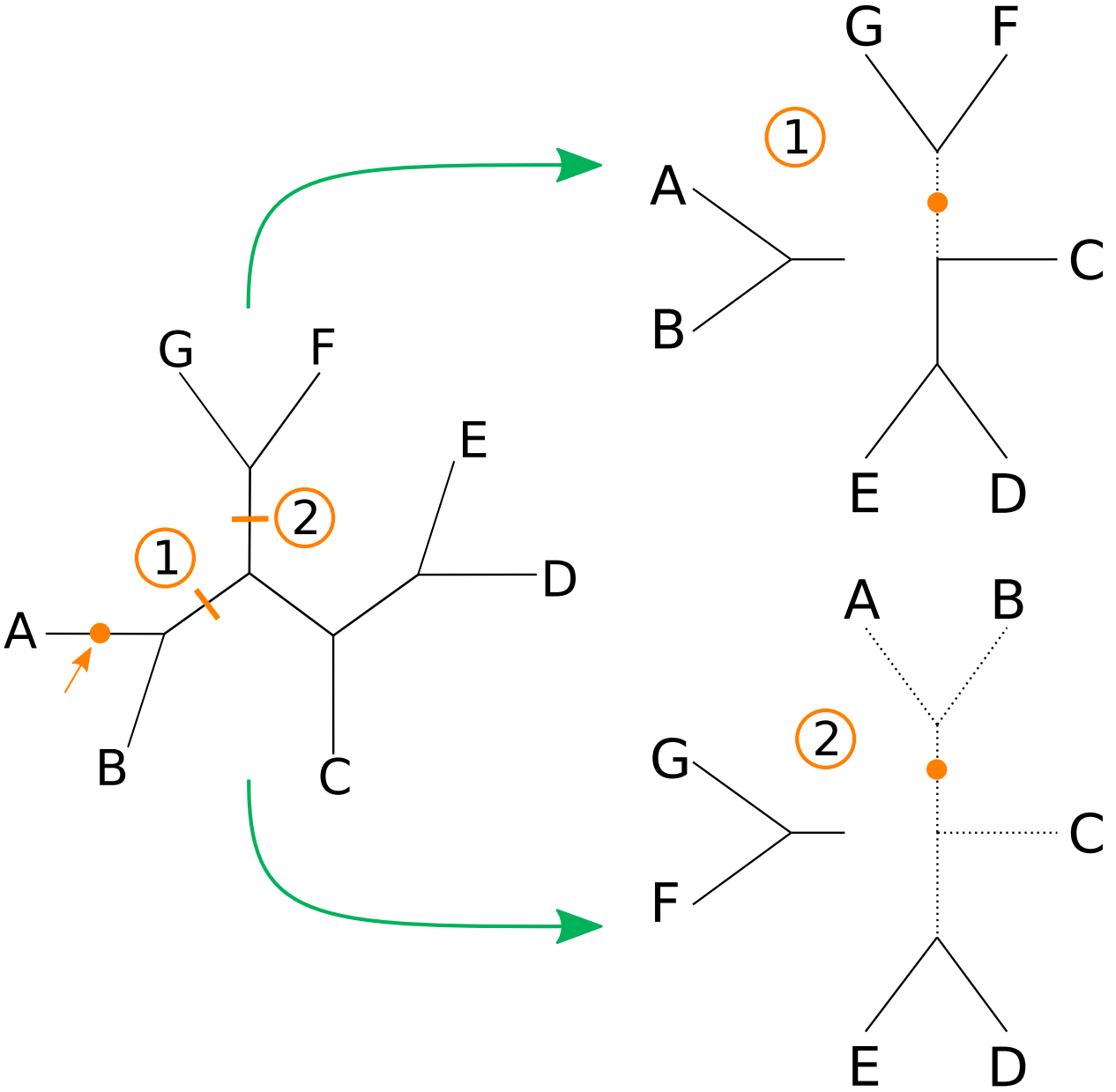
G
F
E
2
1
D
A
B
C
G
F
1
A
C
B
E
D
A
B
2
G
C
F
E
D