CONSTAT A L'ENLÈVEMENT / RÉCEPTION

QUALITY CHECK BEFORE LOADING / AFTER UNLOADING

PSA PEUGEOT CITROËN

VIN:

Modèle - *Model*

Couleur - *Colour*:

Position du véhicule sur le wagon - *Position of the vehicle on the rail wagon*

Lieu d'expédition - *Point of departure*:

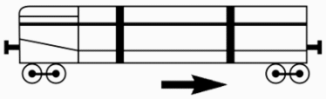

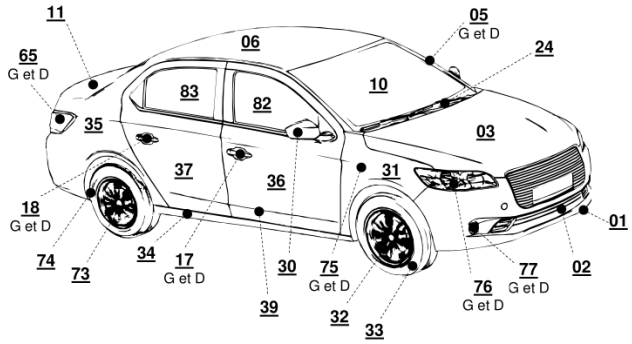

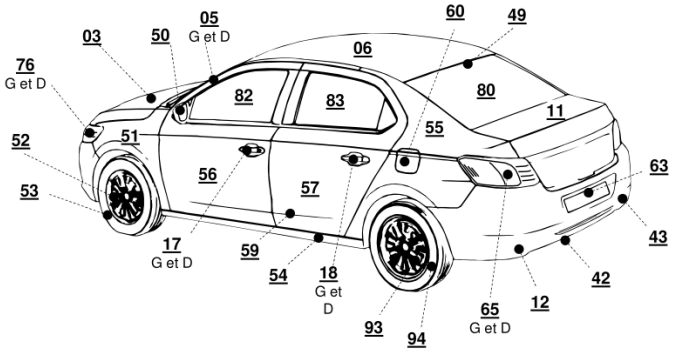

- Entourer le ou les N° de(s) l'élément(s) endommagé(s)
  Circle the number(s) corresponding to the damaged element

Spécificités VU au verso
Specifics for Commercial Vehicles overleaf

Dommages lors des étapes de transport - *Damage during transport stages*

CD : Code Dommage / LD : Localisation Dommage / T : Taille
CD : Damage Code / LD : Damage Location / T : Size

Elément	A			B			C			D			E		
	CD	LD	T	CD	LD	T	CD	LD	T	CD	LD	T	CD	LD	T

Nombre d'elements endommages – Number of damaged elements

A B C D E

Observations - *Remarks* :

A

B

C

D

E

ETAPES DE TRANSPORT – *TRANSPORT STAGES*	A Enlèvement - *Loading* / Réception - *Unloading*	B Enlèvement - *Loading* / Réception - *Unloading*	C Enlèvement - *Loading* / Réception - *Unloading*	D Enlèvement - *Loading* / Réception - *Unloading*	E Enlèvement - *Loading* / Réception - *Unloading*
Lieu du constat – *Kind of Location*	Usine - *Factory* Parc Intermédiaire – Compound Point de Vente - *Dealer*	Usine – *Factory* Parc Intermédiaire – Compound Point de Vente - *Dealer*	Usine - *Factory* Parc Intermédiaire – Compound Point de Vente - *Dealer*	Usine - *Factory* Parc Intermédiaire – Compound Point de Vente - *Dealer*	Usine - *Factory* Parc Intermédiaire – Compound Point de Vente - *Dealer*
Ferroviaire Contrôle P&T – *rail P&T control*	Usine de production - *Production Factory* Transport - *Transport* Chargement - *loading* Déchargement - *unloading*	Usine de production - *Production Factory* Transport - *Transport* Chargement - *loading* Déchargement - *unloading*	Usine de production - *Production Factory* Transport - *Transport* Chargement - *loading* Déchargement - *unloading*	Usine de production - *Production Factory* Transport - *Transport* Chargement - *loading* Déchargement - *unloading*	Usine de production - *Production Factory* Transport - *Transport* Chargement - *loading* Déchargement - *unloading*
Date - *Date*					
Lieu - *Location*					
Immat. Camion / N° Wagon / Nom Navire *Truck registration / Wagon n° / Vessel name*					
N° du doc. De transport - *Delivery note n°*					
Cédant (Nom et Raison sociale) - *Giver*					
Signature - *Signature*					
Prenant (Raison sociale) - *Receiver*					
Signature - *Signature*					