Version	Anz. No.	Aenderung Change	Erstellt Generated	Freigabedatum Release date	Freigegeben Released
A	-	Base drawing starts with doc. - Version A;	Pikna	2019-02-14	Zilka
B	2	Drawing updated acc. to desig changes; norm ISO 3302-1-M3 added;	Pikna	2019-04-03	Zilka
C	1	Drawing updated acc. to desig changes;	Juhasz	2020-13-02	Zilka

Anlieferzustand nach BIS 331 Ausfuehrung C
Delivery condition as per BIS 331 Version C

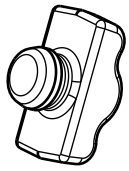

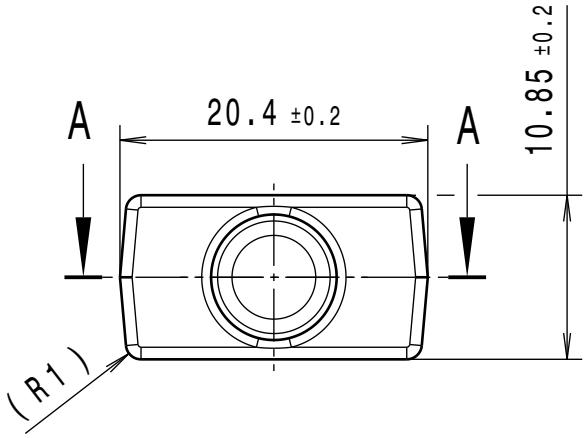

A-A

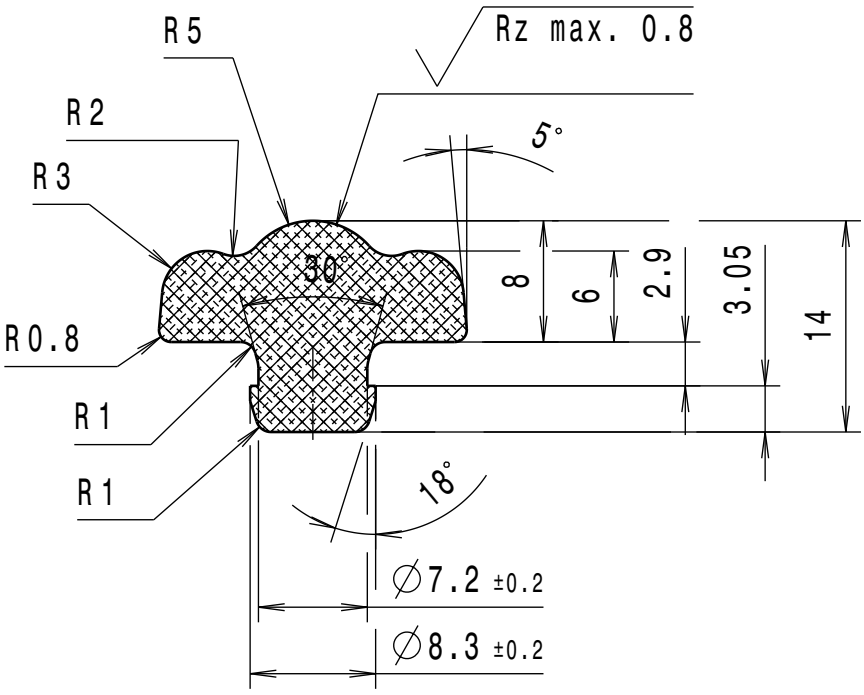

© 2019, BOGE Elastmetall GmbH

Werkstoff / Material NR/BR 94 ShA		Oberflaechenschutz / Surface protection See drawing	
Berechnete Masse Calculated mass 1,742g	Material-Nr. Material-no. -		Version -
Toleranzenangaben / Tolerances data ISO 2768-mK ISO 3302-1-M3 (B)(C) ISO 8015 -		Fremddokumenten-Nr. / External document-no. / Techn. Info - -	Maszstab Scale 2:1
Erstellt Generated	Juhasz, Juraj	Entstanden aus Dokument Developed from document -	Format Size A4H
Verantwortlich Responsible	Zilka, Juraj		
Masze in mm Dimensions in mm		Benennung / Designation ANSCHLAG PIN	Blatt Sheet 1 von of 1
Schutzvermerk ISO 16016 beachten Refer to protection notice ISO 16016			
BOGE RUBBER & PLASTICS		Dokumenten-Nr. / Document-no. 273.002.012.379	Version C