6.3

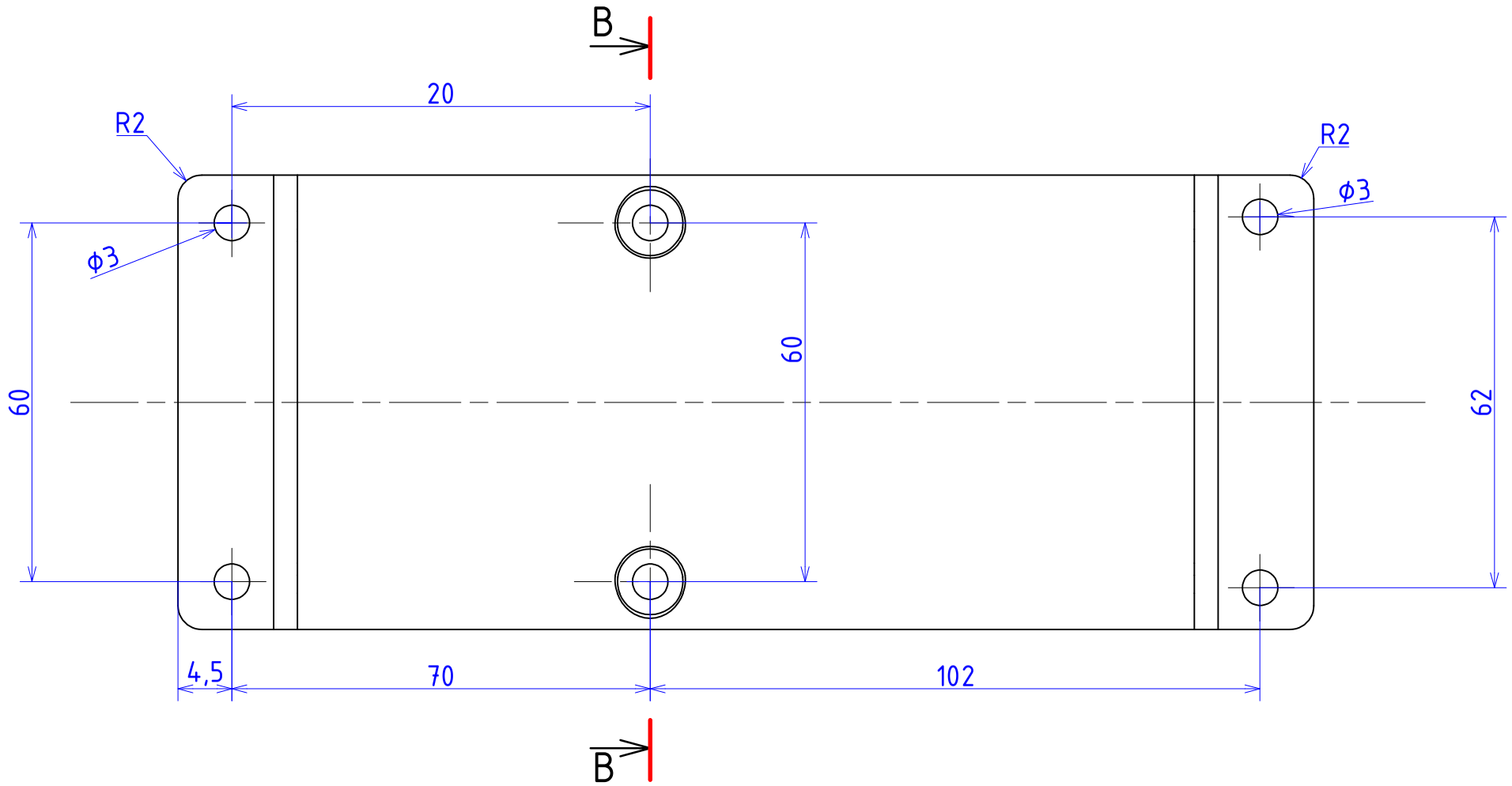

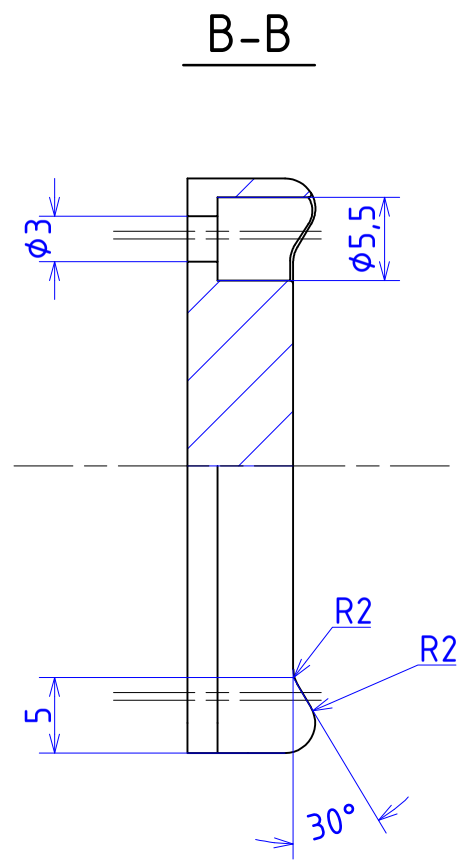

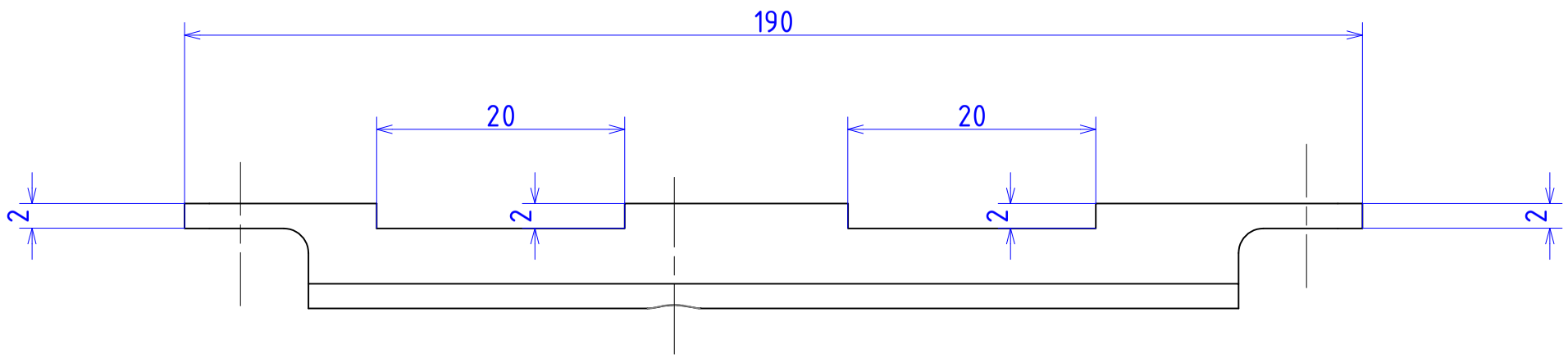

Các góc bo không chỉ dẫn kích thước có bán kính 0.2mm

Sai lệch giới hạn của các kích thước không chỉ dẫn:

- Bề mặt bao: H13
- Bề mặt bị bao: h13
- Các bề mặt khác: $\frac{\pm IT13}{2}$

Người vẽ	Trần Ngọc Hiểu	23.06.24	MIẾNG ĐỆM CÁNH TAY
Kiểm tra	N.X.Quang		
Trường ĐH. SPKT TPHCM - Khoa: CKM			Nhựa PLA / 2:1 / HCMUTE-0009-001