6.3

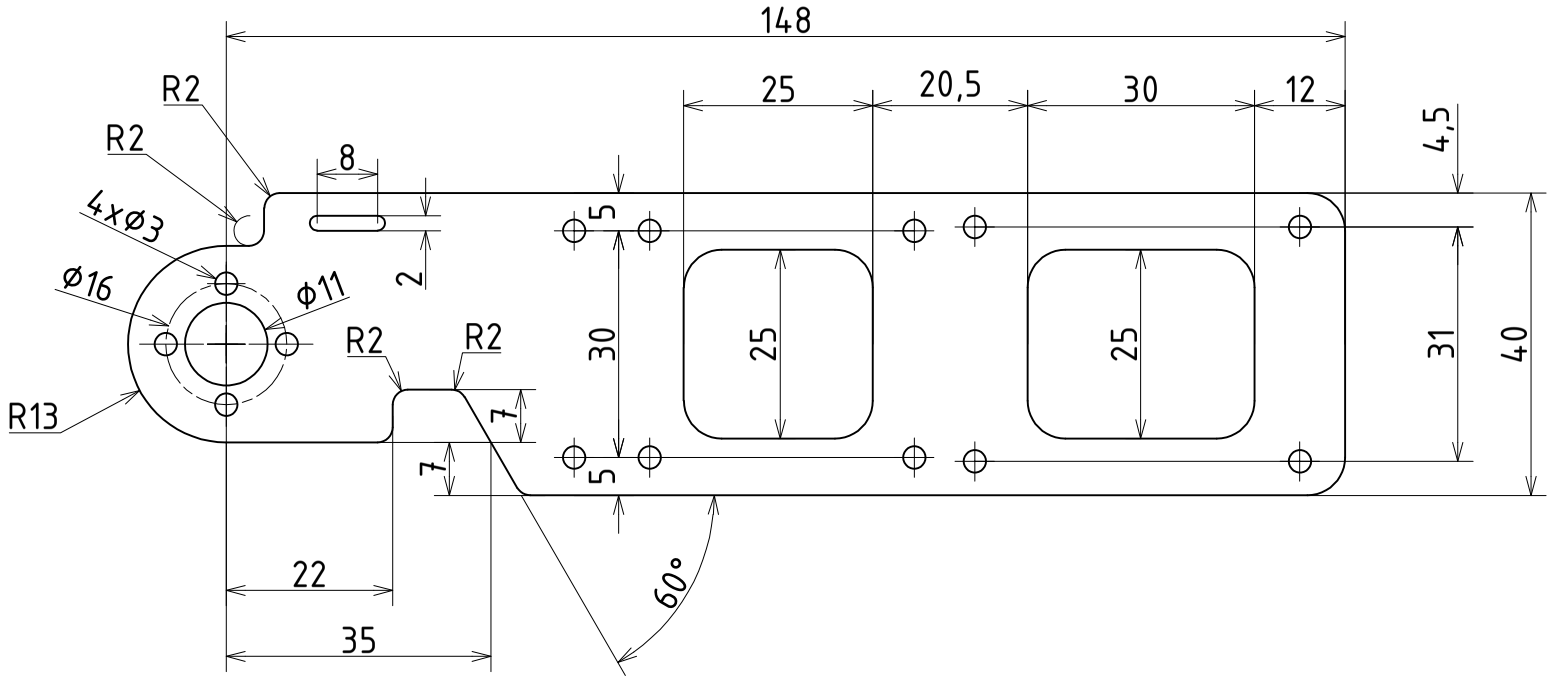

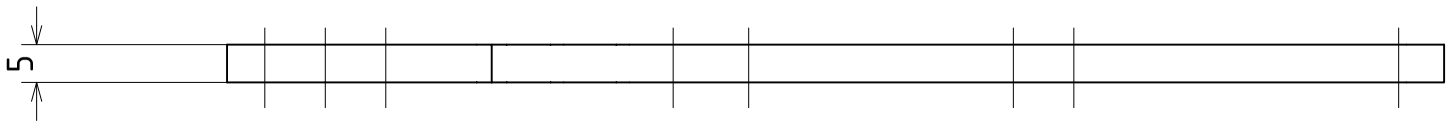

Các góc bo không chỉ dẫn kích thước có bán kính 5mm

Sai lệch giới hạn của các kích thước không chỉ dẫn:

- Bề mặt bao: H13
- Bề mặt bị bao: h13
- Các bề mặt khác: $\frac{\pm IT13}{2}$

Người vẽ	Trần Ngọc Hiểu	23.06.24	THANH KHỦY TAY	
Kiểm tra	N.X.Quang			
Trường ĐH. SPKT TPHCM - Khoa: CKM			Mica đen	1:1
				HCMUTE-0002-001