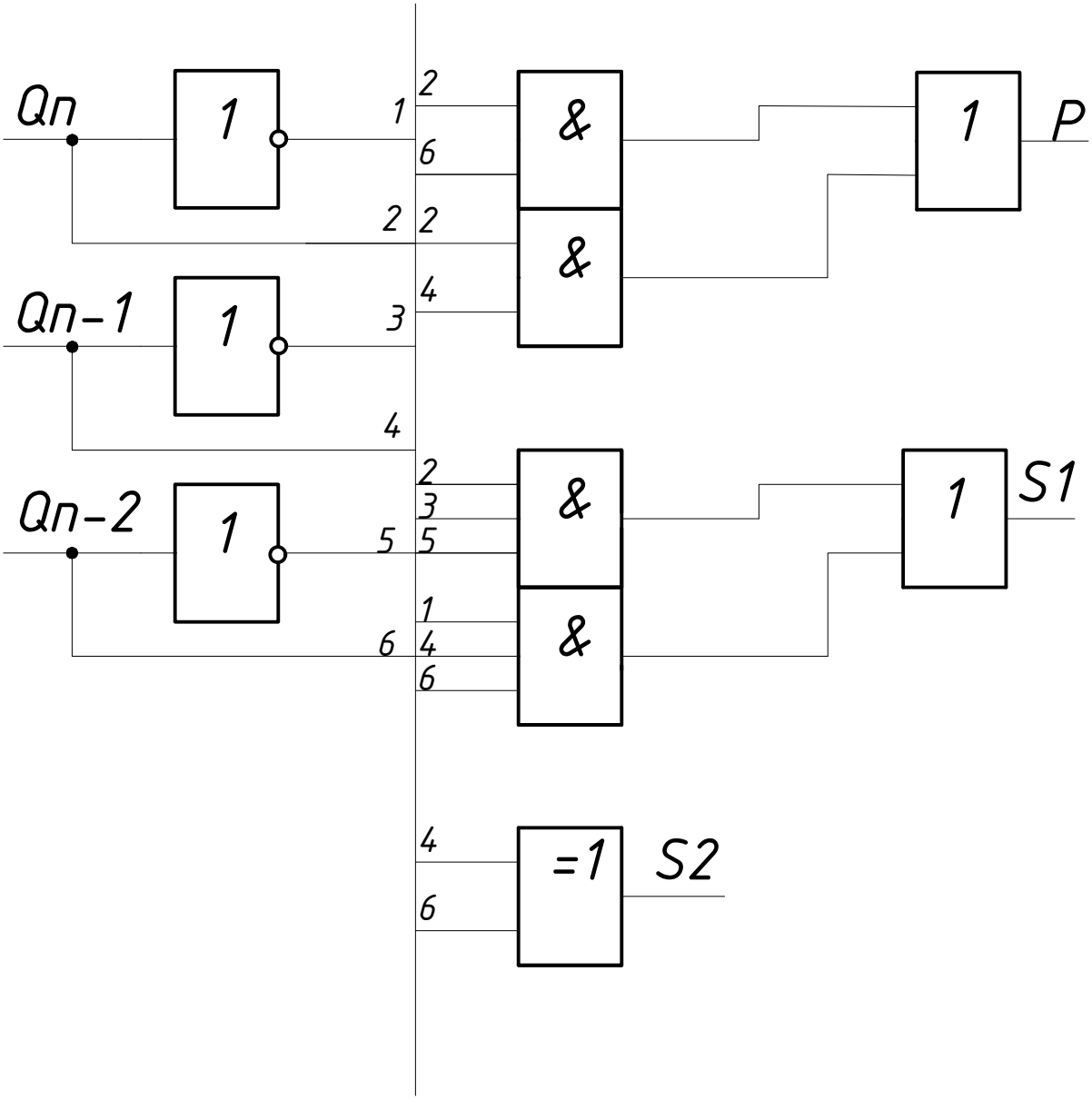

Изм	Лист	№ докум.	Подп.	Дата
Разраб.				
Пров.				

Лит.	Масса	Масштаб
Лист	Листов	

Формат А4