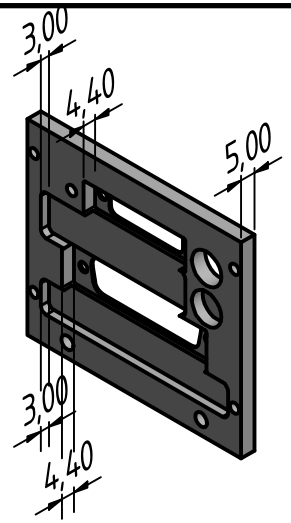

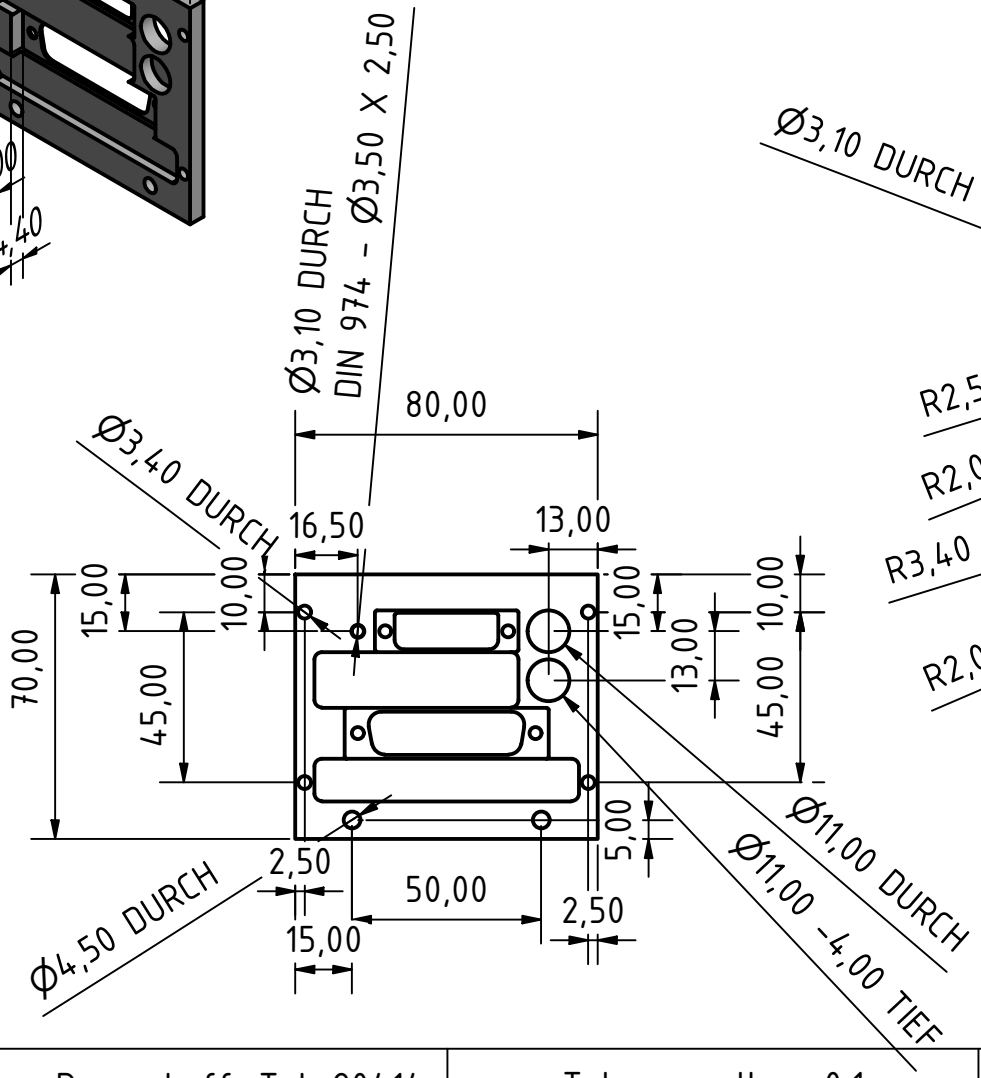

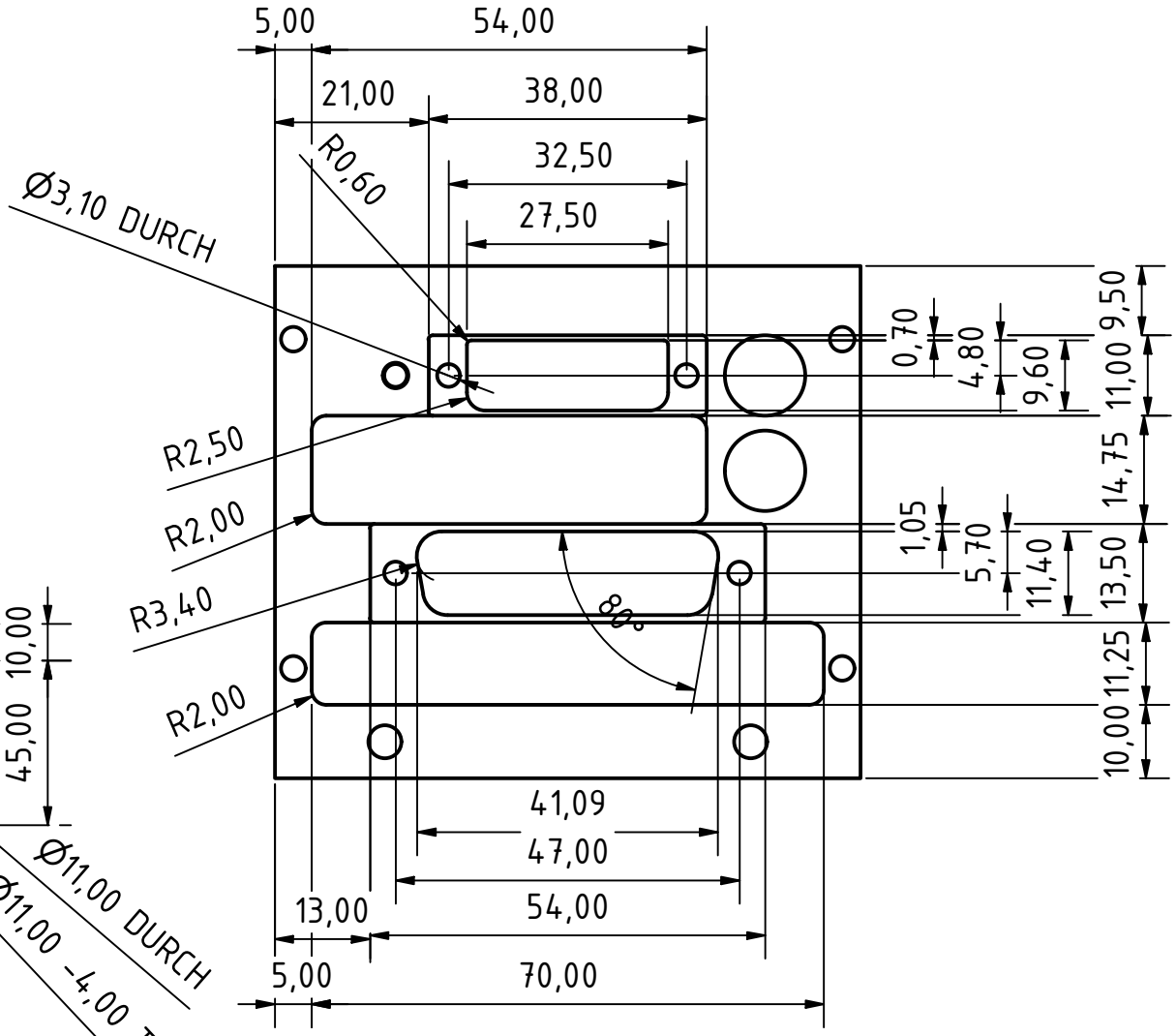

Tilman Preuschoff, Tel: 20414	Toleranz allg. : 0,1	Parislaser-Rückwand mit DVI/DSUB25	Anzahl
Mat. : Aluminium	IAP, AG Birkl		