107年第二次交通部航海人員測驗【601】二等船副【000017】船舶操作與船上人員管理概要

(D) 1. 漂浮於海水中船舶發生自由液面效應的原因為何？
A. 船上重量向上移動
B. 船上重量向某舷移動
C. 甲板上層的重量增加
D. 艙內儲放未滿載的液體移動

(D) 2. 一般船舶自由平浮海面上，就其縱向穩定性分析，與下列何者因素無關？
A. I (橫向軸的慣性力矩)
B. V (排水量體積)
C. G (重心高度)
D. F (浮面中心)

(A) 3. 在海上航程中，一般散裝穀物貨船的最大傾側角度限制，下列何者為正確？
A. 5度
B. 6度
C. 7度
D. 8度

(D) 4. 圖中甲處稱之為何？

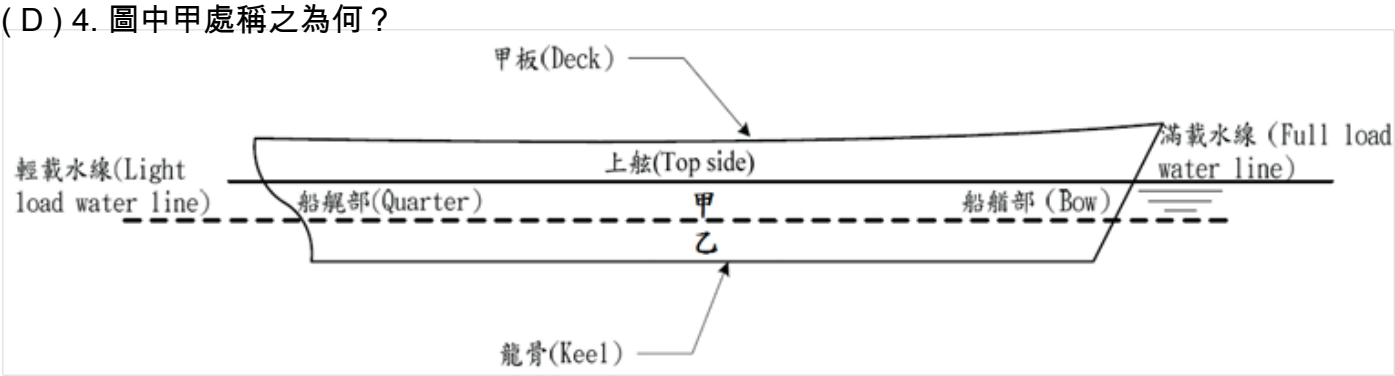

A. 底舷帶
B. 水線
C. 上舷帶
D. 水線帶

(D) 5. 下列何者並非錨與錨鏈的主要功用？
A. 協助船舶調轉航向
B. 降低船舶之前進速率
C. 防止船舶擱淺或協助脫淺
D. 協助船舶定位

(C) 6. 執行港口國管制時，優先對「特定船舶」、「可能之次標準船」、及「可能造成危害之船舶」等進行檢查，關於優先檢查之船舶選擇要點，以下何者為非?
A. 在過去六個月期間內曾因安全因素遭船級協會終止其船級之船舶；
B. 在年度報告中，過去三年被留置之平均數超過總平均數之船級之船舶；
C. 曾經發生未符合氣候變化綱要公約(FCCC)要求的船舶；
D. 可能造成危害之船舶，包含油輪、液化瓦斯氣船、化學船以及載運包裝之有害物質貨物之船舶。

(A) 7. 依船員服務守則，船員不得有非分要求之行為，係指下列何種義務？
A. 契約應誠信履行之義務
B. 培養船員高尚品德之義務
C. 遵照船上規定之義務
D. 嚴守管制法規之義務

(C) 8. 船員因事故欲請假時，應依照下列何種規定辦理始屬正確？
A. 口頭告知，即行離去
B. 書面報告主管
C. 書面報告主管並派員代替後，方得離船
D. 口頭報告主管即可離船

(D) 9. 依MARPOL 73/78國際公約附則I規定，下列哪一項有關檢驗後矯正措施之敘述是錯誤的？
A. 驗船師如果判定船舶或其所屬設備的實質狀況與證書所載事項不符合時，應立即採取矯正措施
B. 驗船機構判定船舶出海航行之後將不致對海上環境構成不合理危害之威脅時，應允許其開航
C. 如果船舶未依規定實施矯正措施，則應撤銷其證書並通知其主管官署
D. 如果應實施矯正措施之船舶已經駛入其他締約國港口，則不需再通知該港口當局

(C) 10. 依MARPOL 73/78國際公約附則I規定，總容量600立方公尺以上之燃油艙應位於船底外板模線上方，其最小間距（h）不得少於幾公尺？
A. 1.20
B. 1.00
C. 0.76
D. 0.58

(C) 11. 依MARPOL73/78國際公約附則II規定，在20℃之情況下，貨艙殘留液貨之蒸氣壓超過多少帕（Pascals）則應實施風乾作業程序？
A. 1000
B. 3000
C. 5000
D. 6000

(C) 12. 總噸位多少以上之船舶應備有垃圾管理計劃（Garbage Management Plan）？
A. 總噸位150
B. 總噸位300
C. 總噸位400
D. 總噸位500

(B) 13. 依MARPOL 73/78規定，總噸位多少以上之油船應設置油水分界面探測計？
A. 總噸位100
B. 總噸位150
C. 總噸位300
D. 總噸位400

(C) 14. MARPOL 73/78附錄III「防止海運之包裝形式有害物質污染規則」，所謂「有害物質」為下列何者所認定之各類物質？
A. SOLAS Code
B. ISM Code
C. IMDG Code
D. FSS Code

(D) 15. 船員因執行職務致受傷，審定符合殘廢補償者，其補償請求權，因多少時間不行使而消滅？
A. 六個月
B. 八個月
C. 一年
D. 二年

(A) 16. 下列何種情形下，動力小船得不設助手？
A. 總噸位四
B. 總噸位五
C. 總噸位十二乘客十二人
D. 總噸位八乘客十二人

(B) 17. 圖中乙處標示之船舶尺度為何？

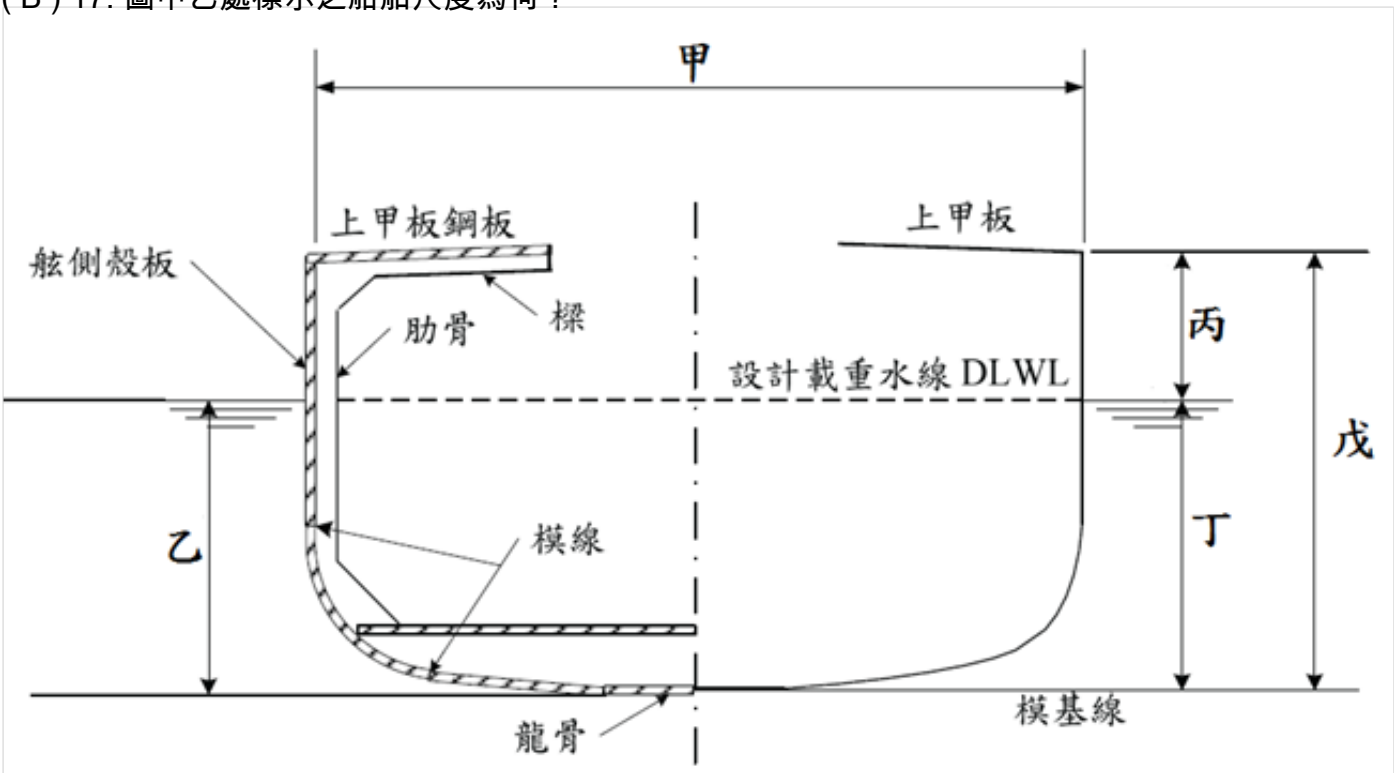

A. 模吃水
B. 龍骨吃水
C. 最大吃水
D. 平均吃水

(A) 18. 請問附圖中標示丙處名稱為何？

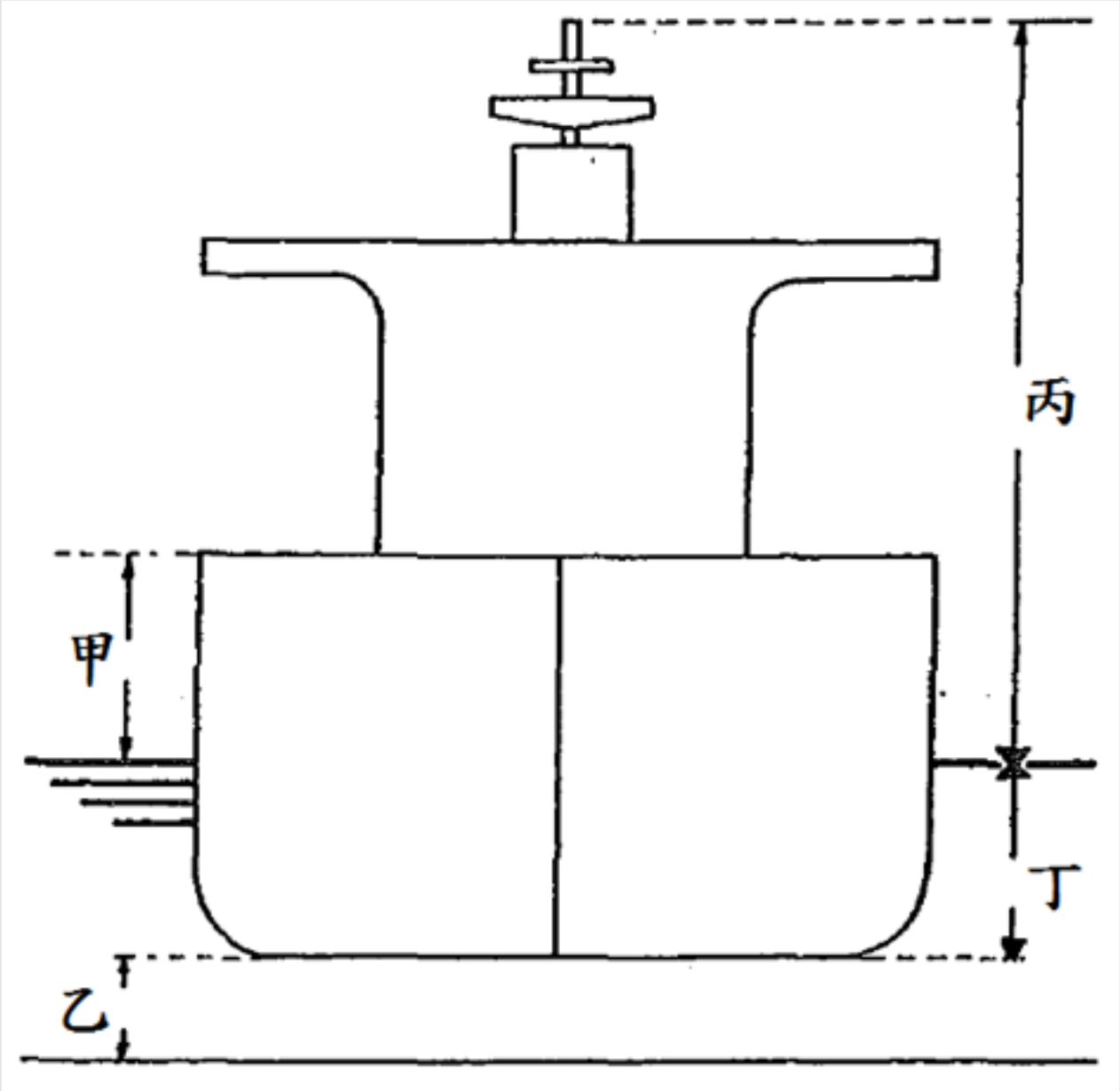

A. Air Draft
B. Freeboard
C. Draft
D. Under Keel Clearance

(D) 19. 圖中所示為一載重線標誌(單位均為公厘mm)，請問圖中庚處線段長應是多少？

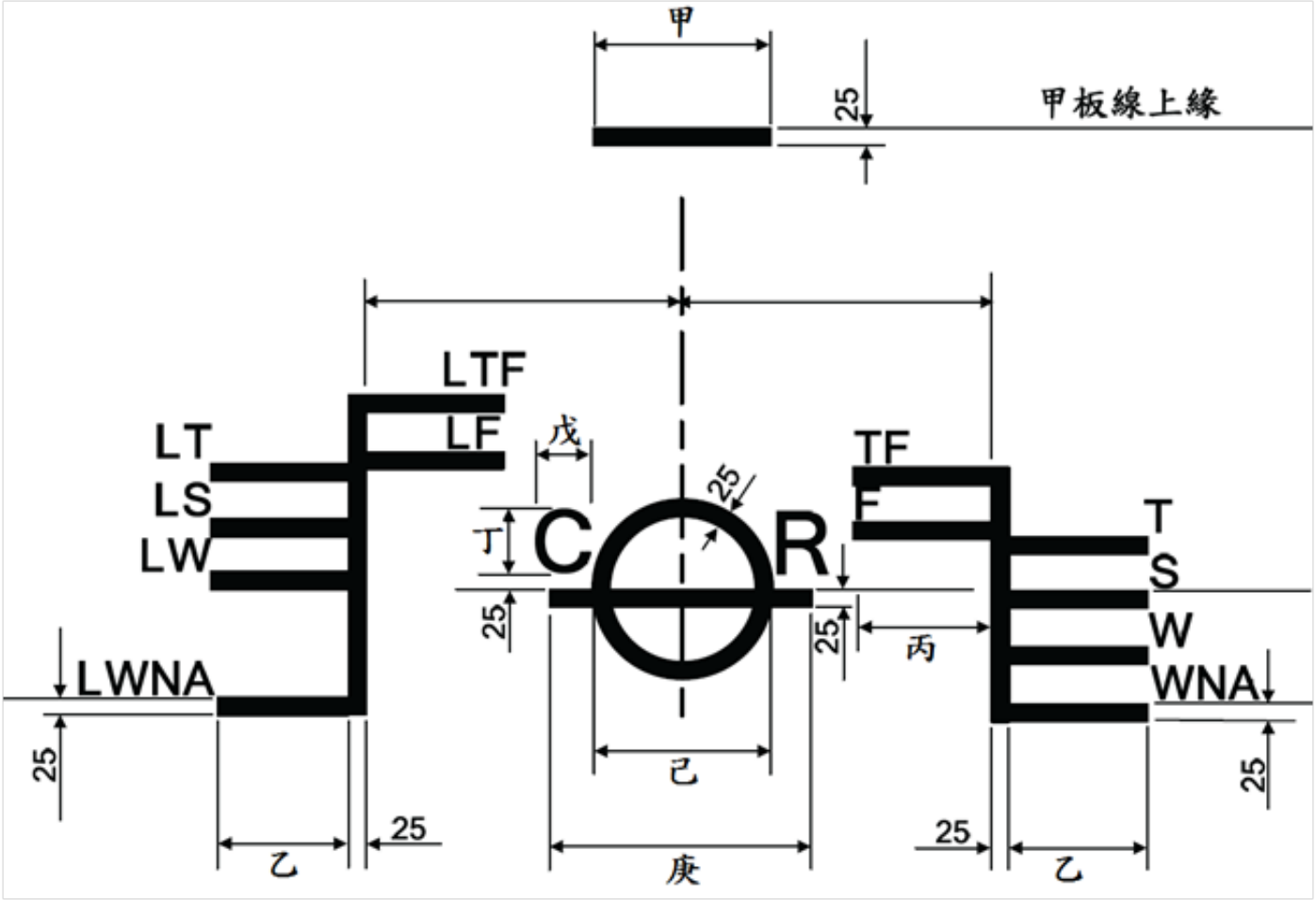

A. 300 mm
B. 350 mm
C. 400 mm
D. 450 mm

(C) 20. 依MARPOL 73/78國際公約附則I規定，機艙人員不需記載哪一項作業之油料紀錄簿？
A. 收集殘油
B. 清洗燃油艙
C. 排放污油艙艙底水
D. 補給滑油

(D) 21. 1982年6 月1日以後交船之何種船舶，應依MARPOL 73/78國際公約規定設置專用隔離壓載艙？
A. 載重噸5,000噸以上之原油船和載重噸10,000噸以上之油品船
B. 載重噸10,000噸以上之原油船和載重噸15,000噸以上之油品船
C. 載重噸15,000噸以上之原油船和載重噸20,000噸以上之油品船
D. 載重噸20,000噸以上之原油船和載重噸30,000噸以上之油品船

(C) 22. 依據防止船舶污染國際公約，總噸位150油輪應備有下列何者?
A. 油料紀錄簿-第一部分即可
B. 油料紀錄簿-第二部分即可
C. 油料紀錄簿-第一部分和第二部分
D. 垃圾紀錄簿

(C) 23. 根據SOLAS公約及其修正案規定，關於救生艇筏人員配置及監督，以下何者為非?
A. 船上應依總人數撤離之需要配有足夠數量的船員，該等船員得為航行員或有資格者，以操作救生艇筏和下水佈置；

B. 每艘救生艇筏應任命一位指揮者，如為救生艇，也應指派一位副指揮人員；
C. 在指定救生艇筏的指揮人員及副指揮人員時，應有性別及身高的限制；
D. 每一動力救生艇筏，應指派一位能操作並能簡單調整引擎的人員。

(D) 24. 依據SOLAS 1974公約及其修正案規定，關於求生訓練手冊內容應包括的項目，以下何者是錯誤的?
A. 在救生艇筏內的下水方法
B. 以圖示說明無線電救生設備的使用
C. 救生艇筏和救難艇的收回，包括儲放和繫固
D. 防污染設備應急修理程序

(A) 25. 依MARPOL 73/78國際公約規定，1979年12月31日以後交船，載重噸超過多少噸之油船至少應設置兩個污油艙？
A. 七萬噸
B. 五萬噸
C. 三萬噸
D. 兩萬噸

(A) 26. 根據符合國際海上人命安全公約第九章的規定各公司的安全管理系統(SMS)應有之功能需求，以下何者敘述錯誤?
A. 指派一位公司保全官，能與最高管理階層直接聯繫；
B. 明確定出公司安全與環境保護政策；
C. 建立各種緊急狀況之回應程序；
D. 建立內部稽核及管理審查程序。

(D) 27. 依據國際安全管理章程規定，對於新上船機艙船員應接受的安全基礎訓練，不包括以下哪一個項目?
A. 人員落水後的失溫所能造成的後果
B. 充氣式救生筏的操作及使用
C. 消防設備的操作及使用
D. 主機操車設備的操作及檢修

(D) 28. 根據海上人命安全國際公約的危險品分類，第5.2類危險品為何?
A. 易自燃物質
B. 與水接觸產生易燃氣體的物質
C. 氧化物
D. 有機過氧化物

(C) 29. 某船排水量8000噸平正漂浮於水上，重心高度為10米，今將2,000噸貨物從船上卸出，該貨物重心原位於距龍骨高度上4公尺處，問卸貨後船舶重心高度？
A. 8.5 m
B. 8.0 m
C. 12.0 m
D. 11.5 m

(A) 30. 當船舶航行於海中而產生橫搖時，由於兩舷吃水不一樣，因此作用於兩舷之水壓力亦非相同，致使船體產生變形，該應力稱之為何？
A. 橫向變形應力(Racking Stress)
B. 拍底應力(PoundingStress)
C. 拍擊應力(Panting Stress)
D. 海浪衝擊應力

(D) 31. 依MARPOL 73/78國際公約議定書I之規定，船身長度超過幾公尺之船舶發生碰撞、浸水或

結構損壞等情形而影響航行安全時均應提出報告？
A. 60
B. 45
C. 30
D. 15

(A) 32. 依MARPOL 73/78國際公約議定書I規定，國際海運危險品章程（IMDG Code）所認定之海洋污染物質發生洩漏事故時，船方應發送何種報告？
A. MP
B. HS
C. DG
D. DP

(C) 33. 外國雇用人想僱用我國船員，應向那個部會申請？
A. 勞動部
B. 內政部
C. 交通部
D. 海員工會

(B) 34. 有關船舶保安警報系統啟動後之敘述，下列何者錯誤？
A. 開始向主管機關指定之主管當局發送船對岸保安警報
B. 向任何其他船舶發送船舶保安警報
C. 不在本船上發出任何警報
D. 持續發送直到解除或復歸

(B) 35. 依據現行海上人命安全國際公約，「客船」係指載運幾名以上旅客之船舶？
A. 10
B. 12
C. 14
D. 16

(D) 36. 依據MARPOL 73/78之管制散裝有毒液體物質污染規則，船舶排放含下列何類物質之混合物時沒有水深的限制？
A. X類
B. Y類
C. Z類
D. Os類

(A) 37. 貨船經初次或換證檢驗後，符合SOLAS第II-1章、第II-2章、第III章與第V章之有關規定及現行規則之任何其他有關規定者，應發給何種證書？
A. 貨船安全設備證書
B. 貨船安全構造證書
C. 貨船安全無線電證書
D. 貨船安全證書

(A) 38. 同面積的舵，所需轉矩最小的是下列那種舵？
A. 平衡舵
B. 不平衡舵
C. 半平衡舵
D. 普通舵

(B) 39. 某輪到港排水量15,000噸，於港內卸貨1,000噸後又裝入500噸，船舶由海水駛進密度爲1.006之水域，已知該船原平均吃水dm = 8.15公尺，每公分排水噸數（TPC）= 25t，試求其新平均

吃水？
A. 8.26 公尺
B. 8.06 公尺
C. 7.86 公尺
D. 7.66 公尺

(A) 40. 共同海損所生之債權，自計算確定之日起，超過幾年不行使而消滅？
A. 1
B. 2
C. 4
D. 6