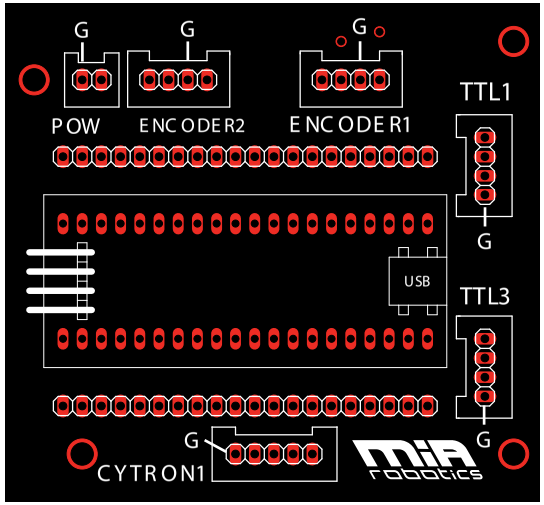
G
G
G
POW
ENCODER2
ENCODER1
TTL1
G
USB
TTL3
G
G
CYTRON1
MiA robotics

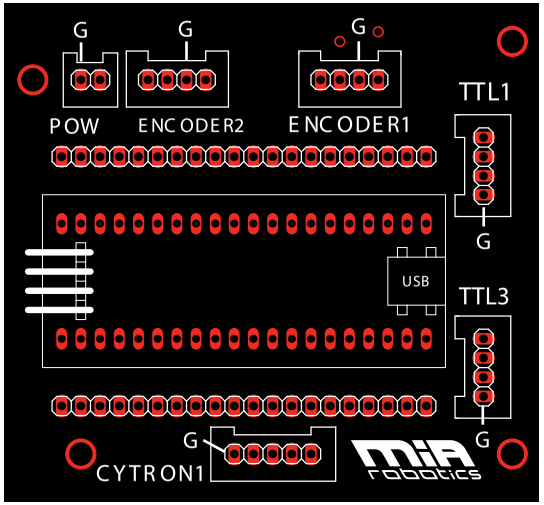
G
G
G
POW
ENCODER2
ENCODER1
TTL1
G
USB
TTL3
G
G
CYTRON1
MiA robotics

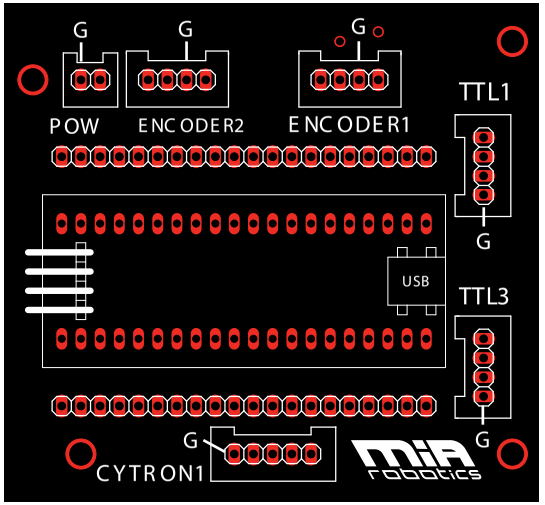
G
G
G
POW
ENCODER2
ENCODER1
TTL1
G
USB
TTL3
G
G
CYTRON1
MiA robotics

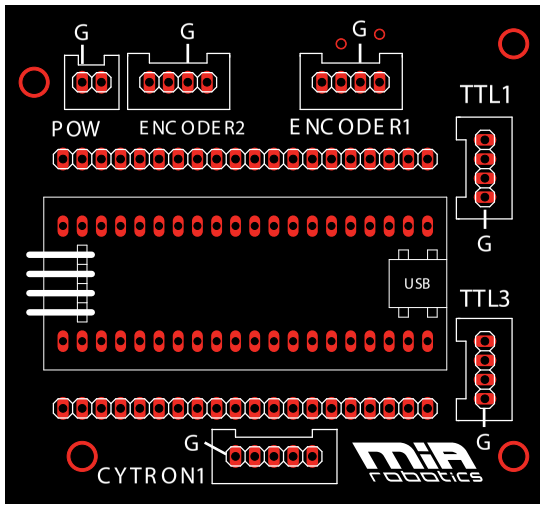
G
G
G
POW
ENCODER2
ENCODER1
TTL1
G
USB
TTL3
G
G
CYTRON1
MiA robotics

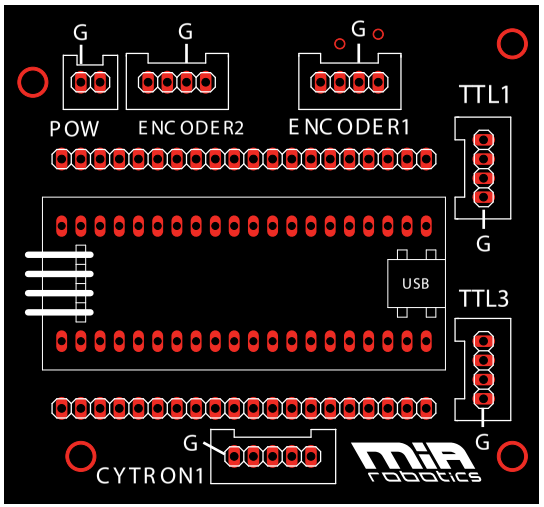
G
G
G
POW
ENCODER2
ENCODER1
TTL1
G
USB
TTL3
G
G
CYTRON1
MiA robotics

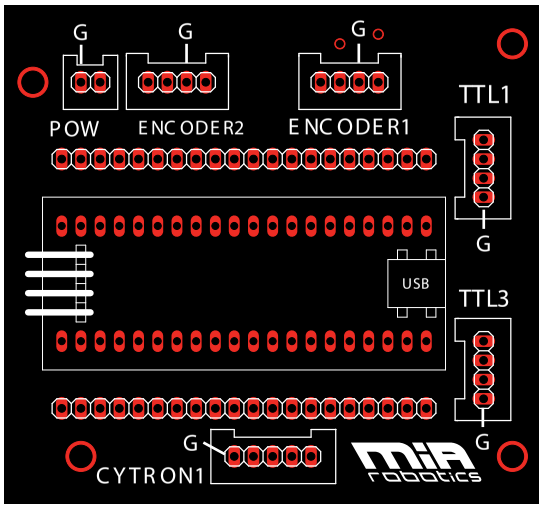
G
G
G
POW
ENCODER2
ENCODER1
TTL1
G
USB
TTL3
G
G
CYTRON1
MiA robotics