1

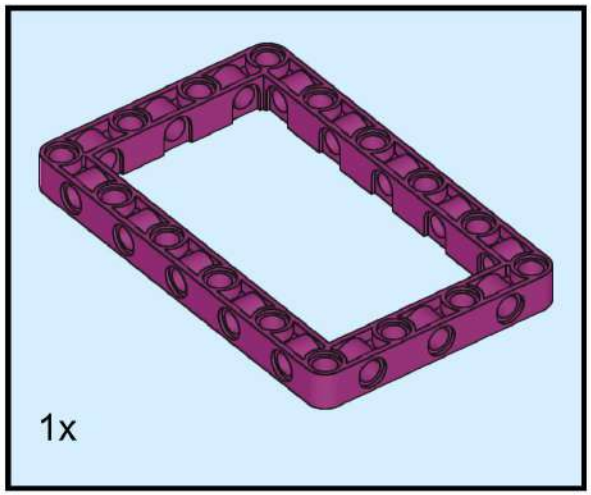

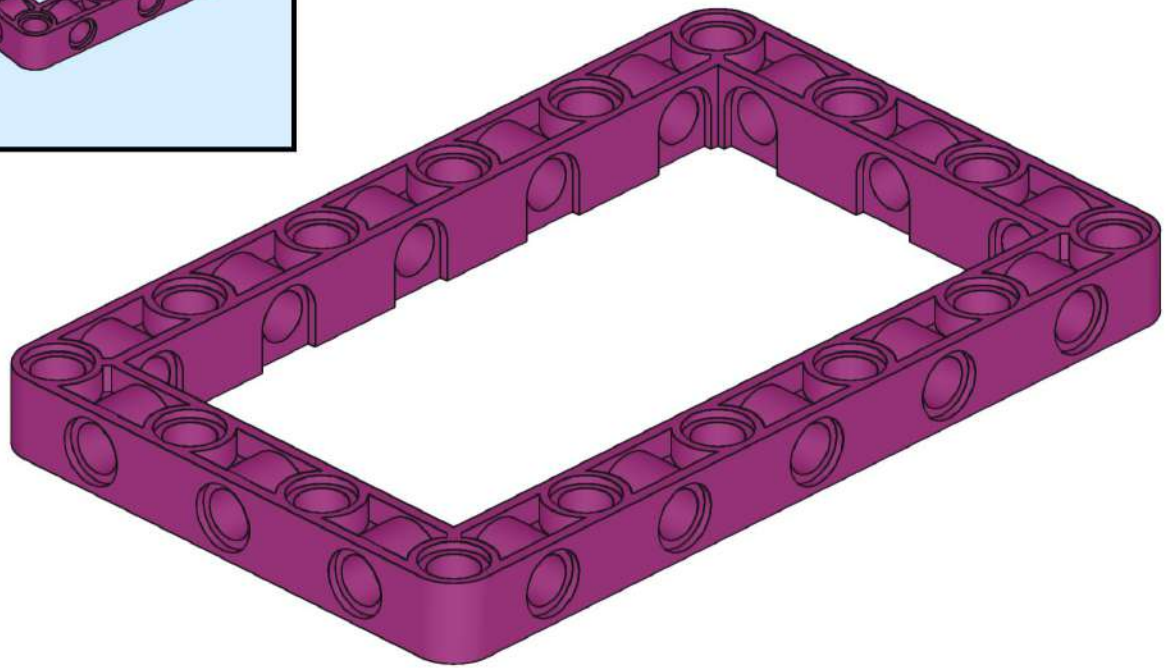

2

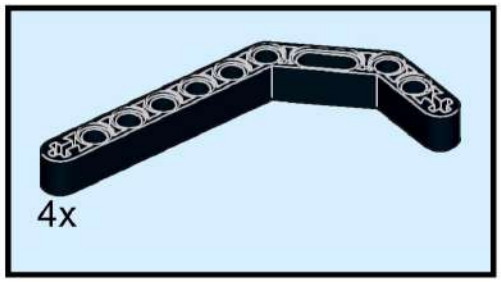

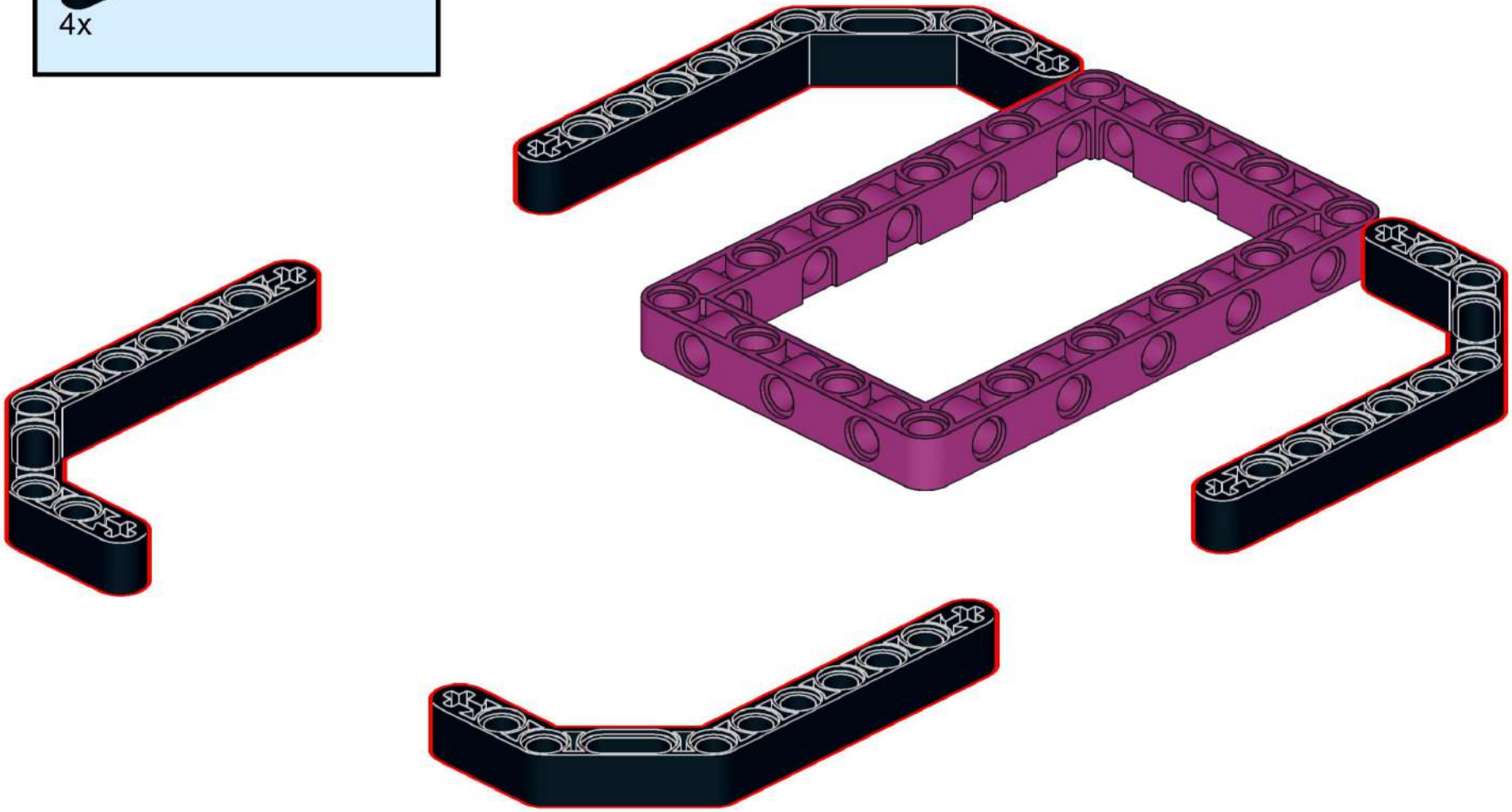

3

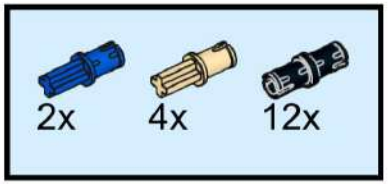

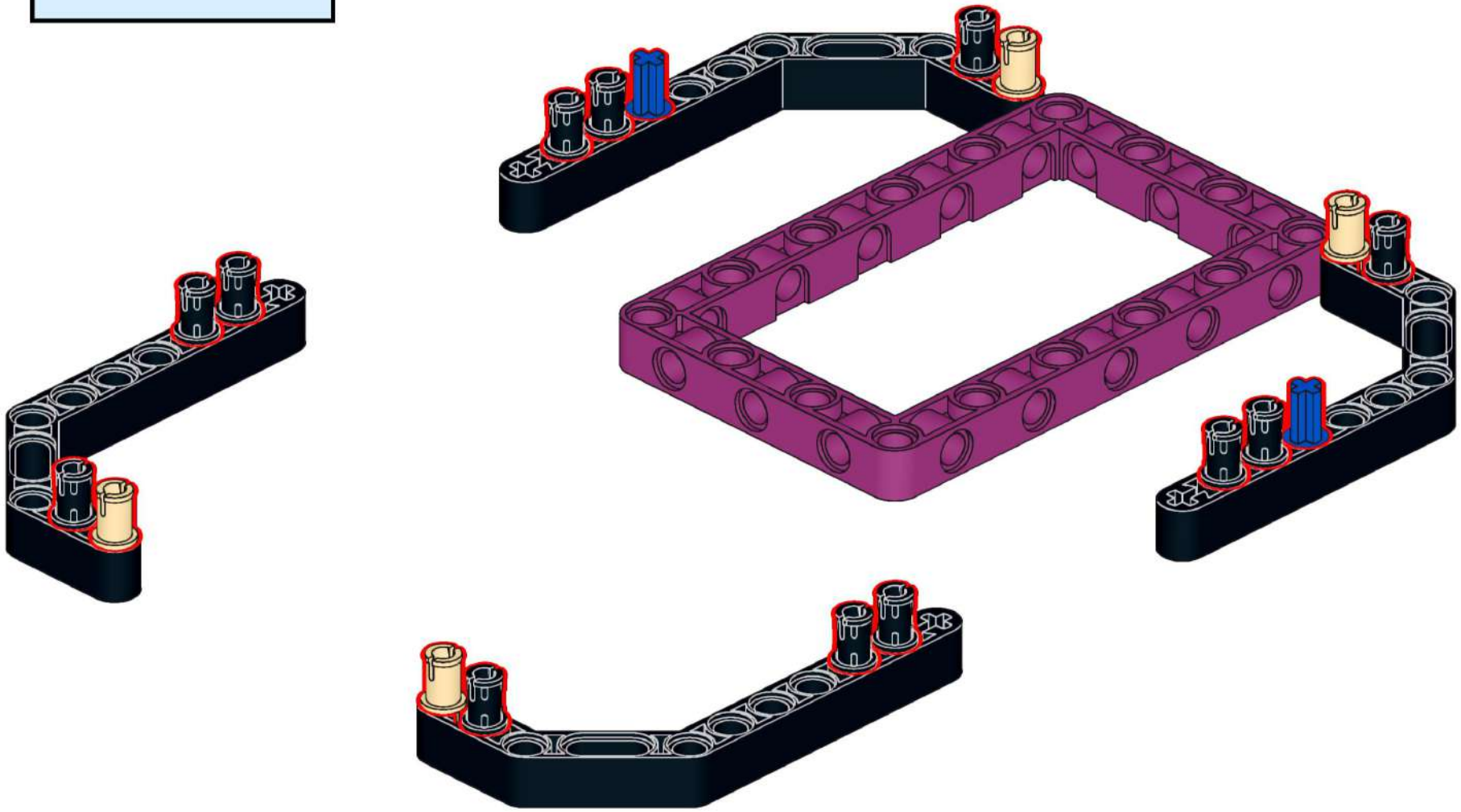

4

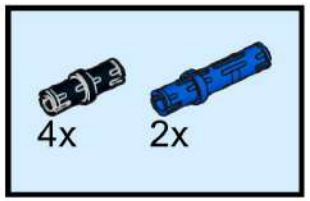

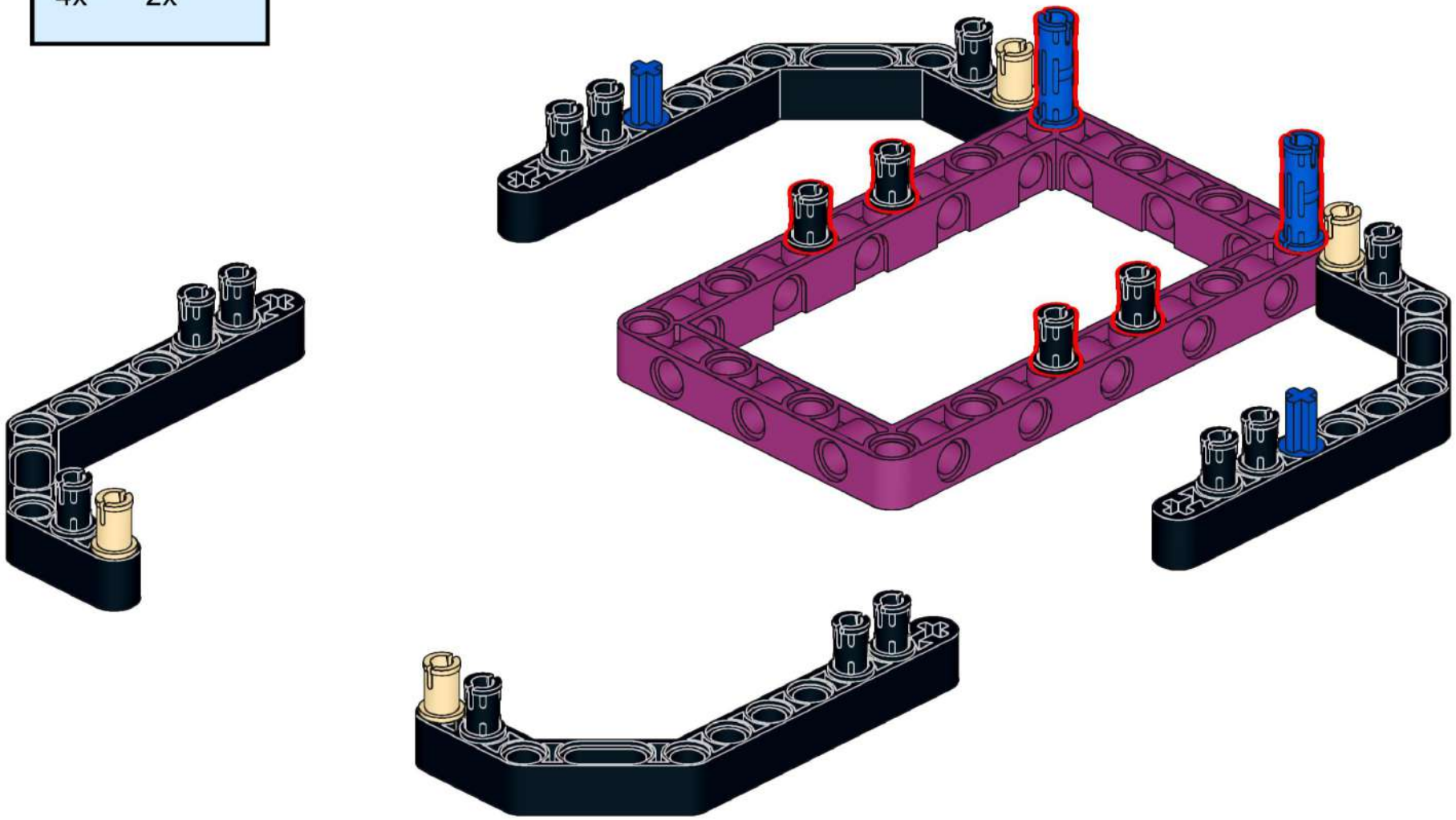

5

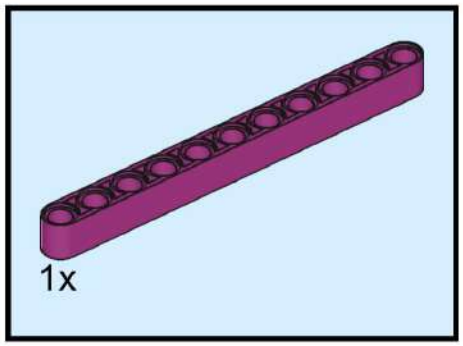

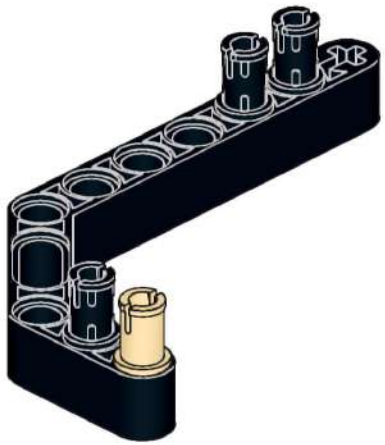

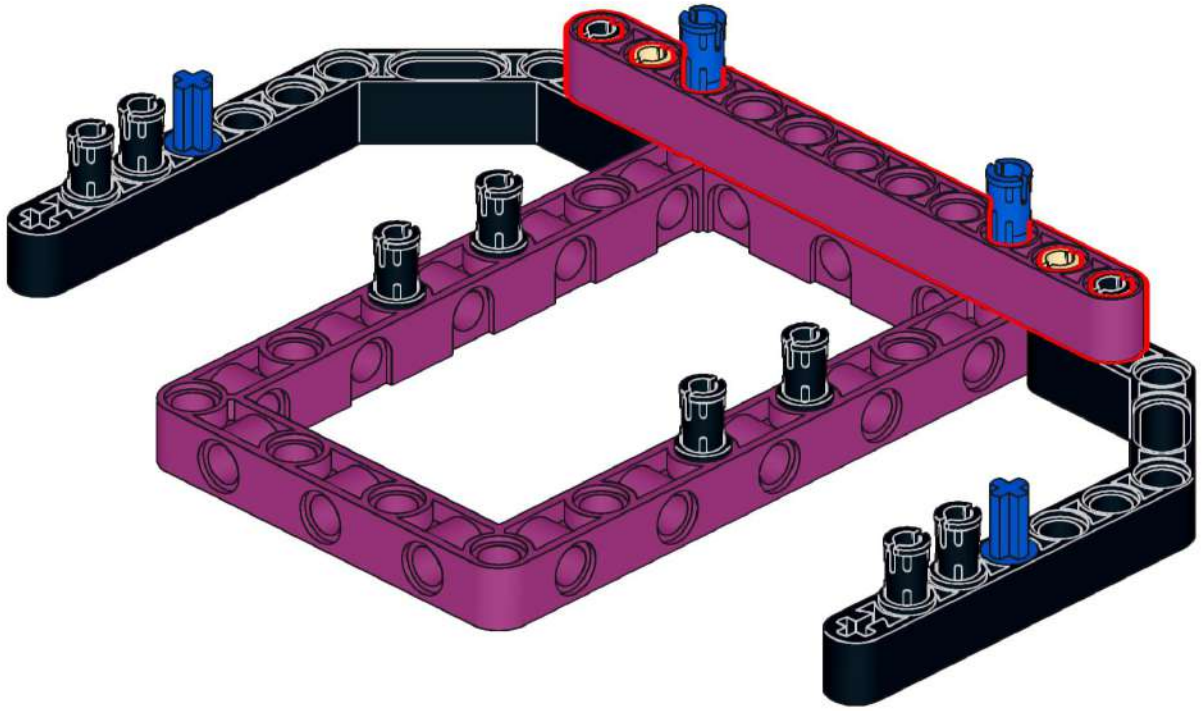

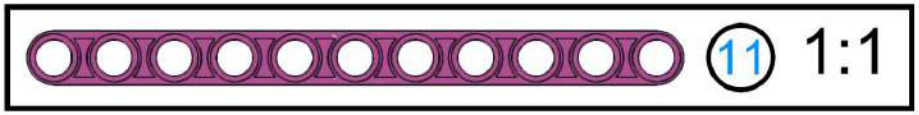

6

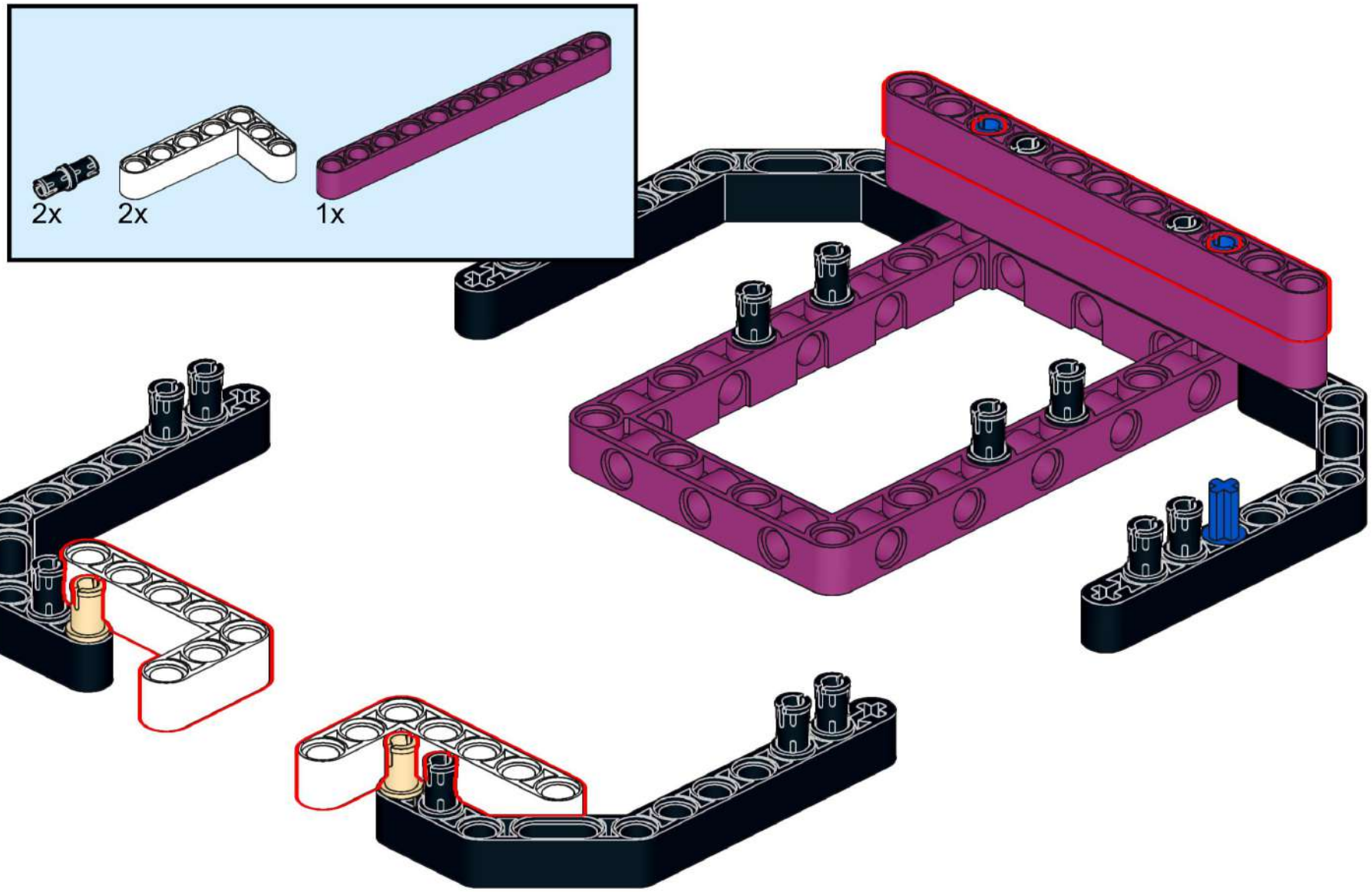

7

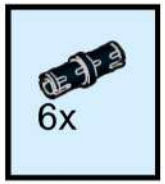

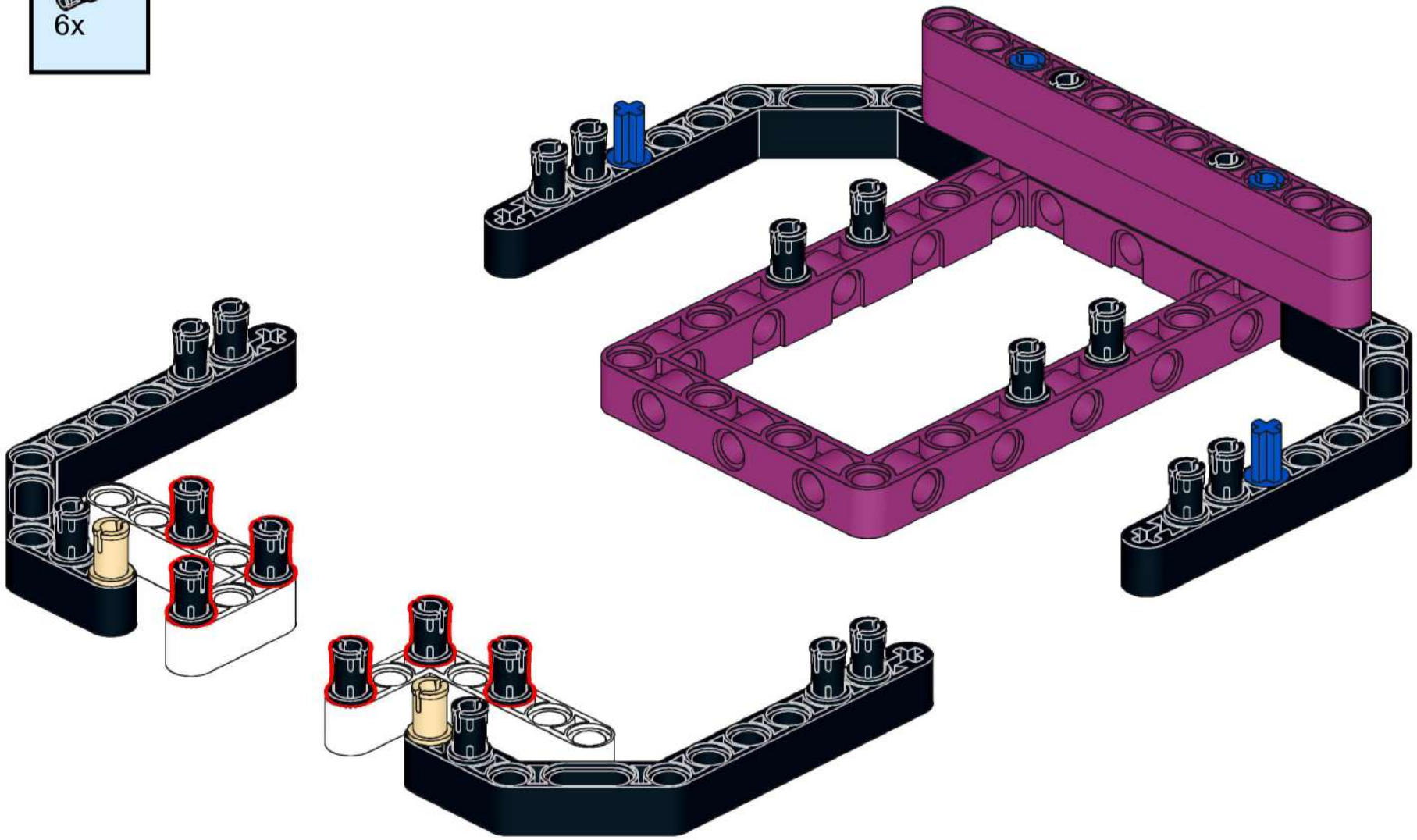

8

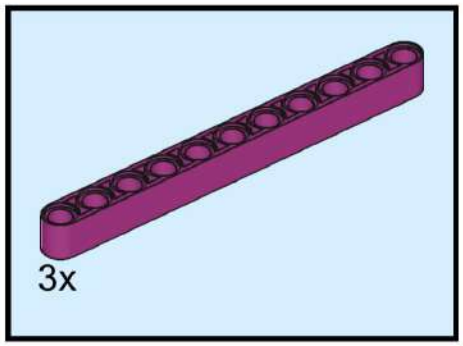

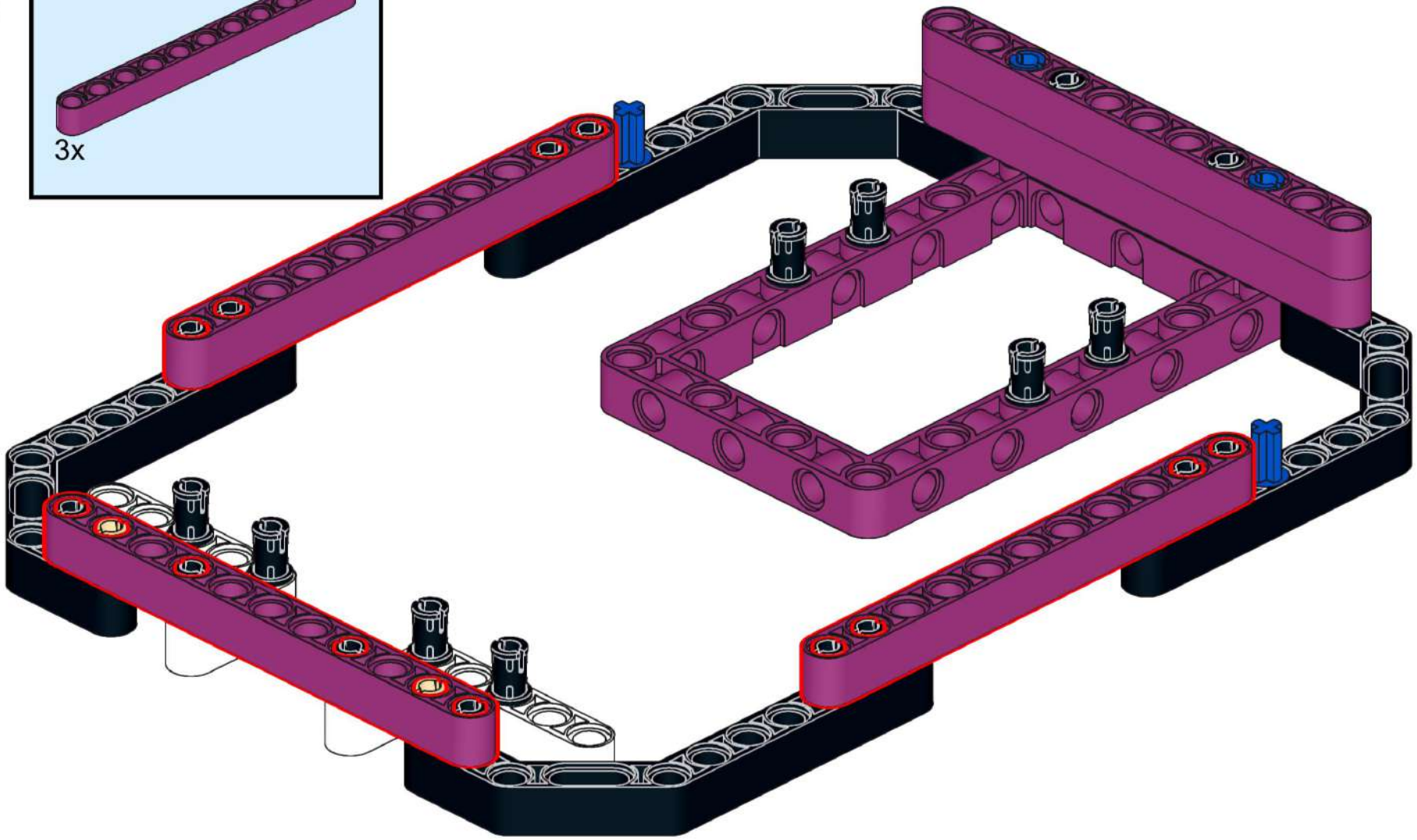

9

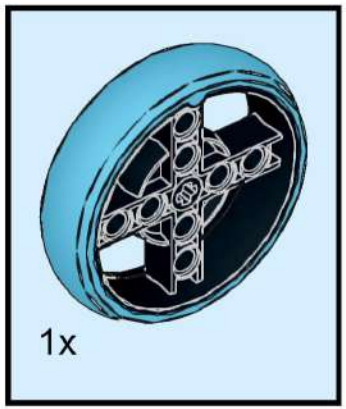

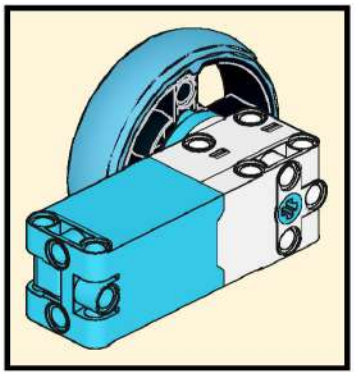

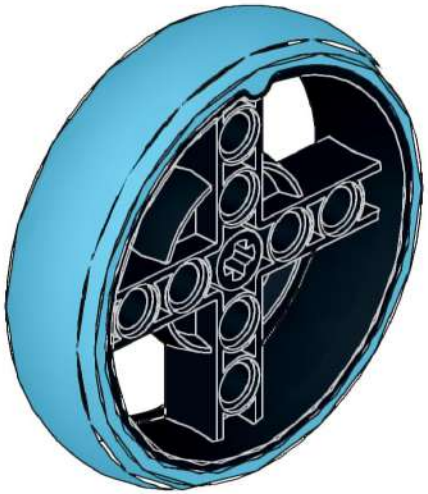

10

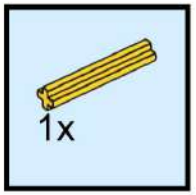

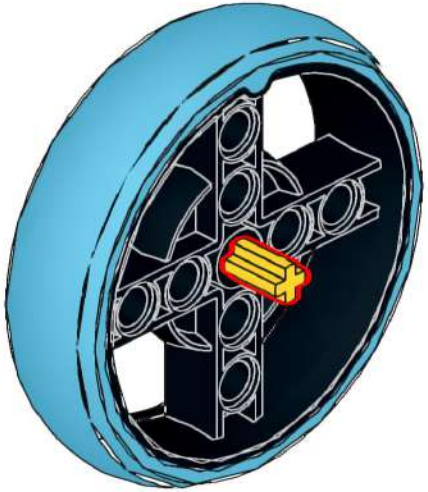

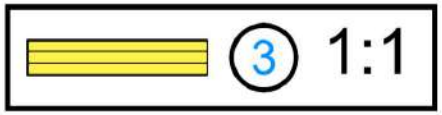

11

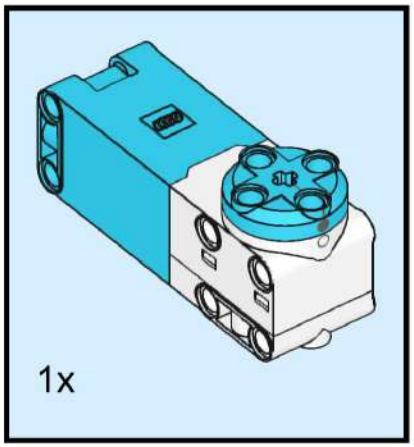

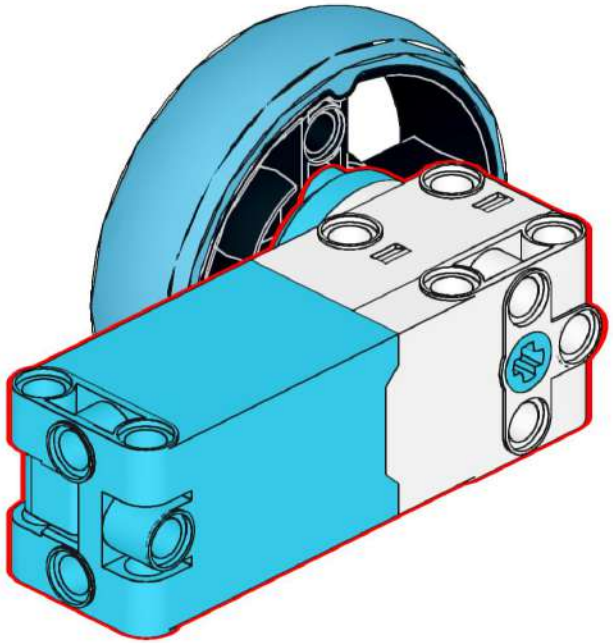

12

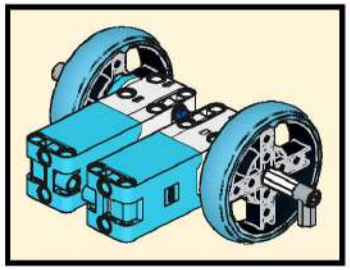

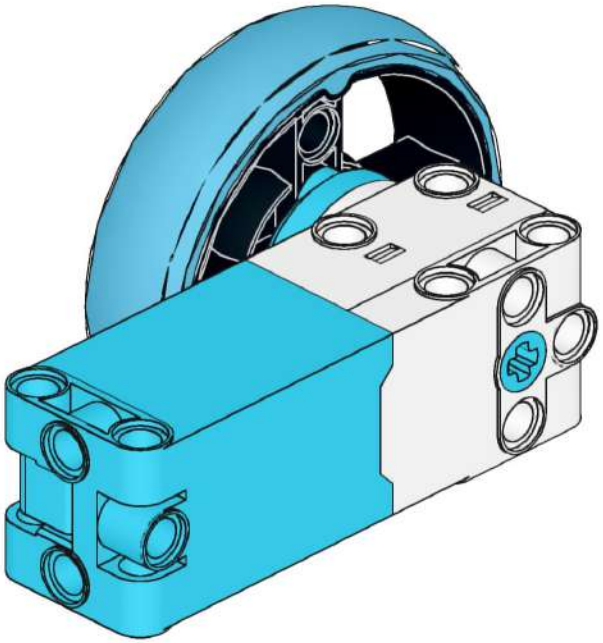

13

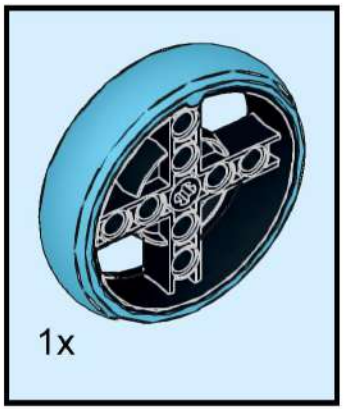

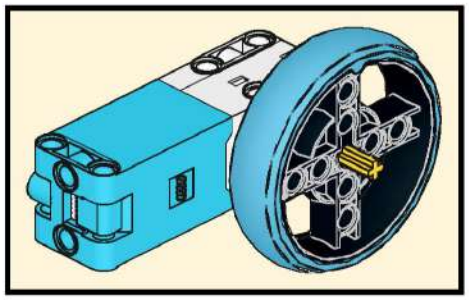

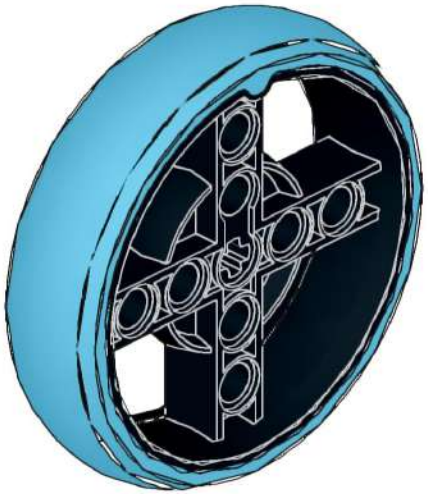

14

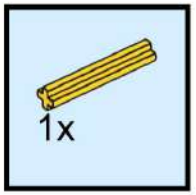

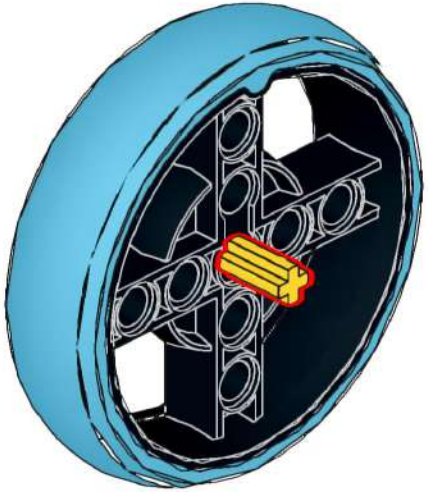

15

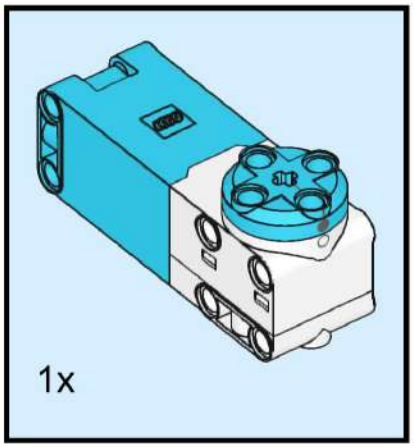

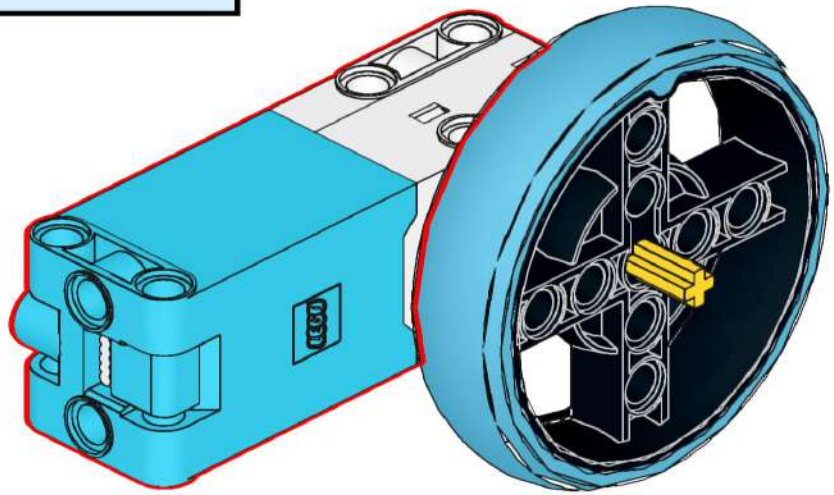

16

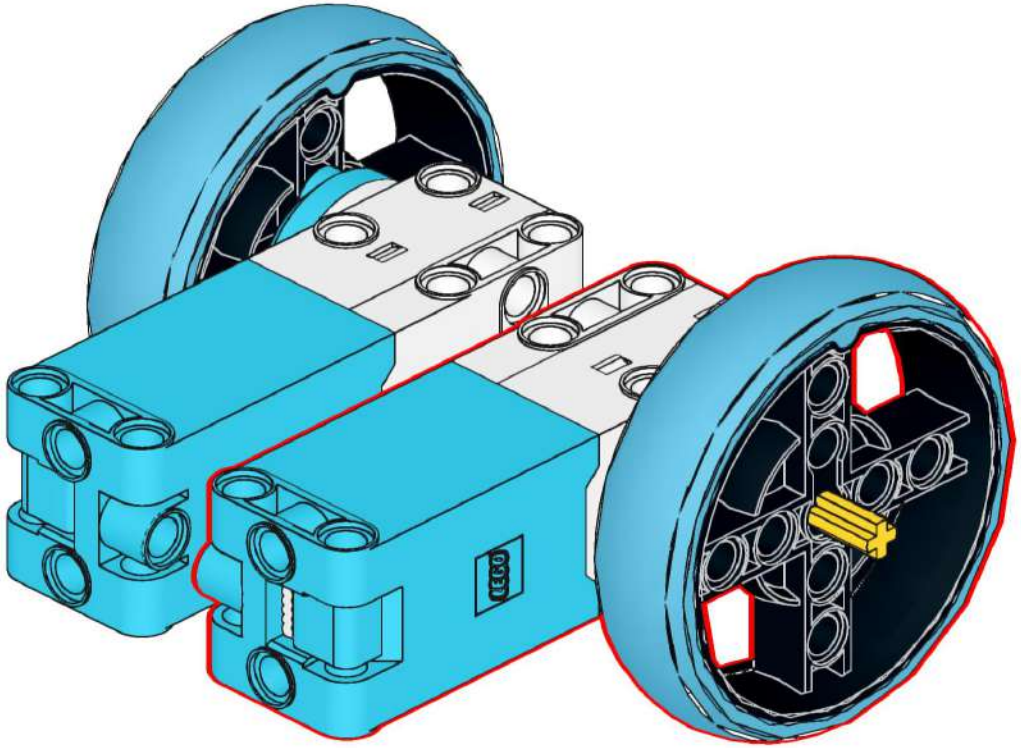

17

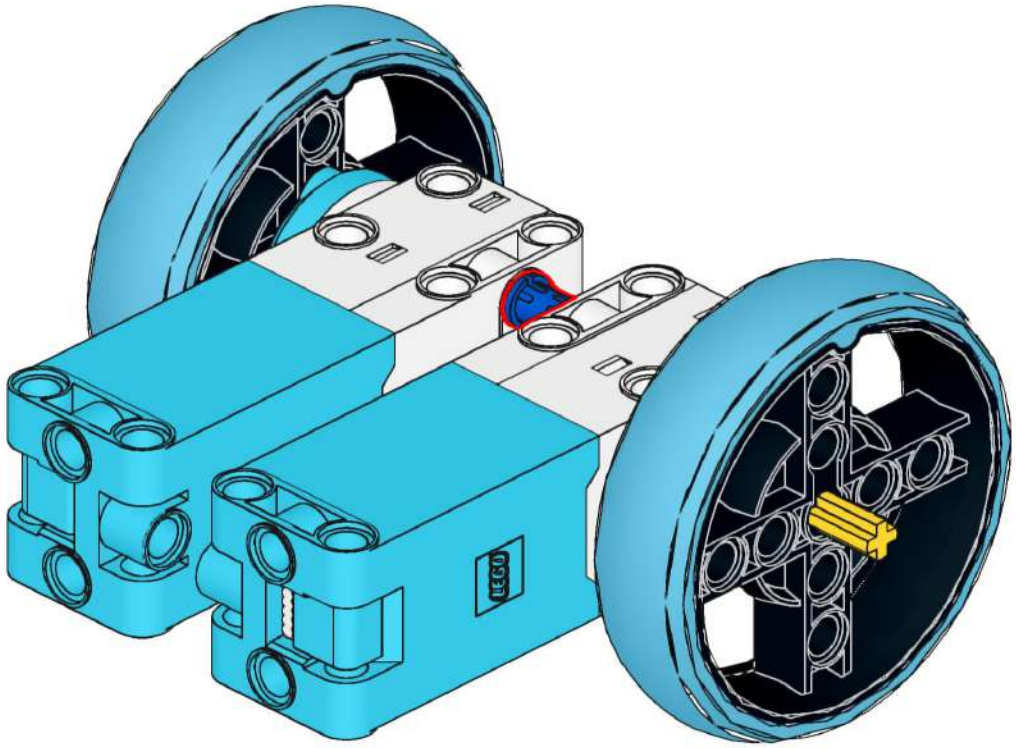

18

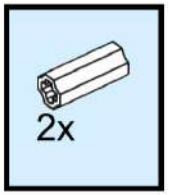

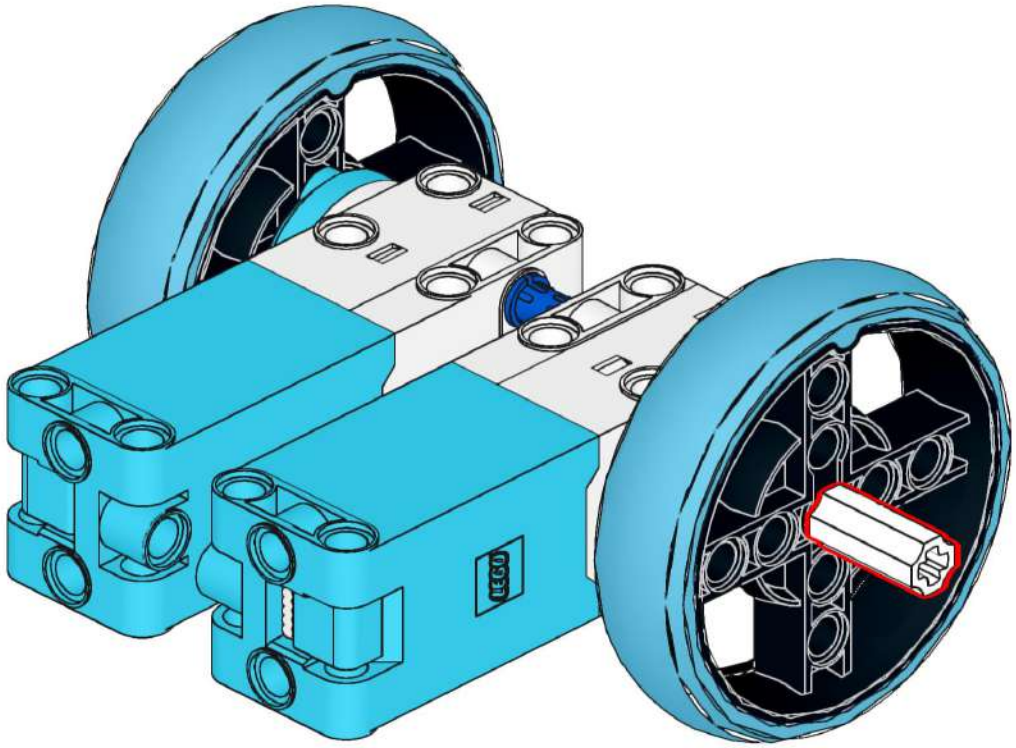

19

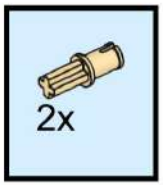

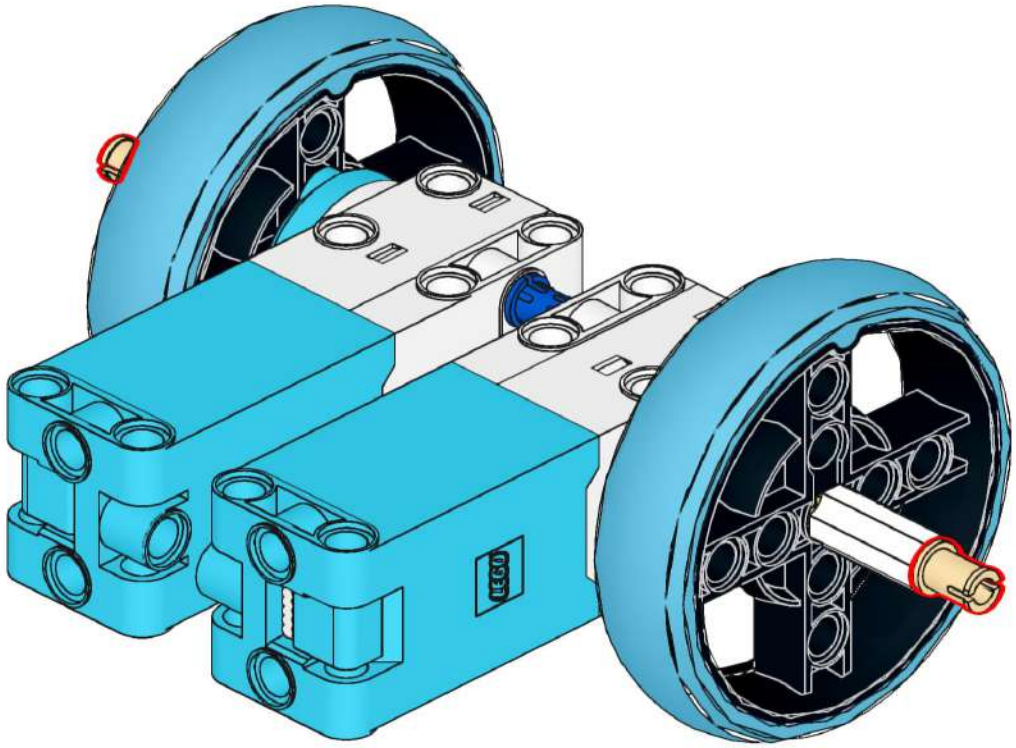

20

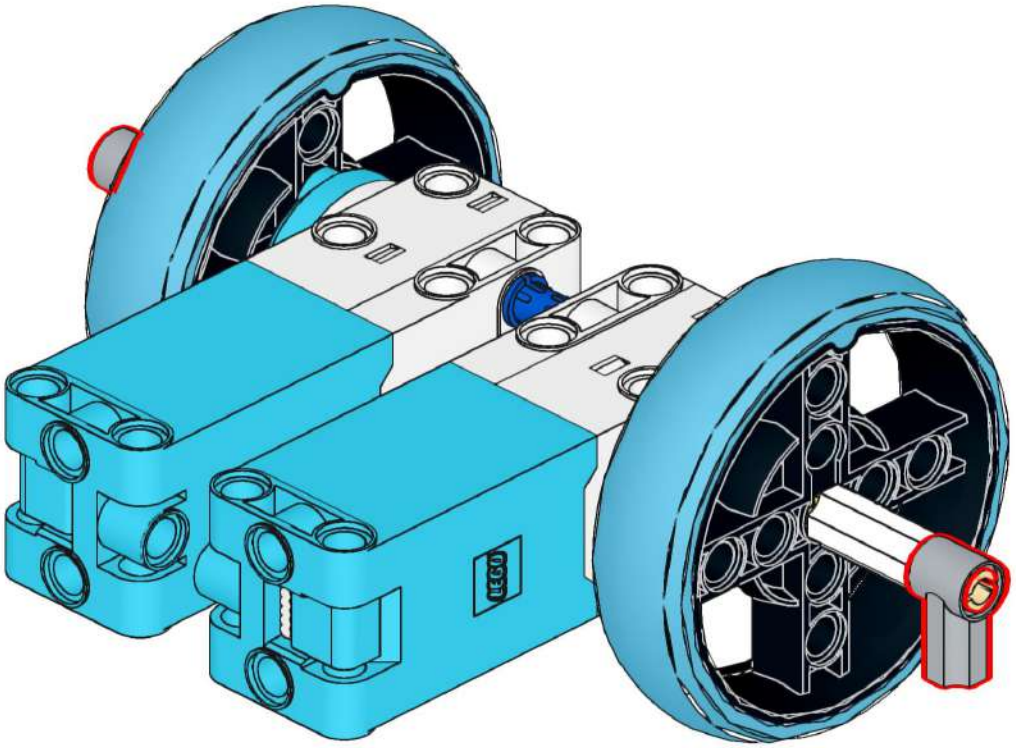

21

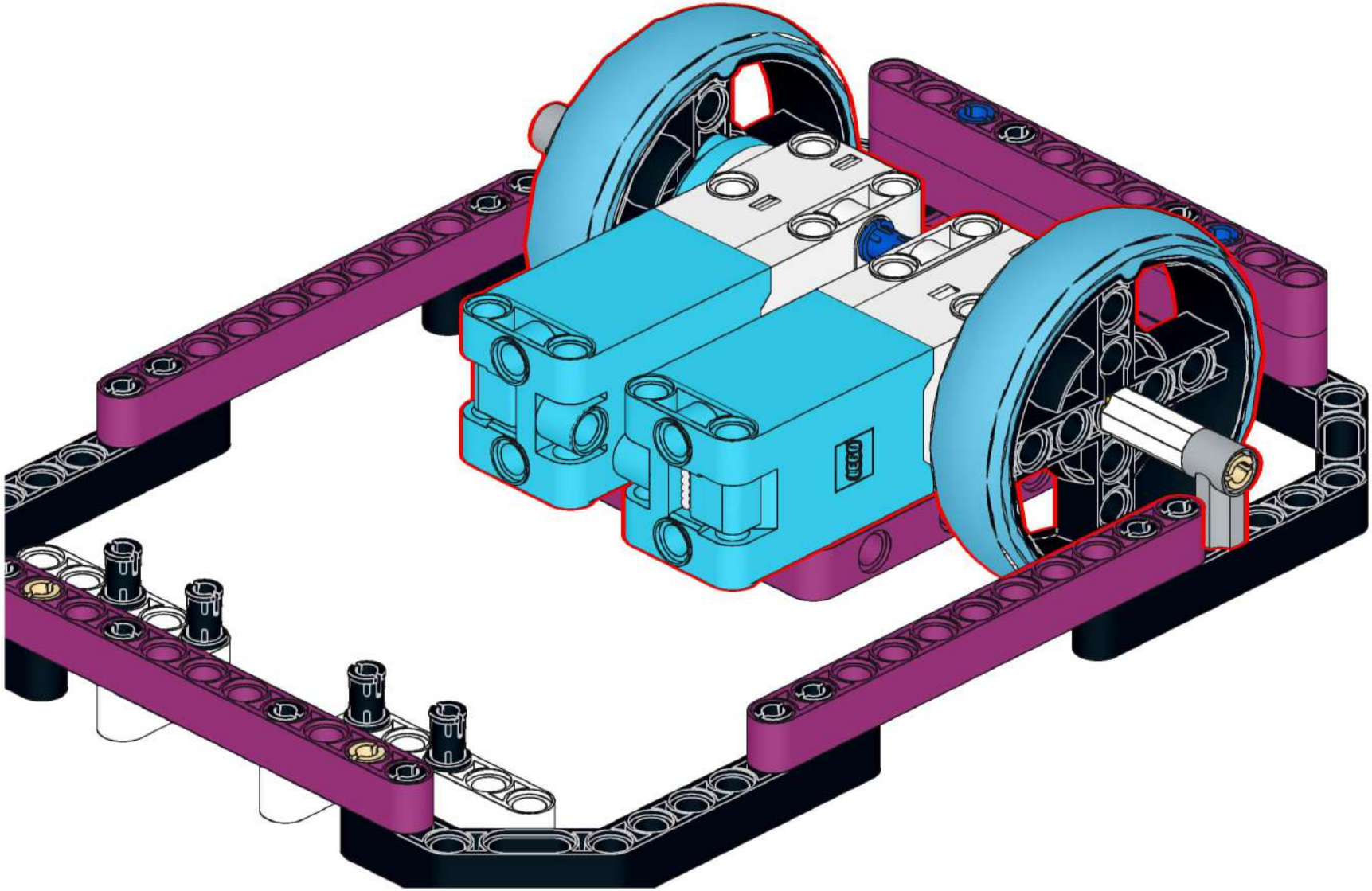

22

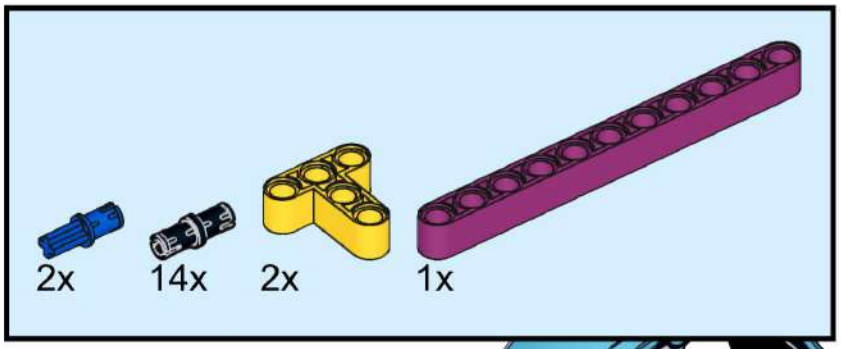

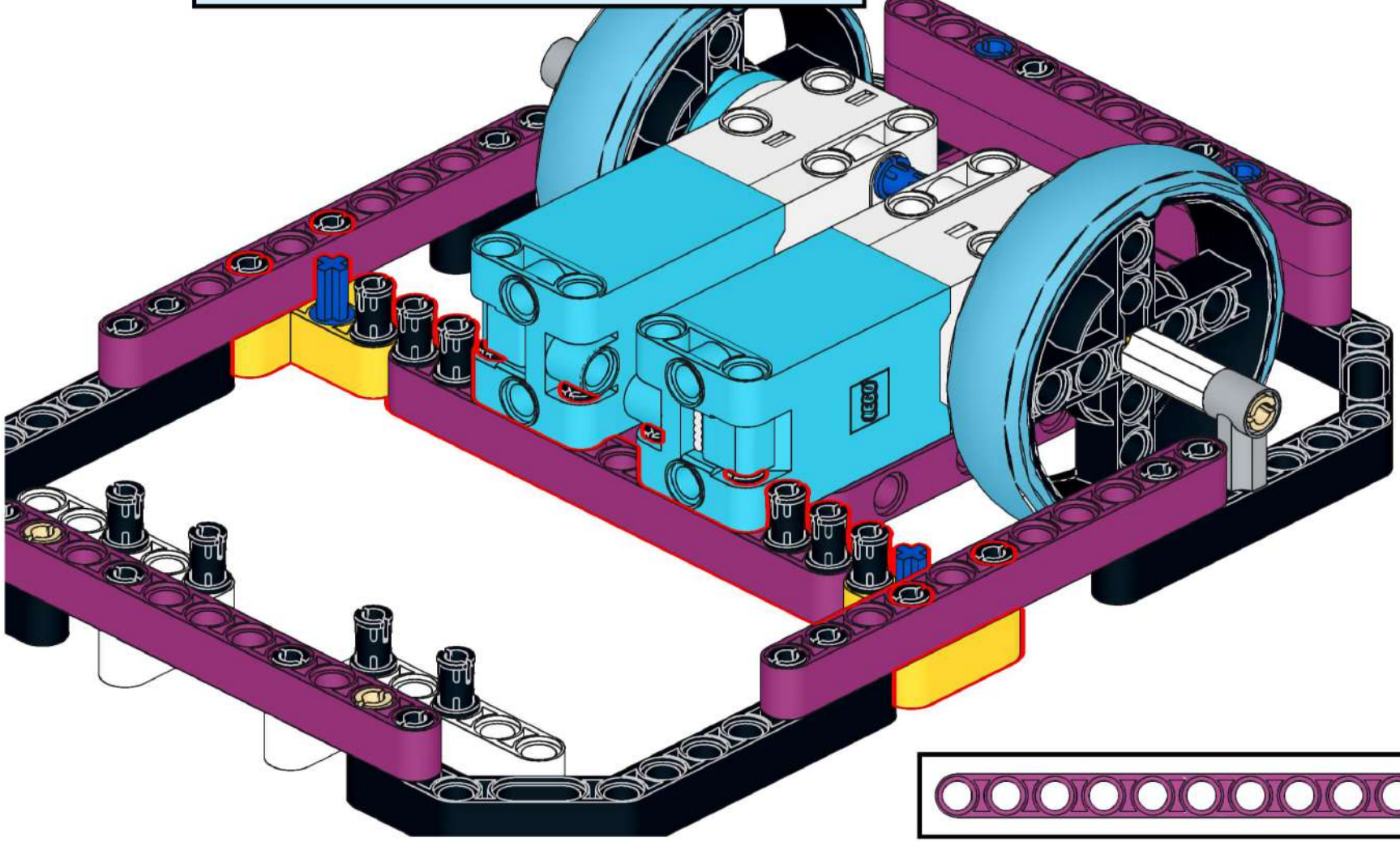

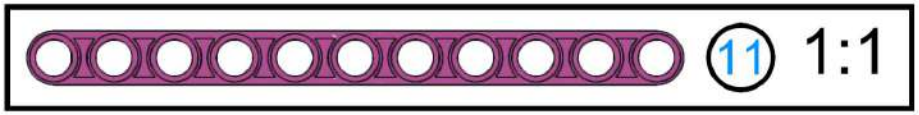

23

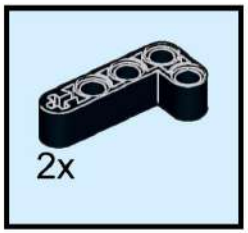

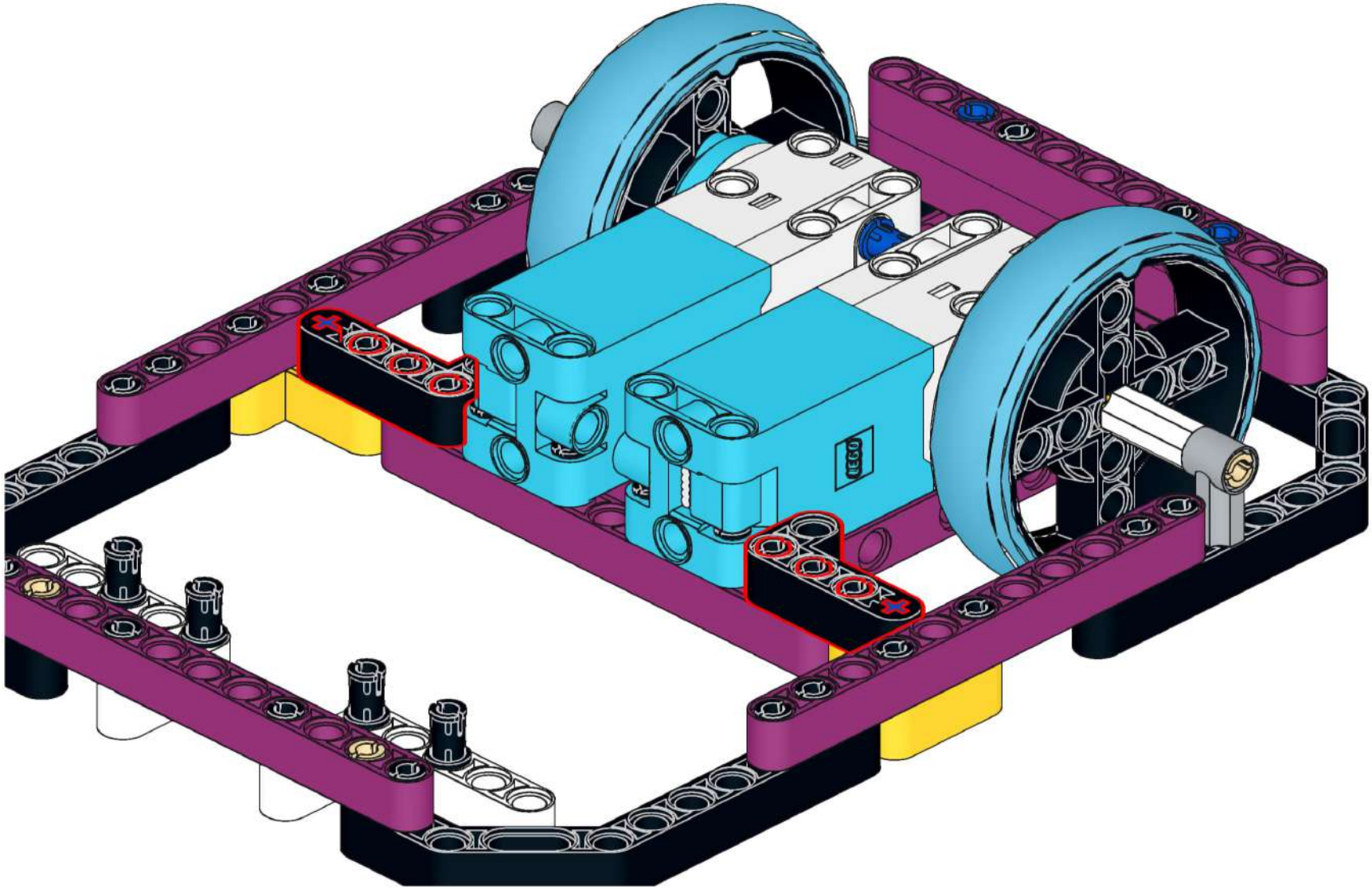

24

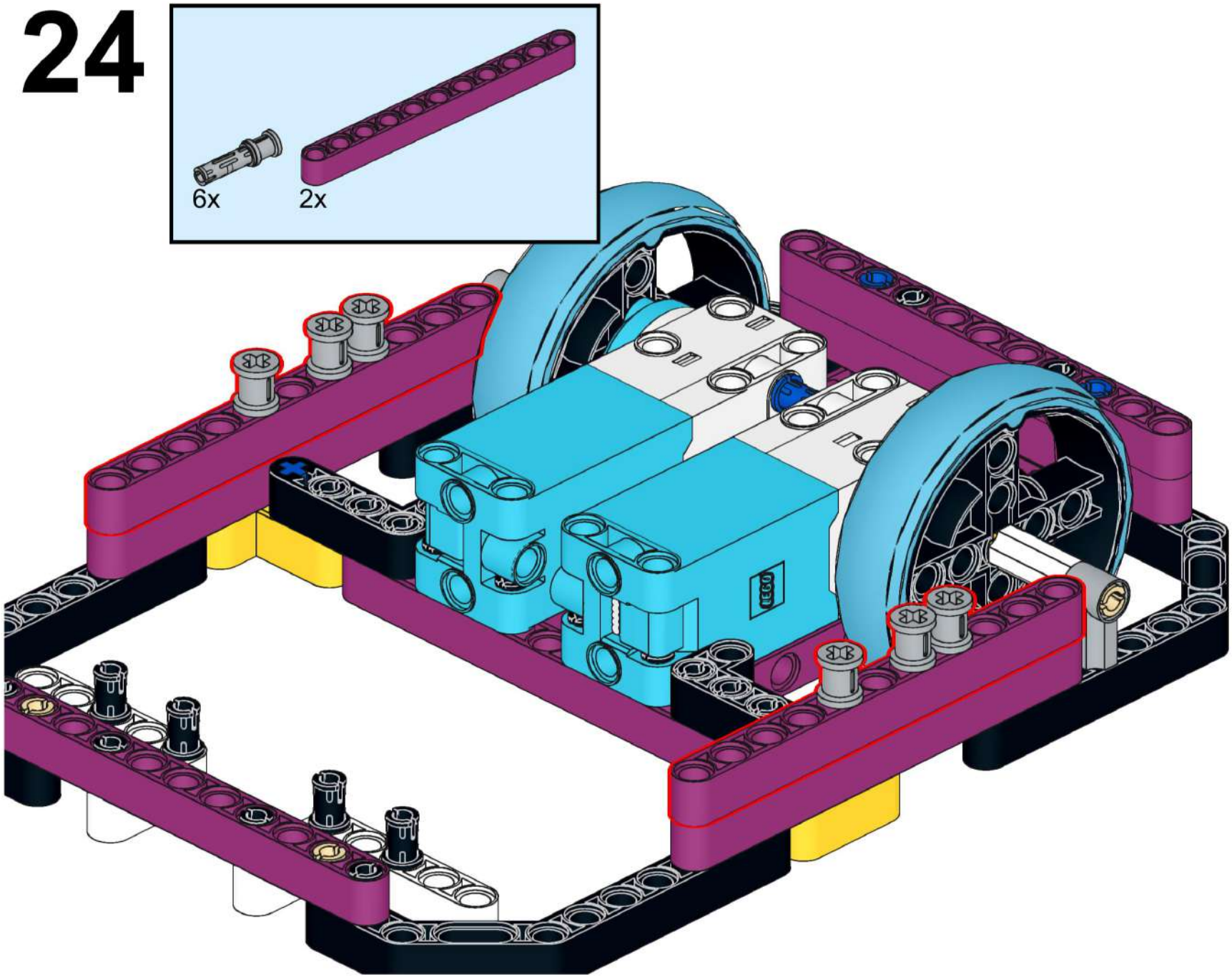

25

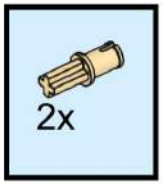

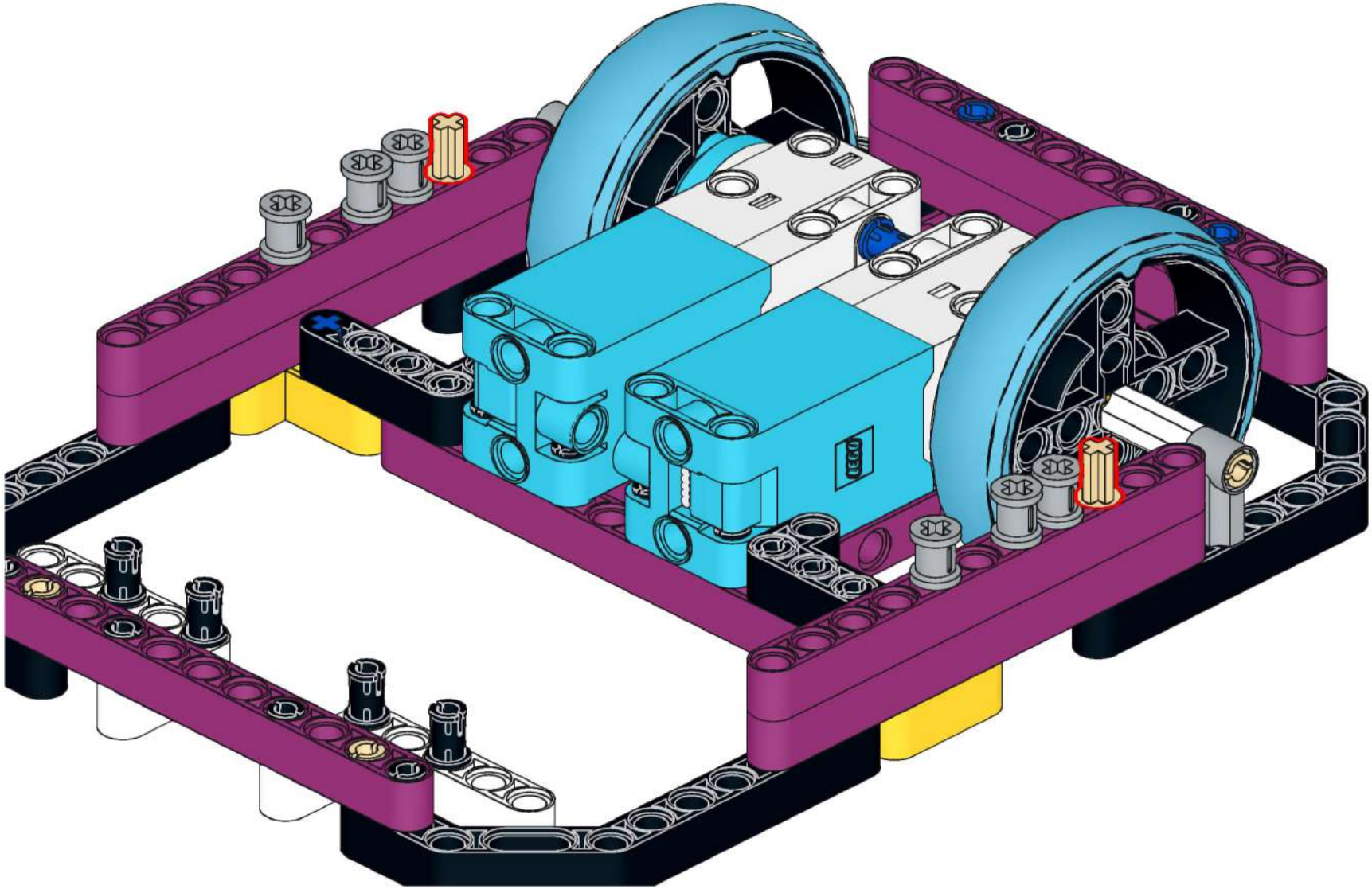

26

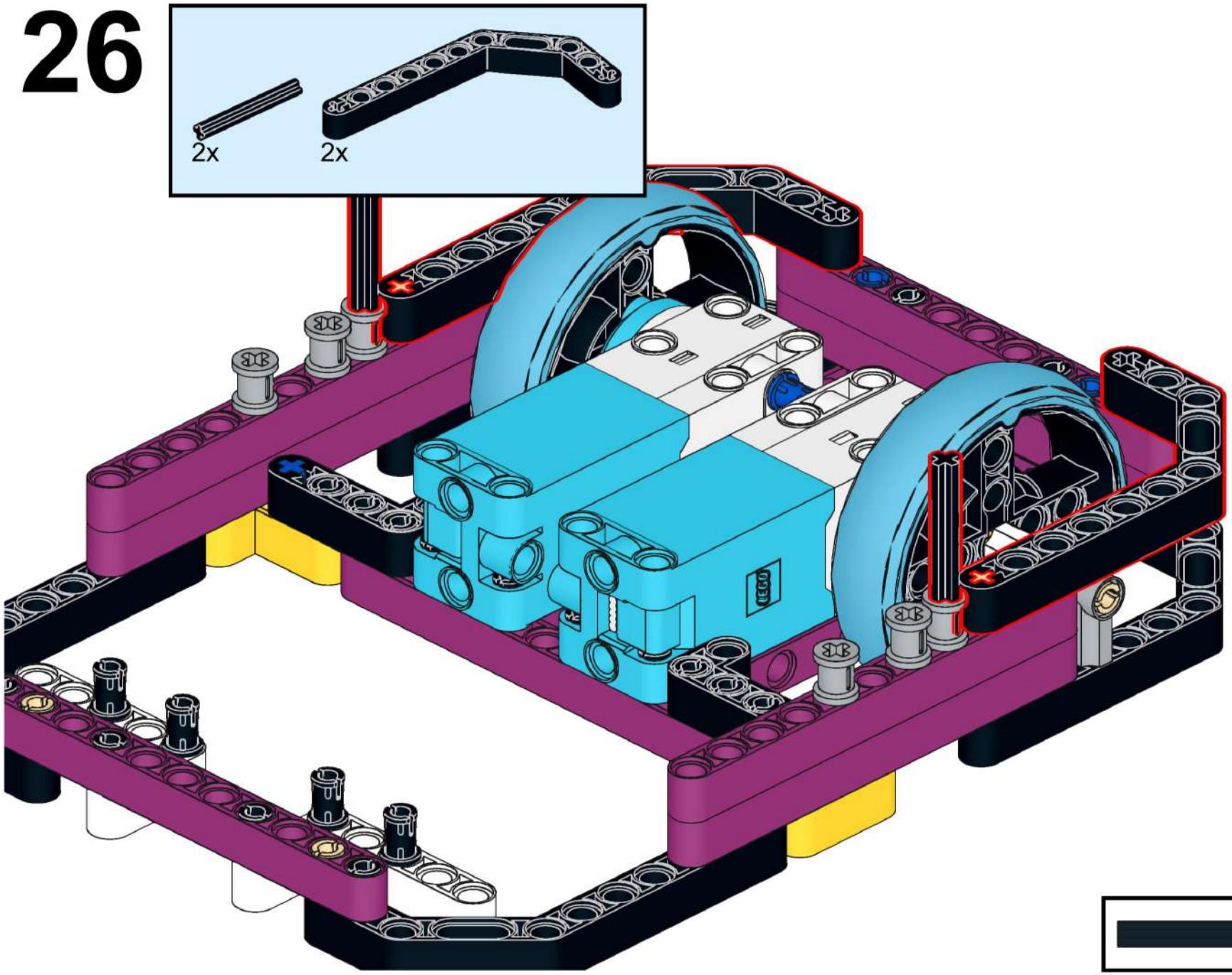

4 1:1

27

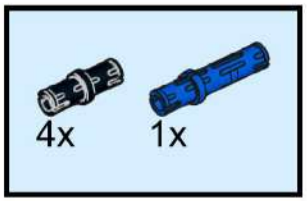

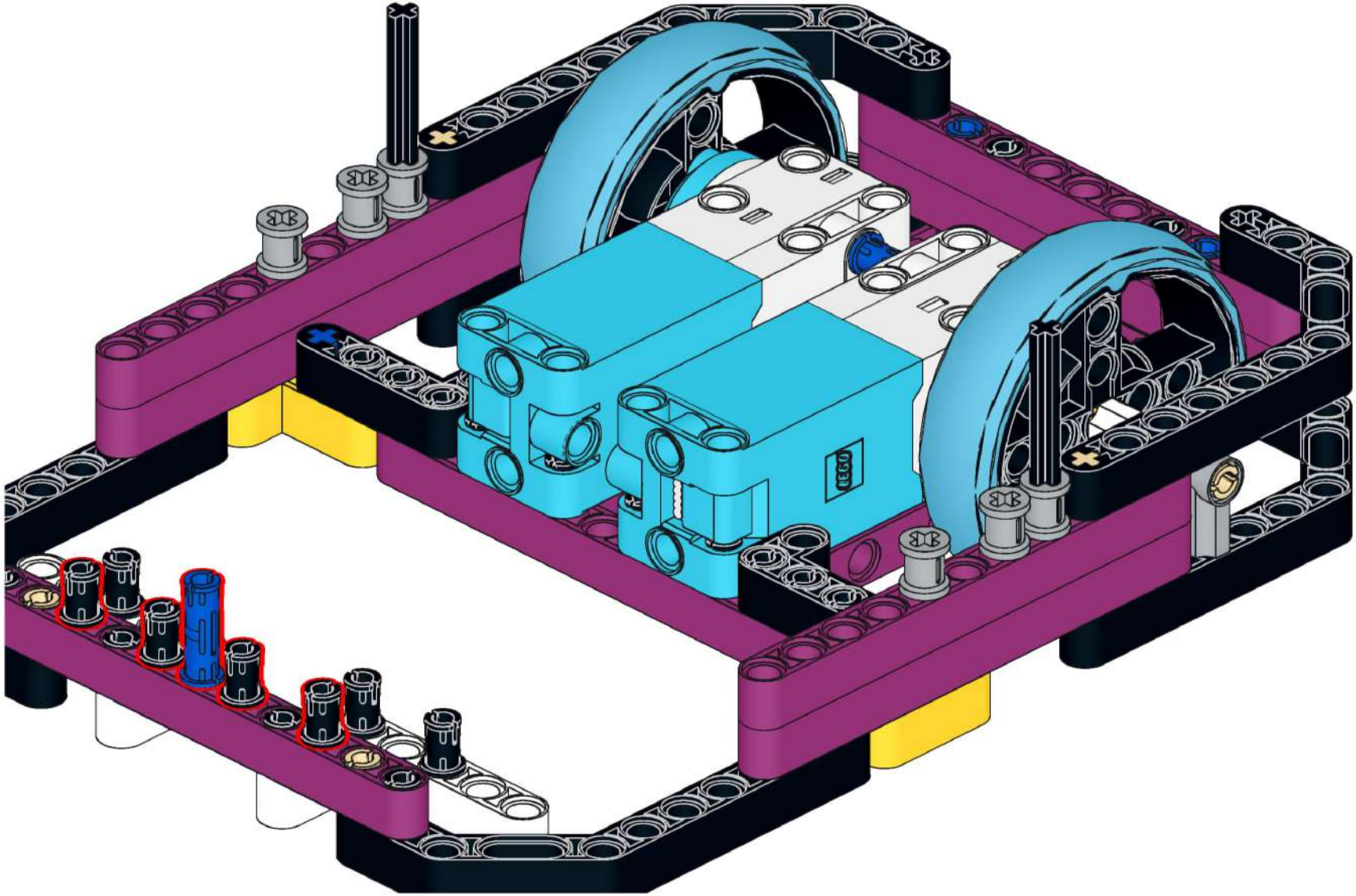

28

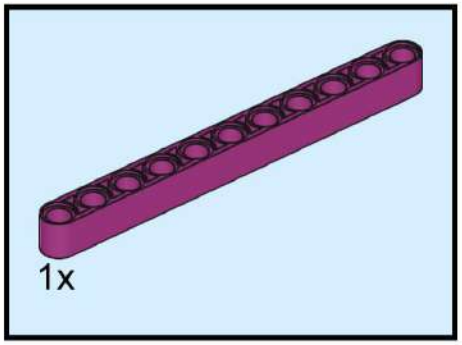

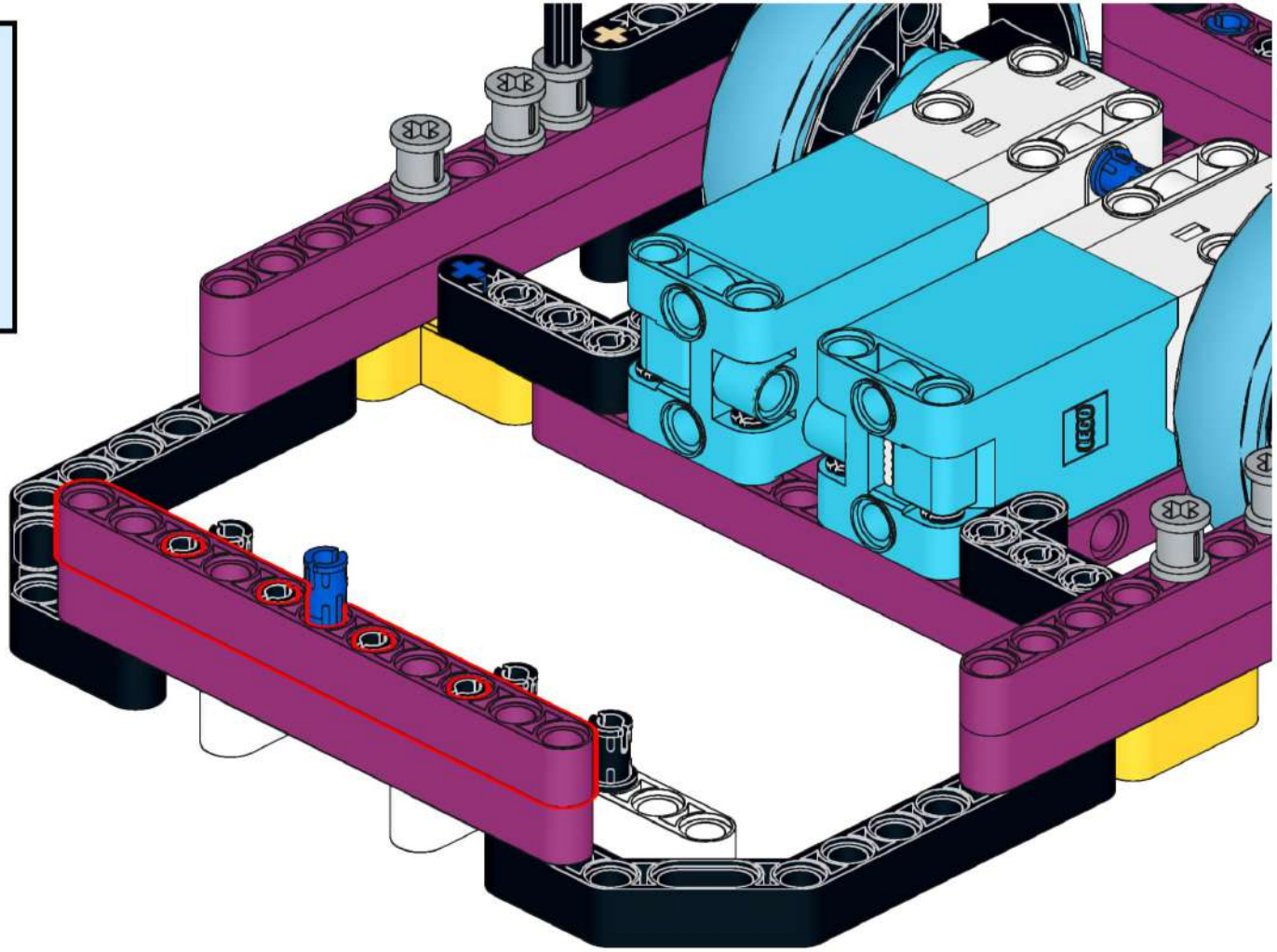

29

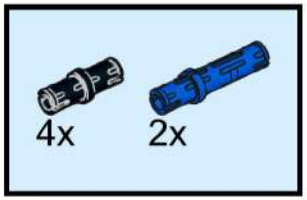

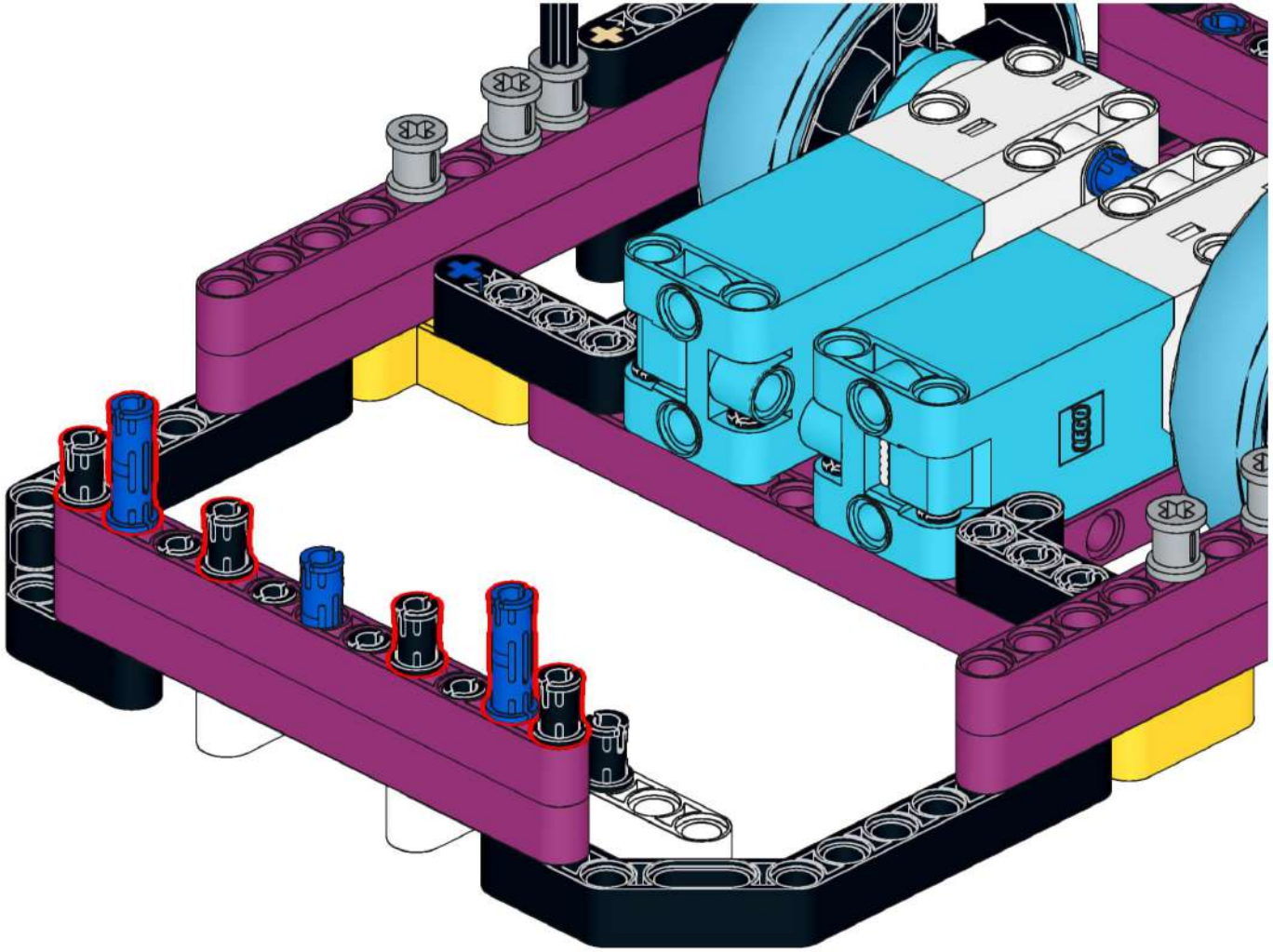

30

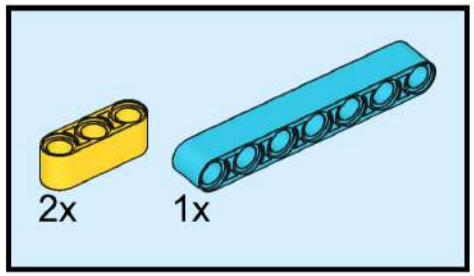

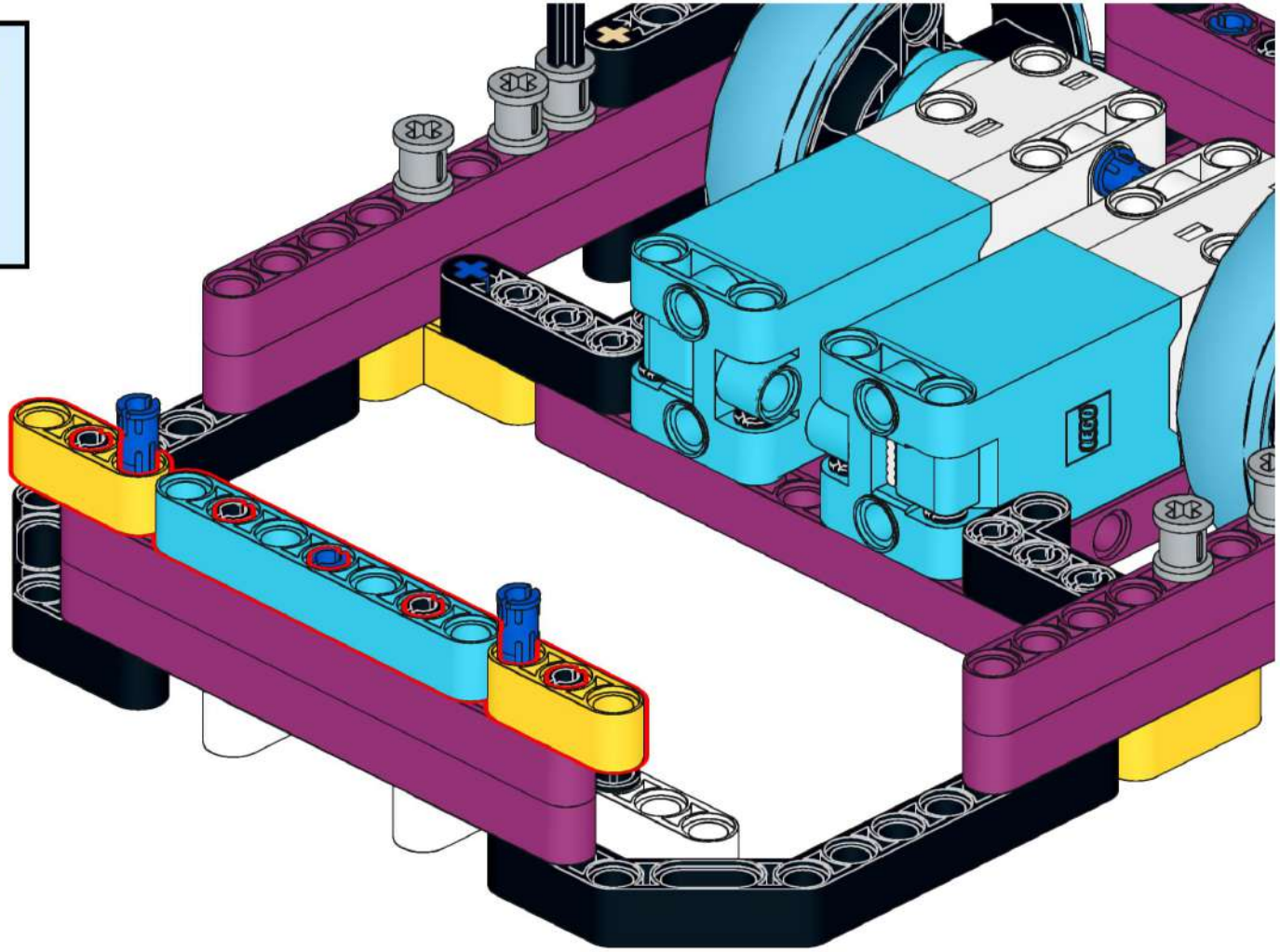

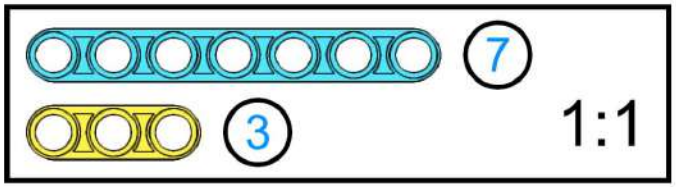

31

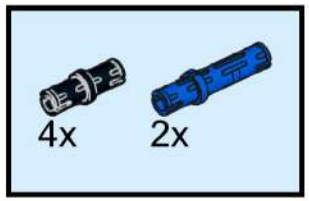

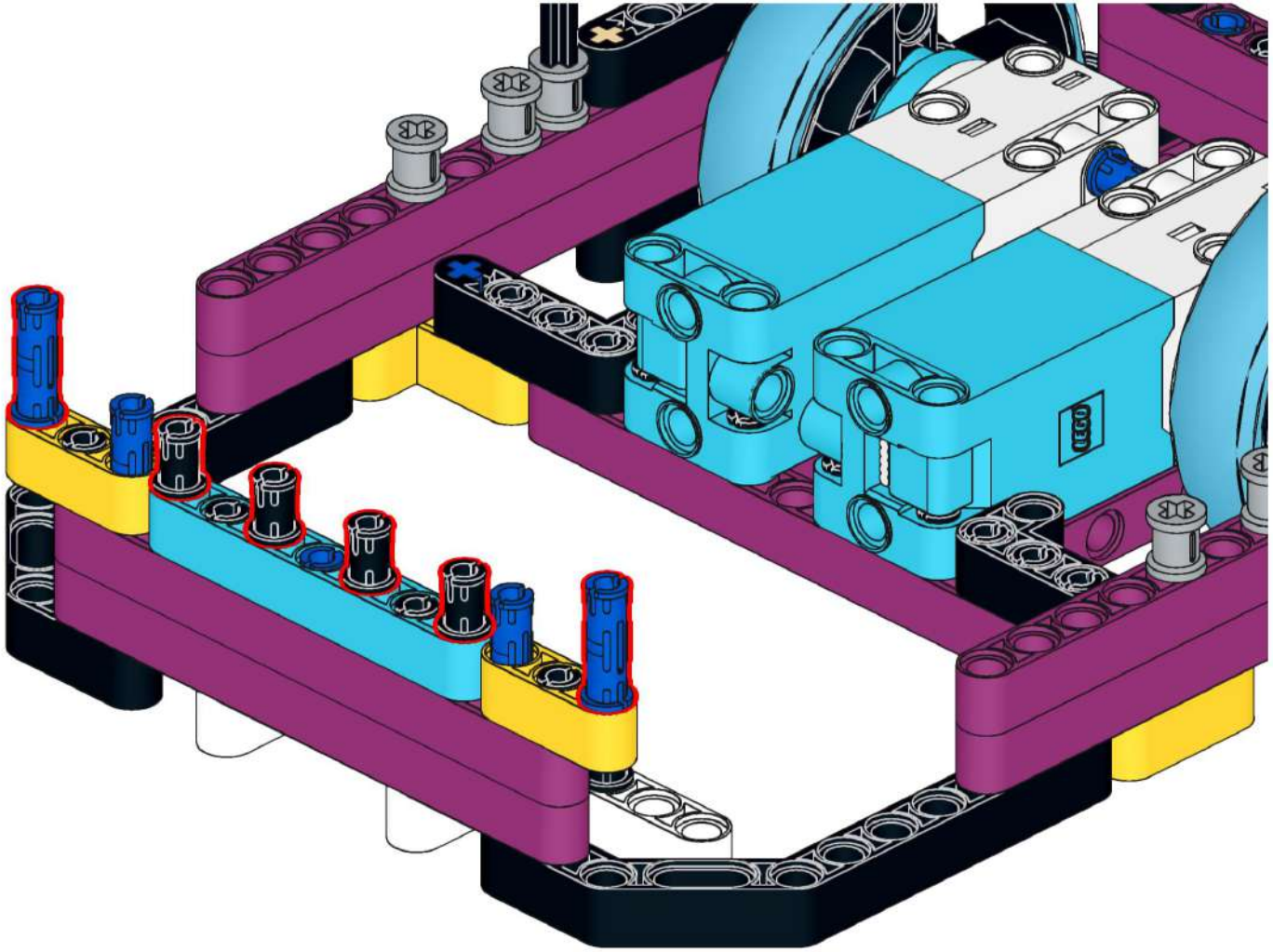

32

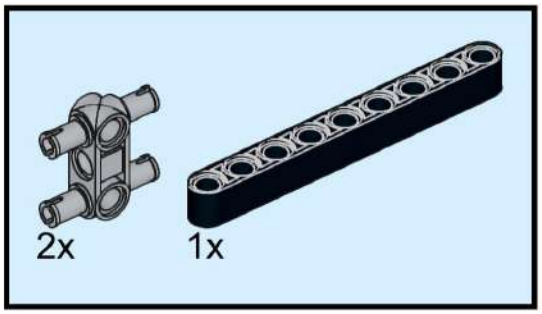

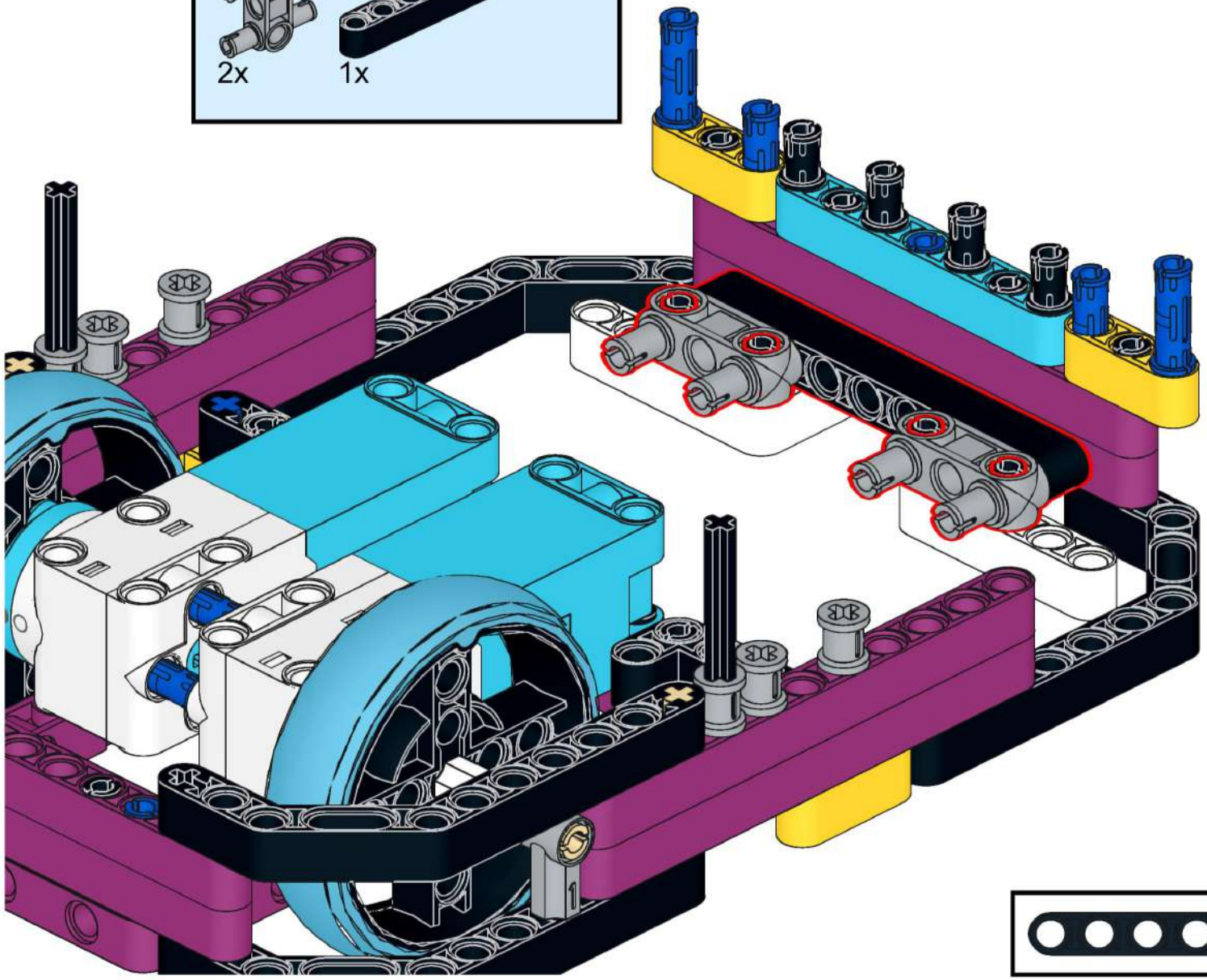

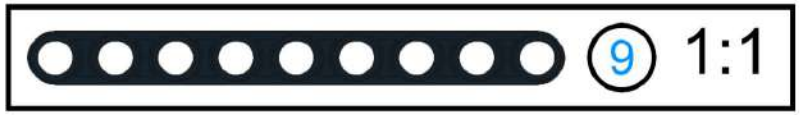

33

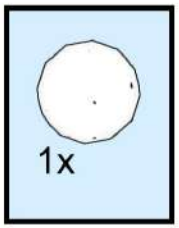

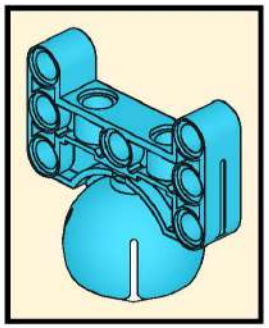

34

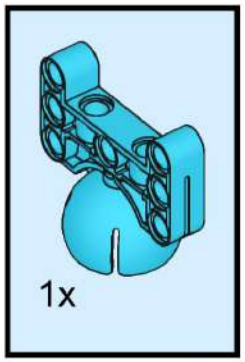

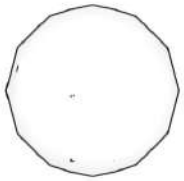

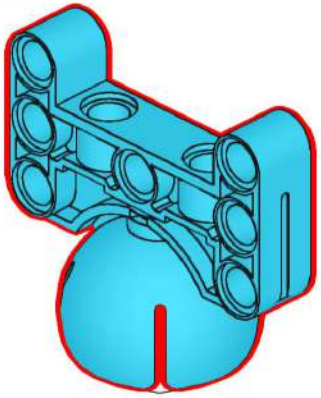

35

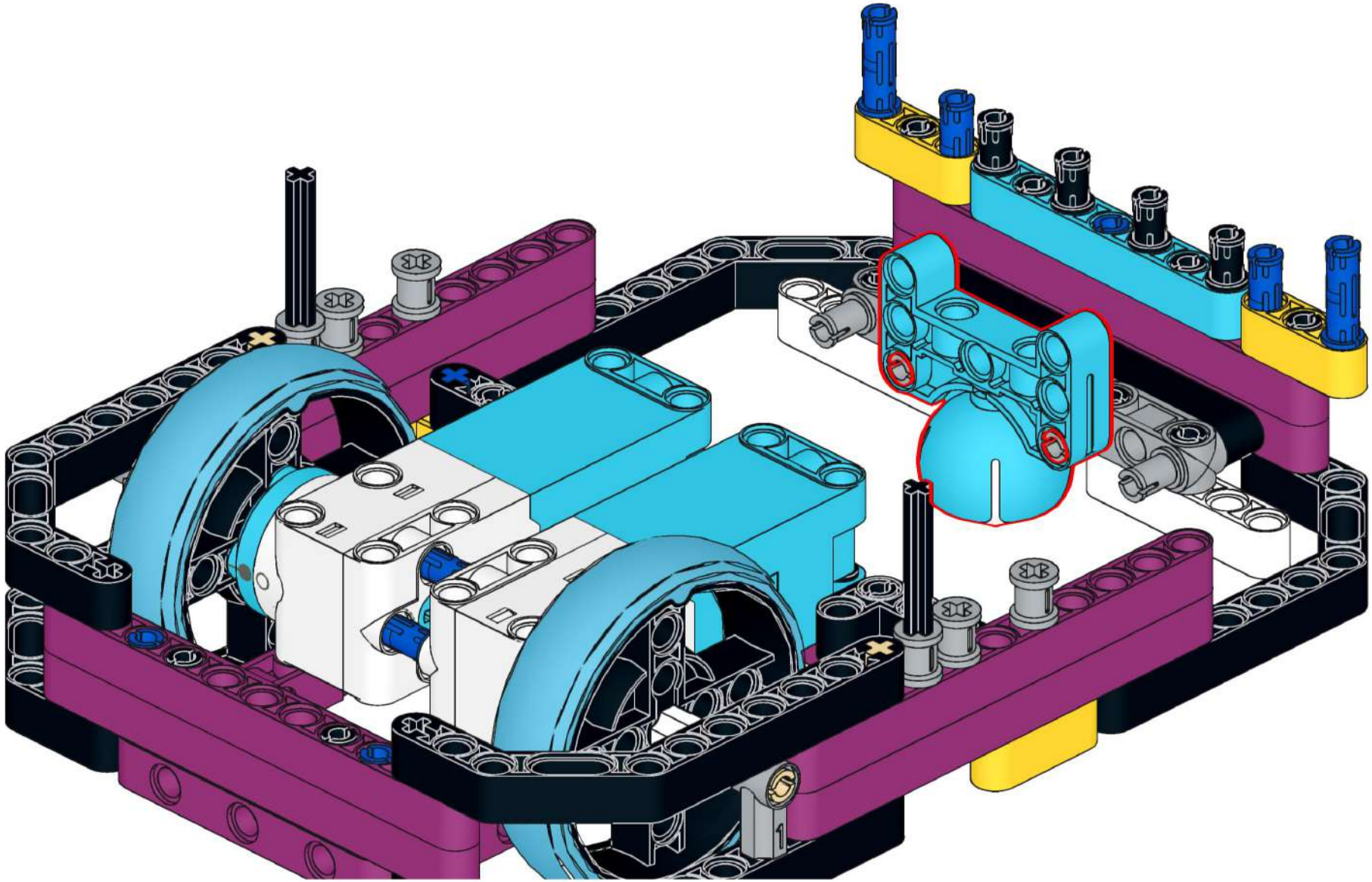

36

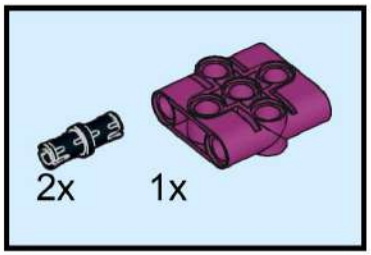

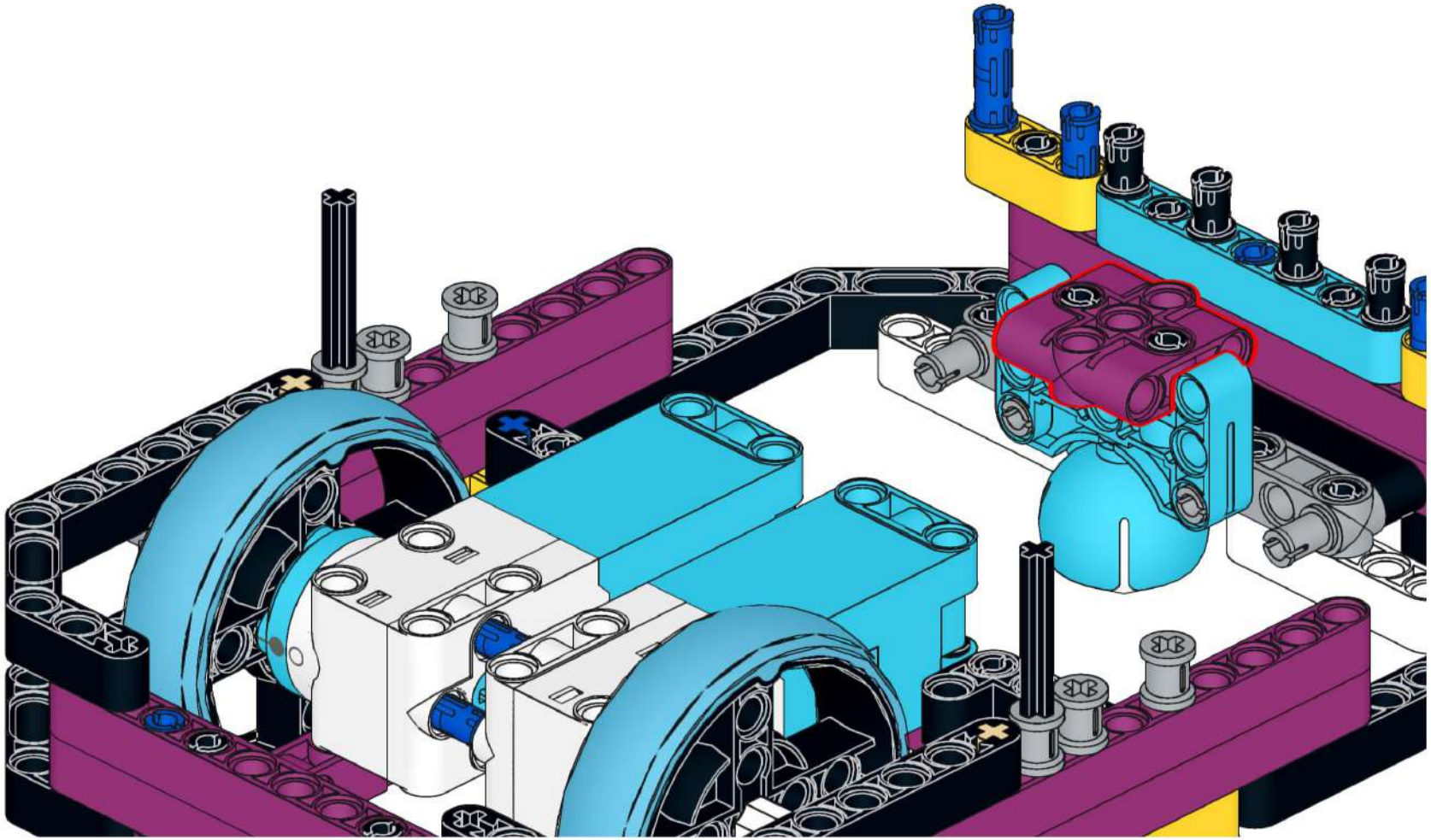

37

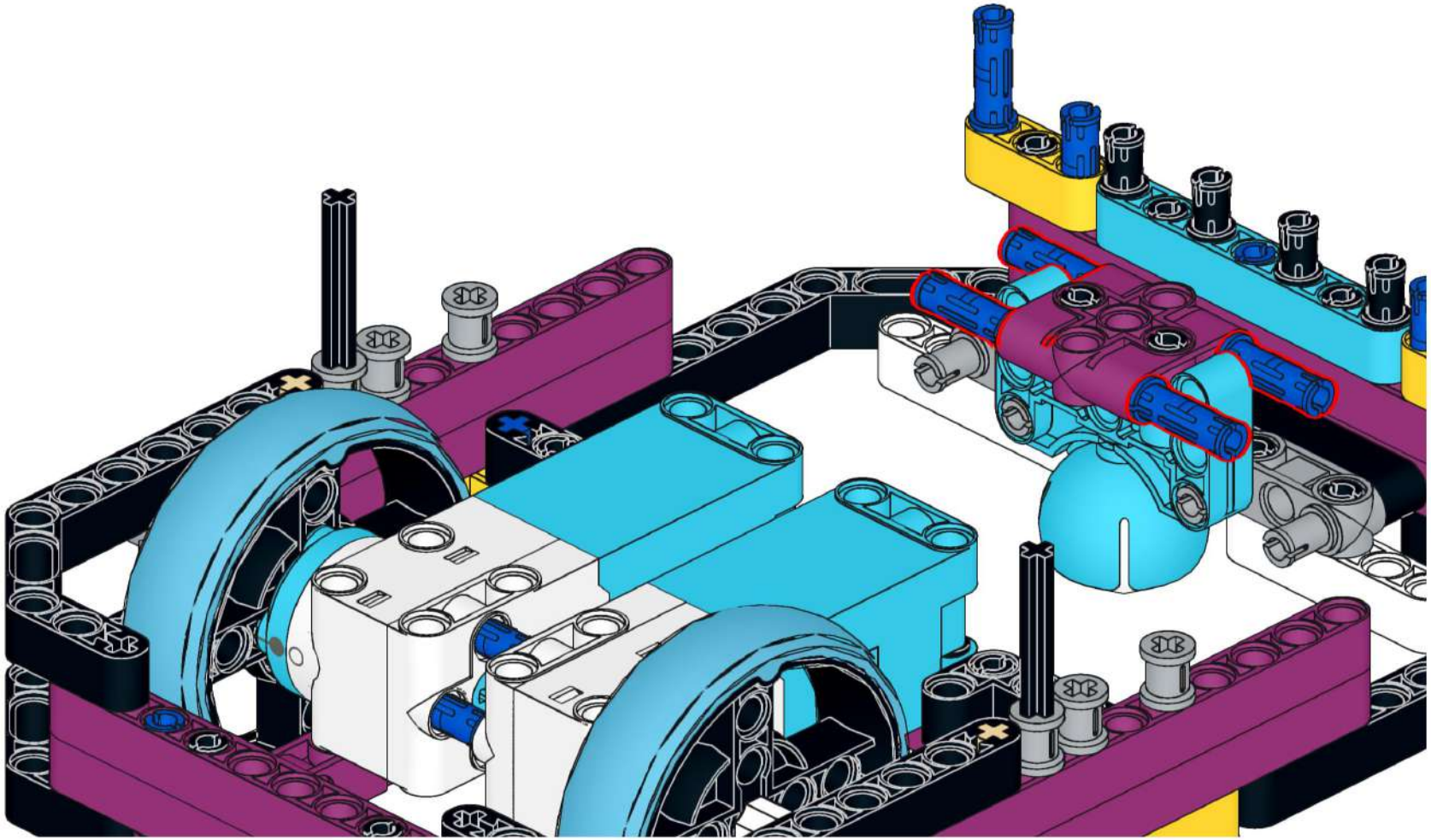

38

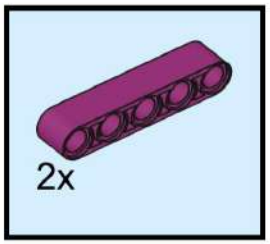

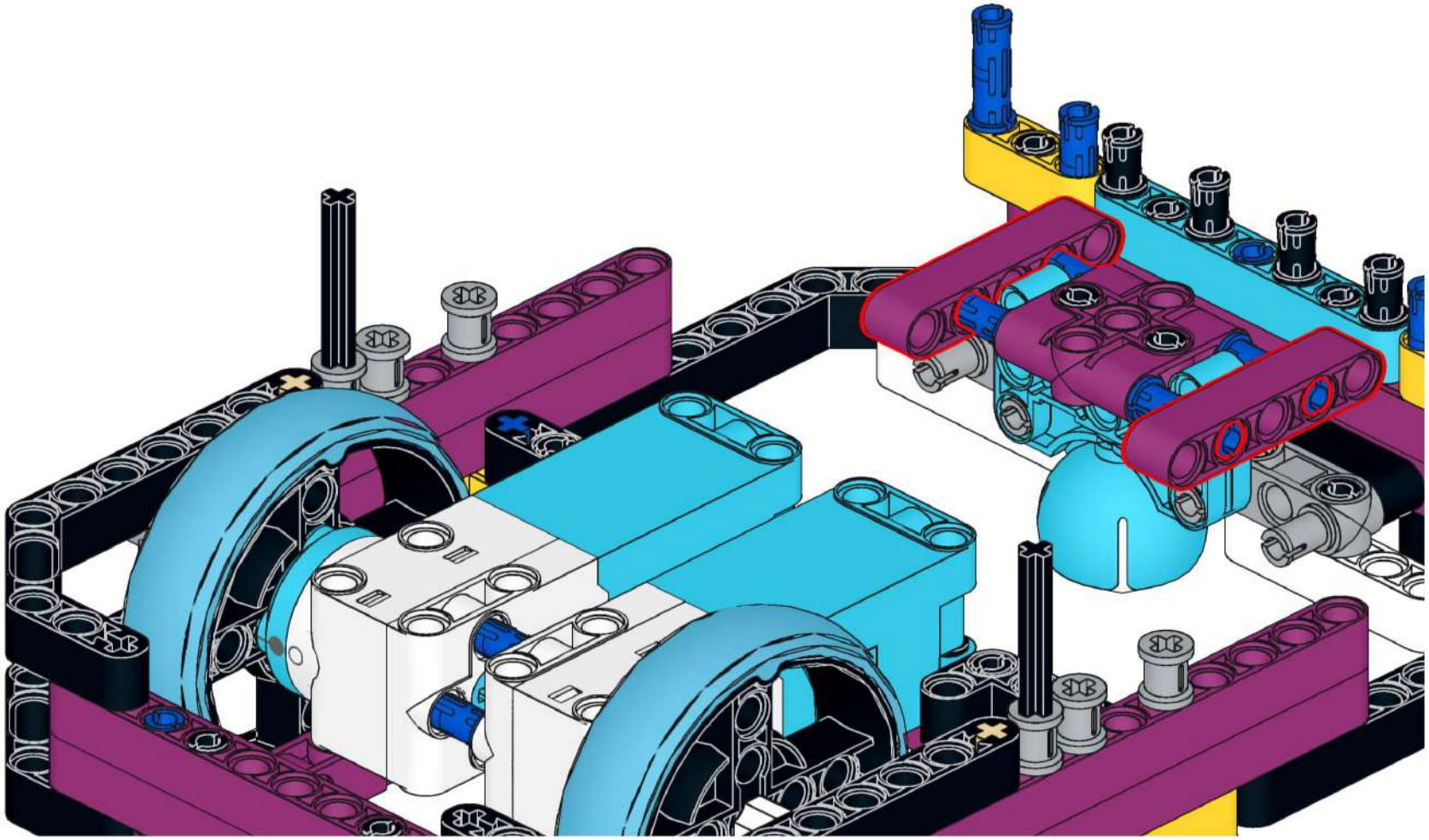

39

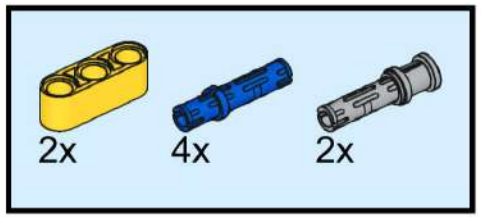

40

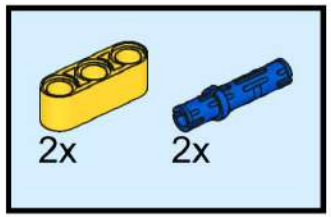

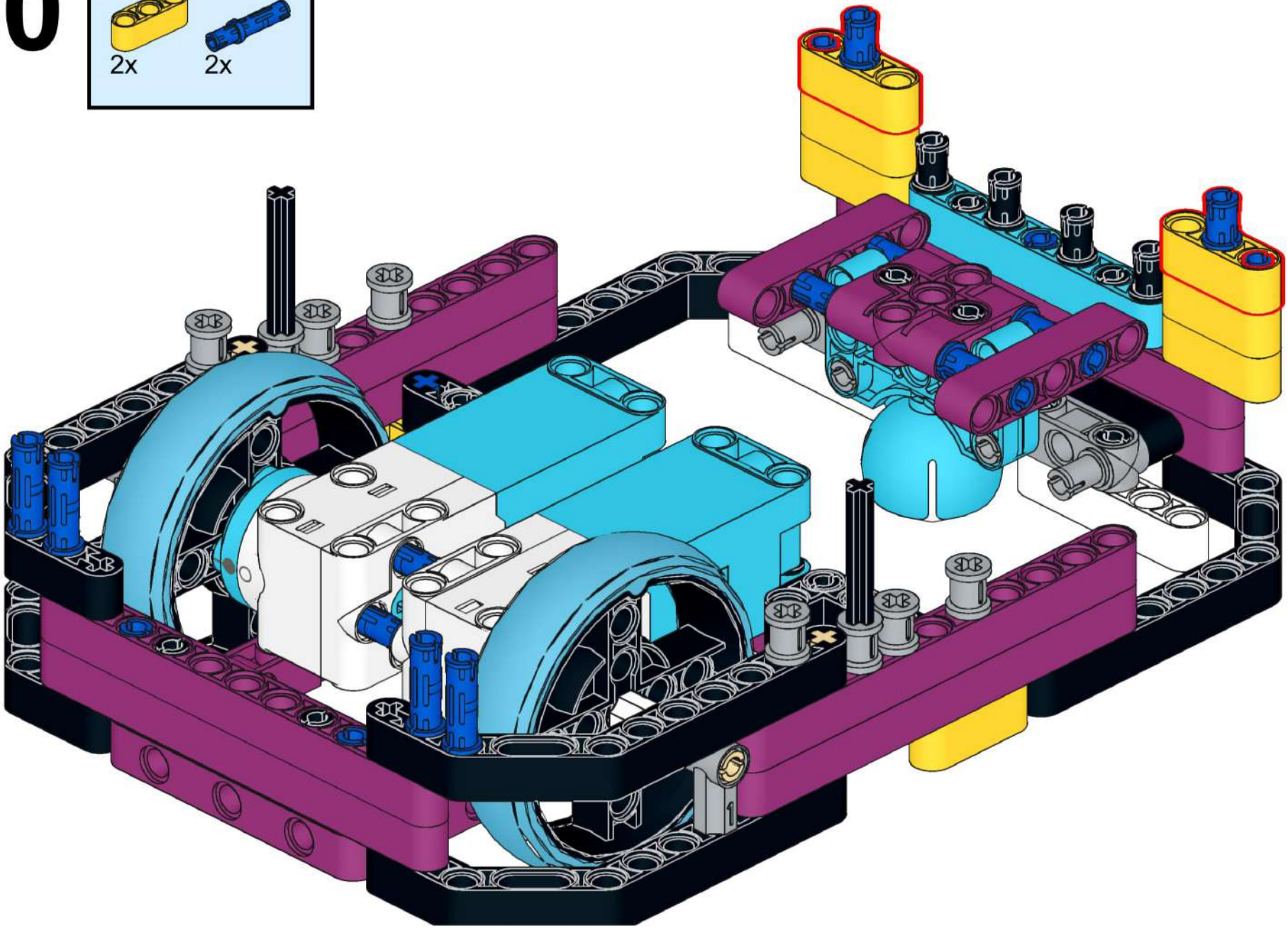

41

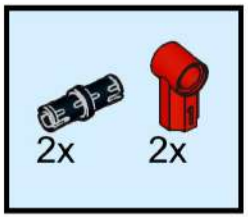

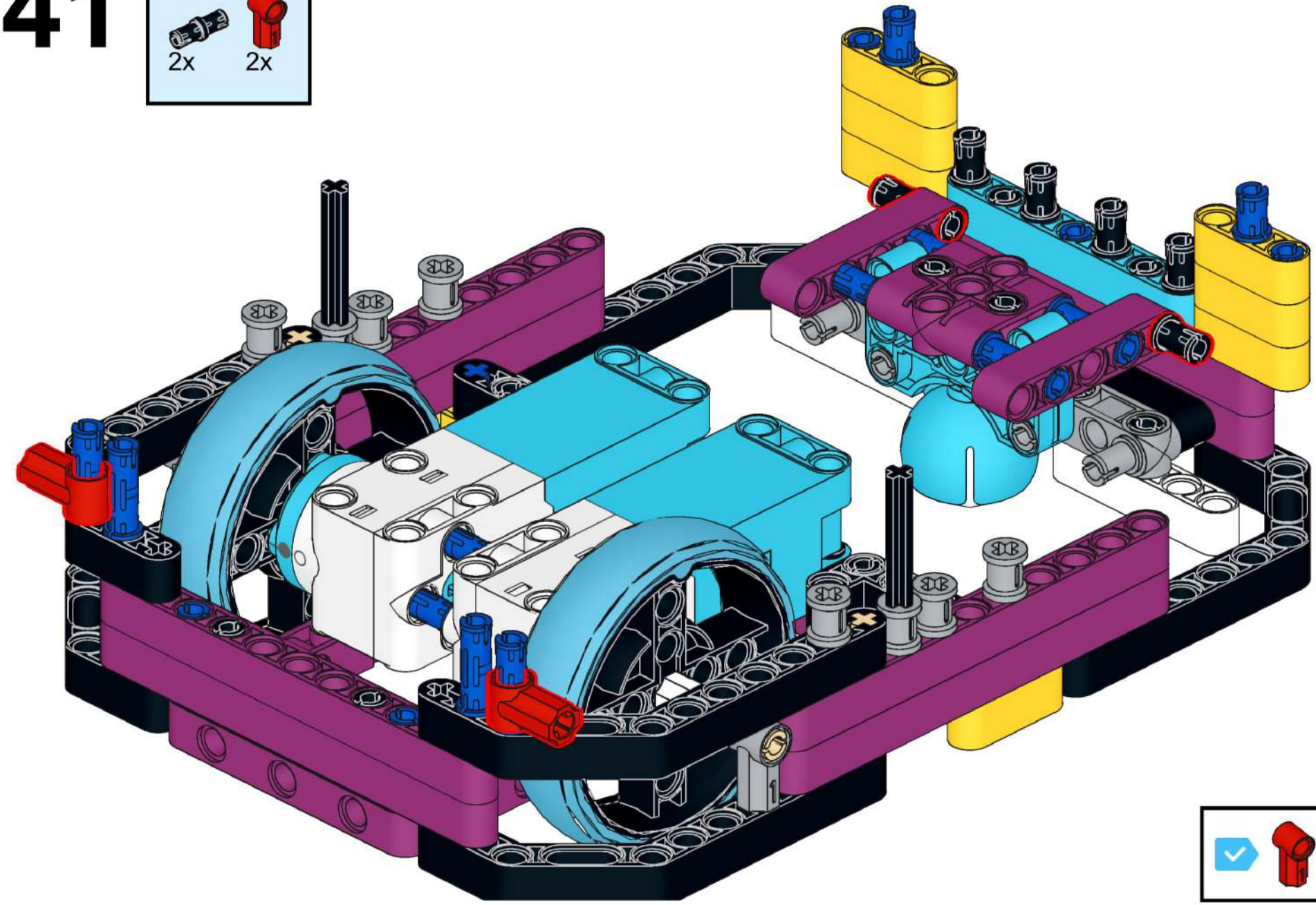

42

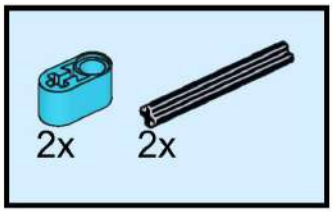

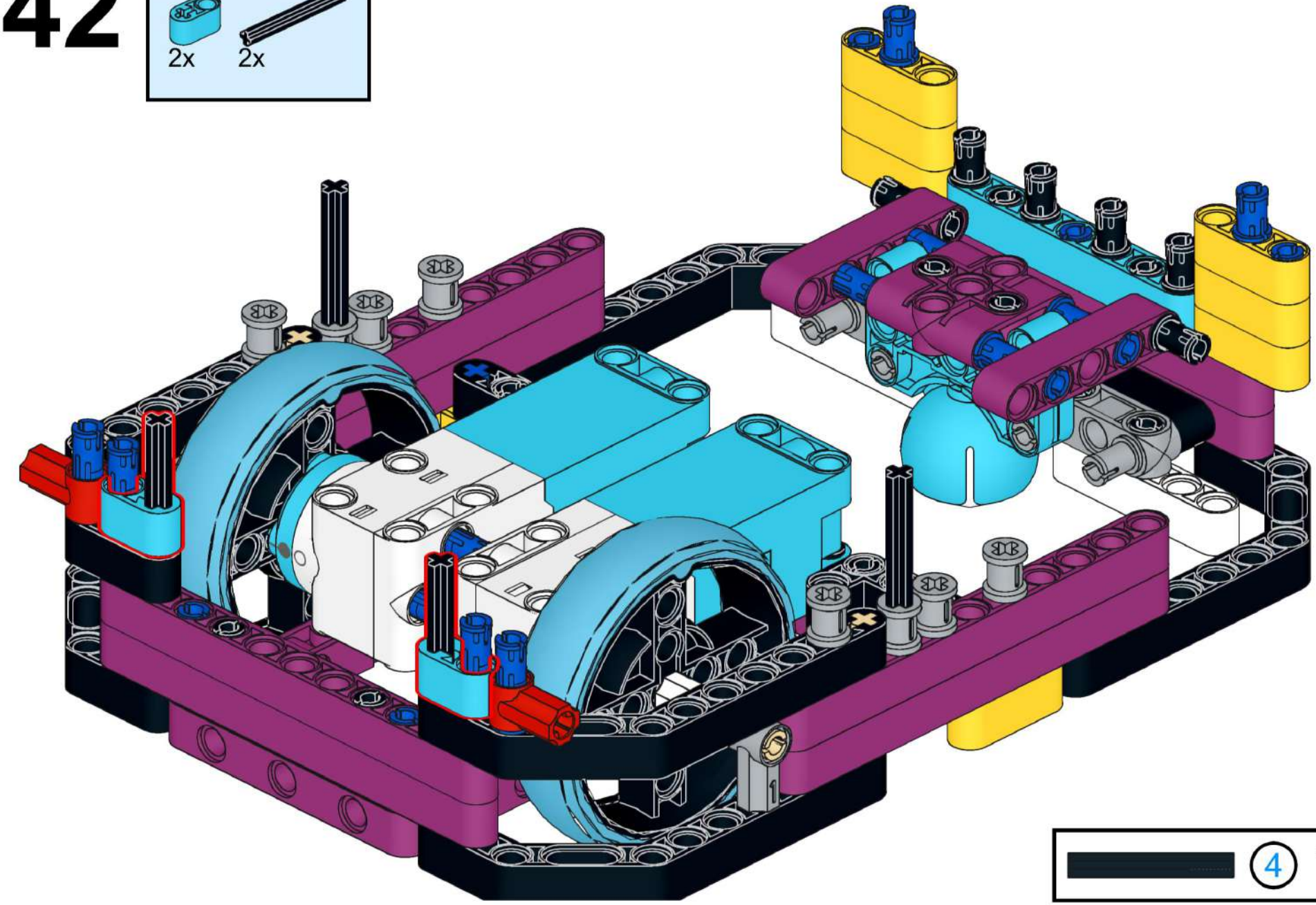

4 1:1

43

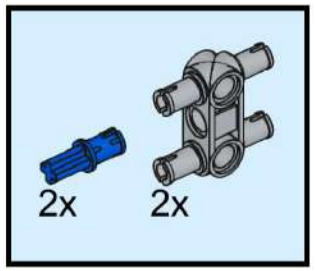

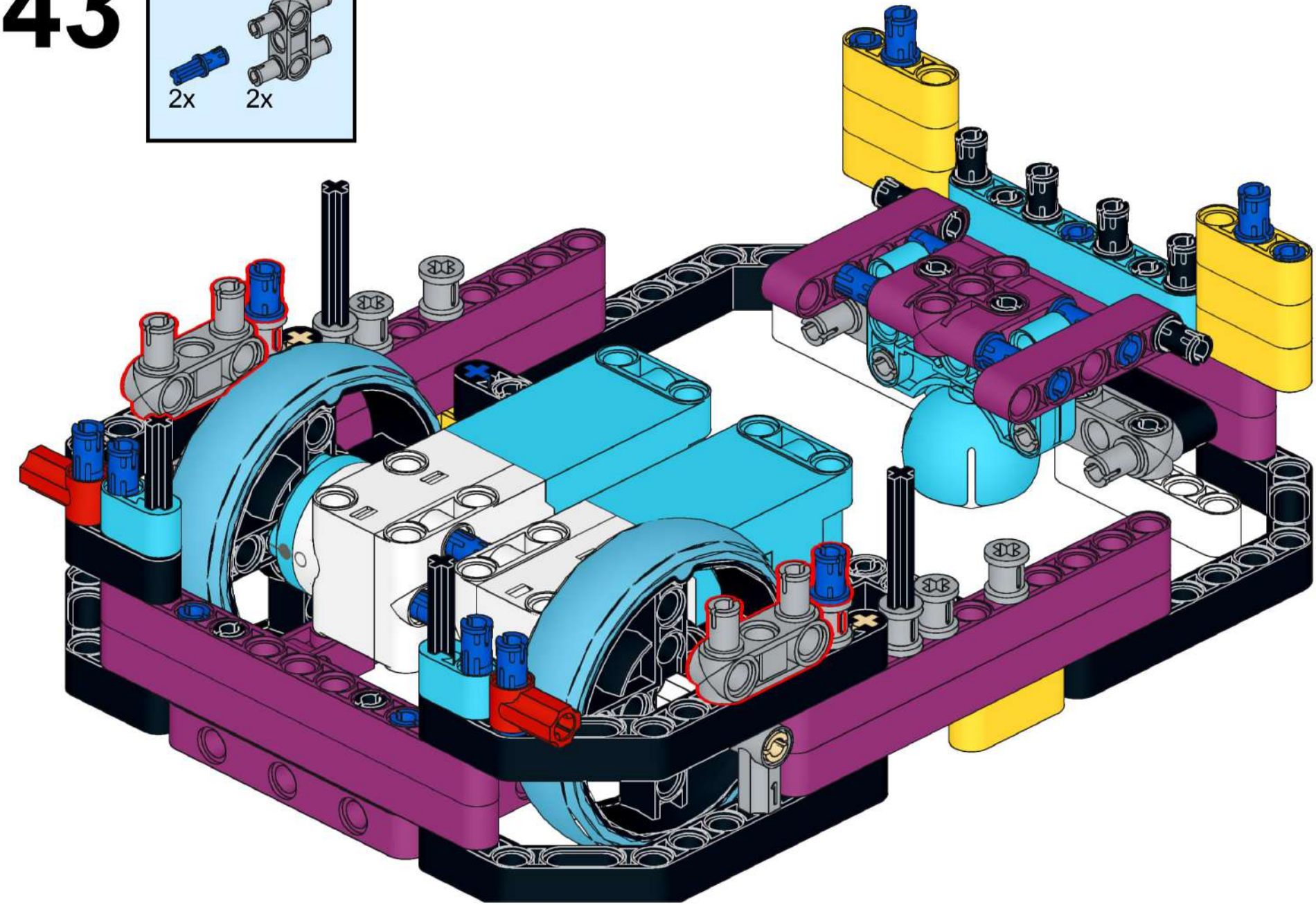

44

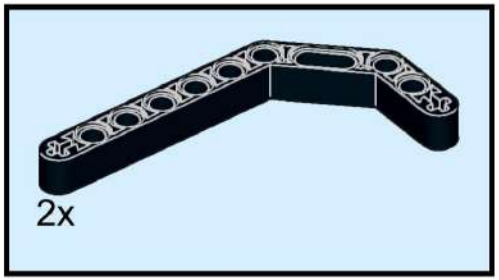

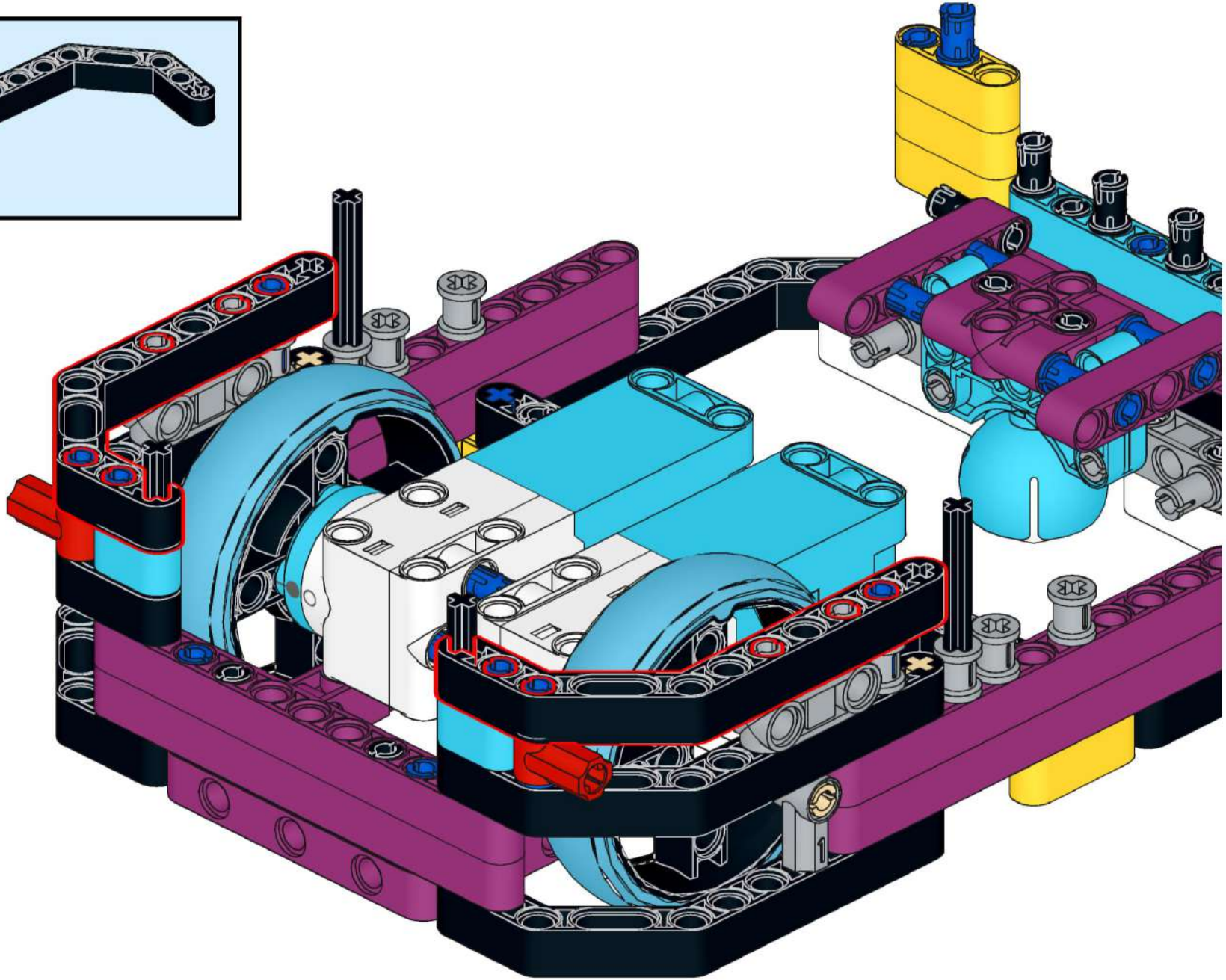

45

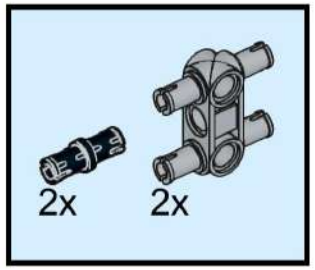

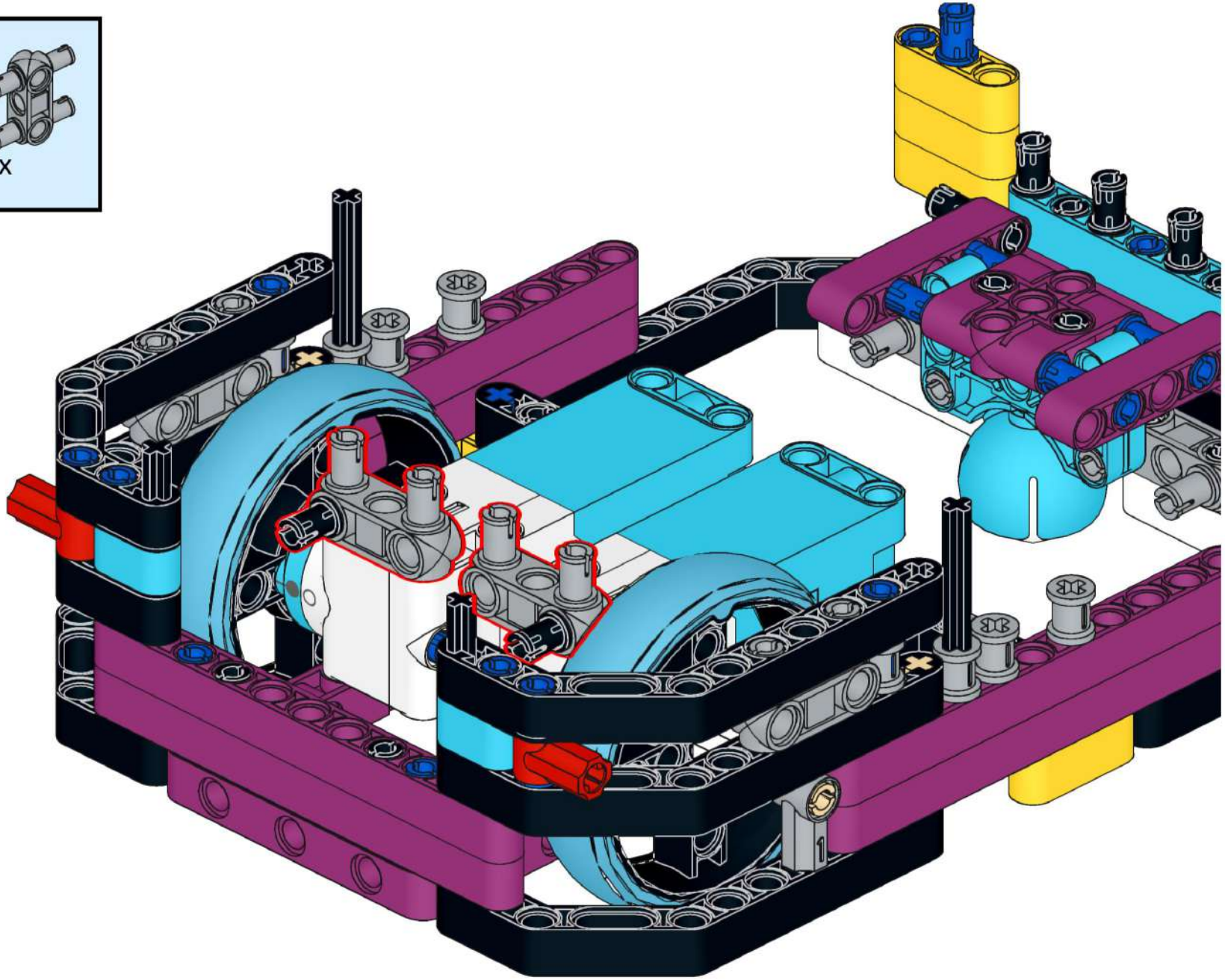

46

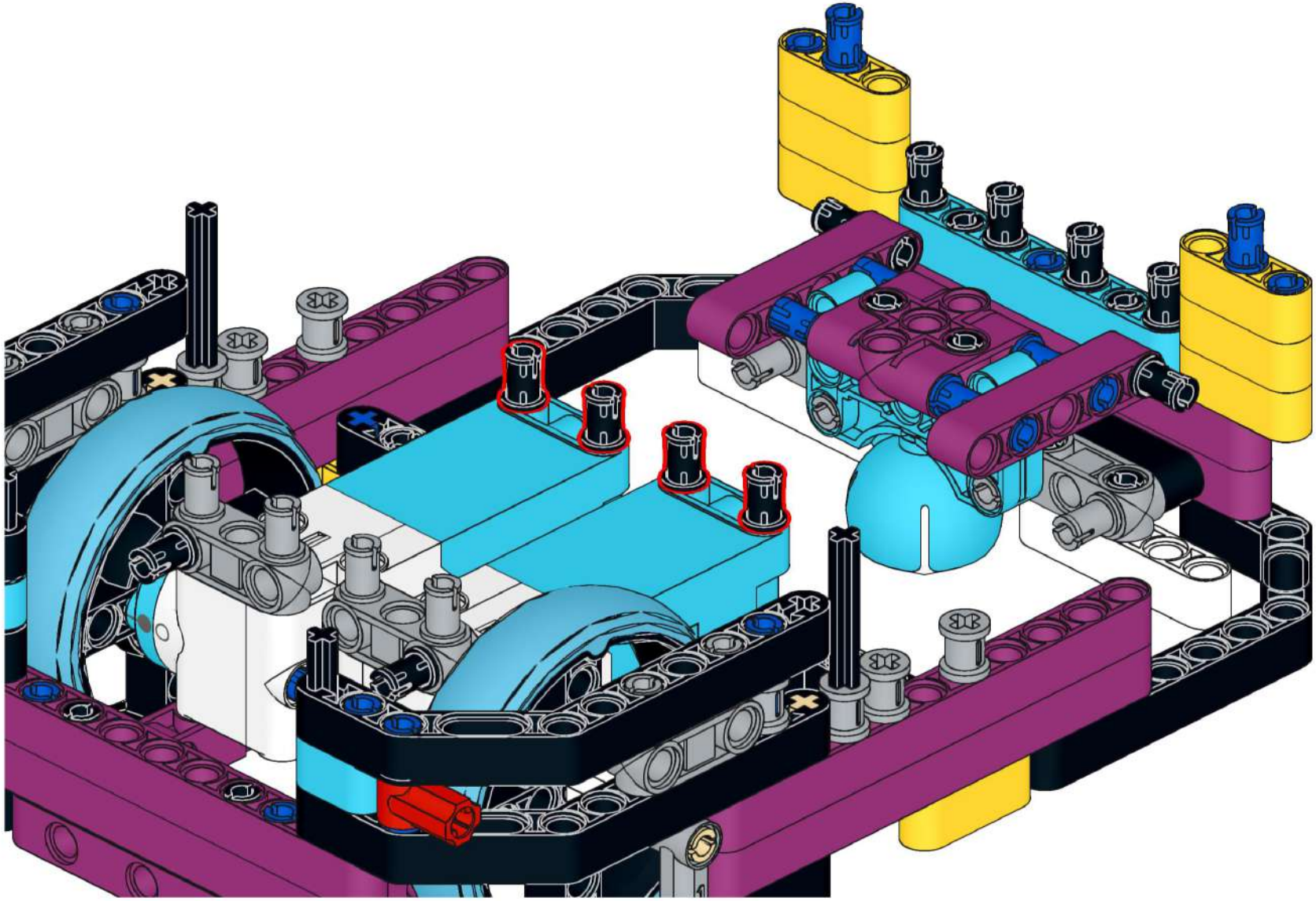

47

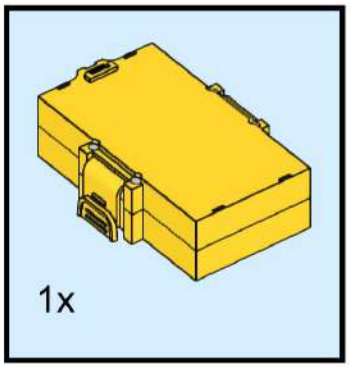

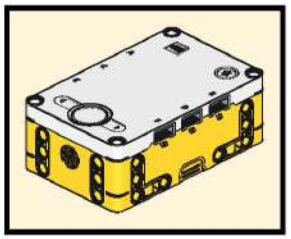

48

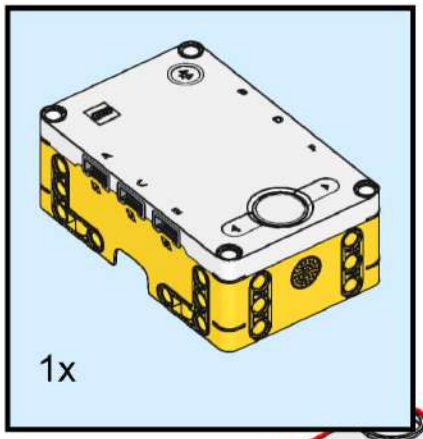

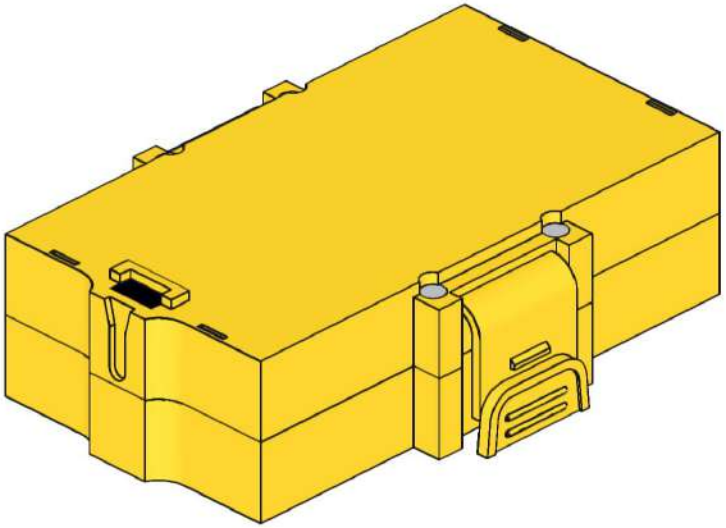

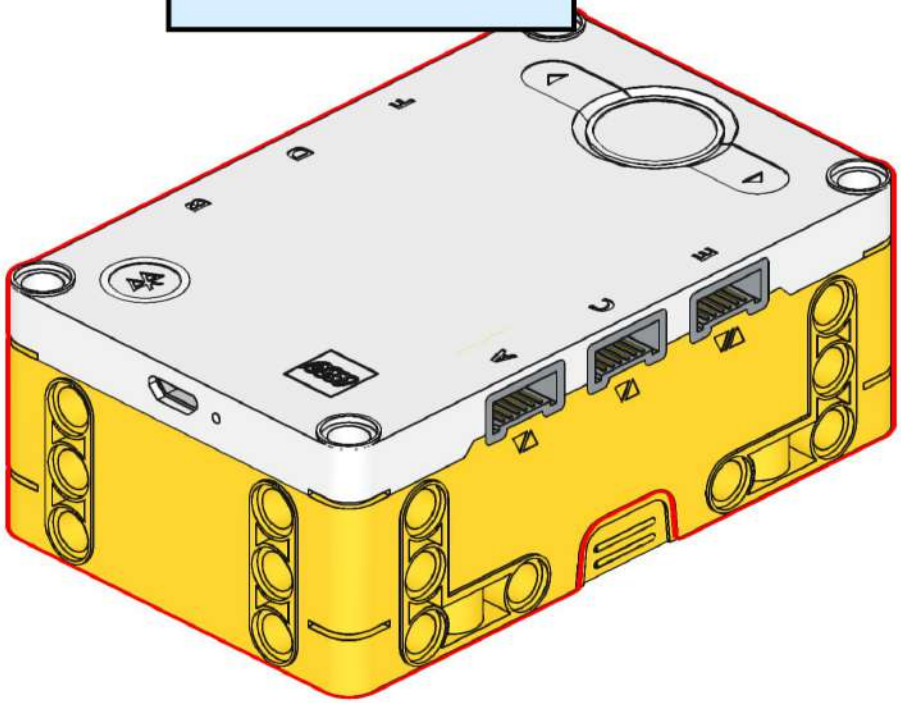

49

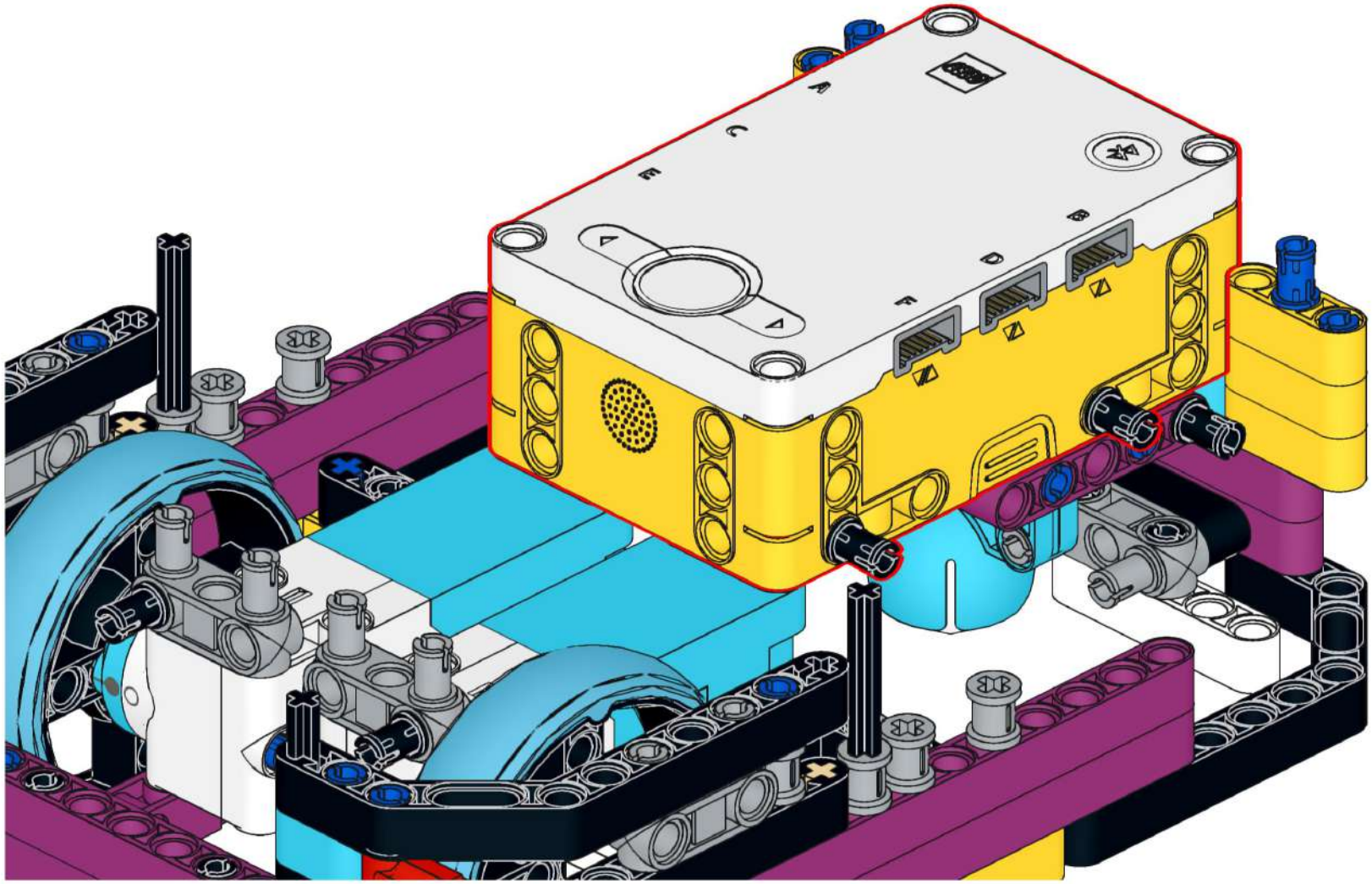

50

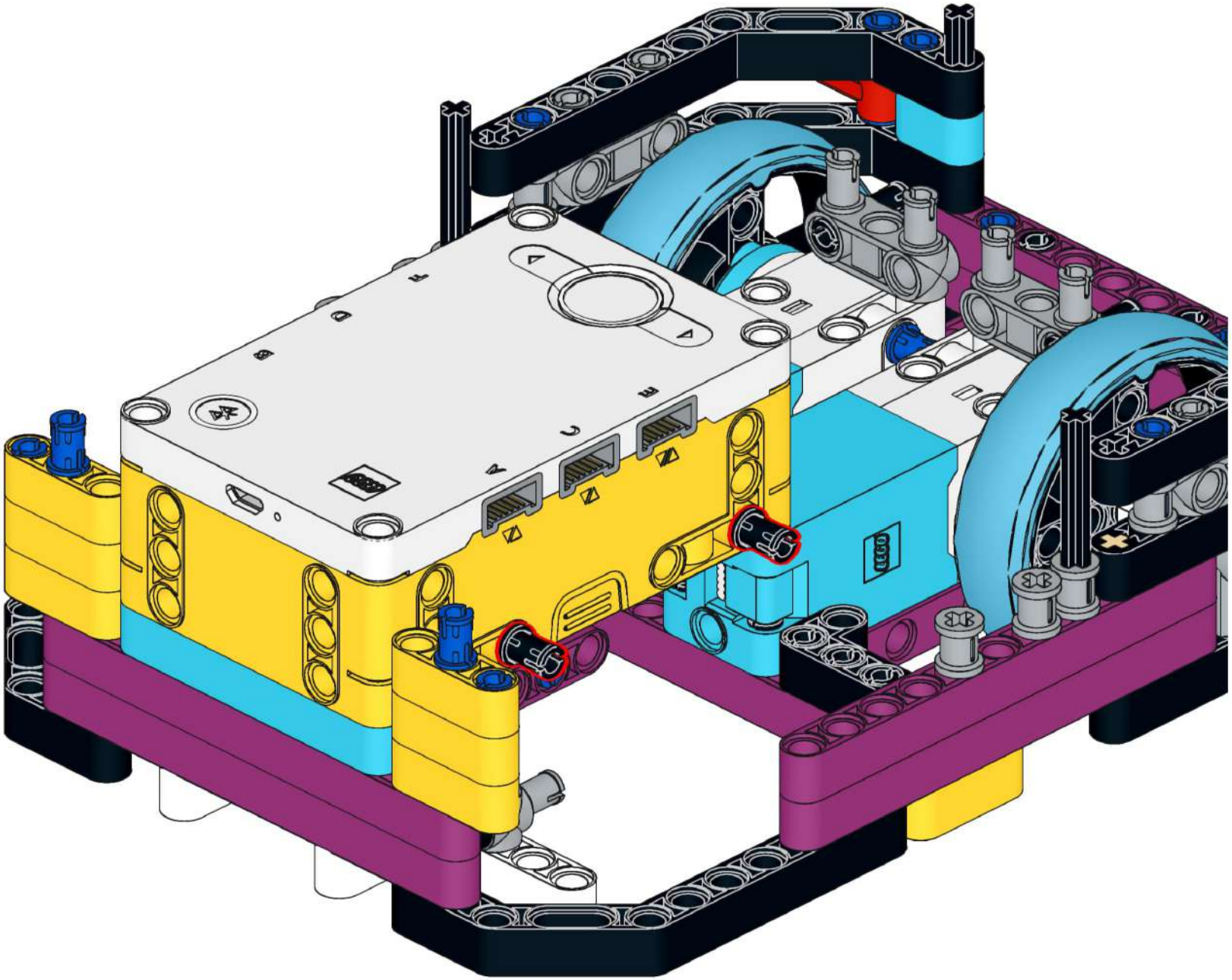

51

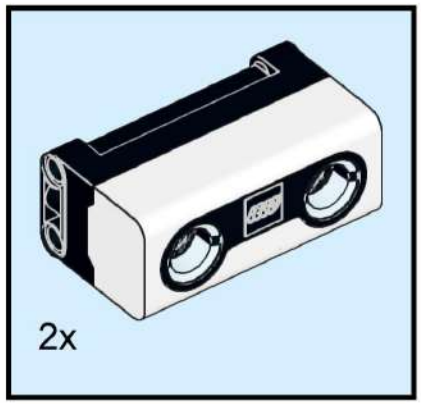

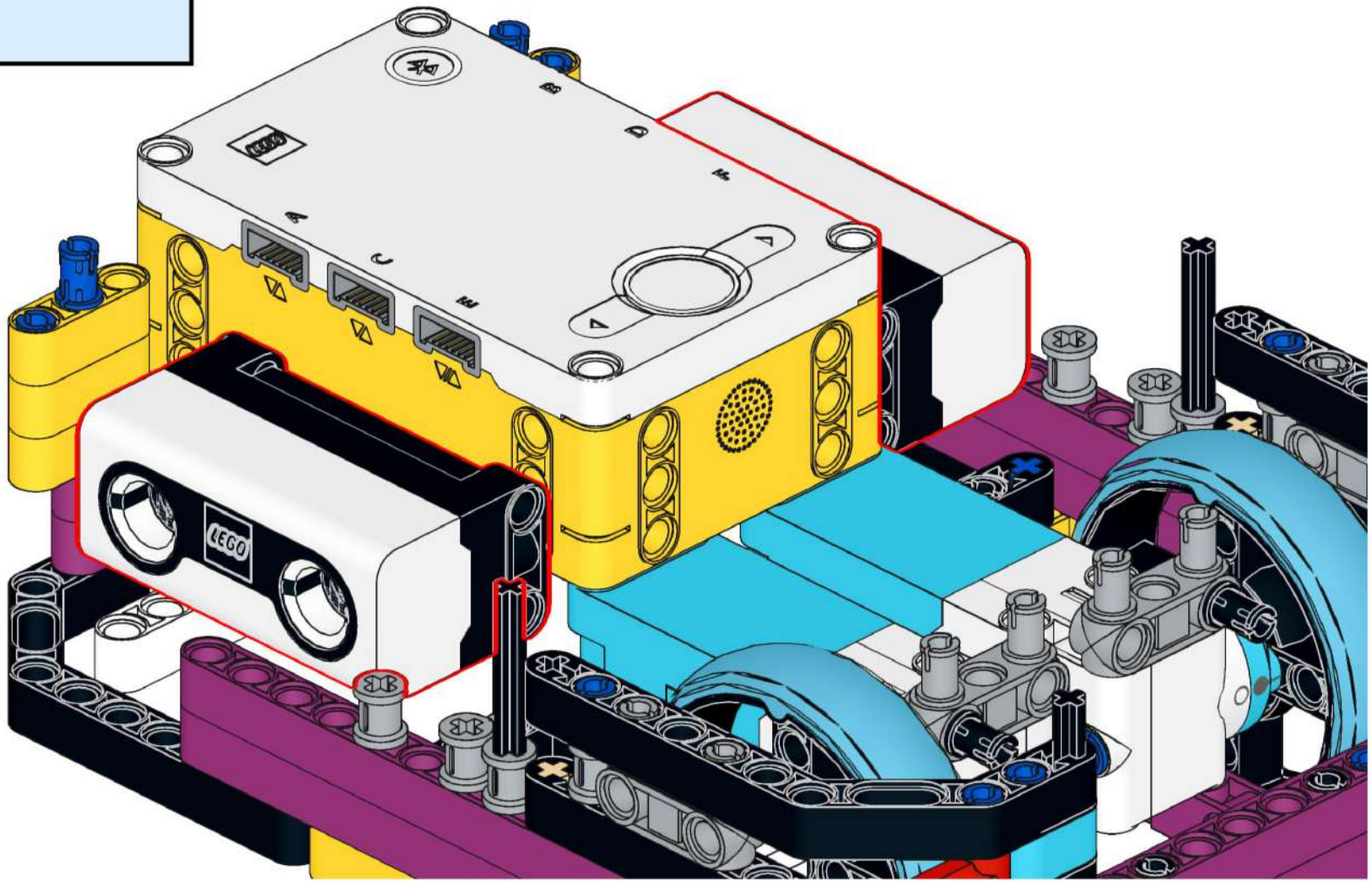

52

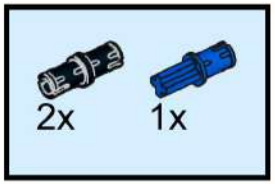

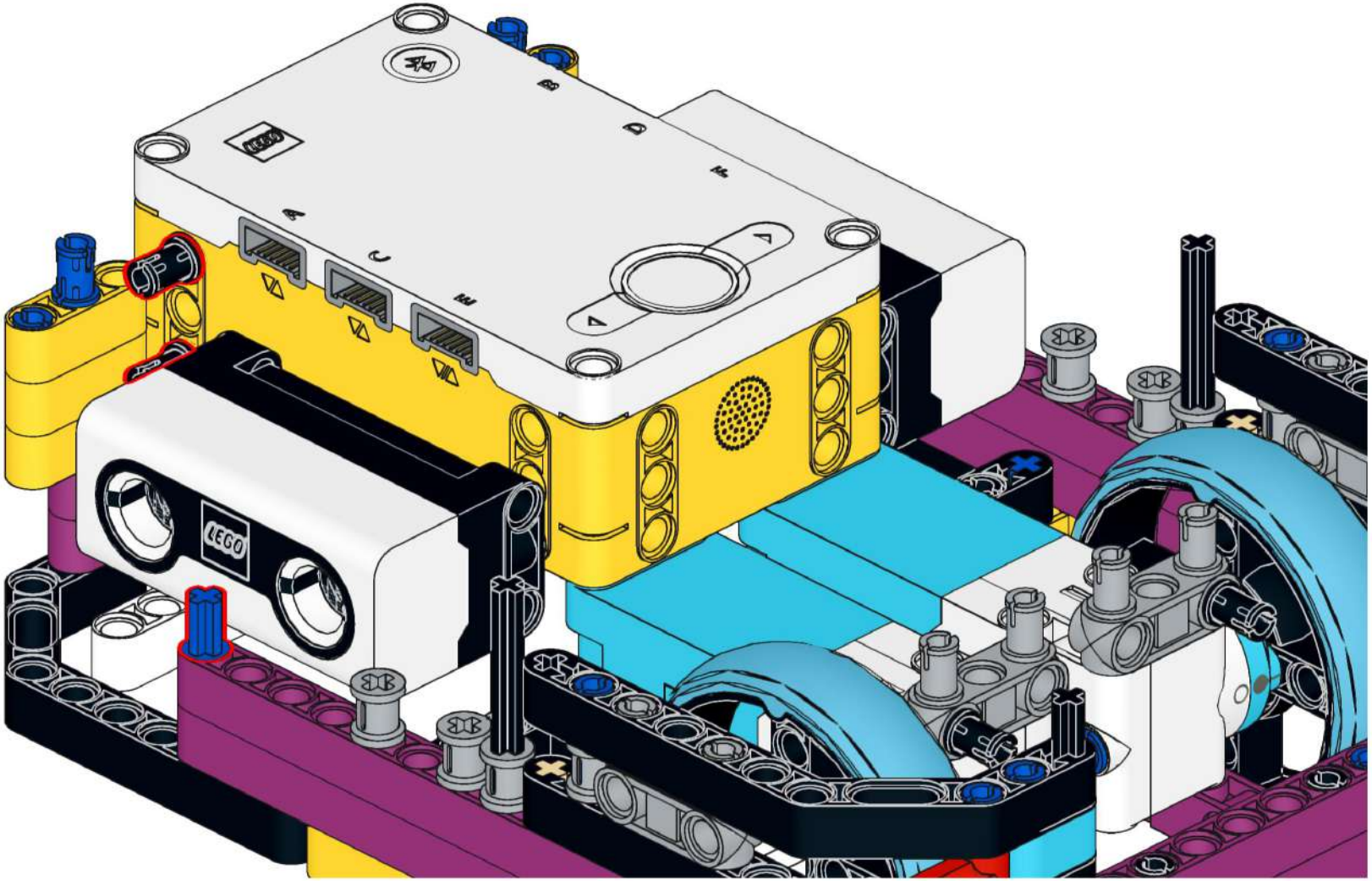

53

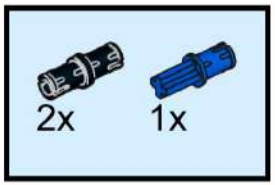

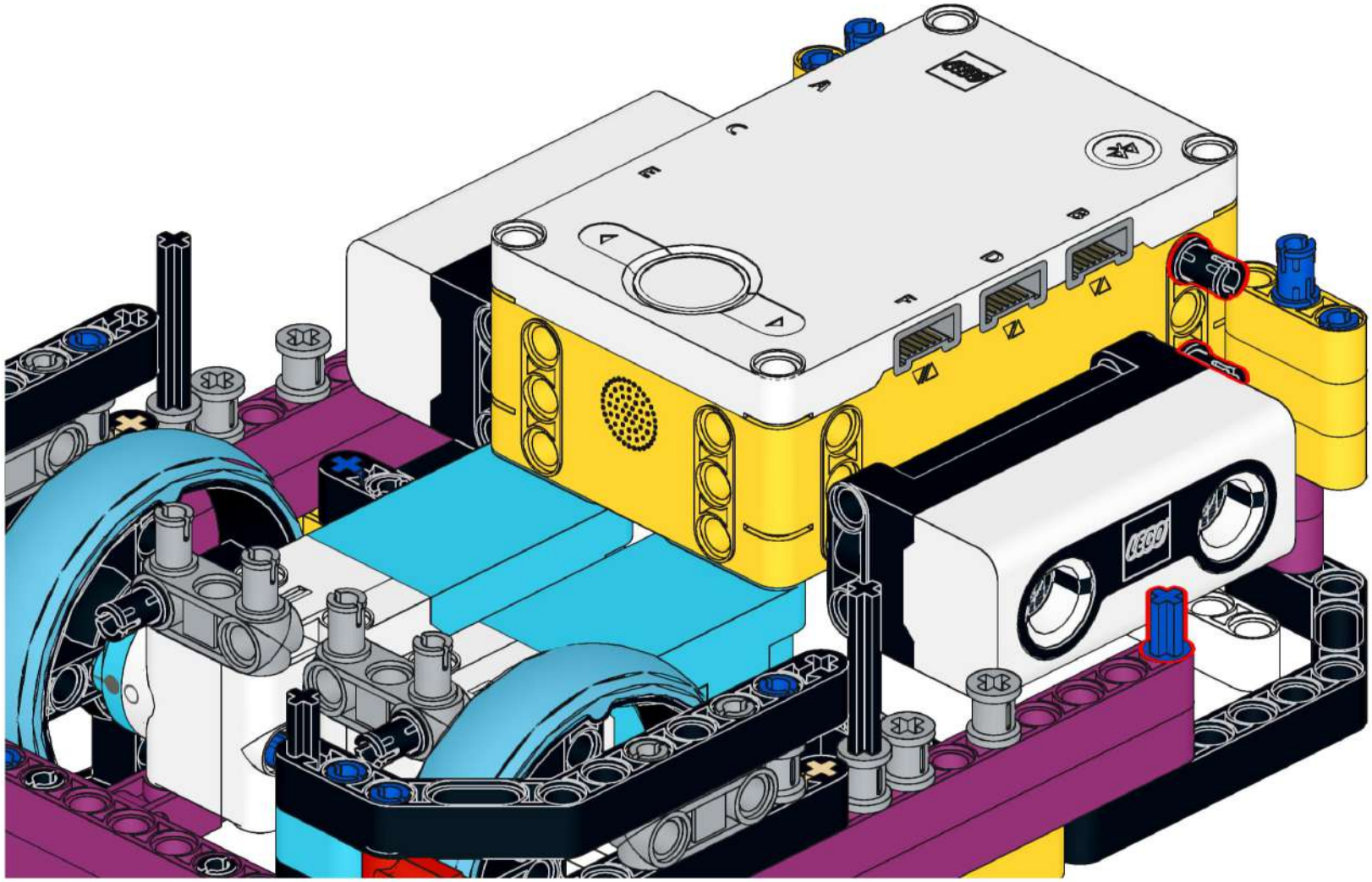

54

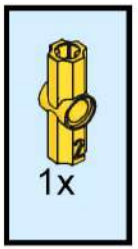

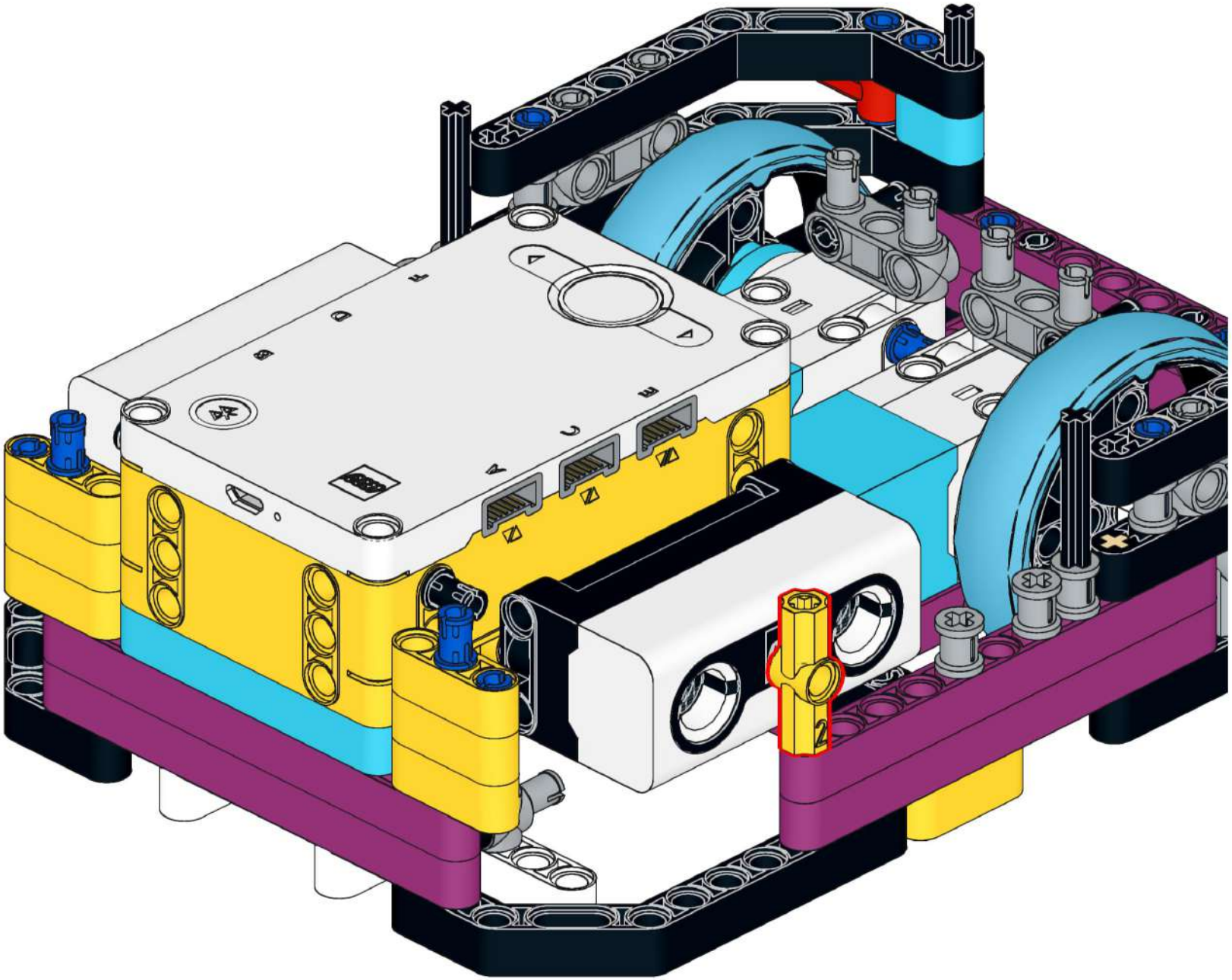

55

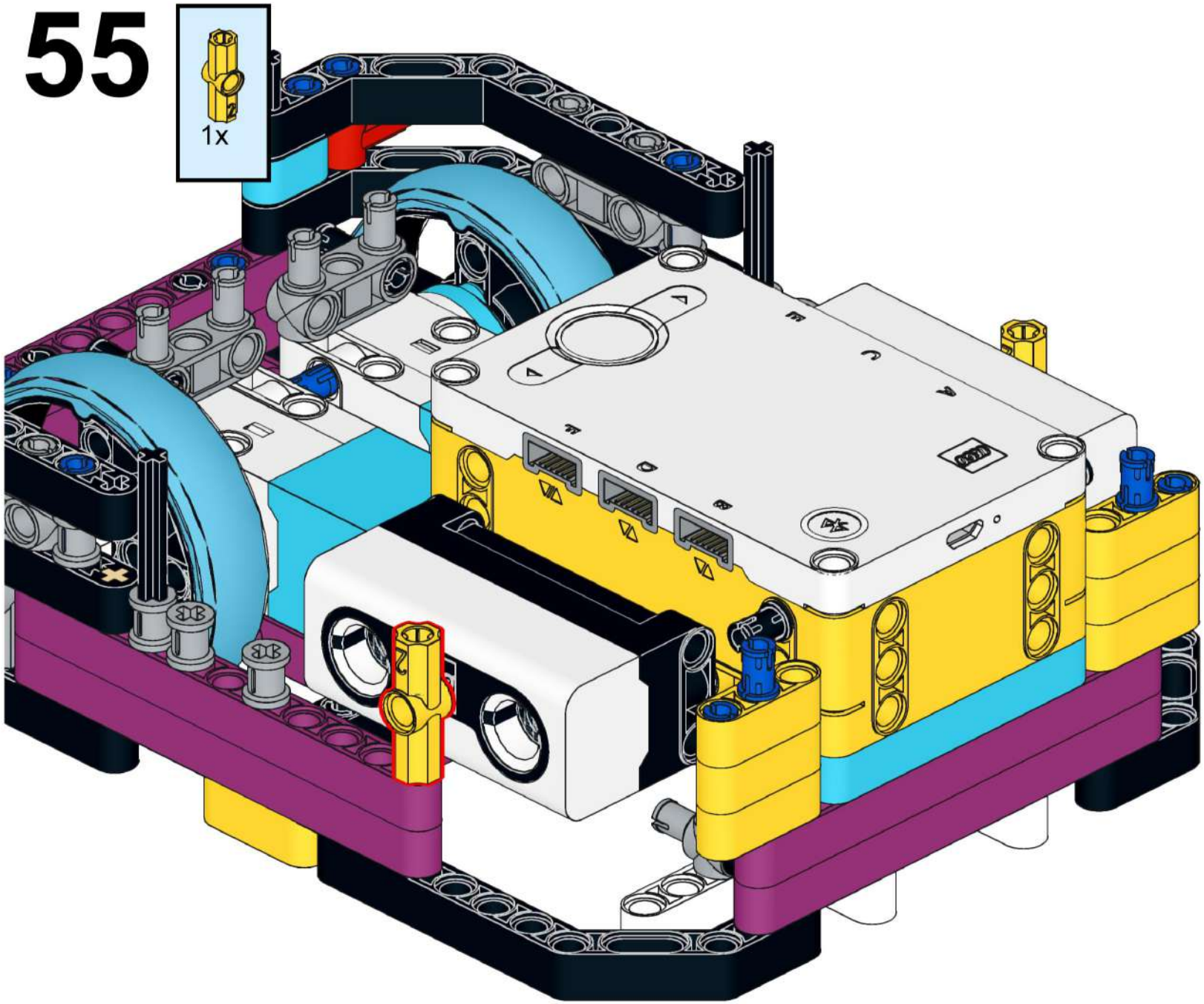

56

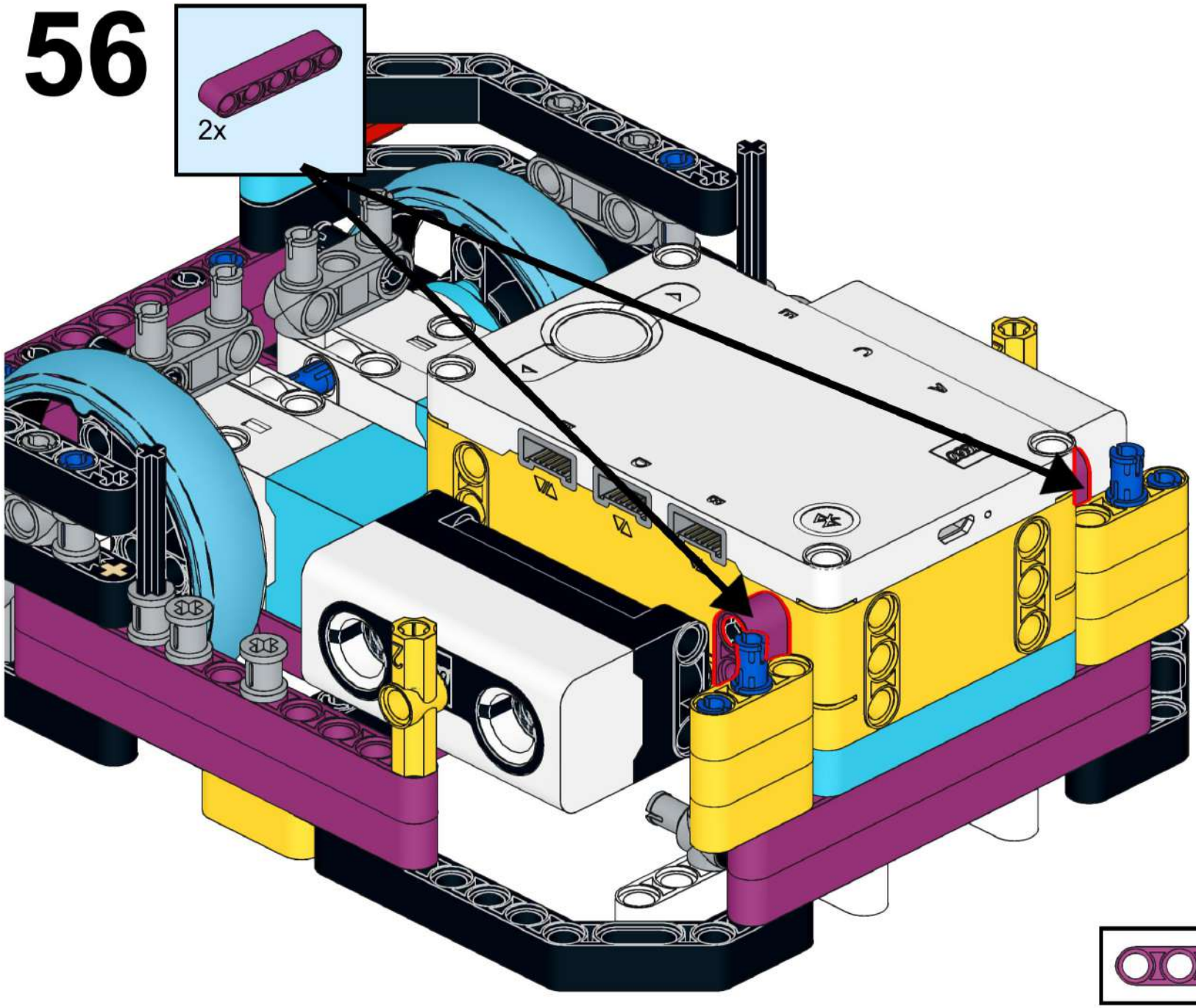

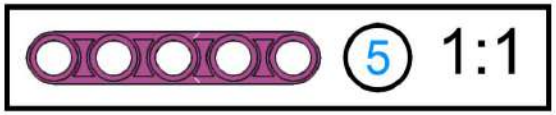

57

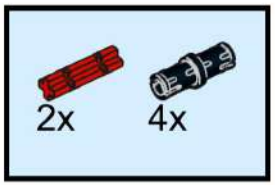

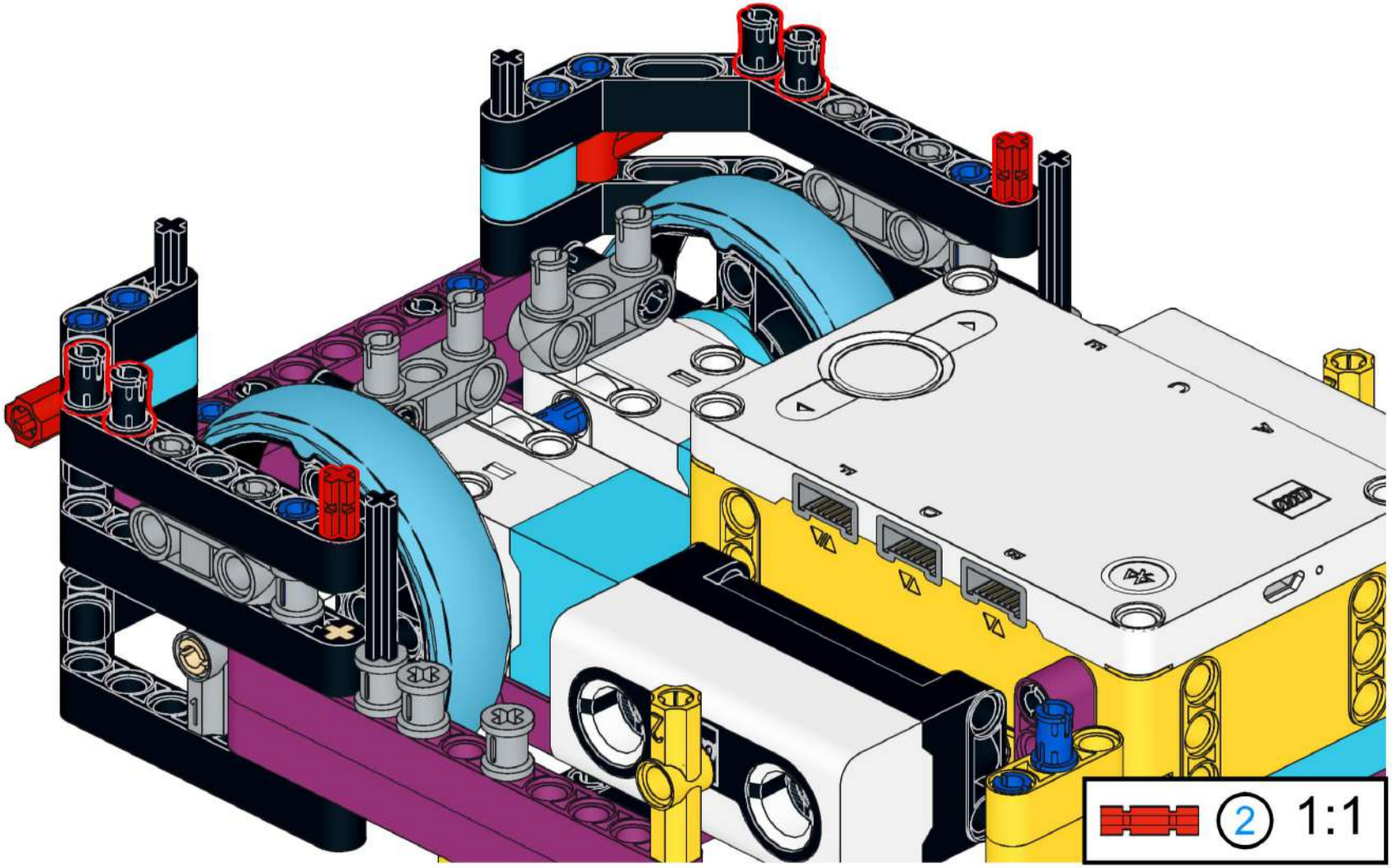

58

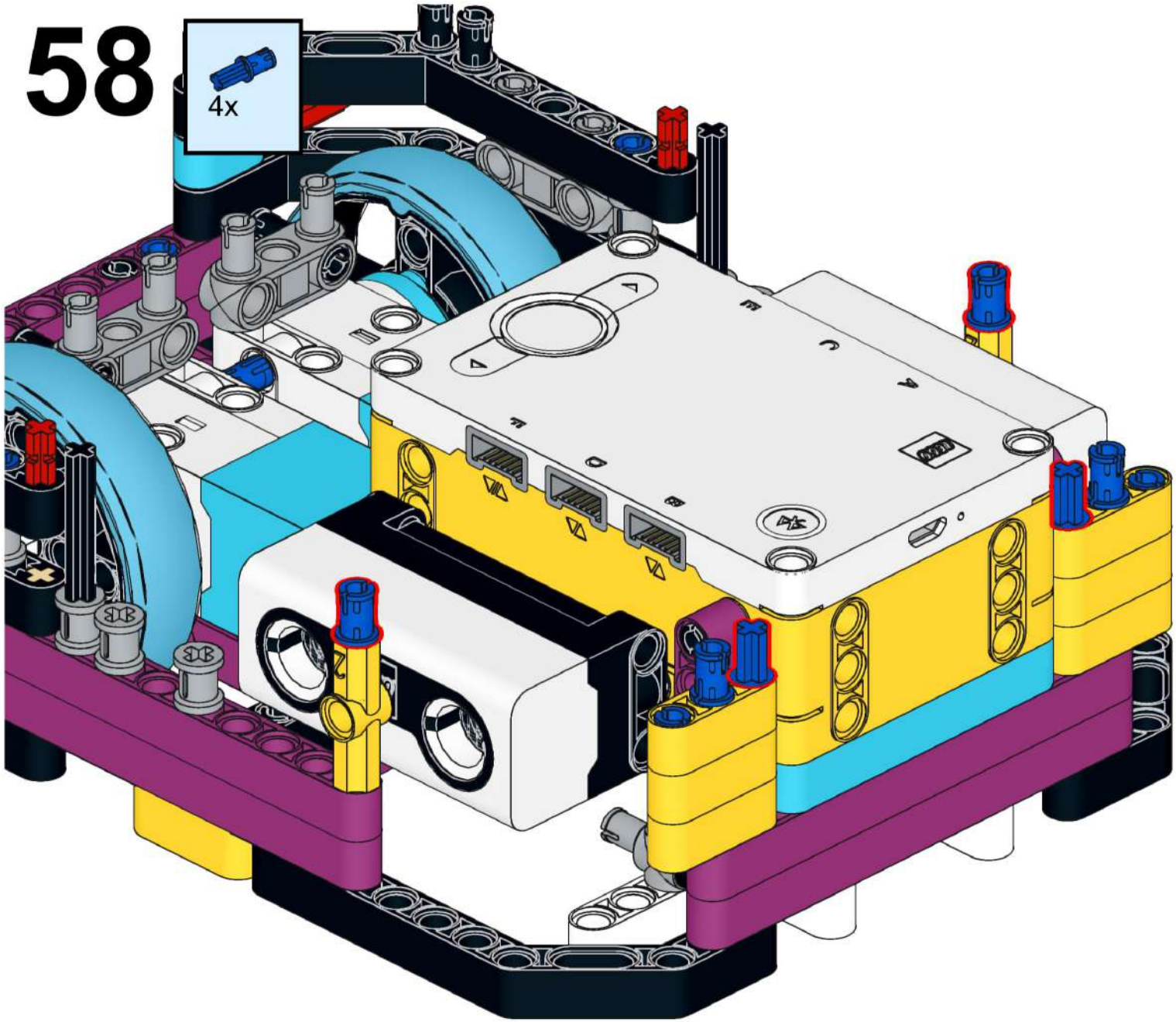

59

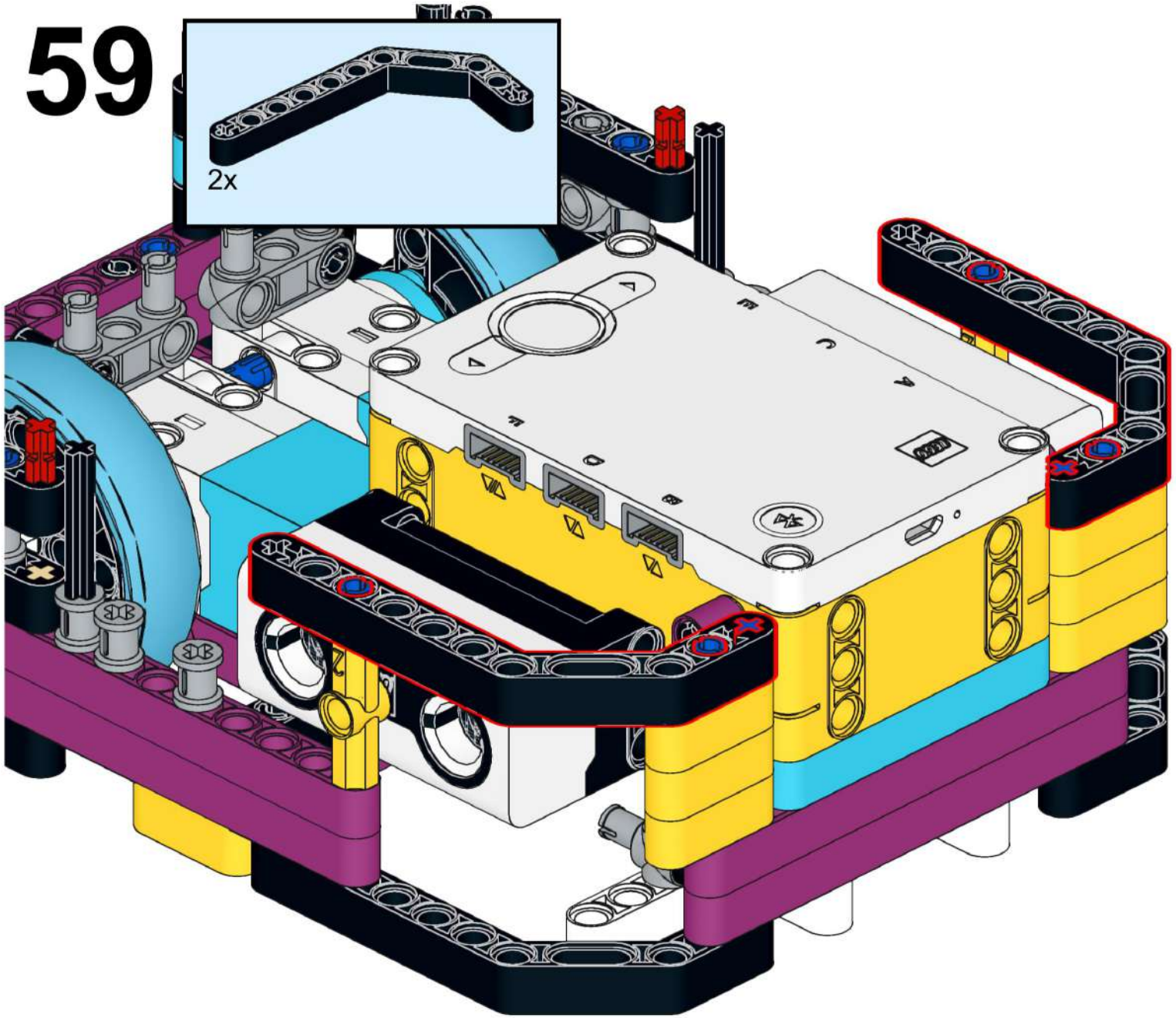

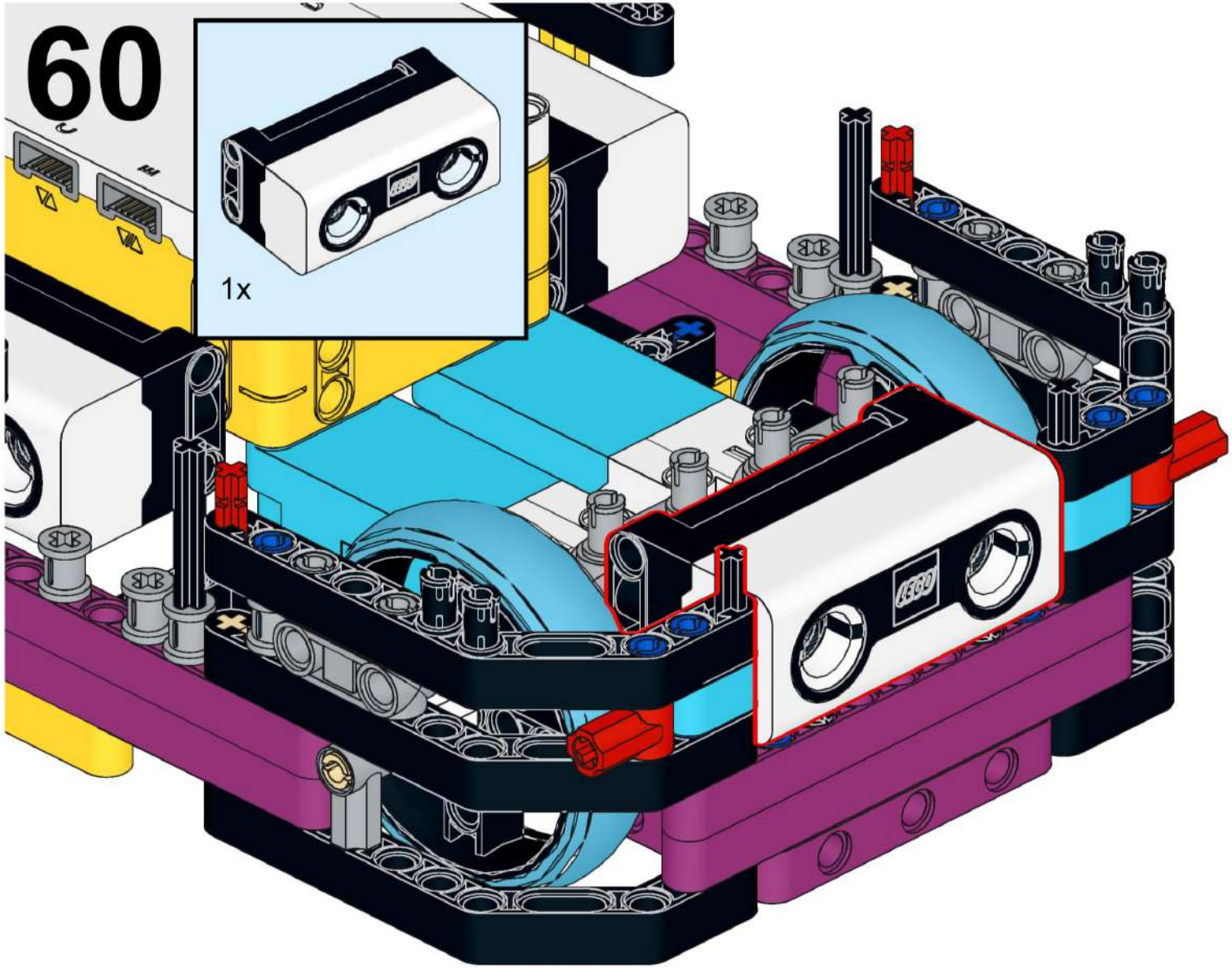
60
1x

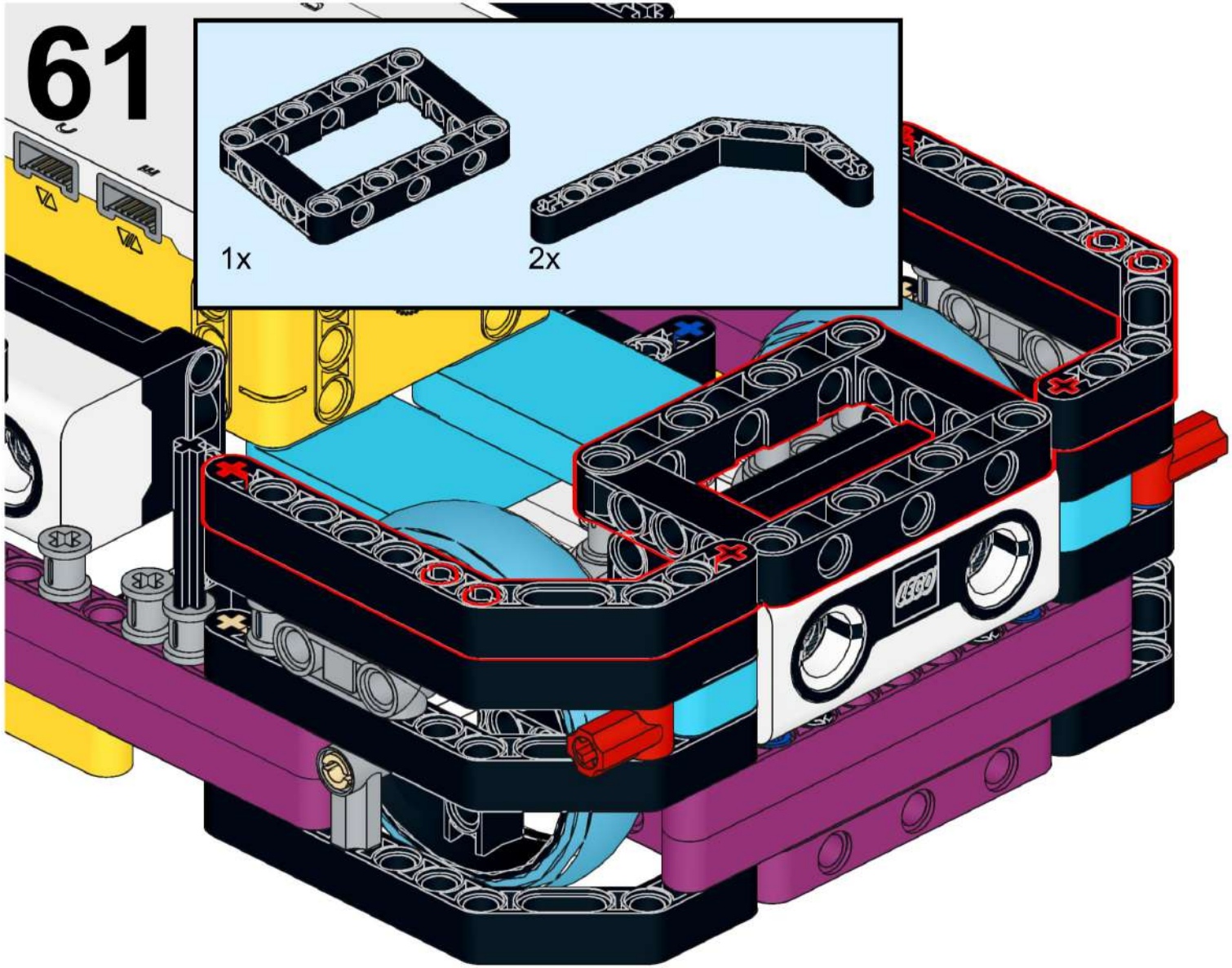
61
1x
2x

62

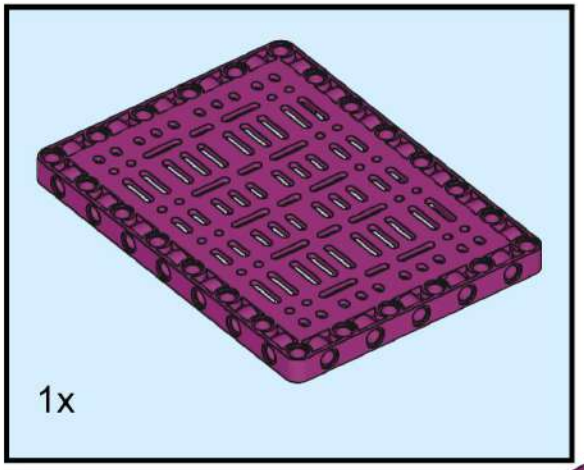

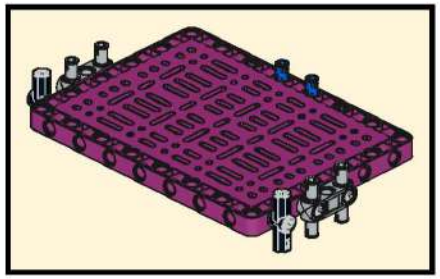

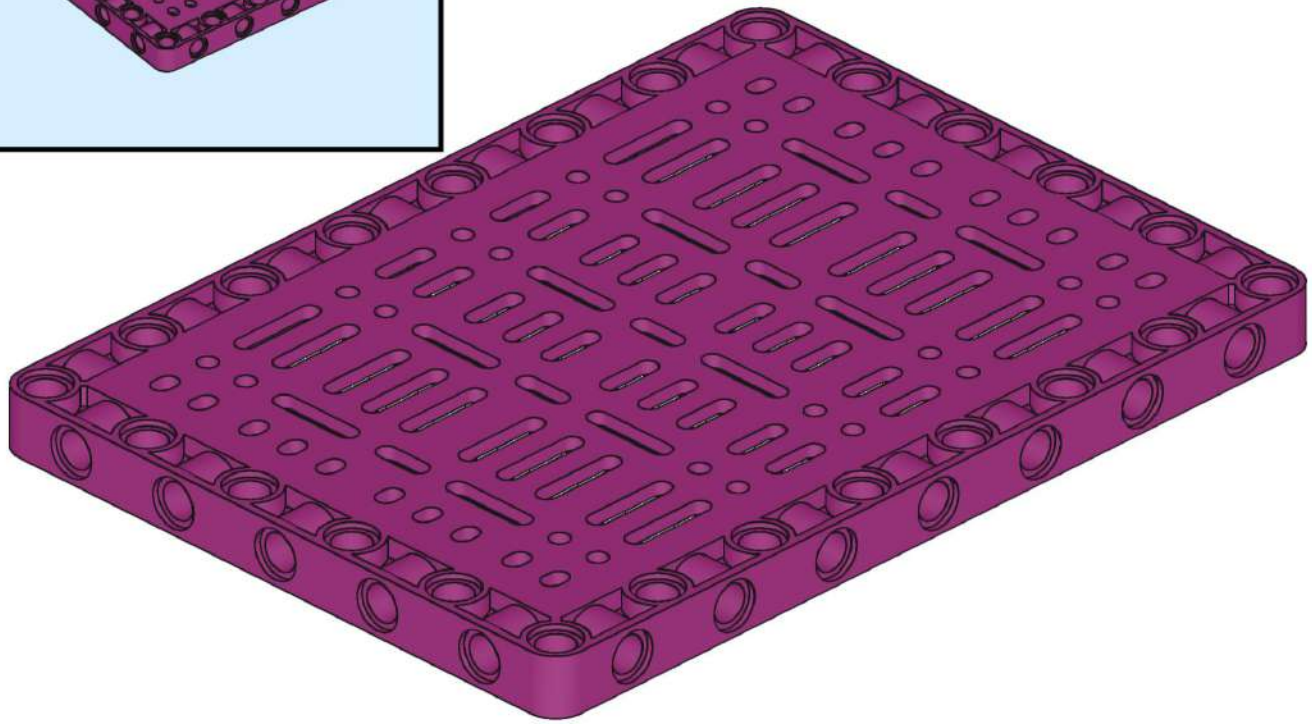

63

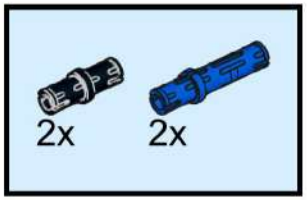

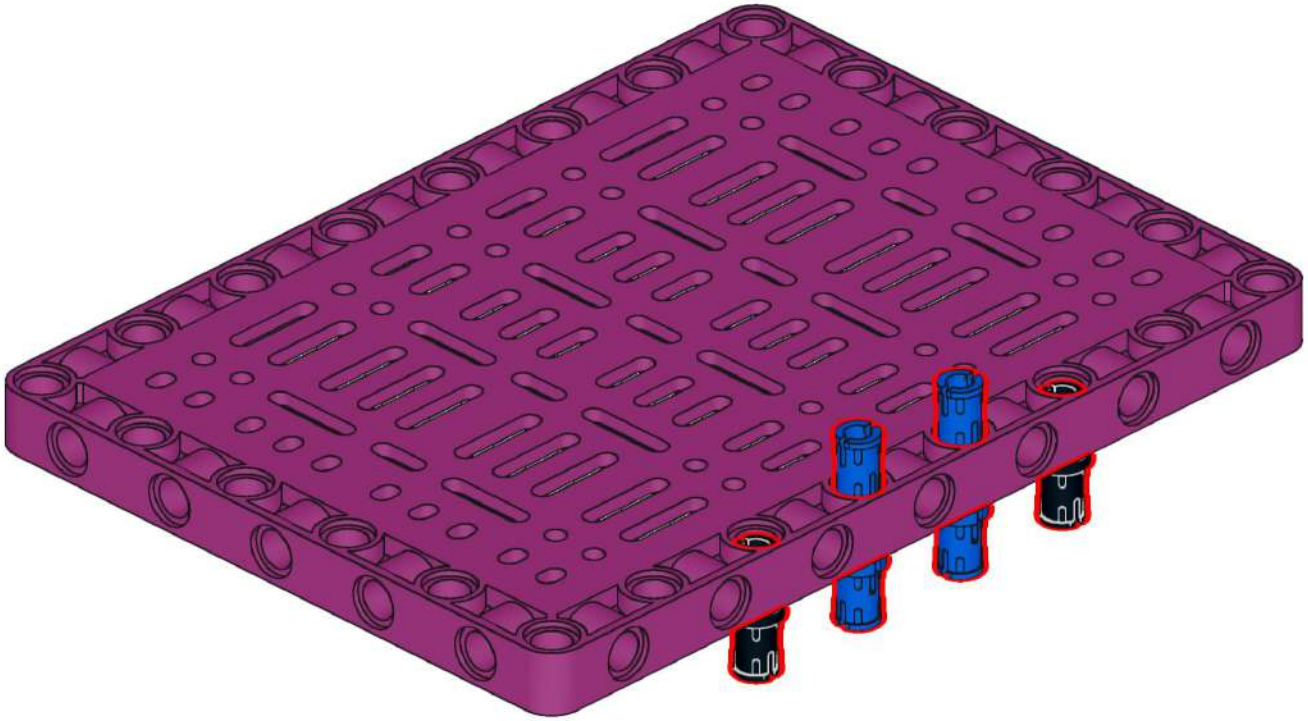

64

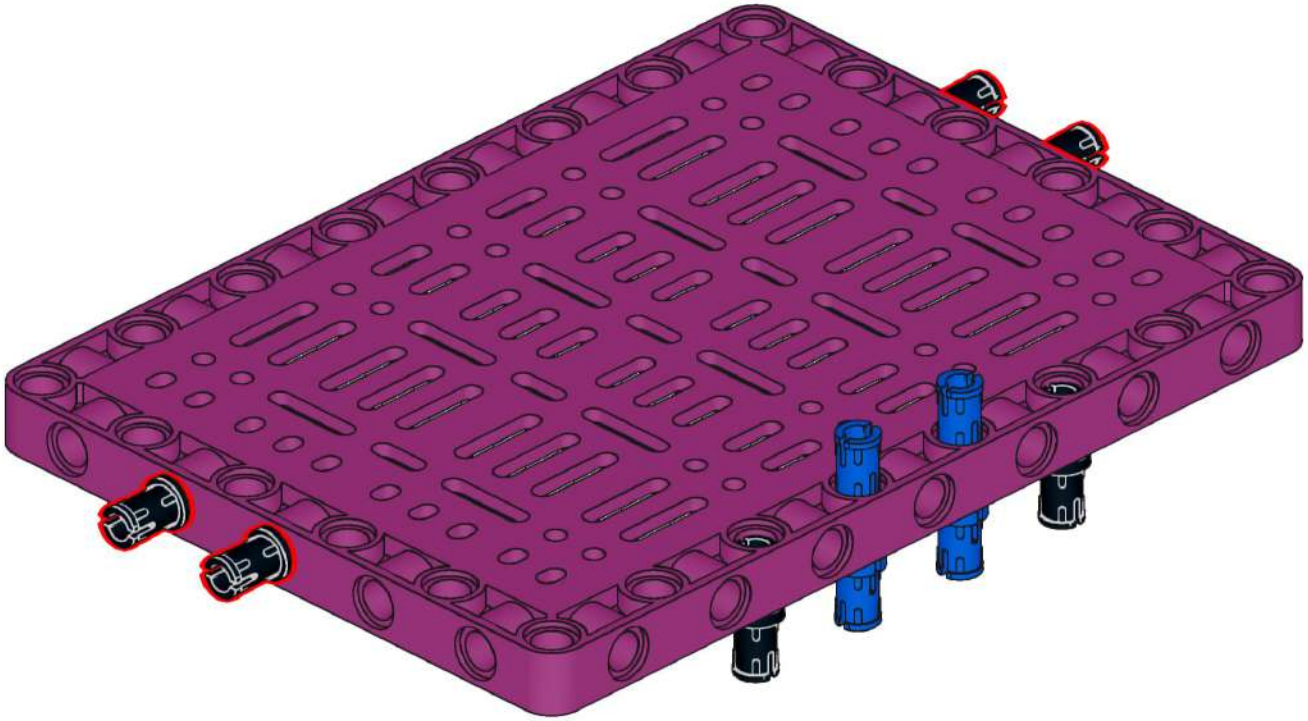

65

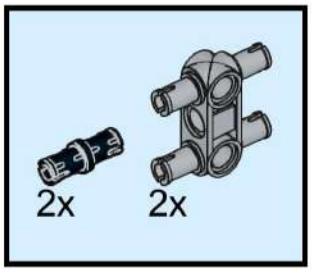

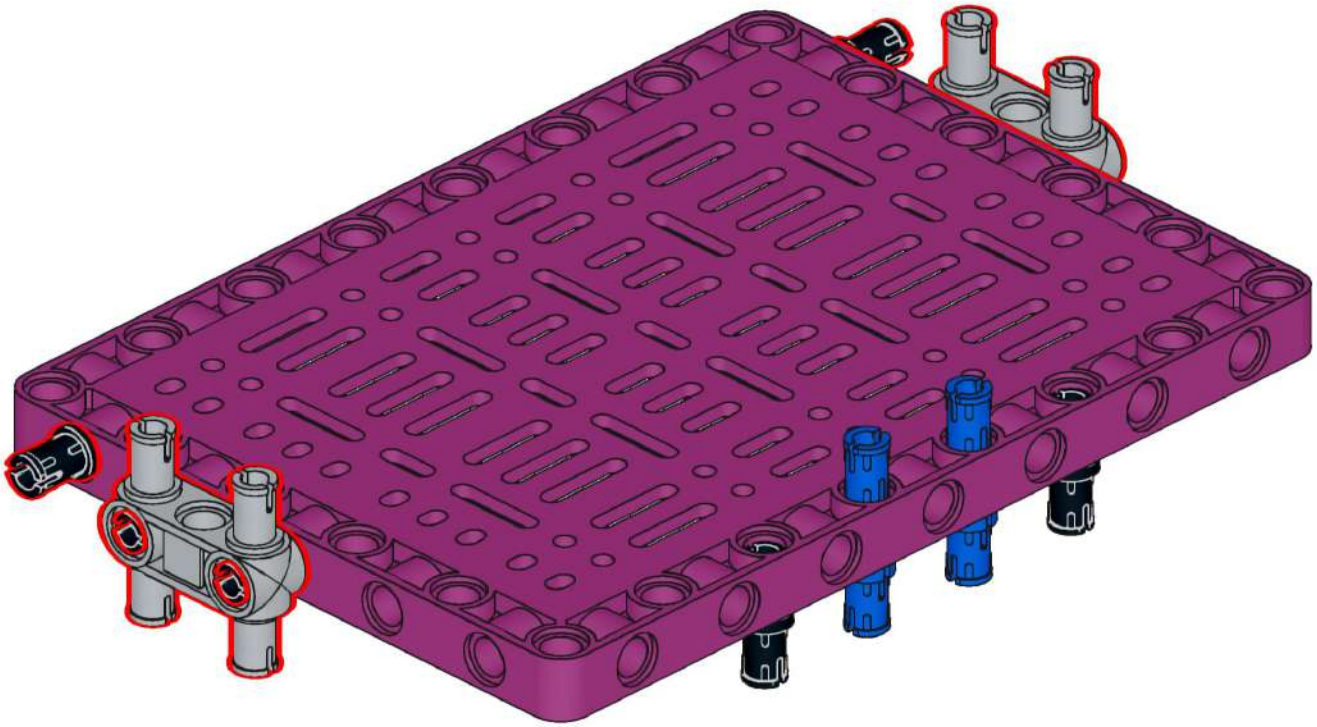

66

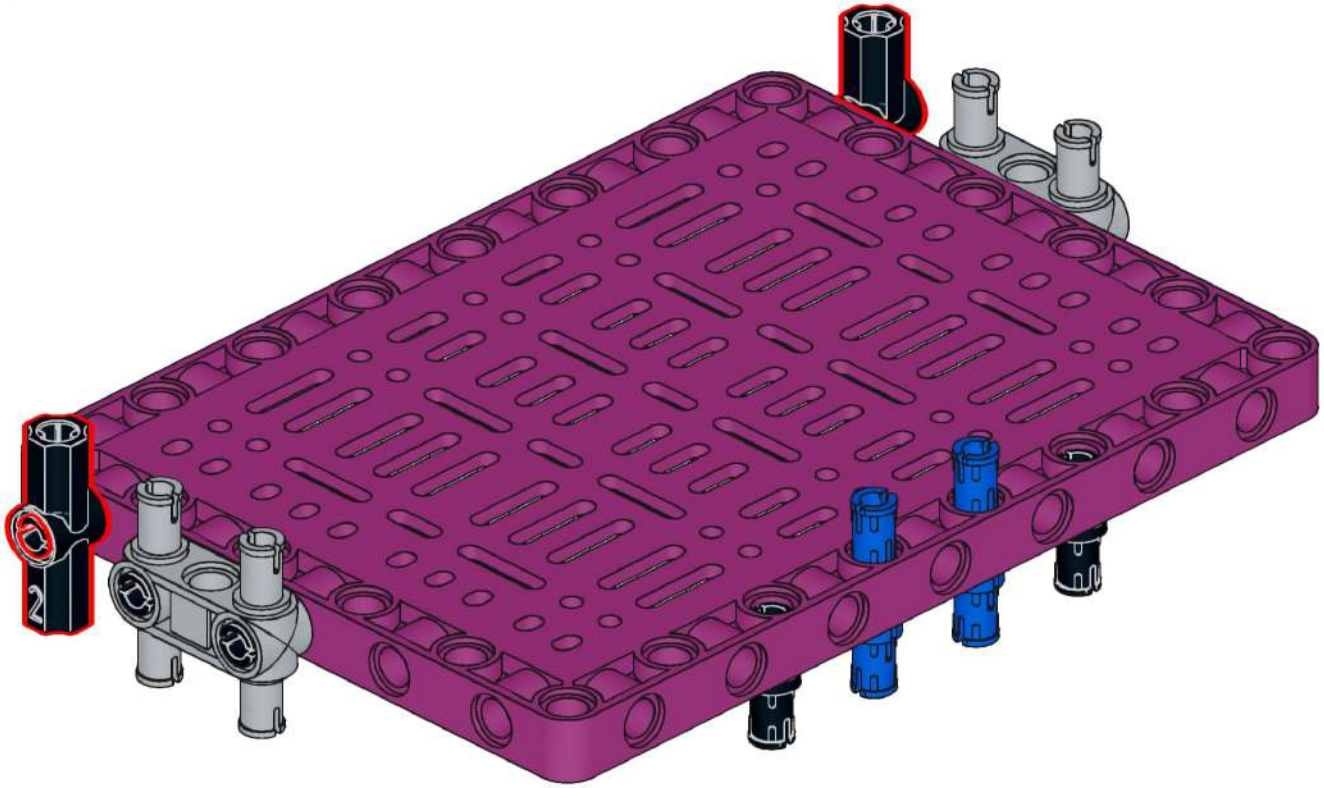

67

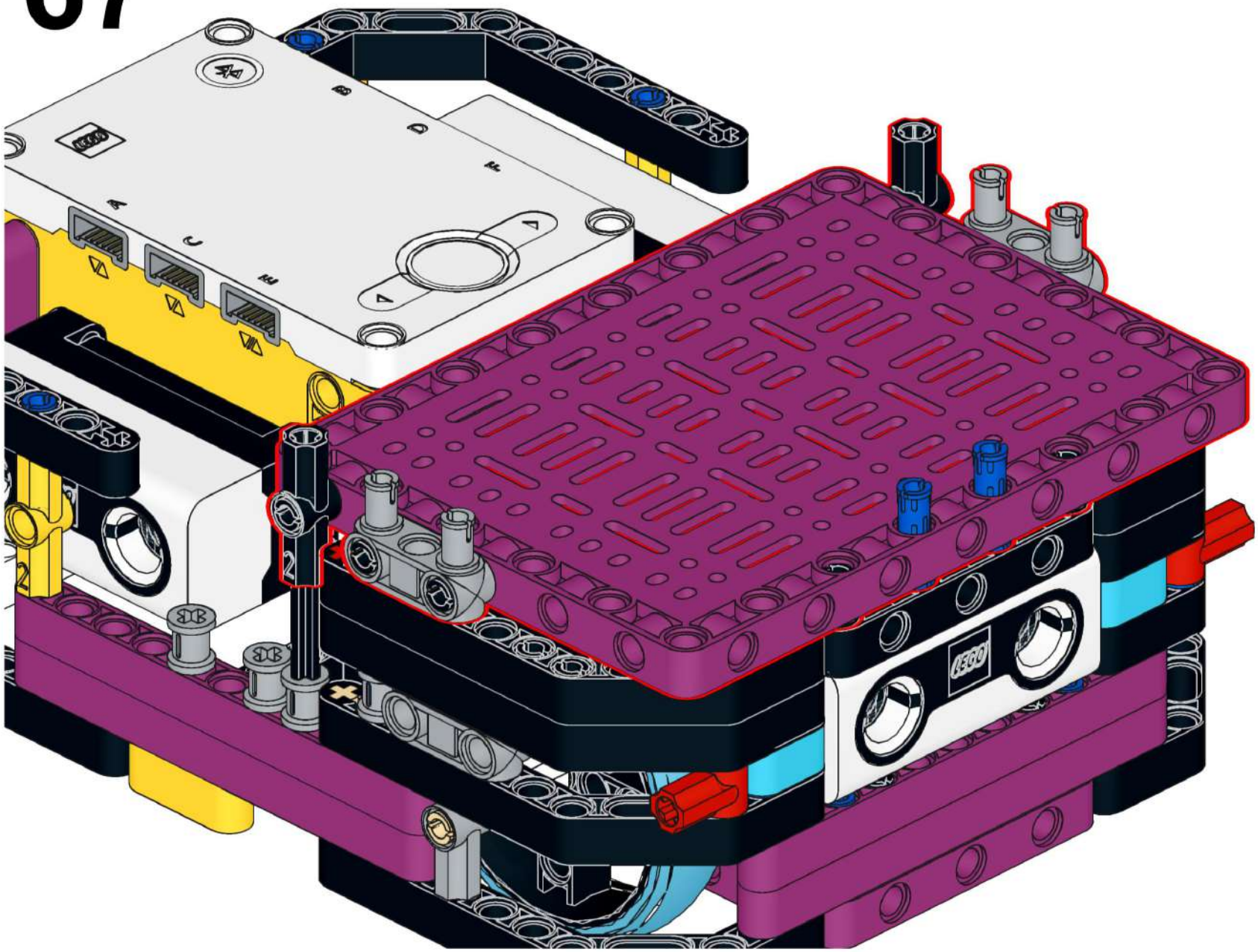

68

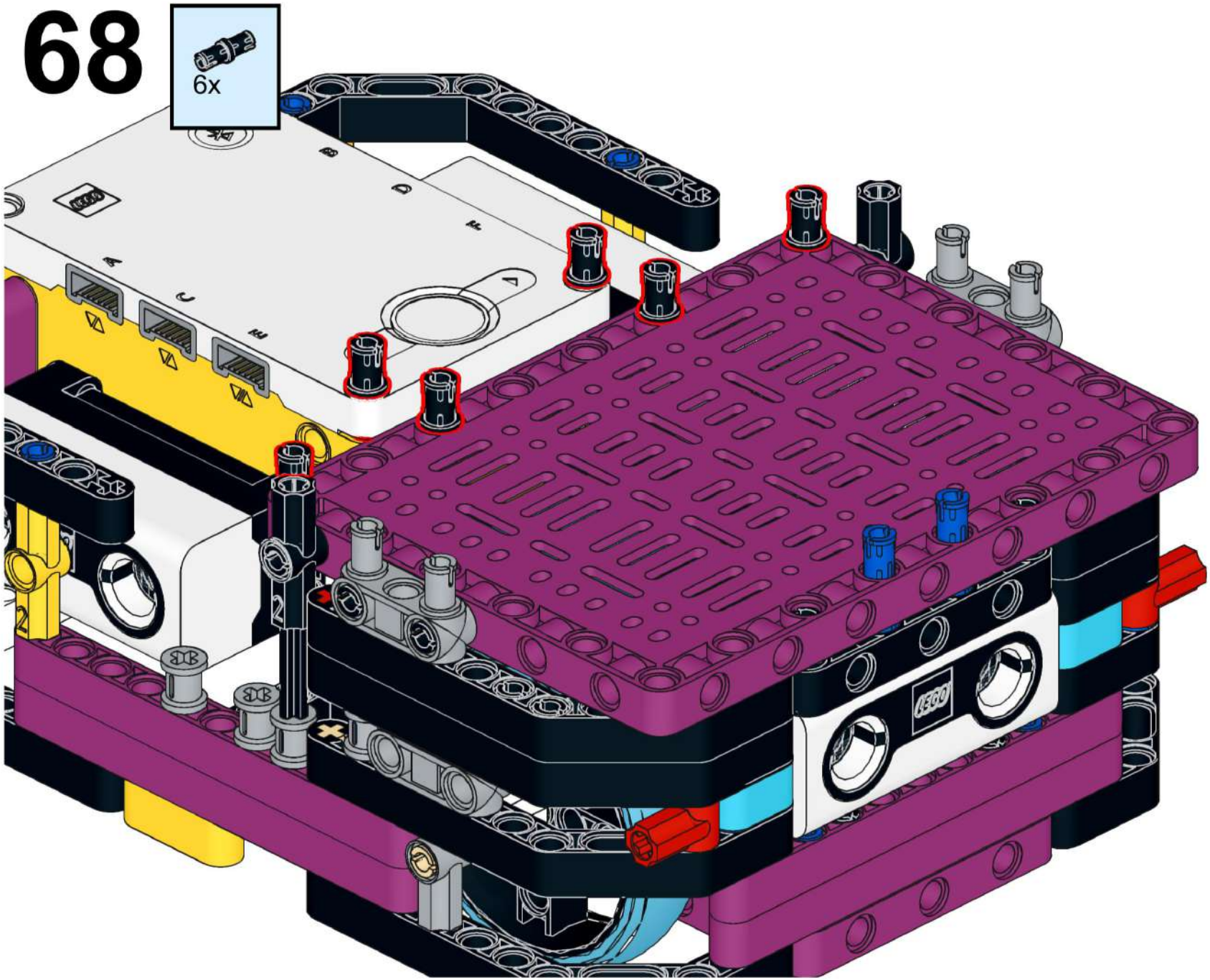

69

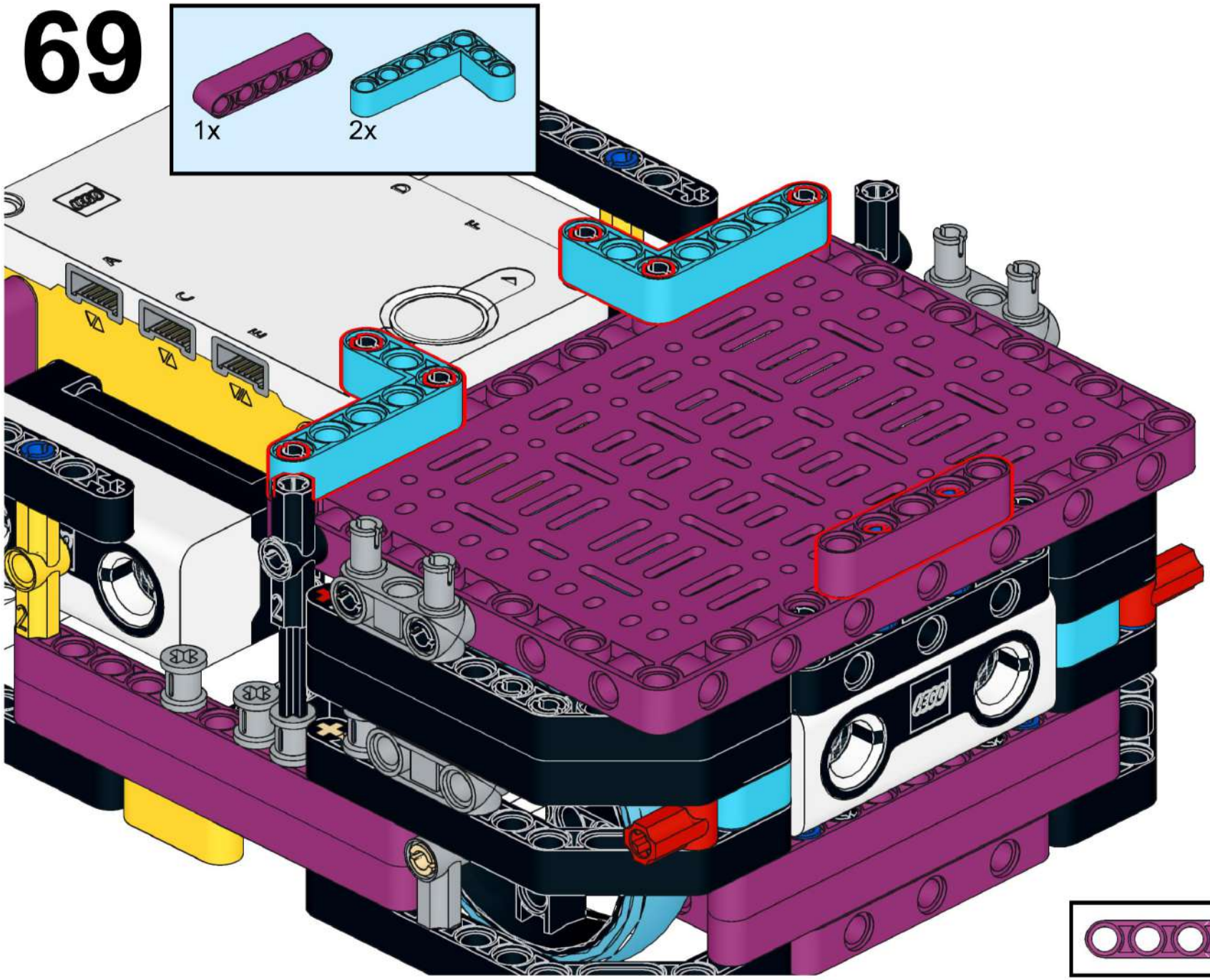

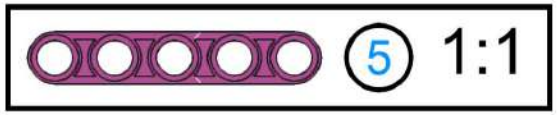

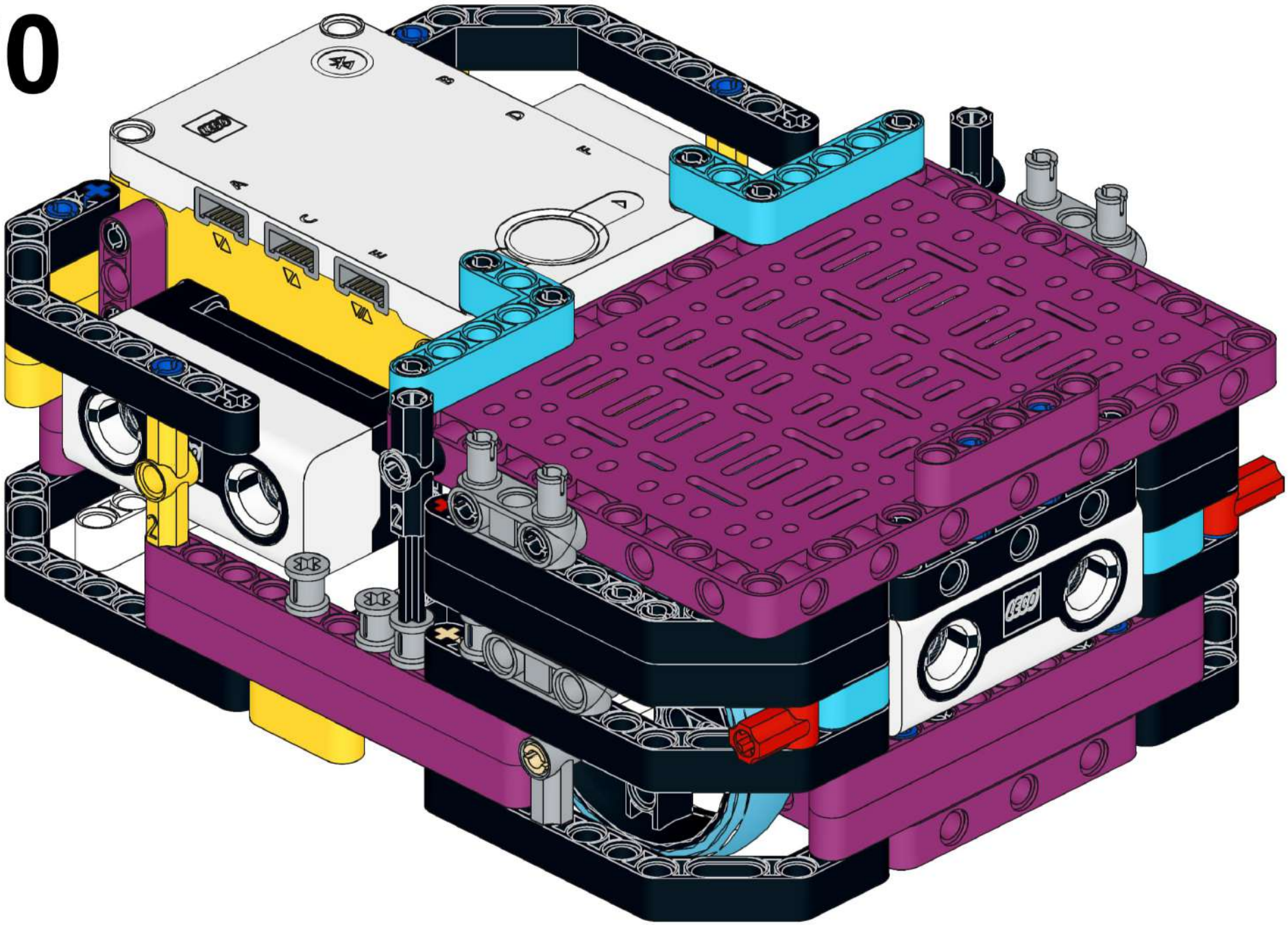
A
B
C
D
E
F

86x
4459
Black

2x
32034
Black

4x
3705
Black

2x
32140
Black

3x
37316c01
Black

1x
64179
Black

1x
40490
Black

2x
39367pb01
Black

12x
32009
Black

2x
32013
Light Bluish Gray

8x
32054
Light Bluish Gray

8x
48989
Light Bluish Gray

2x
6538c
White

1x
52629
White

2x
32526
White

2x
32062
Red

2x
32013
Red

8x
3749
Tan

2x
4519
Yellow

6x
32523
Yellow

2x
32034
Yellow

2x
60484
Yellow

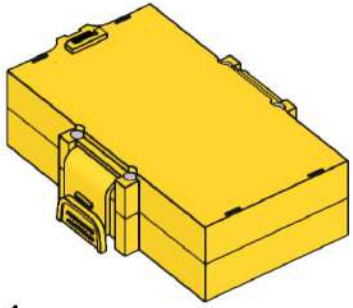

1x
55422c01
Yellow

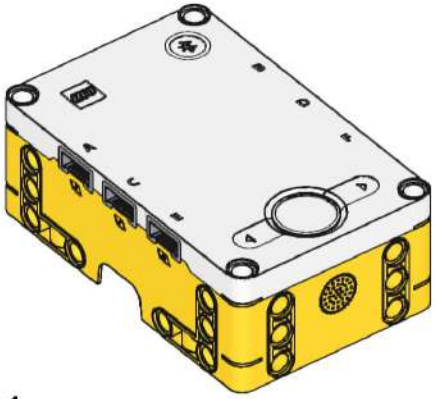

1x
53444c01
Yellow

2x
60483
Medium Azure

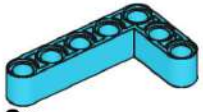

2x
32526
Medium Azure

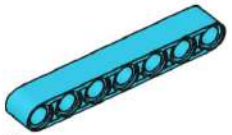

1x
32524
Medium Azure

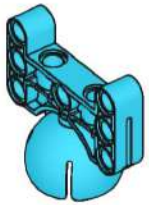

1x
39370
Medium Azure

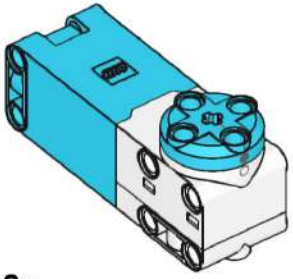

2x
54696c01
Medium Azure

9x
32525
Magenta

12x
43093
Blue

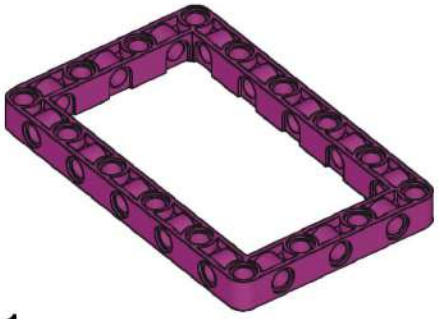

1x
39794
Magenta

22x
6558
Blue

1x
39793
Magenta

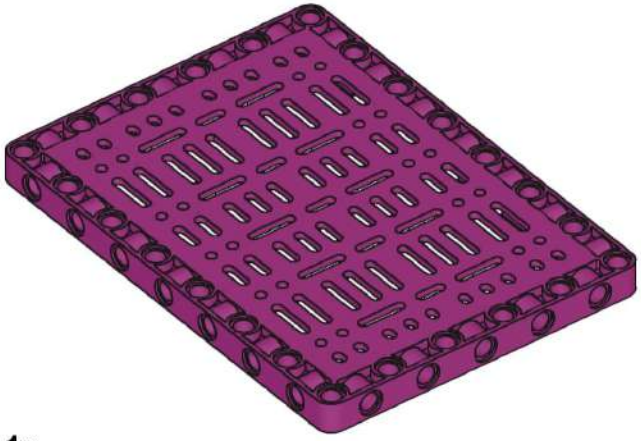

1x
65817
Magenta

5x
32316
Magenta