KHỐI THU THẬP TÍN HIỆU

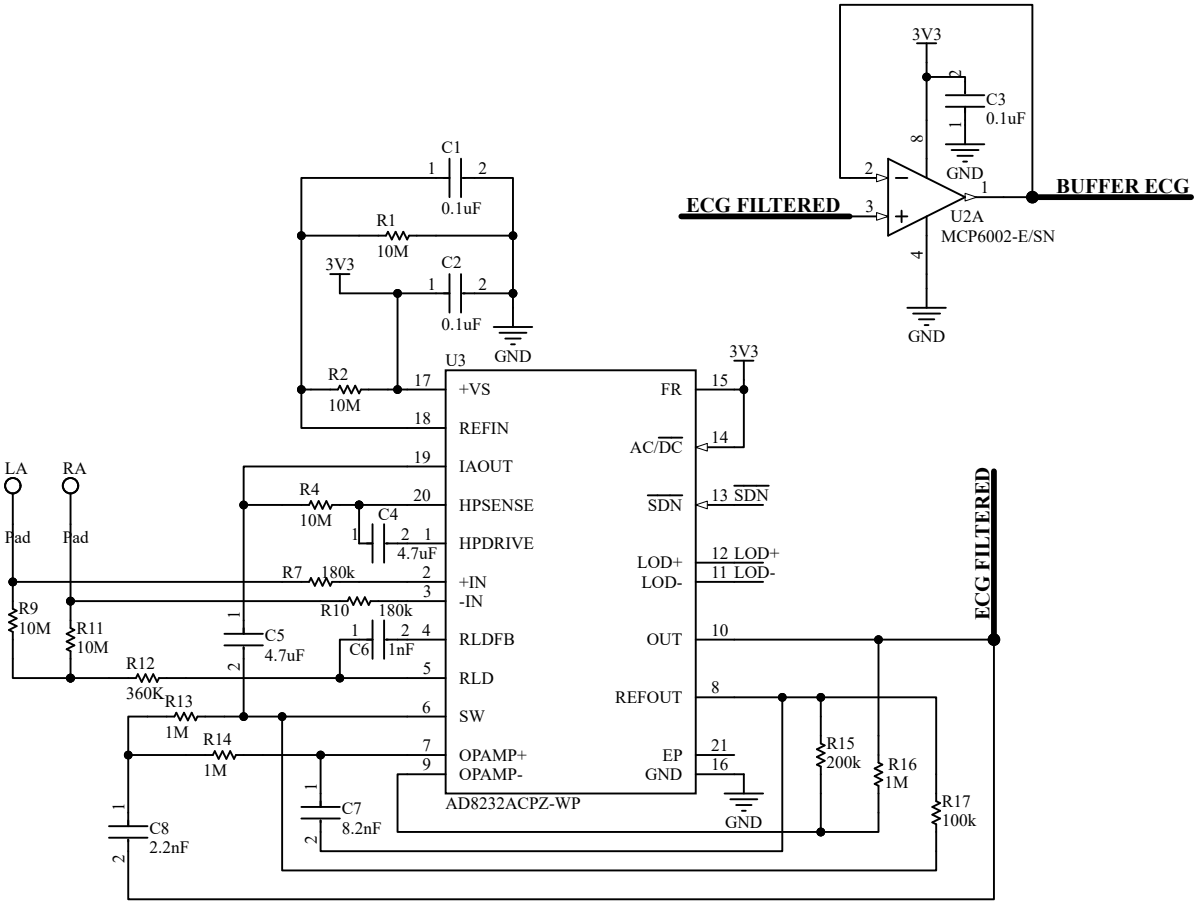

KHỐI VI ĐIỀU KHIỂN

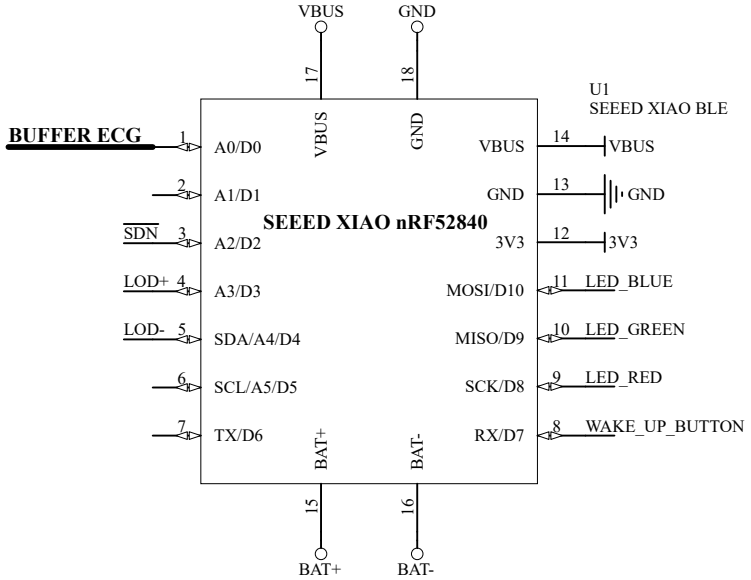

KHỐI HIỂN THỊ

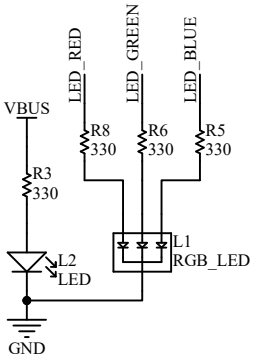

KHỐI NÚT NHẤN

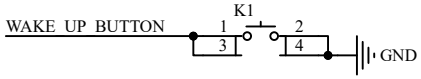

Title *SƠ ĐỒ NGUYÊN LÝ*			Engineer *
Size: A4	Number:*	Revision:*	Cannot open file C:\Users\Sam\Downloads\UniOfManchesterLogo.svg.png. File does not exist.
Date: 25/12/2024	Time: 11:58:32	Sheet 1 of 1	
File: D:\ECG_FINGER\3. Design\2. Schematic\schematic\NNK-ECG\NNK-PROJECT.SchDoc			