ЗАКАЗ ТЕХНИКИ И ЗАПЧАСТЕЙ www.komimport.ru т.(495) 651-61-19 e-mail: komatsu@komimport.ru

KOMATSU®

ВМЕСТИМОСТЬ КОВША

8,7 – 9,4 м³

(11,4 – 12,3 куб. ярда)

WA700-3

Показанная на рисунке модель может включать дополнительное оборудование, устанавливаемое по заказу

GALEO

Колесный погрузчик

ЗАКАЗ ТЕХНИКИ И ЗАПЧАСТЕЙ www.komimport.ru т.(495) 651-61-19 e-mail: komatsu@komimport.ru

ЗАКАЗ ТЕХНИКИ И ЗАПЧАСТЕЙ www.komimport.ru т.(495) 651-61-19 e-mail: komatsu@komimport.ru

Обеспечение более высокой и производительности

ЗАКАЗ ТЕХНИКИ И ЗАПЧАСТЕЙ www.komimport.ru т.(495) 651-61-19 e-mail: komatsu@komimport.ru

ЗАКАЗ ТЕХНИКИ И ЗАПЧАСТЕЙ www.komimport.ru т.(495) 651-61-19 e-mail: komatsu@komimport.ru

надежности

Проверенный на практике двигатель
Проверенный на практике 6-цилиндровый двигатель Komatsu SAA6D170E с непосредственным впрыском топлива и турбокомпрессором обладает всеми необходимыми эксплуатационными свойствами, необходимыми для выполнения трудных современных работ.

Мощность на маховике
502 кВт (672 л.с.)
при 2000 об/мин

Надежная силовая передача
Двигатель, гидротрансформатор, трансмиссия, а также гидравлическое оборудование и электрические детали подвергаются строгому контролю качества с целью обеспечения повышенной надежности в работе и долговечности в эксплуатации.

Долговечные ковши
Для обеспечения продолжительного срока службы ковши Komatsu изготавливаются из высокопрочной стали со сменными режущими кромками на болтах. С целью повышения долговечности ковшей увеличена прочность их днищ, боковых кромок и ограждений от просыпания грунта.

Вместимость ковшей

Ковш для выемки грунта
8,7м^3
(11,4 куб. ярда)

Ковш общего назначения
9,4 м^3
(12,3 куб. ярда)

Большая высота разгрузки
Погрузчик WA700-3 обладает увеличенной высотой разгрузки, обеспечивающей погрузку материала в самосвал.

Высокое усилие отрыва
Колесные погрузчики Komatsu оснащены высокопрочными стальными Z-образными рычажными соединениями рабочего оборудования для максимальной прочности, обеспечивающей долговечность оборудования при максимальном усилии отрыва. Герметичные пальцы рычажных соединений погрузочного оборудования позволяют увеличить интервалы между смазкой.

Отличная устойчивость машины
Погрузчик WA700-3 имеет самую широкую колею в этом классе машин 3000 мм (9'10") и длинную базу 4800 мм (15'9"), обеспечивающие максимальную устойчивость машины.

ЗАКАЗ ТЕХНИКИ И ЗАПЧАСТЕЙ www.komimport.ru т.(495) 651-61-19 e-mail: komatsu@komimport.ru

ЗАКАЗ ТЕХНИКИ И ЗАПЧАСТЕЙ www.komimport.ru т.(495) 651-61-19 e-mail: komatsu@komimport.ru

Концентрация внимания на создании комфорта для

Показанная на рисунке модель может включать дополнительное оборудование

Система усовершенствованного джойстикового рулевого управления (AJSS) (Заказное оборудование)

Наиболее подходящая система рулевого управления для колесного погрузчика должна обеспечивать плавность работы при минимальном приложении физического усилия. Учитывая это условие и используя свою гидравлическую и электронную технологию управления, фирма Komatsu создала систему усовершенствованного джойстикового рулевого управления (AJSS). Эта система позволяет оператору погрузчика выполнять повороты машины складыванием полурам пропорционально углу установки рычага управления (джойстика). Фактически это дает ему возможность «чувствовать» работу рулевого управления и тем самым повысить эффективность работы.

Переключатели переднего и заднего хода и передач установлены на джойстиках

Быстрое внедрение ковша в грунт и его заполнение

Безударный понижающий переключатель переключает трансмиссию со 2-й передачи на 1-ю для увеличения тягового усилия на колесе и, соответственно, улучшения заполнения ковша. При переводе рычага управления направлением движения в положение заднего хода трансмиссия автоматически переключается с 1-й передачи на 2-ю, в результате сокращается продолжительность рабочего цикла.

Эргономичные органы управления

Эргономичные органы управления снижают утомляемость оператора. Рулевое колесо и приборная панель выполнены по образцу легкового автомобиля. Органы управления ковшом и стрелой включают в себя пропорциональные клапаны управления (PPC) и короткоходовые рычаги, снижающие физическое усилие оператора. Наличие трансмиссии с электрическим управлением позволяет легким касанием кончиков пальцев передвигать рычаги изменения направления движения и переключения передач, одновременно удерживая этой же рукой рулевое колесо, обеспечивая быстрое изменение направления движения и переключение передач.

Удобное сиденье оператора

Откидное сиденье оператора установлено на пневматической подвеске и оборудовано подголовником для обеспечения удобного положения оператора при продолжительных работах. Кроме того, используя пневматическую подвеску, сиденье можно легко отрегулировать по высоте.

Сиденье на пневматической подвеске (Дополнительное оборудование)

ЗАКАЗ ТЕХНИКИ И ЗАПЧАСТЕЙ www.komimport.ru т.(495) 651-61-19 e-mail: komatsu@komimport.ru

ЗАКАЗ ТЕХНИКИ И ЗАПЧАСТЕЙ www.komimport.ru т.(495) 651-61-19 e-mail: komatsu@komimport.ru

оператора и простоте технического обслуживания

Автоматическая трансмиссия с электронным управлением (Дополнительное оборудование)

Трансмиссия с электронным управлением обеспечивает оптимальную скорость хода машины в любых условиях. Включение муфты сцепления при переключении передач происходит плавно, почти без задержек и ударов, обеспечивая комфортное передвижение. При подъемах на склон или спуске с него, а также во время работы, автоматическая трансмиссия может быть легко переведена в режим ручного управления с помощью ручного переключателя.

Рулевая колонка с изменяемым углом наклона и удобные для обозрения контрольные панели

Угол наклона рулевой колонки можно легко изменить с помощью одного рычага и придать ей наиболее удобное для оператора положение. В сочетании с двухспицевым рулевым колесом это обеспечивает хороший обзор контрольных панелей.

Фонарь освещения лестницы (Дополнительное оборудование)

Лестничный фонарь, освещающий ступени задней лестницы доступа в кабину примерно в течение одной минуты, включается выключателем в кабине, независимо от положения ключа пускового переключателя.

Просторная кабина с низким уровнем шума и электрическими стеклоподъемниками

Кабина погрузчика большая, с комфортным просторным интерьером и электрическими подъемниками стекол. Широкий угол обзора обеспечивается отсутствием вертикальных стоек кабины. Установка высокопроизводительного кондиционера позволила фирме Komatsu обеспечить оператору комфортные рабочие условия, независимо от внешних окружающих условий. В кабине есть место для ящика, предназначенного для хранения завтрака.

Низкий уровень вибрации и шума

С целью снижения вибрации и шума кабина устанавливается на вязкостных демпфирующих опорах Komatsu (резина и силиконовое масло). Все гидравлическое оборудование установлено на резиновых опорах с высоким удельным сопротивлением, что также снижает вибрацию и шум.

Вязкостные демпфирующие опоры

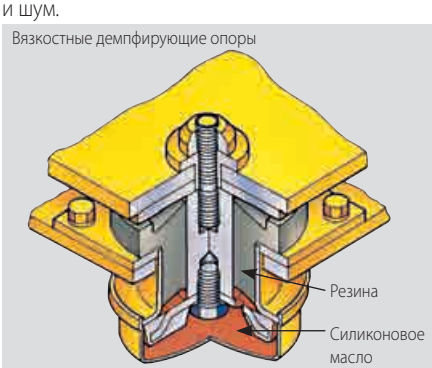

Система автоматической смазки (Дополнительное оборудование)

Требующие периодической смазки точки, за исключением карданного вала, смазываются автоматически определенным количеством смазки через заранее заданные интервалы. Быстросменные смазочные картриджи обеспечивают их простую и чистую замену.

Простота контрольных осмотров и технического обслуживания

Главная контрольная панель и монитор техобслуживания (EDIMOS II) удобно размещены на приборном щитке для обеспечения быстрого и точного определения работы различных механизмов машины в любое время. Главная контрольная панель имеет также устройство диагностики неисправностей.

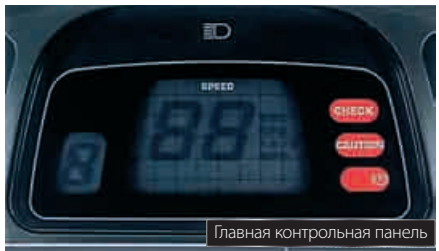

Главная контрольная панель

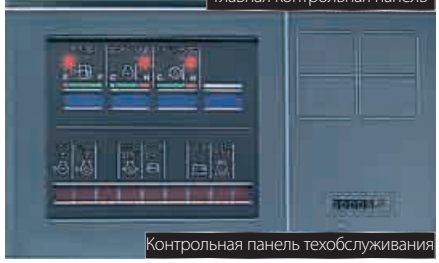

Контрольная панель техобслуживания

Высокое качество окраски

Для защиты от коррозии и длительной эксплуатации большая часть наружных панелей обрабатывается катионным электрически осаждаемым грунтом и нанесением окрасочного покрытия меламиновым спеканием.

Необслуживаемая тормозная система

В целях обеспечения высокой безопасности и исключения необходимости в регулировке в рабочих тормозах используются два самостоятельных гидроконтура привода, полностью герметичные дисковые механизмы мокрого типа, предотвращающие попадание в тормоза грязи и пыли. Поскольку в тормозной системе не используется воздух, это создает целый ряд преимуществ, таких как отсутствие конденсата, надежность торможения даже в холодных погодных условиях, отсутствие необходимости в дренаже и нержавеющие трубопроводы. Более того, значительно сокращено время зарядки системы после пуска двигателя и снижено усилие для нажатия тормозной педали.

Полностью герметичный дисковый тормоз мокрого типа

ЗАКАЗ ТЕХНИКИ И ЗАПЧАСТЕЙ www.komimport.ru т.(495) 651-61-19 e-mail: komatsu@komimport.ru

ЗАКАЗ ТЕХНИКИ И ЗАПЧАСТЕЙ www.komimport.ru т.(495) 651-61-19 e-mail: komatsu@komimport.ru

ТЕХНИЧЕСКИЕ ХАРАКТЕРИСТИКИ

ДВИГАТЕЛЬ

Модель ..... Komatsu SAA6D170E

Тип ..... четырехтактный, с водяным охлаждением

Всасывание воздуха ..... с турбокомпрессором и последующим охлаждением нагнетаемого воздуха

Число цилиндров 6

Диаметр цилиндра x ход поршня .... **170 x 170 мм** (6,69" x 6,69")

Рабочий объем ..... **23,15 л (**1,413 куб. дюйма)

Мощность:

мощность на маховике ..... **502 кВт** (672 л.с.) (стандарт SAE J1349)
502 кВт (по нормам DIN 6270)

Номинальная частота вращения ..... 2000 об/мин

Топливная система ..... с непосредственным впрыском топлива

Регулятор частоты вращения ..... электронный, всережимный

Система смазки:
способ ..... под давлением, шестеренным насосом
фильтр ..... полнопоточного типа

Воздухоочиститель ..... сухого типа с автоматическим удалителем пыли, с фильтром грубой очистки и индикатором запыленности

ТРАНСМИССИЯ

Гидротрансформатор,
тип ..... 3-элементный, одноступенчатый, однофазный

Трансмиссия,
тип ..... с полным силовым переключением ("Пауэршифт"), с планетарными передачами

Скорость хода: **км/ч** (миль/ч)

С шинами 40/65-39PR

Передачи	1-я	2-я	3-я	4-я
Передний ход	**6,4 (**4,0)	**11,1 (**6,9)	**18,7 (**11,6)	**30,3 (**18,6)
Задний ход	**7,1 (**4,4)	**12,3 (**7,6)	**20,5 (**12,7)	**32,3 (**20,1)

МОСТЫ И КОНЕЧНЫЕ ПЕРЕДАЧИ

Система привода ..... четырехколесный привод

Передний мост ..... жесткого крепления, с полностью разгруженными полуосями

Задний мост ..... с опорой центрального пальца, полностью разгруженными полуосями, полным качанием балансира 22°

Редуктор ..... коническая шестерня со спиральным зубом

Дифференциал ..... прямозубая коническая шестерня

Редуктор конечной передачи ..... планетарная передача с одноступенчатым редуцированием, в масляной ванне

ТОРМОЗА

Рабочие тормоза ..... на 4 колеса, с систематичным тормозом на передние и задние колеса, с гидравлическим приводом, мокрого дискового типа

Стояночный тормоз ..... сухого дискового типа на переднем карданном валу, с пружинным включением и гидравлическим выключением

Аварийный тормоз ..... используется стояночный тормоз

РУЛЕВОЕ УПРАВЛЕНИЕ

Тип ..... сочлененного типа, с гидроусилителем

Угол поворота ..... 40° в каждую сторону

Минимальный радиус поворота по центру наружной шины
..... **8095 мм** (26'7")

ГИДРОСИСТЕМА

Гидроконтур рулевого управления:
насос ..... шестеренного типа
производительность ..... **203 л/мин** (53,6 галлонов США/мин) при номинальной частоте вращения

Установка давления срабатывания предохранительного клапана
..... **320 кг/см²** (4550 фунтов на кв. дюйм)

Гидроцилиндры:
тип ..... двустороннего действия, поршневого типа
число цилиндров 2

Диаметр x ход поршня ..... **130 x 532 мм** (5,1" x 20,9")

Управление погрузочным оборудованием:
насос ..... шестеренного типа
подача ..... **405 л/мин** (107 галлонов США/мин) при номинальной частоте вращения двигателя
установка давления срабатывания предохранительного клапана
..... **320 кг/см²** (4550 фунтов на кв. дюйм)
переключающий насос ..... шестеренного типа
подача ..... **203 л/мин** (53,6 галлона США/мин) при номинальной частоте вращения

Гидроцилиндры:
тип ..... двустороннего действия, поршневого типа
число цилиндров – диаметр x ход поршня
цилиндр стрелы ..... **2 – 225 x 1196 мм** (8,9" x 47,1")
цилиндр ковша ..... **1 – 280 x 729 мм** (11,0" x 28,7")

Гидрораспределитель ..... золотникового типа

Управляемые положения оборудования:
стрела ..... подъем, удержание, опускание и плавающее положение
ковш ..... запрокидывание, удержание и разгрузка

Продолжительность гидравлического цикла
(с номинальным грузом в ковше):
подъем ..... 9,7 с разгрузка ..... 2,5 с
опускание (порожнего ковша) ..... 3,6 с

КАБИНА С ROPS

Конструкция кабины соответствует стандартам ISO 3471 и SAE J1040c на ROPS (Roll-Over Protective Structure = Защита оператора при опрокидывании) и стандартам ISO 3449 на FOPS (Falling Object Protective Structure = Защита оператора от падающих предметов). Кабина устанавливается на вязкостных опорах и имеет хорошую теплоизоляцию.

ЗАПРАВОЧНЫЕ ЕМКОСТИ ПРИ ТЕХОБСЛУЖИВАНИИ

Система охлаждения ..... 209 л (55,2 галлона США)

Топливный бак ..... 1100 л (290 галлонов США)

Двигатель ..... 52 л (13,7 галлона США)

Гидросистема ..... 470 л (124,2 галлона США)

Мосты (передний и задний, каждый) 245 л (64,7 галлона США)

Гидротрансформатор и трансмиссия 105 л (27,7 галлона США)

ШИНЫ

Выбор в зависимости от рабочих условий

40/65-39-36 PR (L-5),
41,25/70-39-34 PR (L-5),
45/65-R39 (L-5)

ЗАКАЗ ТЕХНИКИ И ЗАПЧАСТЕЙ www.komimport.ru т.(495) 651-61-19 e-mail: komatsu@komimport.ru

ЗАКАЗ ТЕХНИКИ И ЗАПЧАСТЕЙ www.komimport.ru т.(495) 651-61-19 e-mail: komatsu@komimport.ru

ВЫБОР КОВША

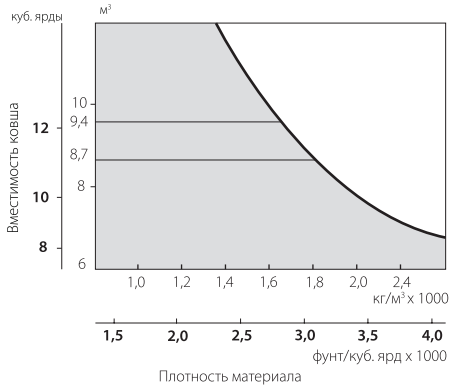

		Вместимость с шапкой, **м³** (куб. ярды)	Вместимость геометрическая	Ширина ковша,* **мм** (футо-дюймы)	Масса ковша, **кг** (фунты)	Усилие отрыва, **кг** (фунты)
I	Ковш для выемки грунта (с прямой режущей кромкой) и зубьями сменного типа	**8,7** (11,4)	**7,6** (9,9)	**4330** (14'2")	**6770** (14 925)	**64 700** (142 640)
II	Ковш для выемки грунта (с V-образной режущей кромкой) и зубьями сменного типа	**8,7** (11,4)	**7,6** (9,9)	**4330** (14'2")	**7150** (15 760)	**52 700** (116 180)
III	Ковш общего назначения (с прямой режущей кромкой) со сменными зубьями	**9,4** (12,3)	**8,2** (10,7)	**4330** (14'2")	**7150** (15 760)	**62 400** (137 570)

* Без шинных протекторов

	Эксплуатационная масса, **кг** (фунты)			Статическая опрокидывающая нагрузка, **кг** (фунты)					
				В прямом направлении, **кг** (фунты)			При полном повороте на 40°, **кг** (фунты)		
Шины/Ковши	I	II	III	I	II	III	I	II	III
40/65-39-36 PR (L-5)	**70 620** 155 690	**71 000** 156 530	**71 000** 156 530	**46 400** 102 290	**46 050** 101 520	**46 700** 102 955	**40 730** 89 790	**40 400** 89 070	**41 080** 90 565
41,25/70-39-34 PR (L-5)	**71 220** 157 010	**71 600** 157 850	**71 600** 157 850	**46 830** 103 240	**46 480** 102 470	**47 130** 103 900	**41 100** 90 610	**40 750** 89 840	**41 450** 91 380
45/65-R39 (L-5)	**71 700** 158 070	**72 080** 158 910	**72 080** 158 910	**47 160** 103 970	**46 810** 103 200	**47 460** 104 630	**41 400** 91 270	**41 070** 90 540	**41 750** 92 040

- Все размеры, массы и рабочие значения основаны на стандартах SAE J732c и J742b.
- Указанная статическая опрокидывающая нагрузка и эксплуатационная масса включают в себя смазочные материалы, охлаждающую жидкость, полный топливный бак, стальную кабину, навес с ROPS, передние (разборные) крылья, сменные зубья ковша и массу тела оператора. Устойчивость машины и ее эксплуатационная масса зависят от противовеса или балласта, размера шин и другого сменного оборудования. Следует использовать противовес или балласт, но не то и другое. Учитывайте указанные ниже изменения в массе при определении фактической эксплуатационной массы и статической опрокидывающей нагрузки.

Изменения в массе

	Изменения в эксплуатационной массе		Изменения в опрокидывающей нагрузке			
			В прямом направлении		При полном повороте	
	кг	фунты	**кг**	фунты	**кг**	фунты
При снятом навеса с ROPS	**– 1050**	– 2315	**– 965**	– 2130	**– 850**	– 1870
При снятой стальной кабине	**– 430**	– 950	**– 315**	– 690	**– 275**	– 610
Со снятыми зубьями и адаптером	**– 890**	– 1960	**+ 1150**	+ 2535	**+ 1005**	+ 2220

Стандартное оборудование

- Дизельный двигатель Komatsu SAA6D170E мощностью 672 л.с. при 2000 об/мин
- Аккумулятор C200
- Генератор переменного тока 50 А
- Дисковый тормоз мокрого типа
- Отключение подъема стрелы на заданной высоте
- Электронная система дисплея/контроля
- Коробка передач с электрическим управлением
- Рулевая колонна с изменяемым углом наклона
- Выключатель двигателя с ключом
- Защитное устройство ROPS
- Спидометр
- Счетчик моточасов
- Лестницы (правая и левая)
- Фары
- Габаритные фонари
- Указатели поворотов (передние и задние)
- Звуковой сигнал
- Защитный кожух вентилятора
- Противовес (2500 кг)
- Бескамерные шины 4 x 40/65-39-36PR (L-5)
- Внутреннее зеркало заднего вида
- Аварийный тормоз
- Переднее крыло
- Заднее крыло (разборное)
- Напольный коврик
- Зеркало заднего вида
- Позиционер ковша

Дополнительное оборудование

- Ковш с зубьями (сменного типа)
- Зубья угла ковша
- Навес с ROPS
- Кондиционер воздуха
- Аварийное рулевое управление
- Комплект защиты от вандализма
- Огнетушитель
- Комплект инструмента
- Стандартные запасные части
- Подогреватель с дефростером
- Ремень безопасности
- Противосолнечный козырек
- Фонарь заднего хода
- Автомобильный радиоприемник
- Стальная кабина (со стеклоочистителем и омывателем ветрового стекла и электрическими стеклоподъемниками)
- Фонарь освещения лестницы
- Система усовершенствованного джойстикового рулевого управления (AJSS)

ЗАКАЗ ТЕХНИКИ И ЗАПЧАСТЕЙ www.komimport.ru т.(495) 651-61-19 e-mail: komatsu@komimport.ru

ЗАКАЗ ТЕХНИКИ И ЗАПЧАСТЕЙ www.komimport.ru т.(495) 651-61-19 e-mail: komatsu@komimport.ru

РАЗМЕРЫ

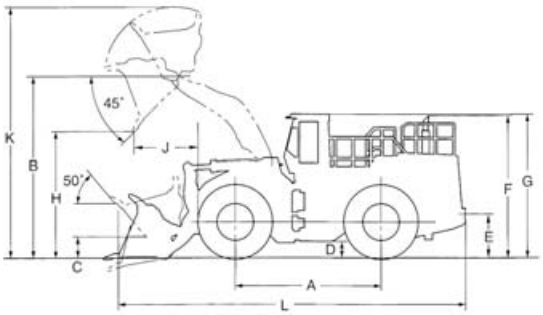

Единицы измерения: **мм** (футо-дюймы)

		Шины 40/65-39-36(L-5)	Шины 45/65-R39(L-5)
	Колея	**3000** 9'10"	**3060** 10'
	Ширина с шинами	**4040** 13'3"	**4160** 13'8"
A	База	**4800** 15'9"	**4800** 15'9"
B	Высота шарнирного пальца при максимальной высоте подъема ковша	**5990** 19'8"	**6035** 19'10"
C	Высота шарнирного пальца в транспортном положении	**720** 2'4"	**765** 2'6"
D	Дорожный просвет	**540** 1'9"	**585** 1'11"
E	Высота сцепного устройства	**1530** 5'	**1575** 5'2"
F	Общая высота до верхнего края выпускной трубы	**4825** 15'10"	**4870** 16'
G	Общая высота до навеса ROPS	**4790** 15'9"	**4835** 15'10"

Измерения сделаны с шинами 40/65-39-36PR(L-5)

Ковши	I	II	III
H. Высота разгрузки при максимальной высоте подъема и угле разгрузки 45°*	**4280 мм** (14'1")	**4040 мм** (13'3")	**4195 мм** (13'9")
J. Расстояние разгрузки при максимальной высоте подъема и угле разгрузки 45°*	**1890 мм** (6'2")	**2135 мм** (7')	**1975 мм** (6'6")
Расстояние разгрузки на высоте 2130 мм (7') от режущей кромки при угле разгрузки 45°	**2770 мм** (9'1")	**2985 мм** (9'10")	**2850 мм** (9'4")
Расстояние разгрузки с горизонтальной стрелой и ковшом	**3500 мм** (11'6")	**3840 мм** (12'7")	**3620 мм** (11'10")
K. Рабочая высота (при полностью поднятом ковше)	**8170 мм** (26'10")	**8170 мм** (26'10")	**8320 мм** (27'3")
L. Общая длина (со сменными зубьями)	**12 160 мм** (39'11")	**12 500 мм** (41')	**12 280 мм** (40'3")
Ковш в транспортном положении (по внешнему углу ковша с зубьями)	**19 260 мм** (63'2")	**19 230 мм** (63'1")	**19 320 мм** (63'5")
Глубина резания грунта (со сменными зубьями) 0°	**170 мм** (7')	**170 мм** (7')	**170 мм** (7')
10°	**510 мм** (1'8")	**570 мм** (1'10")	**535 мм** (1'9")

* На конце зуба

Измерения сделаны с шинами 45/65-R39(L-5)

Ковши	I	II	III
H. Высота разгрузки при максимальной высоте подъема и угле разгрузки 45°*	**4325 мм** (14'2")	**4085 мм** (13'5")	**4240 мм** (13'11")
J. Расстояние разгрузки при максимальной высоте подъема и угле разгрузки 45°*	**1890 мм** (6'2")	**2135 мм** (7')	**1975 мм** (6'6")
Расстояние разгрузки на высоте 2130 мм (7') от режущей кромки при угле разгрузки 45°	**2770 мм** (9'1")	**2985 мм** (9'10")	**2850 мм** (9'4")
Расстояние разгрузки с горизонтальной стрелой и ковшом	**3500 мм** (11'6")	**3840 мм** (12'7")	**3620 мм** (11'10")
K. Рабочая высота (при полностью поднятом ковше)	**8215 мм** (26'11")	**8215 мм** (26'11")	**8365 мм** (27'5")
L. Общая длина (со сменными зубьями)	**12 135 мм** (39'10")	**12 475 мм** (40'11")	**12 255 мм** (40'2")
Ковш в транспортном положении (по внешнему углу ковша с зубьями)	**19 260 мм** (63'2")	**19 230 мм** (63'1")	**19 230 мм** (63'5")
Глубина резания грунта (со сменными зубьями) 0°	**125 мм** (4'9")	**125 мм** (4'9")	**125 мм** (4'9")
10°	**465 мм** (1'6)	**525 мм** (1'9")	**490 мм** (1'7")

* На конце зуба

Данные технические характеристики могут содержать сменное или дополнительное оборудование, которое поставляются в ваш регион. Пожалуйста, проконсультируйтесь у вашего местного дистрибьютора Komatsu относительно оборудования, которое вам необходимо. Материалы и технические характеристики могут быть изменены без предварительного уведомления.

KOMATSU®

Форма № CRN00007-00

Переведено и отпечатано в России IP.As (10)

ЗАКАЗ ТЕХНИКИ И ЗАПЧАСТЕЙ www.komimport.ru т.(495) 651-61-19 e-mail: komatsu@komimport.ru