DTR Xon-Xoff Protocol

Application Programmer's Guide

Revision Table

Document	DTR Xon-Xoff Protocol	
Revision	**Description**	**Date**
R 1.0	First release	29/05/2012
R 1.1		
R 1.2		26/11/2012
R 1.3		18/03/2013
R 1.4		19/12/2013
R 1.5		09/01/2014
R 1.6		23/07/2014
R 1.7		15/09/2014
R 1.8		10/12/2014
R 1.9		30/09/2016

Esclusione di responsabilità.

Con l'accesso o qualsiasi altro utilizzo dei documenti di DTR Italia si **accetta**:

1. Che i termini di utilizzo dei documenti si applicano all'uso o al riferimento a tali documenti
2. Di non copiare, distribuire o divulgare qualsiasi documento, completamente o in parte, senza il consenso scritto di DTR Italia.
3. Che DTR Italia si riserva il diritto di apportare modifiche al prodotto descritto in questo manuale in qualsiasi momento e senza preavviso.

Sommario

Scopo del documento 7
Caratteristiche di comunicazione su seriale 7
Controlli di flusso software 7
Timeout ricezione 7
Condizione di idle 7
Esecuzione comandi 8
Funzione ECHO 8
Priorità di esecuzione 8
Comando non eseguibile, condizione di Errore 8
Schema di collegamento 9
Rs 232 9
Parametri di collegamento 9
RS232 9
USB 10
Installazione: 10
Ethernet 10
Abilitazione della comunicazione sulla cassa 10
STRUTTURA DATI 11
SEPARATORI DI CAMPO S 11
COMANDI 12
VARI 16
K Cancella 16
1% Visualizza la stringa sulla prima riga del display (cliente+operatore) 16
2% Visualizza la stringa sulla seconda riga display (cliente+operatore) 16
a Apertura cassetto 16
b Avanzamento carta 16
D7 Set data e ora 16
D1 Invio logo grafico 17
D2 Fine logo 17
D3 Abilitazione alla stampa del Logo 17
D4 Inizio Intestazione 18
D5 Riga di intestazione 18

D6 Fine Intestazione 18
O Selezione Operatore 19
y blocca la tastiera 19
Y sblocca la tastiera 19
1Z Stampa BARCODE EAN13 19
2Z Stampa BARCODE EAN8 19
3Z Stampa BARCODE CODE39 20
4Z Stampa QRcode (solo Dflex, DprintII e III) 20
REGISTRAZIONE 20
xxxxP Vendita PLU di codice xxxx(max. 13 caratteri) 20
xxR Vendita su REPARTOxx(numero reparto) 21
= Subtotale 21
Stampa codice numericonon sommante 22
@ Stampa stringa alfanumerica 22
k Annullo scontrino 22
0M Storno 22
9M Reso 22
1M Sconto % su articolo 23
2M Sconto % su subtotale 23
3M Sconto a valore su articolo 23
4M Sconto a valore su subtotale 23
5M Maggiorazione % su articolo 23
6M Maggiorazione % su subtotale 23
7M Maggiorazione a valore su articolo 23
8M Maggiorazione a valore su subtotale 24
14M Bonifico 24
CAUSALI DI PAGAMENTO 25
1T Pagamento con causale CONTANTI 25
2T Pagamento con causale ASSEGNI 25
3T Pagamento con causale CARTA CREDITO 25
4T Pagamento con causale NON PAGATO CREDITO 25
5T Pagamento con causale TICKET 25
6T Pagamento con causale NON RISCOSSO SERVIZI 26

7T Pagamento con causale SEGUIRà FATTURA....26
8T Pagamento con causale NON RISCOSSO SSN....26
n9T Pagamento con causale BUONO MONOUSO....26
10T Pagamento con causale BUONO MULTIUSO....26
11T Pagamento con causale SCONTO A PAGARE....26
12T Pagamento con causale BUONO CELIACHIA....26
Scontrini Gestionali non fiscali....26
10M Entrate di Cassa....26
11M Uscita di Cassa....27
13M Recupero Credito....27
j Apertura scontrino NON fiscale....27
J Chiusura scontrino NON fiscale....28
40F Stampa messaggio a fine scontrino....28
42F Stampa Tallon....28
102M Apertura Nota di Credito....29
41F Stampa codice della pratica di reso per la funzione Nota di Credito....29
CLIENTI....30
38F Codice Fiscale / Partita IVA Cliente per Fattura Immediata....30
nnnnn101M Apertura Fattura....30
39F Codice Fiscale / Partita IVA Cliente per Scontrino Documentale....30
RAPPORTI....31
1f Rapporto Finanziario Giorno....31
2f Rapporto Reparti Periodo....31
3f Rapporto PLU Periodo....31
4f Rapporto Operatori Periodo....31
1w Lettura memoria fiscale integrale....31
2w Lettura memoria fiscale per data....31
3w Lettura memoria fiscale per numero chiusura....31
4w Stampa lettura DGFE integrale....31
5w Stampa lettura DGFE per data....31
6w Stampa lettura DGFE per numero chiusura fiscale....31
7w Termina lettura....31
8W Stampa ultimo scontrino registrato nel DGFE....32

9w Invia il contenuto del dgfe da data a data 32
10w Invia il contenuto del dgfe in data da scontrino a scontrino 33
11w Invia il contenuto del dgfe da data a data per cf/piva 33
12w Invia da data a data per numero fattura da a 33
AZZERAMENTI 34
1F Chiusura fiscale giorno 34
2F Azzeramento report periodico reparti 34
3F Azzeramento report periodico PLU 34
4F Azzeramento periodico Operatore corrente 34
8F Azzeramento report periodico Operatori 34
SISTEMA 35
1X Spegnimento ECR 35
2X Richiesta di Stato in differita 35
3X Versione 36
4X Simulazione Tastiera 37

Scopo del documento

Lo scopo è quello di illustrare le caratteristiche relative al protocollo di comunicazione tra registratori di cassa (ECR) e personal computer (PC), chiamato Xon-Xoff. Il protocollo è stato realizzato a macro comandi per uno scambio dati semplice tra master (PC) ed uno slave.

Caratteristiche di comunicazione su seriale

Il protocollo Xon-Xoff è di tipo asincrono senza controlli hardware (CTS/RTS), ma con controlli di flusso software: quando il ricevente (Rx) non è nelle condizioni di accettare caratteri, invia un carattere XOFF (13h) al trasmittente (Tx) in modo da interrompere il trasferimento.
Allo stesso modo quando chi trasmette (Tx) riceve un carattere XON (11h) dal ricevente (Rx), vuole dire che questo è nelle condizioni di ricevere caratteri.
Nel protocollo XON-XOFF non sono previsti meccanismi per il controllo della correttezza della comunicazione.
I dati scambiati vengono considerati validi solo se:

_ sono di tipo ascii standard, compresi tra 20h ÷ 7Fh
_ congruenti con quanto indicato nel presente manuale, sia da un punto di vista logico che sintattico.

Controlli di flusso software

Nel corso della comunicazione tra **PC (master)** ed **ECR (slave),** il buffer di ricezione di quest'ultimo si può riempire e causare la condizione di **Buffer Overflow.** In questa condizione parte dei dati trasmessi possono andare persi senza la possibilità di recupero. Per evitare questo, viene stabilita una soglia di riempimento del buffer di ricezione ([**384** byte], circa 25 record di registrazione su reparto) tale per cui quando il riempimento del buffer d'ingresso supera questa soglia, l'ECR invia a PC il carattere di XOFF (13h) per indicare l'indisponibilità avvenuta di ricevere.
Il PC da parte sua può concludere la trasmissione in corso e sospendere l'invio di altro: in questa fase ad ogni carattere che PC invia, **ECR risponderà con un carattere di XOFF (13h) per ribadire la condizione critica: l'approssimarsi dello stato di Buffer Overflow**. Quando il livello dei dati contenuti nel buffer di ricezione è tornato ad essere al di sotto della SOGLIA DI SICUREZZA (256 bytes liberi), l'ECR invierà il carattere di XON (11h) per riattivare il flusso del colloquio. Dal lato PC è necessario inviare dei records di lunghezza massima compresa tra i **256** bytes, in modo da evitare la condizione di **Buffer Overflow**.

Timeout ricezione

È stato definito sull'ECR un time-out di circa **1 secondo** sulla ricezione, scaduto il quale, se un comando ricevuto risulta essere incompleto, viene annullato e la comunicazione ritorna ad essere libera.

Condizione di idle

In condizioni di riposo l'ECR **ogni secondo invia a PC un carattere di XON (11h)** per:

_ sbloccare una possibile condizione anomala da parte del pc
_ ribadire a PC che l'ECR è in linea e pronto a ricevere

Esecuzione comandi

PC deve inviare dati congruenti con quanto stabilito dalle caratteristiche del protocollo e delle macchine usate. La cassa esegue i propri controlli di fattibilità, ma non ha la possibilità di segnalare a PC eventuali condizioni di errore generate da sequenze di comandi errati: questi semplicemente non vengono eseguiti. È previsto il comando "2X" (descritto più avanti) per la richiesta di stato della cassa, dove viene inviato un record con informazioni sulle condizioni operative.

Funzione ECHO

La sintassi del protocollo non prevede nessuna forma di controllo sui record inviati e soprattutto nessuna risposta da parte del ricevente sulla corretta ricezione avvenuta o esecuzione. L'unico modo per avere la certezza che almeno la cassa abbia ricevuto correttamente il record inviato è quello di gestire l'echo dei comandi in modo da verificare che quanto inviato alla cassa coincide con quello che la cassa ha ricevuto.

Priorità di esecuzione

L'esecuzione dei comandi ricevuti da linea di comunicazione, è prioritaria rispetto a quanto imputato da tastiera. Eventuali tasti premuti durante la ricezione/esecuzione di comandi da linea di comunicazione, verranno processati al termine.
Una transazione iniziata in locale da tastiera va terminata allo stesso modo. Eventuali caratteri provenienti da linea di comunicazione durante la transazione in locale, non verranno processati.
Se la tastiera è stata bloccata con il comando '**y**', esiste una sequenza di **escape** tramite la quale è possibile riportare in locale il controllo: **00+00+C** permette di continuare/terminare una transazione iniziata su pc che per qualche motivo è andato fuori linea.

Comando non eseguibile, condizione di Errore

Per migliorare il controllo di esecuzione dei comandi inviati alla cassa, è prevista il ritorno di un XOFF (13h) se l'ultimo comando NON è compatibile con il contesto operativo (la cassa va in errore e ne visualizza il codice) o **NON ESEGUIBILE**:

_ Utilizzare il comando "**2X"** per chiedere lo stato della cassa con il dettaglio dell'errore generato
_ Se errore operativo: inviare "**K**" (=tasto C) ed attendere un XON (11h) per riprendere la comunicazione
_ Se errore bloccante come "Mancanza carta" adottare le opportune segnalazioni

Schema di collegamento

Rs 232

Per Dpalm, Dcash e Dflex:

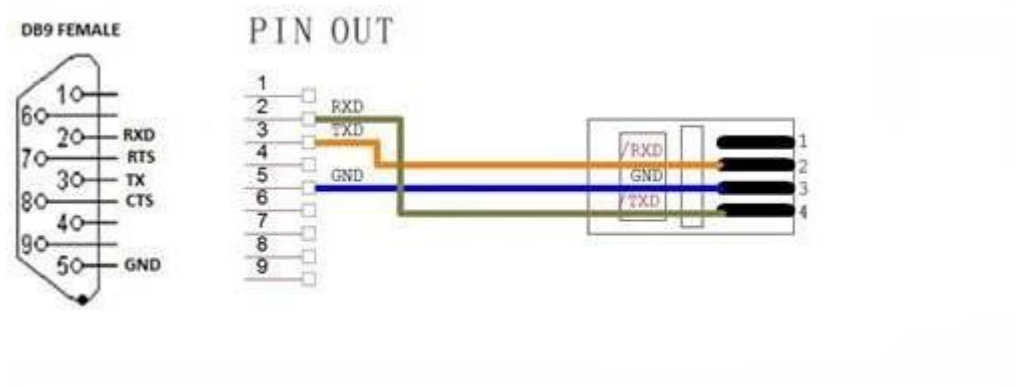

Per Dprint, DprintII e DprintIII:

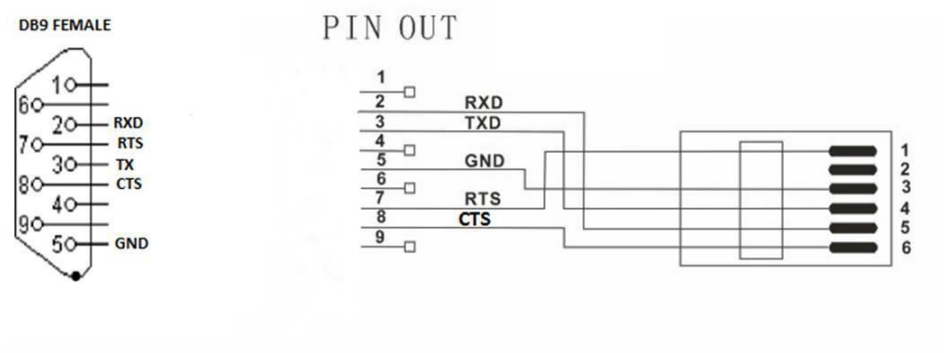

Parametri di collegamento

Gli ECR fiscali DTR-Italia possono essere collegati a PC tramite linea seriale **RS232**, **USB** ed **Ethernet**: in assetto SET usare la programmazione "**SET FP PORT"** per scegliere la modalità voluta.

RS232

I parametri di collegamento sono per il collegamento in 232:

BAUD RATE = 9600, 19200, 38400, 57600, 115200
PARITA' = No
DATA BIT = 8
STOP BIT = 1
FLOW CONTROL = Gestione handshake software Xon/Xoff (OBBLIGATORIO)

USB

Se si desidera utilizzare la porta USB, è necessario installare prima il driver contenuto nel dischetto di corredo con le nostre macchine: Prolific PL-2303, questo driver crea una porta COM virtuale su usb.

Installazione:

- Rimuovere precedenti o altre versioni.
- Fare riferimento al manuale di installazione del componente

Ethernet

Prima di poter trasmettere dati è necessario stabilire una comunicazione tra chi invia e chi riceve, negoziando una connessione che rimane attiva anche in assenza di scambio di dati e viene chiusa quando non più necessaria. I nostri prodotti gestiscono una sola connessione alla volta. Se non c'è continuità nella ricezione dei pacchetti di dati, trascorsi **20 secondi** dopo i primi ricevuti, si considera la connessione in timeout, chiudendo la connessione stessa e mandando la cassa in **ERRORE 97**. In questo caso è assai probabile che vi sia stato una perdita di dati.
Esempio:

inviando la richiesta di stato 2X, ma alla cassa arriva solo 2, dopo 20 secondi la stessa va in ERRORE97.

Parametri di configurazione in assetto **SET**, **Set Indirizzo IP**:

1. **LOCAL IP:** indirizzo IP dell'ECR (default **192.168.1.8)**;
2. **GATEWAY IP:** indirizzo IP del Gateway;
3. **SUBNET MASK:** subnet mask di riferimento;
4. **ECR PORT:** porta del servizio modificabile.

Abilitazione della comunicazione sulla cassa

Per attivare il protocollo XON/XOFF sui Misuratori Fiscali DTR-Italia occorre:

Selezionare, in assetto SET, la programmazione **SET FP PORT**,

opzioni:

_ENABLE FP PORT: selezionando questa opzione viene attivato l'invio del carattere XON (11h) da parte della cassa con cadenza di circa 1 sec.

_COM AS FP PORT: selezionando questa opzione viene stabilito che la rs232 è la porta di comunicazione con pc,

selezionare il baud rate tra 9600 e 115200

_USB AS FP PORT: selezionando questa opzione viene stabilito che la USB è la porta di comunicazione con pc

_Ethernet AS FP PORT: selezionando questa opzione viene stabilito che la porta di comunicazione con pc è la ethernet

_Set echo func. : con questa opzione viene abilitato la funzione echo, cioè la cassa restituisce esattamente la stringa di caratteri ricevuti.

STRUTTURA DATI

Ogni comando è costituito da:
_ una serie di dati che chiameremo DATO x
_ separati tra loro da un carattere chiamato separatore S
_ terminati da un campo comando CMD

Ogni RECORD COMANDO è costituito da una sequenza di CAMPI DATI terminati da un campo COMANDO (CMD) secondo la seguente struttura:

RECORD COMANDO						
CAMPO DATI (opzionale)		CAMPO DATI (opzionale)		CAMPO DATI (opzionale)		COMANDO (OBBLI.)
DATO 1	**S**	**DATO 2**	**S**	**DATO 3**	**S**	**CMD**

CAMPI DATI (**opzionali**): DATO(x) + separatore (S)
dove DATO(x) indica una serie di caratteri alfanumerici e
separatore (S) costituisce il qualificatore del DATO associato (prezzo, valore, quantità, descrizione).
CAMPO COMANDO (**obbligatorio**): CMD definisce la funzione da eseguire.

SEPARATORI DI CAMPO S

Nella seguente tabella sono elencati tutti i caratteri separatori S per la costruzione dei comandi del protocollo XON-XOFF.

Separatore	FUNZIONE	DESCRIZIONE
*****	Moltiplicatore	Il dato che lo precede rappresenta una quantità
,	Virgola decimale	Il dato costituisce una quantità decimale
H	Prezzo/Valore	Il dato che lo precede rappresenta un valore o un prezzo
“ … “	Descrizione	Il dato racchiuso tra " " rappresenta una descrizione immediata

COMANDI

COMANDO	DESCRIZIONE
	VARI
K	C, cancella
1%	Visualizza la stringa sulla prima riga display
2%	Visualizza la stringa sulla seconda riga display
a	Apertura cassetto
b	Avanzamento carta
D1	Invio logo grafico
D2	Fine logo
D3	Abilitazione stampa Logo
D4	Inizio Intestazione\
D5	Riga di intestazione
D6	Fine Intestazione
D7	SET data e ora
O	Selezione Operatore
y	Blocco tastiera
Y	Sblocca la tastiera, forza in locale
1Z	Stampa BARCODE EAN13
2Z	Stampa BARCODE EAN8
3Z	Stampa BARCODE CODE39
4Z	Stampa QR code
40F	Stampa messaggio a fine scontrino
42F	Stampa tallon
	CLIENTI
nnnnn101M	Apertura fattura immediata
@38F	Codice Fiscale / Partita IVA Cliente per fattura immediata
@39F	Scontrino Documentale/parlante, CF/PIVA
9F	Azzeramento progressivo fattura (torna a 1)
	REGISTRAZIONE
xxxxP	Vendita PLU di codice xxxx
xxR	Vendita su REPARTO xx (numero reparto)
=	Subtotale
#	Stampa codice numerico non sommante
@	Stampa stringa alfanumerica fiscale e non fiscale
k	Annullo scontrino
105M	Storno RT
104M	Reso RT
L	Codice Lotteria
	SCONTI/MAGGIORAZIONI
1M	Sconto % articolo

2M	Sconto % subtotale
3M	Sconto a valore articolo
4M	Sconto a valore subtotale
5M	Maggiorazione % su articolo
6M	Maggiorazione % su subtotale
7M	Maggiorazione a valore su articolo
8M	Maggiorazione a valore su subtotale
14M	Bonifico
	SCONTRINI NON FISCALI
j	Apertura scontrino non fiscale
J	Chiusura di scontrino non fiscale
@	Stampa riga alfanumerica
10M	Entrata
11M	Uscita
13M	Recupero Credito
	CAUSALI DI PAGAMENTO
1T	Pagamento con causale contanti
2T	Pagamento con causale assegni
3T	Pagamento con causale carta credito
4T	Pagamento con causale non pagato credito
5T	Pagamento con causale ticket
6T	Pagamento con causale non riscosso servizi
7T	Pagamento con causale seguirà fattura
8T	Pagamento con causale non riscosso ssn
n9T	Pagamento con causale buono monouso
10T	Pagamento con causale buono multiuso
11T	Pagamento con causale sconto a pagare
12T	Pagamento con causale buono celiachia
	NOTA DI CREDITO
102M	Apertura nota di credito
41F	Stampa codice della pratica di reso per la funzione Nota di Credito
	RAPPORTI Locali
1f	Rapporto Finanziario giorno
2f	Rapporto reparti periodo
3f	Rapporto PLU periodo
4f	Rapporto Operatori periodo
1w	Lettura memoria fiscale integrale
2w	Lettura memoria fiscale per data
3w	Lettura memoria fiscale per numero chiusura

4w	Lettura DGFE integrale
5w	Lettura DGFE per data

6w	Lettura DGFE per numero chiusura
7w	Termina lettura
8W	Stampa ultimo scontrino fiscale memorizzato
9w	Invia il contenuto del dgfe da data a data
10w	Invia il contenuto del dgfe in data da scontrino a scontrino
11w	Invia il contenuto del dgfe da data a data per cf/piva
12w	Invia da data a data per numero fattura, da a
	AZZERAMENTI
1F	Chiusura fiscale giorno
2F	Azzeramento report periodico reparti
3F	Azzeramento report periodico PLU
4F	Azzeramento report periodico Operatori
8F	Azzeramento report periodico finanziario
	SISTEMA
1X	Spegni ecr
2X	Richiesta di stato ecr
3X	Versione
4X	Simulazione Tastiera
?	Richiesta di stato scontrino
1?	Richiesta di stato DGFE
2?	Richiesta di stato RT
1!	Invia XML pendenti
2!	Scarico XML pendenti su USB

Il Record Comando può essere formato da uno o più COMANDI.
Non tutti i campi dati che possono definire un comando devono essere obbligatoriamente presenti, rimane però fissata la loro posizione all'interno del comando stesso.
La sequenza è la seguente:

RECORD COMANDO							
DATO1			DATO2		DATO3		COMANDO
"	**Descrizione**	**"**	**Quantità**	*****	**VALORE**	**H**	**COMANDO**

A seconda della funzione, possono risultare valide tutte le combinazioni di sequenze intermedie, purché rispettino la posizione definita.
L'esecuzione dei vari comandi DEVE rientrare **nei vincoli operativi imposti** allo stesso modo della tastiera locale. Qualsiasi operatività non consentita dal contesto, produrrà un allarme sull'ECR, allo stesso modo come fosse stata imputata da tastiera.

Note sui campi “VALORE”

Il campo VALORE contiene di norma un prezzo e viene riportato senza decimali:

1H	Prezzo / Valore =	0,01
10H	Prezzo / Valore =	0,10
100H	Prezzo / Valore =	1,00

1000H Prezzo/Valore= 10,00

Note sui campi “MOLTIPLICATORE”

```
5*        Moltiplicatore = 5
10*       Moltiplicatore = 10
1,234*    Moltiplicatore = 1,234
12,34*    Moltiplicatore = 12,34
```

Note sui campi “DESCRIZIONE”

Il campo descrizione necessita di un identificatore(“) presente sia all'inizio che alla fine del campo:

"descrizione**"**.

a) “abc..” DESCRIZIONE (max. dipende dal modello)
b) “abc..”@
    b1) DESCRIZIONE AGGIUNTIVA
    b2) TESTO SCONTRINO NON FISCALE (max. dipende dal modello)
c) “Cliente …”@38F Intestazione cliente per le fatture immediate max. quattro righe.
d) “abc..”@39F C.F. / P.IVA (solo se lunghezza 16/11 e rispettivi CKS corretti)
e) “abc..”@40F RIGA PROMOZIONALE (stampa dopo chiusura scontrino)
f) “abc..”@41F codice alfanumerico della pratica di reso
    RIGA AGGIUNTIVA (stampa tra pagamenti e chiusura scontrino)

VARI

K Cancella

Esegue la medesima funzione del tasto C in tastiera

K

1% Visualizza la stringa sulla prima riga del display (cliente+operatore)

Scrive sul display cliente una stringa alfanumerica.

Il testo rimane visualizzato fino a quando non viene sovrascritto da un nuovo messaggio o cancellato.

"	Buongiorno	"	1%

2% Visualizza la stringa sulla seconda riga display (cliente+operatore)

Scrive sulla seconda riga del display una stringa alfanumerica.

Il testo rimane visualizzato fino a quando non viene sovrascritto da un nuovo messaggio o cancellato.

"	Buongiorno	"	2%

a Apertura cassetto

Comando di Apertura Cassetto porta denaro.

a

b Avanzamento carta

Comando avanzamento carta scontrino.

b

D7 Set data e ora

Comando di programmazione data e ora.

Es. set data 23/07/2012 e ora 16:30.

"	2307121630	"	D7

D1 Invio logo grafico

Il logo grafico è formato da un rettangolo di dot avente un'altezza [n] e una larghezza [data]:

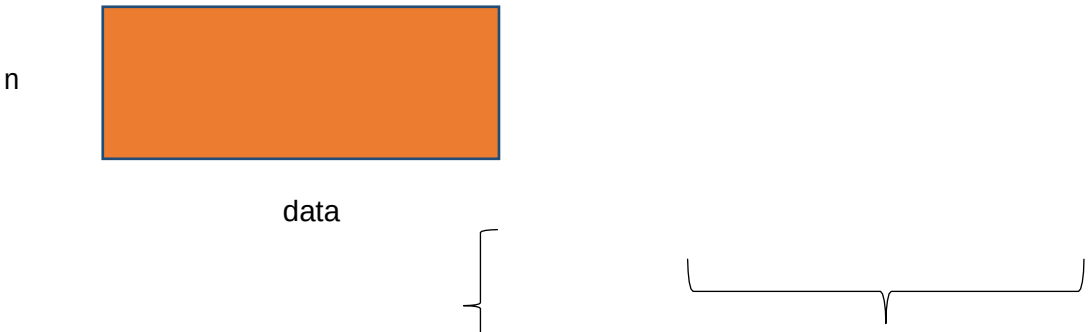

data = rappresenta una singola linea di dot formata da 64 byte ascii. Ogni byte esadecimale che forma il logo deve essere trasformato in un due byte ascii;

es. **0xA5** diventa **0x3A**+**0x35**.

n = numero di linea di dot: =**160** righe di dot max.

"	**data**	"	**n**	**D1**

Esempio:
32 byte di data che rappresentano 16 righe di dot, ciascuna formata da 16 caratteri esadecimali 0xA5.

```
0D3
":5:5:5:
```

Note su invio logo grafico:

- **Se durante il trasferimento la cassa va in errore 74 "invalid FP command" indica che il trasferimento non è andato a buon fine perché si è verificata una perdita di caratteri durante la comunicazione.**
- **Se il trasferimento è stato eseguito correttamente, alla fine la cassa emette un suono prolungato di conferma.**

D4 Inizio Intestazione

D4

D5 Riga di intestazione

Consente di inviare tutta o in parte, l'intestazione dello scontrino.

"	**Testo**	"	**n**	**f**	**D5**

Dove:
n= numero di linea intestazione
f= marcatore riga =0 stampa caratteri normali
=1 stampa doppia altezza

Esempio:

```
D4
"DTR Italia s.r.l."11D5
"Via Lussemburgo 28"20D5
"21013 Gallarate Varese"30D5
"03224410120"60D5
"Tel. 0331799117"91D5
D6
```

Nota: I vincoli del cambio intestazione sono gli stessi dell'operazione eseguita da tastiera.

D6 Fine Intestazione

D6

O Selezione Operatore

Attiva l'operatore indicato.

"	nPPPP	"	O

Dove:
n= numero operatore, da 1 a 8
PPPP= password
Nota: l'operatore/i devono già essere opportunamente abilitati.

y blocca la tastiera

Da remoto consente di bloccare la tastiera locale in modo permanente fino al ricevimento del comando Y

y

Nota: per sbloccare la tastiera manualmente digitare la sequenza: **00+00+C**

Y sblocca la tastiera

Questo comando permette di trasferire il controllo in locale (tastiera) per una transazione iniziata da PC.

Y

1Z Stampa BARCODE EAN13

Stampa un codice a barre in formato EAN13 a fine scontrino.
Se il comando viene inviato all'interno di uno scontrino fiscale, il codice viene stampato dopo il messaggio di fine scontrino. All'interno di uno scontrino non fiscale viene stampato immediatamente.
Il codice deve essere in formato numerico e costituito da:

- 12 cifre, la tredicesima stampata è calcolata dall'ECR come check digit standard
  Esempio:

"	123456789012	"	1Z

  verrà stampato il codice **123456789128**

- 13 cifre, viene stampato un EAN13 esattamente come da campo comandi
  Esempio:

"	1234567890123	"	1Z

  verrà stampato il codice **1234567890123**

2Z Stampa BARCODE EAN8

Stampa un codice a barre in formato EAN8 a fine scontrino.
Se il comando viene inviato all'interno di uno scontrino fiscale, il codice viene stampato dopo il messaggio di fine scontrino. All'interno di uno scontrino non fiscale viene stampato immediatamente.
Il codice deve essere in formato numerico e costituito da:

- 7 cifre, l'ottava stampata è calcolata dall'ECR come check digit standard

Esempio:

"	1234567	"	2Z

verrà stampato il codice **12345670**

- 8 cifre, viene stampato un EAN8 esattamente come da campo comandi

Esempio:

"	12345678	"	2Z

verrà stampato il codice **12345678**.

3Z Stampa BARCODE CODE39

Stampa codice a barre in formato CODE39 a fine scontrino.
Il codice da stampare è in formato alfanumerico ascii.

"	ABCDEFG12345HI	"	3Z

verrà stampato il codice ***ABCDEFG12345HI*.**
All'interno di uno scontrino non fiscale viene stampato immediatamente ma solo alla fine.

4Z Stampa QRcode (solo Dflex, DprintII e III)

Stampa un QRcode dopo la fine scontrino.
Il codice da stampare è in formato alfanumerico da 52 caratteri ascii.

"	abcdefghiABCDEFGHI12345678901234	"	4Z

All'interno di uno scontrino non fiscale viene stampato immediatamente ma solo alla fine.
Nota: se è attiva l'opzione di stampa "Auto QR Code" il codice inviato con il comando 4Z è prioritario, per quello scontrino è inibita la stampa automatica.

REGISTRAZIONE

xxxxP Vendita PLU di codice xxxx(max. 13 caratteri)

La vendita su PLU può essere eseguita utilizzando varie modalità illustrate negli esempi seguenti.

- *Esempio di comando vendita PLU di codice 123:*

123	P

- *Esempio di comando vendita di 5 PLU di codice 1234567890123:*

5	*	1234567890123	P

➢ Esempio di comando vendita PLU a quantità decimale 5,25:

5	,	25	*	1234567890123	P

➢ Esempio di comando vendita PLU con prezzo imposto di € 10,00:

1000	H	1234567890123	P

- Esempio di comando vendita PLU di codice *1234567890123* con:
  _ descrizione (patate)
  _ quantità decimale (12,55)
  _ prezzo € 10,55

"	Patate	"	12	,	55	*	1055	H	1234567890123	P

xxR Vendita su REPARTO xx(numero reparto)

La vendita su REPARTO può essere inserita utilizzando varie modalità illustrate negli esempi seguenti.

➢ *Esempio di comando vendita su Rep1 con prezzo già programmato:*

1	R

- *Esempio di comando vendita di 5 pezzi su Rep1:*

5	*	1	R

- Esempio di comando vendita di 5,25 pezzi su Rep10 :

5	,	25	*	10	R

➢ Esempio di comando vendita di € 10,00 su Rep12:

1000	H	12	R

- Esempio di comando vendita su Rep1 di :

_ descrizione (patate)
_ quantità decimale (12,55)
_ prezzo € 10,55

"	Patate	"	12	,	55	*	1055	H	1	R

= Subtotale

Stampa e visualizza un riga con il totale delle vendite effettuate fino a quel momento.

=

Stampa codice numerico non sommante

Stampa un codice numerico appoggiato a sinistra senza considerarlo vendita.

123456789	**#**

@ Stampa stringa alfanumerica

Stampa una riga alfanumerica all'interno di uno scontrino fiscale e non con le limitazioni di legge: la parola TOTALE non è consentita.

"	**ABCD12345abcd**	**"**	**@**

Nota1: se il carattere "xxxxx"@ non è seguito da altri comandi, per la stampa immediata della stringa è necessario aggiungere un "tappo": **""@** al termine del comando. In caso contrario la stringa viene comunque stampata ma con un delay di 1 secondo.
Esempio: **"ABCD12345abcd"@""@**

k Annullo scontrino

Annulla le la transazione in corso stampando lo scontrino con il totale a 0 e la dicitura "TRANSAZIONE ANNULLATA".

k

105M Storno RT

Esegue lo storno di un documento precedentemente emesso.

Sequenza del comando prevede 2 comandi:

_ riferimenti documento da stornare **"ZZZZ-NNNN-DDMMYYYY" (numero chiusura – numero documento – data)**

_ comando di storno **105M**

"0001-0001-01012019"	**105M**

104M Reso RT

Esegue un reso di una o più righe di vendita su un documento precedentemente emesso

La sequenza del comando prevede 2 comandi:

_ riferimenti documento su cui effettuare il reso **"ZZZZ-NNNN-DDMMYYYY- SSSSSSSSSSS" (numero chiusura – numero documento – data – SN cassa)**

_ comando di reso **104M**

"0001-0001-01012019-4CIDN000001"	**104M**

Di seguito al comando di reso è necessario inserire le righe di vendita da rendere e la chiusura in contanti.

Esempio completo:

"0159-0003-18102019-4CIDN000003"104M

200H1R

1T

L Codice Lotteria

Per associare un codice lotteria ad un documento commerciale è necessario inserire il comando contenente il codice lotteria all'intero di una transazione. Di seguito il comando:

_ riferimento codice **"codicelotteria" (stringa alfanumerica – max 16 caratteri)**

_ comando lotteria **L**

"codicelotteria"	L

1M Sconto % su articolo

Esegue uno sconto in percentuale dell'importo ultimo registrato.

Esempio di sconto del 25%:

2500	*****	**1**	**M**

2M Sconto % su subtotale

Esegue uno sconto in percentuale sull'ammontare del subtotale registrato: eseguibili massimo 5 sconti in %.

Esempio di sconto del 25%:

2500	*****	**2**	**M**

3M Sconto a valore su articolo

Esegue uno sconto a valore dell'importo ultimo registrato.

Esempio di sconto di € 5,00:

500	**H**	**3**	**M**

4M Sconto a valore su subtotale

Esegue uno sconto a valore sull'ammontare del subtotale registrato: eseguibili massimo 5 sconti a valore.

Esempio di sconto di € 5,00:

500	**H**	**4**	**M**

5M Maggiorazione % su articolo

Esegue una maggiorazione in percentuale dell'importo ultimo registrato.

Esempio di maggiorazione del 25%:

2500	*****	**5**	**M**

6M Maggiorazione % su subtotale

Esegue una maggiorazione in percentuale sull'ammontare del subtotale registrato: eseguibili massimo 5 maggiorazioni.

Esempio di maggiorazione del 25%:

2500	*****	**6**	**M**

7M Maggiorazione a valore su articolo

Esegue una maggiorazione a valore dell'importo ultimo registrato.

Esempio di maggiorazione di € 5,00:

500	**H**	**7**	**M**

8M Maggiorazione a valore su subtotale

Esegue una maggiorazione a valore sull'ammontare del subtotale registrato: eseguibili massimo 5 sconti a valore.
Esempio di maggiorazione di € 5,00: eseguibili massimo 5 maggiorazioni.

500	**H**	**8**	**M**

14M Bonifico

Esegue un Bonifico / Abbuono a valore sul subtotale del conto
Esempio di abbuono di €5,00 sul totale conto

500	**H**	**14**	**M**

CAUSALI DI PAGAMENTO

1T Pagamento con causale CONTANTI

Esegue la registrazione di un pagamento con causale CONTANTI.
L'eventuale chiusura dello scontrino può avvenire in modo immediato se viene inviato solo il comando contanti, con calcolo del resto (anche se =0) se viene inviato anche un valore.
es. chiusura immediata:

1 T

es. pagamento parziale (se subtotale > di € 25) o chiusura con calcolo del resto (se subtotale <= a € 25):

2500	H	1 T

2T Pagamento con causale ASSEGNI

Esegue la registrazione di un pagamento con causale ASSEGNI.
es. chiusura immediata:

2 T

es. pagamento parziale (se subtotale > di € 25) o chiusura con calcolo del resto(se subtotale <= a € 25):

2500	H	2 T

3T Pagamento con causale CARTA CREDITO

Esegue la registrazione di un pagamento con causale CARTA CREDITO .
es. chiusura immediata:

3 T

es. pagamento parziale (se subtotale > di € 25) o chiusura con calcolo del resto(se subtotale <= a €25):

2500	H	3 T

4T Pagamento con causale NONPAGATOCREDITO

Esegue la registrazione di un pagamento a NON PAGATO CREDITO.

2500	H	4 T

5T Pagamento con causale TICKET

Esegue la registrazione di un pagamento con causale Ticket.

2500	H	5 T

6T Pagamento con causale NON RISCOSSO SERVIZI

Esegue la registrazione di un pagamento con causale NON RISCOSSO SERVIZI.

2500	**H**	**6 T**

7T Pagamento con causale SEGUIRà FATTURA

Esegue la registrazione di un pagamento con causale SEGUIRà FATTURA.

2500	**H**	**7 T**

8T Pagamento con causale NON RISCOSSO SSN

Esegue la registrazione di un pagamento con causale Ticket.

2500	**H**	**8 T**

n9T Pagamento con causale BUONO MONOUSO

Esegue la registrazione di un pagamento con causale BUONO MONOUSO (n corrisponde all'aliquota IVA)

2500	**H**	**n 9 T**

10T Pagamento con causale BUONO MULTIUSO

Esegue la registrazione di un pagamento con causale BUONO MULTIUSO.

2500	**H**	**10 T**

11T Pagamento con causale SCONTO A PAGARE

Esegue la registrazione di un pagamento con causale SCONTO A PAGARE.

2500	**H**	**11 T**

12T Pagamento con causale BUONO CELIACHIA

Esegue la registrazione di un pagamento con causale BUONO MULTIUSO.

2500	**H**	**12 T**

xxHnV Corrispetivo già pagato

Esegue la registrazione di un Corrispettivo già pagato.
xx è il valore da scontare
n è l'aliquota IVA

25	**H**	**1 V**

Scontrini Gestionali non fiscali

10M Entrate di Cassa

Esegue una entrata di cassa con la causale specificata.

Es. entrata di € 25,00 come contanti e € 30,00 come assegni:

10 M

2500	**H**	**1 T**
3000	**H**	**2 T**

10 M

11M Uscita di Cassa

Esegue una uscita di cassa con la causale specificata.

Es. uscita di € 25,00 come contanti e € 30,00 come assegni:

11	**M**

2500	**H**	**1**	**T**
3000	**H**	**2**	**T**

11	**M**

```
-------- NON FISCALE -------
LINEA 1
P.IVA 12345678901
LINEA 2
LINEA 3
LINEA 4
LINEA 5
```

13M Recupero Credito

Esegue il pagamento di un credito precedentemente registrato con una specifica causale.

Es. recupero crediti di € 55,00 con € 25,00 come contanti e € 30,00 come assegni:

13	**M**

2500	**H**	**1**	**T**
3000	**H**	**2**	**T**

13	**M**

j Apertura scontrino NON fiscale

È possibile emettere scontrini non fiscali solo per uso gestionale all'interno dell'esercizio. Viene previsto anche che la dicitura "TOTALE" non venga stampata dall'ECR, annullando la stampa della riga in cui è contenuta.
I comandi previsti per la gestione di uno scontrino non fiscale sono SOLO i seguenti:

1. Apertura scontrino non fiscale: j
J viene aperto lo stato di emissione di uno scontrino NON fiscale e stampato:

```
-------- NON FISCALE -------
LINEA 1
P.IVA 12345678901
LINEA 2
LINEA 3
LINEA 4
LINEA 5

DTR-Italia
Retailing Tomorrow
```

E la macchina entra nello stato di scontrino NON Fiscale aperto.

2. Stampe di messaggi : @

"	**DTR-Italia**	"	@
"	**Retailing Tomorrow**	"	@

I comandi consentiti all'interno di uno scontrino NON fiscale sono:

_ "…"@
_ "..."1Z (ean13)
_ "..."2Z (ean8)
_ "..."3Z (alfa39)

qualsiasi comando arrivi viene sistematicamente ignorato

Viene stampato:

```
-------- NON FISCALE -------

        LINEA 1
   P.IVA 12345678901
        LINEA 2
        LINEA 3
        LINEA 4
        LINEA 5

DTR-Italia
Retailing Tomorrow

06-10-2012 15:35    SNF0001
Matricola:        12345678
-------- NON FISCALE -------
```

3. Chiusura di scontrino non fiscale J

J viene concluso lo stato di emissione di uno scontrino NON fiscale e viene stampato:

J Chiusura scontrino NON fiscale

Chiude uno scontrino gestionale non fiscale.

J

40F Stampa messaggio a finescontrino

Stampa una stringa alfanumerica a fine scontrino.

"	**DTR-Italia**	"	@	**40F**
"	**Retailing Tomorrow**	"	@	**40F**

Il messaggio deve essere costituito da max. (36) caratteri per riga per max. 2 righe.
Il comando può essere inviato in qualsiasi momento della transazione già aperta e prima della chiusura.
Viene stampato solamente sullo scontrino della transazione in corso e a macchina fiscalizzata.

42F Stampa Tallon

Stampa messaggi pubblicitari accumulati a scontrino fiscale aperto, dopo la chiusura dello scontrino stesso.

"	**1234567890123456789012345**	"	@	**42F**

Limitazioni:

1. Numero di righe massime 15.
2. Se nello stesso scontrino viene usato anche il comando 40F, queste righe vengono sottratte alle righe totali del tallon.
3. le righe devono arrivare appena prima della chiusura del conto e a macchina fiscalizzata.
4. La lunghezza di ogni stringa deve essere max. 25 caratteri che verranno giustificati a sinistra.
5. Non devono contenere: “Totale”, “TOTALE”, etc.

Esempio:

"CRUDO/MELO" 0.01*650H2R
"1 1234567890123456789012 3"@42F
"2 1234567890123456789012 3"@42F
"3 1234567890123456789012 3"@42F
"4 1234567890123456789012 3"@42F
"5 1234567890123456789012 3"@42F
"6 1234567890123456789012 3"@42F
"7 1234567890123456789012 3"@42F
"8 1234567890123456789012 3"@42F
"9 1234567890123456789012 3"@42F
"10 1234567890123456789012"@42F
650H1T

102M Apertura Nota di Credito

Apre uno scontrino fiscale di tipo nota di credito. Equivale alla funzione in tastiera.

102M

41F Stampa codice della pratica di reso per la funzione Nota di Credito

Stampa il codice alfanumerico della pratica di reso al termine della nota di credito.

La sequenza è la seguente:

Invio del messaggio alfanumerico della pratica di reso [41F]

"	**123456789012**	"	**41F**

Il codice alfanumerico deve essere max. 12 caratteri.

CLIENTI

38F Codice Fiscale / Partita IVA Cliente per Fattura Immediata

Invia righe di intestazione fattura e il C.F/P.IVA cliente.

Nota: occorre inviare sempre 4 righe di intestazione cliente. Se il numero di righe è inferiore nullo, occorre inviare: [""@38F] comunque in sostituzione.

nnnnn101M Apertura Fattura

Apre un documento fiscale di tipo fattura sulla stampante locale dove "*nnnnn*" specifica il numero progressivo della fattura.
Non è possibile inviare un numero inferiore o uguale a quello dell'ultima fattura emessa
Esempio di emissione:

"Dati cliente riga 1"@38F <OBBLIGATORIO>
"Dati cliente riga 2"@38F <OBBLIGATORIO>
"Dati cliente riga 3"@38F <OBBLIGATORIO>
"Dati cliente riga 4"@38F <OBBLIGATORIO>
"CF o PIVA"@38F <OBBLIGATORIO>
"100"**101M** dove **"100"** forza il numero documento fattura
"MIOREP"5*1000H1R
1T

Nota: la quinta riga è riservata per la Partita IVA cliente (inviare 11 caratteri numerici) o per il Codice Fiscale cliente (inviare 16 caratteri alfanumerici), la cassa stamperà automaticamente la dicitura P.IVA o C.F. in corrispondenza di quanto riceve.

39F Codice Fiscale / Partita IVA Cliente per Scontrino Documentale

Invia e stampa a fine scontrino il Codice Fiscale o la Partita IVA del Cliente. La funzione è composta da 2 comandi:
1. Messaggio alfanumerico con **"Codice Fiscale o Partita IVA"** @.
2. Stampa del messaggio **39F** .

"	Codice Fiscale o Partita IVA	"	@	39F

Restrizioni:
- il comando deve essere inviato a transazione aperta
- Il messaggio dovrà essere lungo 11 caratteri (se si tratta di una Partita I.V.A.) o 16 caratteri (se si tratta di un Codice Fiscale). Nel caso in cui tali requisiti non fossero rispettati, il messaggio verrà considerato come un normale codice alfanumerico, ma non al termine della transazione come Codice fiscale / Partita I.V.A.

RAPPORTI

1f Rapporto Finanziario Giorno

2f Rapporto Reparti Periodo

3f Rapporto PLU Periodo

4f Rapporto Operatori Periodo

1w Lettura memoria fiscale integrale

2w Lettura memoria fiscale per data

Es. Stampa contenuto MF dal 01/01/2012 al 20/07/2012:

"	010112200712	"	2w

3w Lettura memoria fiscale per numero chiusura

Es. Stampa contenuto MF dalla chiusura 80 alla 90:

"	00800090	"	3w

4w Stampa lettura DGFE integrale

5w Stampa lettura DGFE per data

Es. lettura dgfe per data 06/07/2012 al 07/07/2012.

"	060712070712	"	5w

6w Stampa lettura DGFE per numero chiusura fiscale

Es. lettura dgfe da chiusura 1 a chiusura 2.

"	00010002	"	6w

7w Termina lettura

Arresta la stampa di un report.

8W Stampa ultimo scontrino registrato nel DGFE

Stampa immediata dell'ultimo scontrino fiscale memorizzato nel DGFE.

9w Invia il contenuto del dgfe da data a data

Invia scontrini fiscali registrati nel dgfe da data a data.

Esempio: richiesta dal 06/01/2014 al 07/01/2014

"	060114170114	"	9w

Risposta della cassa:

```
 - - - - - - - - - - - - - - - - - - -H9w
           DC 2B00000%               H9w
 - - - - - - - - - - - - - - - - - - -H9w
                                 EUROH9w
Reparto 1                        0,01H9w
  - - - - - - - - - - - - - - - - - - -9w
              T O T A L E   €  0,01H9w
                                   H9w
06-01-2014  09:25         S.F.N.0001H9w
             DC 2B00000%            H9w
        AZZERAMENTO GIORNO          H9w
                                 EUROH9w
TOTALE CORR. GIORNO              0,01H9w
TOTALE PROG. CORR.               0,01H9w
                                     H9w
TOTALE SCONTI                    0,00H9w
TOTALE MAGG.                     0,00H9w
TOTALE STORNI                    0,00H9w
TOTALE RETTIFICHE                0,00H9w
TOTALE RESI                      0,00H9w
                                     H9w
NOTE DI CREDITO N.                  0H9w
TOTALE N.D.C. GIO.               0,00H9w
TOTALE N.D.C. PROG.              0,00H9w
                                     H9w
TOTALE RISCOSSI                  0,01H9w
TOTALE NON RISC.                 0,00H9w
                                     H9w
SCONTR.FISC.ANNULLATI N.          0H9w
TOT.SCONTR.FISC.ANN.             0,00H9w
                                     H9w
SCONTRINI FISCALI N.                2H9w
LETTURE M.F. N.                     0H9w
SCONTRINI NON FISC. N.              2H9w
                                     H9w
FATTURE N.                          0H9w
CORR. FATTURE                    0,00H9w
                                     H9w
AZZERAMENTO N.                      1H9w
                                     H9w
TOTALE RIPRISTINI FUNZ.             0H9w
                                     H9w
DGFE N.                             1H9w
INIZIALIZZATO IL:   03-02-2014  09:24H9w
MATRICOLA:                  2B00000%H9w
SIGILLO FISCALE:            DDF185A2H9w
                                     H9w
```

```
06-01-2014  09:25          S.F.N.0002H9w
              DC 2B00000%             H9w
```

10w Invia il contenuto del dgfe in data da scontrino a scontrino

Esempio: in data 06/01/2014 da scontrino 1 a 100.

"	06011400010100	"	10w

Risposta della cassa:

```
                                EUROH9w
Reparto 1                       0,01H9w
  - - - - - - - - - - - - - - - - - -9w
              T O T A L E   €  0,01H9w
                                   H9w
06-01-2014  09:25          S.F.N.0001H9w
              DC 2B00000%             H9w
```

..... etc.

11w Invia il contenuto del dgfe da data a data per cf/piva

Esempio: invia tutti i documenti fiscali da data 02/02/2014 a data 10/02/2014 contenenti piva= 03224410120.

"	0202141002140322441012 0	"	11w

12w Invia da data a data per numero fattura da a

Esempio: invia tutte le fatture da numero 1 a numero 100, da data 02/04/2014 a data 10/04/2014

"	02041410041400010100	"	12w

16w Stampa DGFE tra documenti in una chiusura specifica

Esempio: stampa dei documenti dal 15 al 15 nella chiusura 0053

"	005300150015	"	16w

15w Stampa DGFE tra documenti in una data specifica

Esempio: stampa dei documenti dal 3 al 7 in data 19/05/2020

"	19052000030007	"	15w

AZZERAMENTI

1F Chiusura fiscale giorno

2F Azzeramento report periodico reparti

3F Azzeramento report periodico PLU

4F Azzeramento periodico Operatore corrente

8F Azzeramento report periodico Operatori

SISTEMA

1X Spegnimento ECR

2X Richiesta di Stato indifferita

Provoca l'invio di un record con informazioni dello stato da ecr a pc. La risposta viene inviata al termine delle operazioni in esecuzione.

Comando: **2X**

Risposta da ECR:

A	H	B	H	C	H	D	H	E	H	F	H	G	H	hhmm	H	GGMMAA	H	NNNN	H	ZZZZ	H	2X

A= 1 carattere, tipo di ecr:

"0" = Dcash
"1" = Dpalm
"2" = Dprint
"3" = Dprint II
"4" = Dprint III
"5" = Dflex

B= 10 caratteri, matricola. _ es. : "DC2B000001"

C= 1 carattere, stato scontrino fiscale:

"0" = chiuso

"1" = aperto

D= 1 carattere, stato scontrino NON fiscale:

"0" = chiuso

"1" = aperto

E= 1 carattere, stato tastiera:

"0" = no locked
"1" = locked

G= 1 carattere, stato carta

"0" = ok
"1" = no paper

F= 3 caratteri, codice errore ecr

"000" = no error

"xx" = Codice Errore (see error code table)

hhmm= 4 caratteri, ora ex. **"1011",** (10:11)

GGMMAA= 6 caratteri data ex. **"181113",** (08-01-2013)

"NNNN"= 4 caratteri riportanti il numero di scontrino fiscale aperto o ultimo emesso

"ZZZZ" = 4 caratteri, identificano il numero di chiusura fiscale corrente

"2X" = 2 caratteri fissi per fine record

Nota: nel caso in cui la funzione ECHO è abilitata, l'ecr torna il commando ricevuto "2X" prima del record di stato.

3X Versione

Torna la versione corrente del modello.

Comando: **3X**

Risposta da ECR:

VVVV	H	3X

Nota: a scontrino fiscale aperto non viene gestito.

4X Simulazione Tastiera

xxx	H	Xxx	H	xxx	H	4x

Consente di inviare da protocollo una o più funzioni altrimenti digitabili da tastiera: a questo comando vengono accodati uno o più codici funzione FX (gli stessi della riconfigurazione tastiera o delle funzioni macro), ognuno dei quali corrisponde ad una funzione presente nella cassa. La stringa di comando è formata da uno o più codici FX separati dal carattere "H".
Tale modalità può naturalmente portare il registratore di cassa negli stessi stati di errore che si possono originare da digitazione manuale (errori di sequenza, incongruenza dei dati, ecc.). Nel caso, con il comando "2X" è possibile controllare lo stato. È possibile inviare fino ad un massimo di **32** codici funzione (FX) per ogni striga di comandi.
Esempio: [**1,00] [REP16] [ASSEGNI]**

001	H	012	H	011	H	035	H	054	H	4X

I codici funzione FX sono gli stessi utilizzati nella configurazione locale della tastiera:

TASTO	FX	TASTO	FX	TASTO	FX	TASTO	FX	TASTO	FX
1	001	RESO	016	REP12	031	USCITA	046	CASSETTO	059
2	002	STORNO	017	REP13	032	R.CREDITO	047	TOTALE	060
3	003	ANNULLO	018	REP14	033	FATTURA	048	DGFE	061
4	004	ANN.SCO.	019	REP15	034	MACRO	049	BONIFICO	062
5	005	REP1	020	REP16	035	CF PIVA	050	SUP.LIM.	063
6	006	REP2	021	↑	036	OPERATORE	051	ORA	064
7	007	REP3	022	↓	037	MENU	052	±1	065
8	008	REP4	023	C	038	TICKET	053	±2	066
9	009	REP5	024	/	039	ASSEGNI	054	±3	067
0	010	REP6	025	X	040	CARTE CR.	055	±4	068
00	011	REP7	026	SHIFT	041	CREDITO	056	MACRO1	069
,	012	REP8	027	%SBT	042	VALUTA	057	MACRO2	070
PREZZO	013	REP9	028	%ART	043	SBT	058	REP#	154
PLU	014	REP10	029	NOTA C.	044			TICKET1*	155
AV.CARTA	015	REP11	030	ENTRATA	045			TICKET2*	156
		REP17…. *	071					TICKET3*	157
		….REP99 *	153					TICKET4*	158
								TICKET5*	159
								CEDOLA	160
								CLIENTE	161

*** NOTA : le operatività marcate con * sono disponibili su Dpriont II, III e Dflex.**

? RICHIESTA DI STATO SCONTRINO

Provoca l'invio di un record con informazioni dello stato dello scontrino a pc. La risposta viene inviata al termine delle operazioni in esecuzione.

Comando: **?**

Risposta:

A	B	C	D	E	F	G	H	I	L

Riferimenti:

- A = numero chiusura corrente
- B = numero documenti commerciali giornaliero
- C = numero documenti gestionali giornaliero
- D = numero resi RT giornaliero
- E = numero annulli RT giornaliero
- F = stato scontrino
  - 0 = chiuso
  - 1 = aperto
  - 2 = in pagamento
  - 3 = aperto non fiscale
- G = totale scontrino
- H = totale pagato
- I = totale giornaliero
- L = totale progressivo

1? RICHIESTA DI STATO DGFE

Provoca l'invio di un record con informazioni dello stato del DGFE a pc. La risposta viene inviata al termine delle operazioni in esecuzione.

Comando: **1?**

Risposta:

A	B

Riferimenti:

- A = quando il campo è 1, il DGFE è in esaurimento
- B = quando il campo è 1, il DGFE è esaurito

2? RICHIESTA DI STATO RT

Provoca l'invio di un record con informazioni dello stato del RT a pc. La risposta viene inviata al termine delle operazioni in esecuzione.

Comando: **2?**

Risposta:

A	B	C	D	E	F	G	H	I

Riferimenti:

- A = quando il campo è 1, fiscalizzato; quando il campo è 0, non fiscalizzato
- B = quando il campo è 1, modalità RT; quando il campo è 0, modalità MF
- C = quando il campo è 1, RT censito; quando il campo è 0, RT non censito
- D = quando il campo è 1, RT attivato; quando il campo è 0, RT non attivato
- E = quando il campo è 1, RT in servizio; quando il campo è 0, RT non in servizio
- F = quando il campo è 1, data di messa in servizio impostata; quando il campo è 0, data di messa in servizio non impostata
- G = quando il campo è 1, RT dismesso; quando il campo è 0, RT non dismesso
- H = quando il campo è 1, l'ultima chiusura è stata emessa 2 giorni prima o più; quando il campo è 0, RT in periodo di attività senza obbligo di emettere chiusura.
- I = quando il campo è 1, ci sono pendenze da inviare; quando il campo è 0, non ci sono pendenze

1! INVIO XML PENDENTI

Provoca l'invio di un record con informazioni dello stato del DGFE a pc. La risposta viene inviata al termine delle operazioni in esecuzione.

Comando: **1!**

2! ESPORTA XML PENDENTI SU USB

Provoca l'invio di un record con informazioni dello stato del DGFE a pc. La risposta viene inviata al termine delle operazioni in esecuzione.

Comando:

2!