Ritn.-nr

Nr	Ant.	Ändring och/eller medd.-nr	Datum	Inf.	Godk.	Användes för

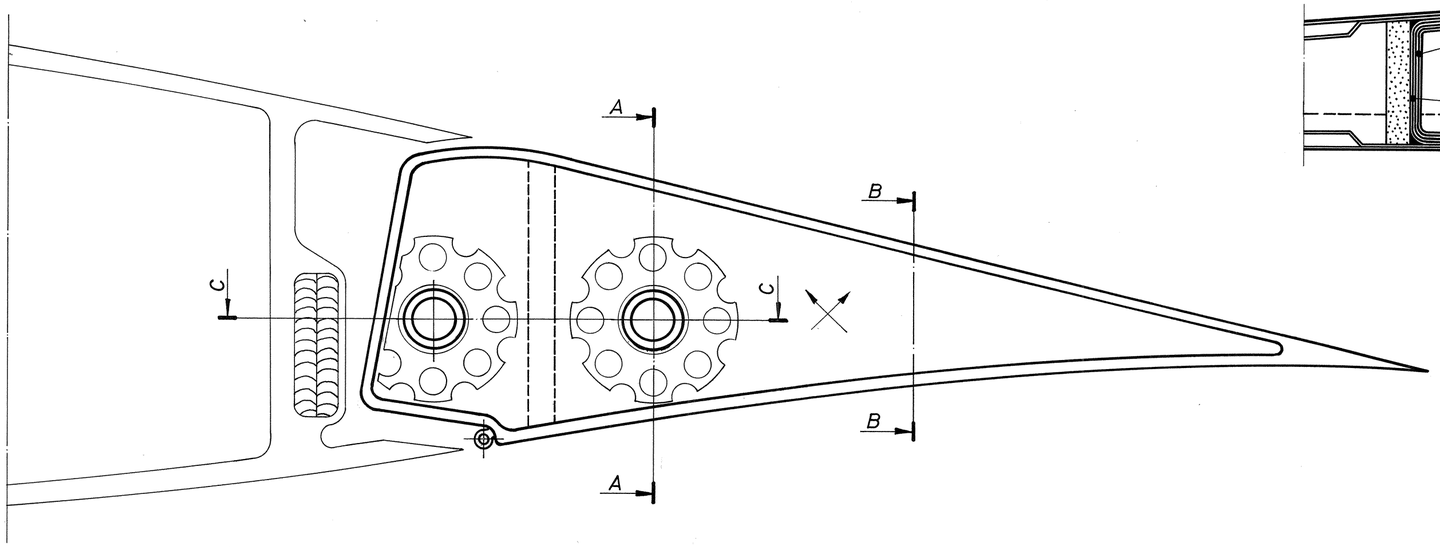

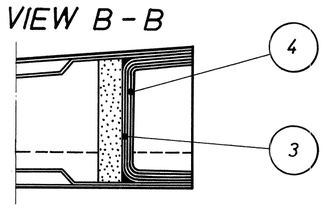

Use wings connected with fuselage when positioning attachment pos. 1

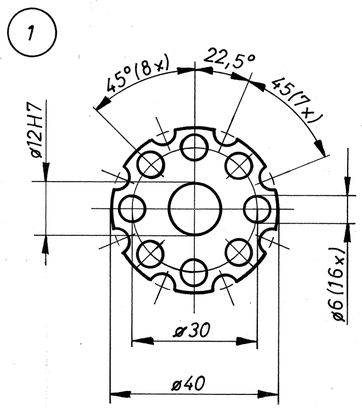

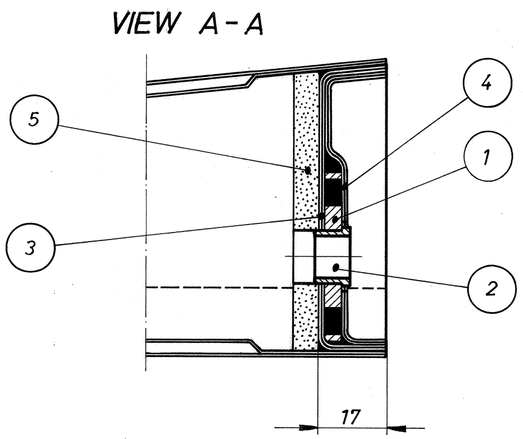

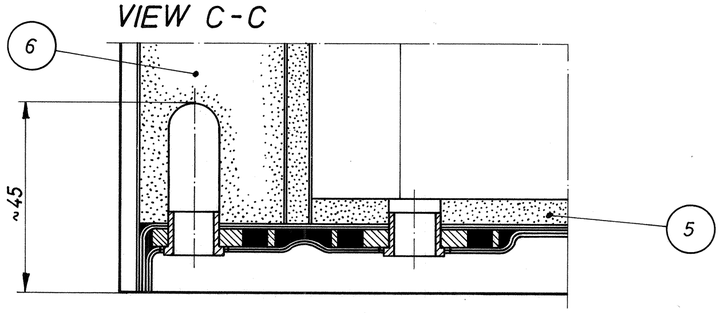

2 SCALE 2:1

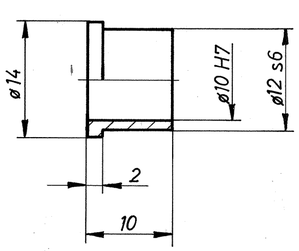

Det. -nr Pos. no	Ant. Qty.	Benämning Denomination	Material	Mod. no. Ämne /Matr. Dimension	Anmärkning Remarks
6	1	12 W 1101 - 34			
5	1	Divinycell 60			
4	1	Attachment laminate	2x92 125		
3	1	" "	"		
2	4	Bushing	SS 5716 - 15		
1	4	Sheet 0,160"	2024 - T3		

Konstr. /Constr.	Ritad /Drawn	Kontr. /Contr.	Godk. /Approved	Skala /Scale	Ersätter /Replaces	Ersatt av /Replaced by
	BAT					

Dat. /Date 97 12 11

WINDEX 1200
RADAB AB
STOCKHOLM, SWEDEN

FLAP ROOT

Ritn. -nr /Drawing No 12 W 1104

Sv Pat 465744 Ritfilmskompaniet TERRAB AB, YSTAD

ARKITEX RITFILM