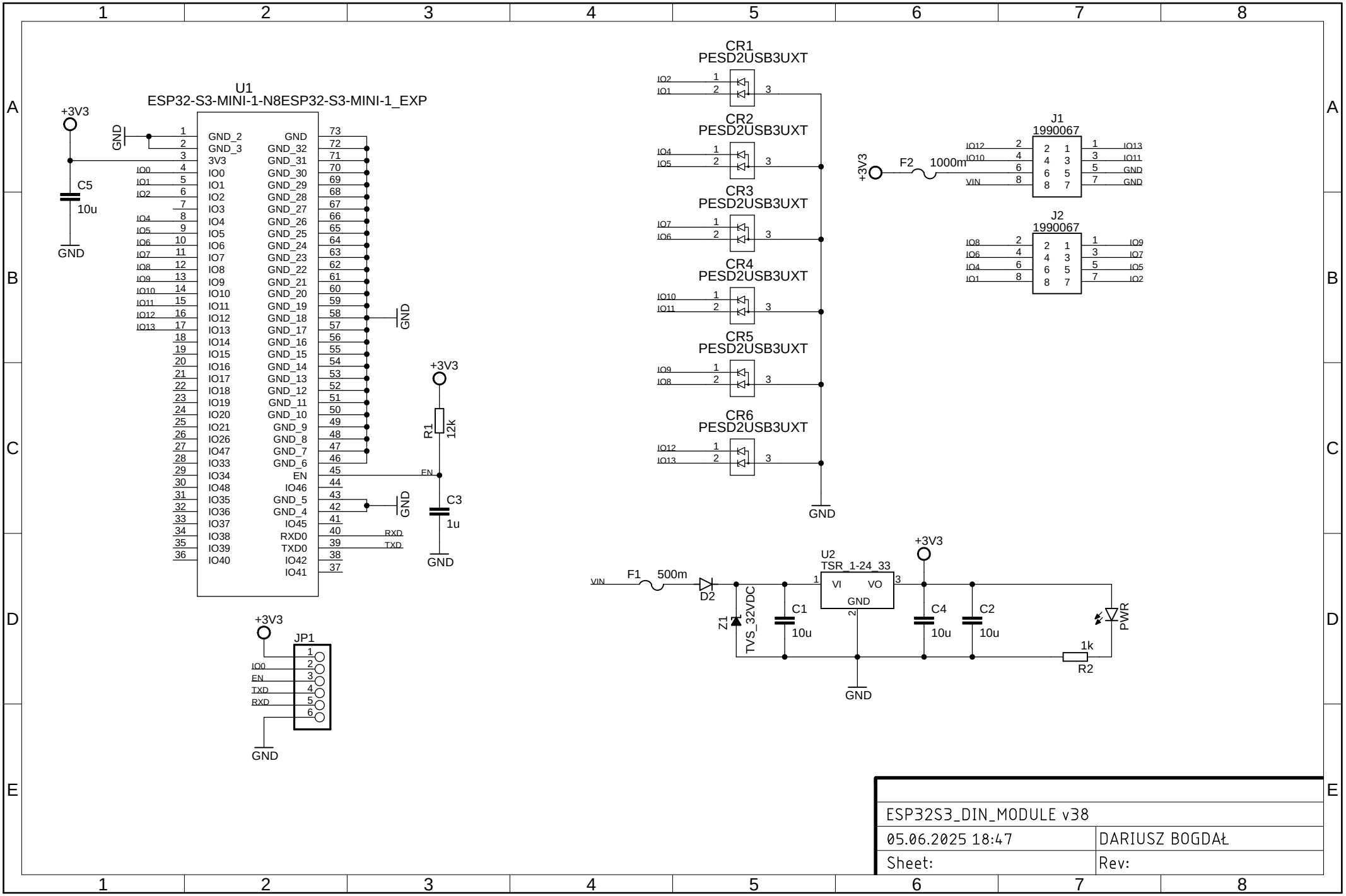

ESP32S3_DIN_MODULE v38	
05.06.2025 18:47	DARIUSZ BOGDAŁ
Sheet:	Rev: