МК2.00.25.01.024

Ra 3,2 (√)

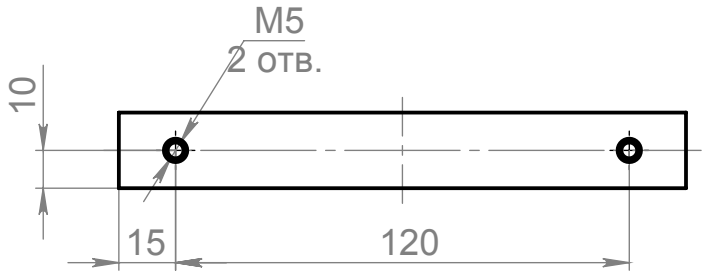

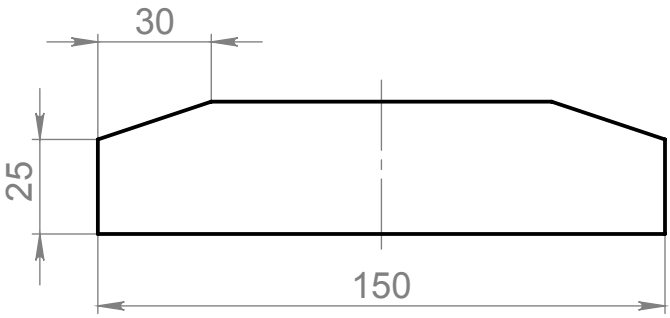

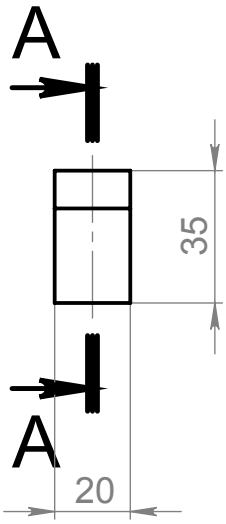

A-A

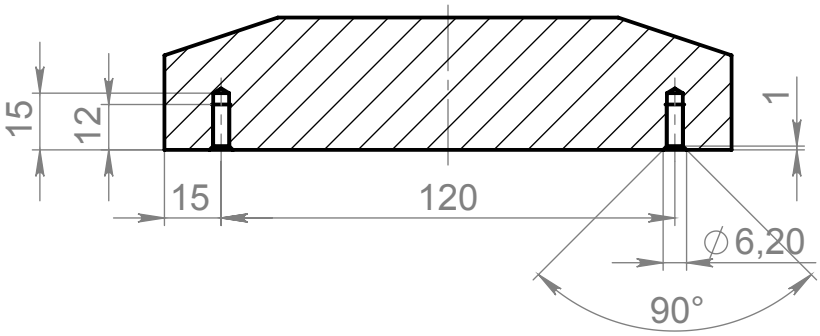

H12, h12, ±t1/2.

Изм.	Лист	№ докум.	Подп.	Дата
Разраб.				
Пров.				
Т. контр.				
Н. контр.				
Утв.				

МК2.00.25.01.024

Подпор	Лит.	Масса	Масштаб
		0.11	1:2
	Лист 1	Листов 1	

РА Тип 6

NIILT

Перв. примен.

Справ. №

Подп. и дата

Инв. № дубл.

Взам. инв. №

Подп. и дата

Инв. № подл.

Копировал

Формат А4