МК2.00.25.01.079-01

Ra 12,5

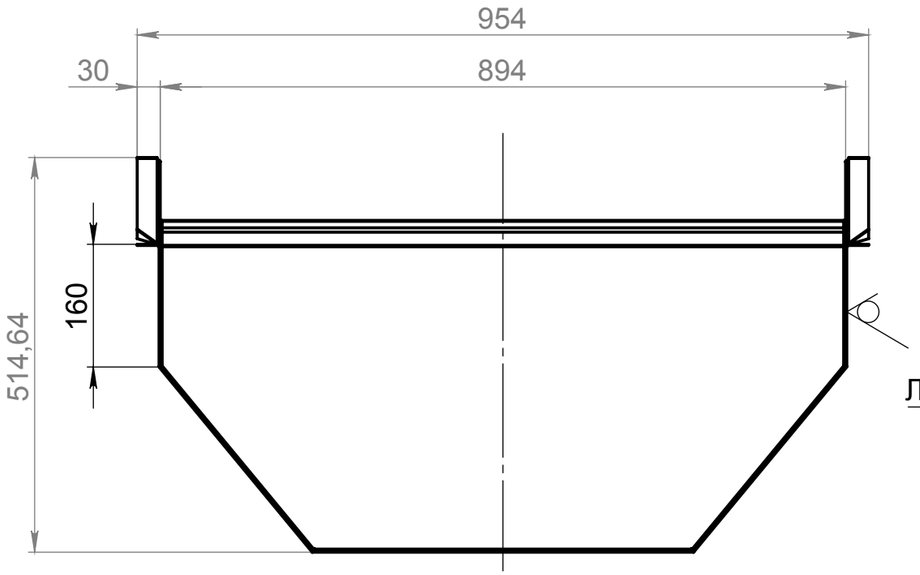

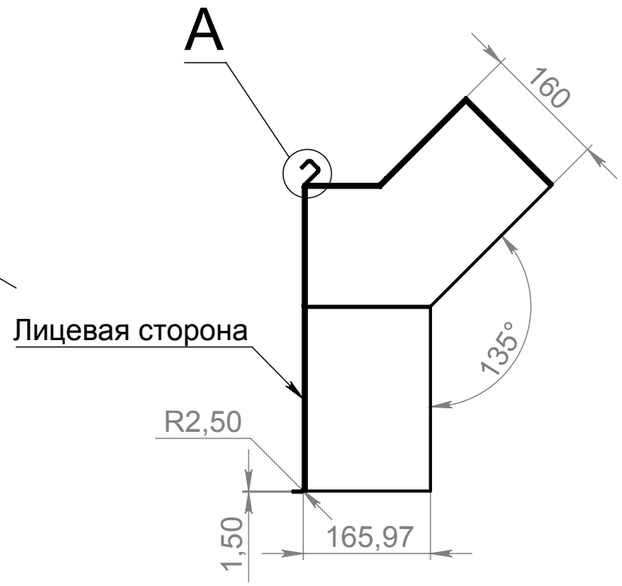

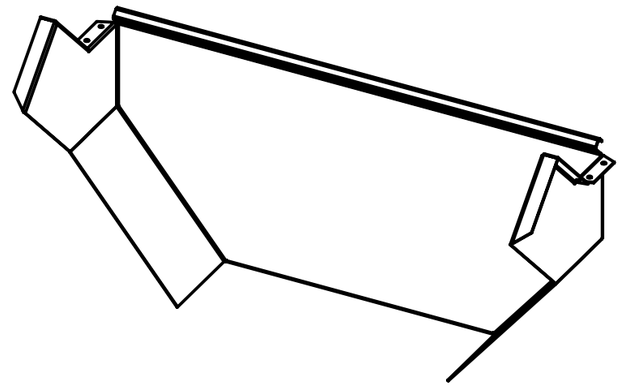

*Развертка

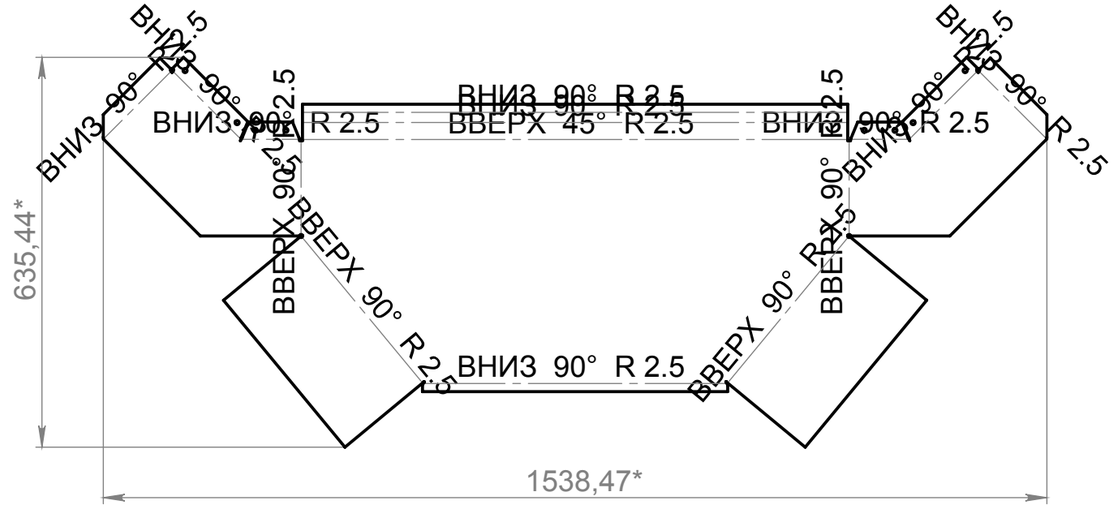

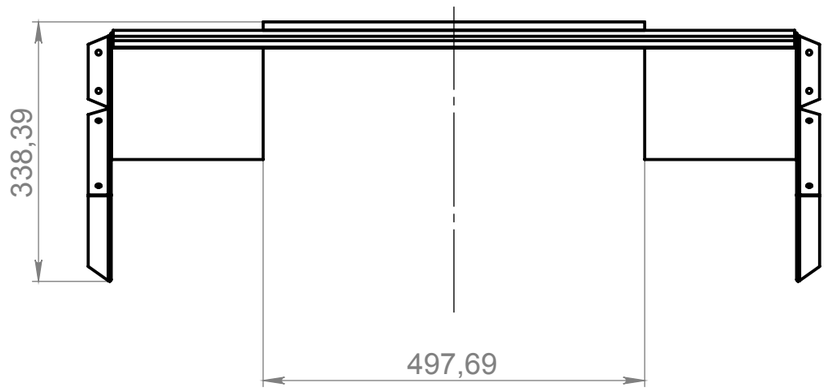

A (1 : 2)

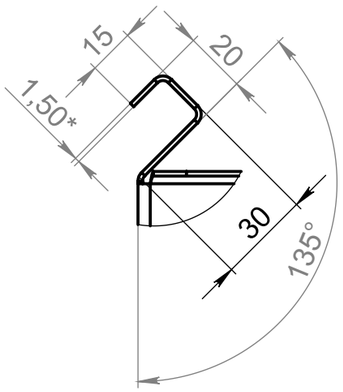

1. *Размеры для справок.
2. H14, h14, ±t2/2.

Изм.	Лист	№ докум.	Подп.	Дата
Разраб.				
Пров.				
Т. контр.				
Н. контр.				
Утв.				

МК2.00.25.01.079-01

Лоток

Лит.	Масса	Масштаб
	7.12	1:8
Лист 1	Листов 1	

AISI 304

NIILT

Справ. №

Подп. и дата

Инв. № дубл.

Взам. инв. №

Подп. и дата

Инв. № подл.

Копировал

Формат А3