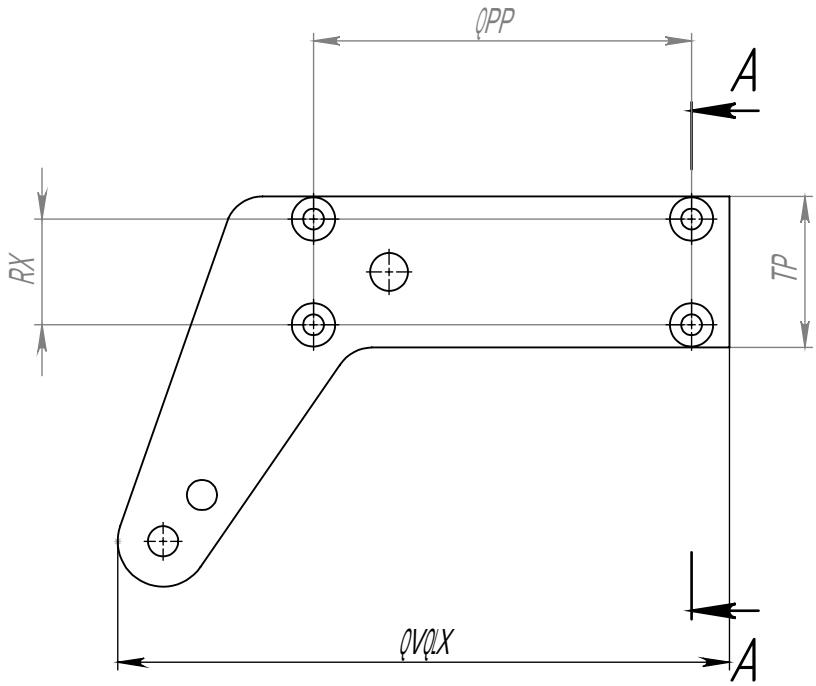

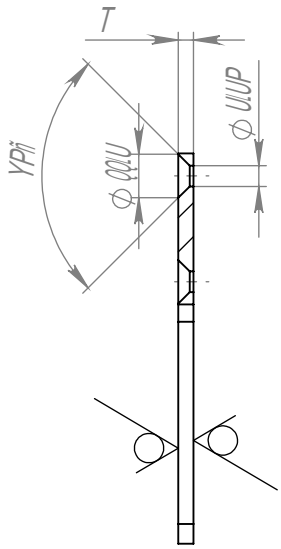

А–А

3,2

МК2.01.45.010 Зеркальное отражение

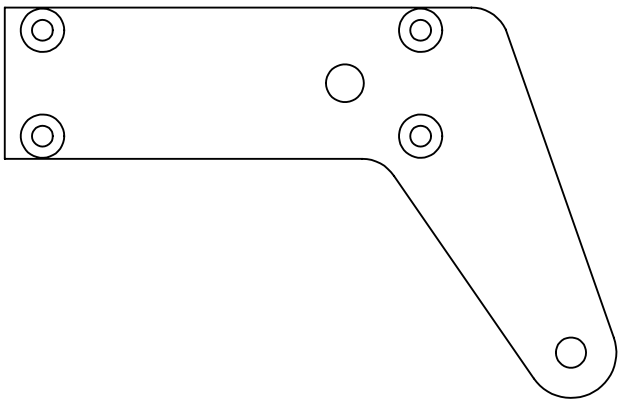

1. * Размеры для справок
2. Неуказанные предельные отклонения механически обрабатываемых поверхностей:
   отверстий – H12
   валов – h12
   остальных – $\pm\frac{IT12}{2}$

Изм.	Лист	Документ	Подпись	Дата	МК2.01.45.010 Зеркальное отражение
Разраб.					Лит.	Масса	Масштаб
Пров.					Лист	Листов 1
Т.контр.					Лист 1 из 1
Н.контр.					Утв.	

Копировал | Формат А3