МК2.01.01.03.013

3.2

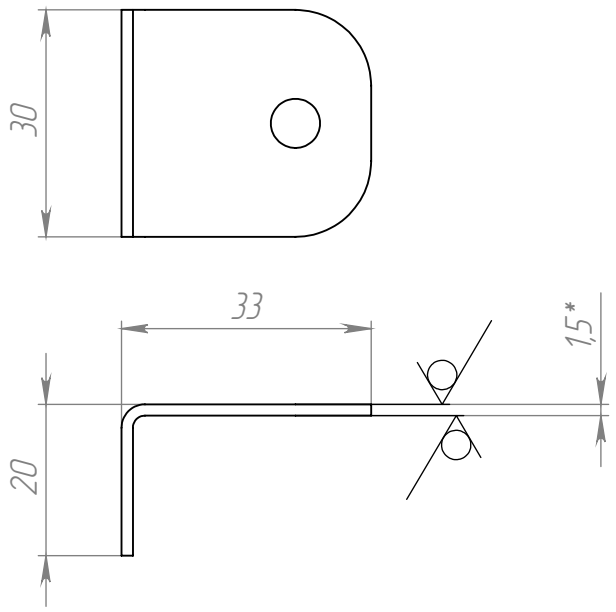

1. * Размеры для справок
2. Неуказанные предельные отклонения механически обрабатываемых поверхностей:
   отверстий – H14
   валов – h14
   остальных – $\pm\frac{IT14}{2}$

					МК2.01.01.03.013		
Изм.	Лист	№ докум.	Подп.	Дата	Уголок	Лит.	Масса: 17.26 / Масштаб: 1:1
Разраб.		Елетин				Лист 1	Листов 1
Пров.		Черкашин					
Т. контр.							
Н. контр.					AISI 304	НИИ "Лазерных технологий"	
Утв.							

Перв. примен. | Справ. № | Подп. и дата | Инв. № дубл. | Взам. инв. № | Подп. и дата | Инв. № подл.

Копировал | Формат А4