МК2.00.25.01.024

Ra 3,2 (√)

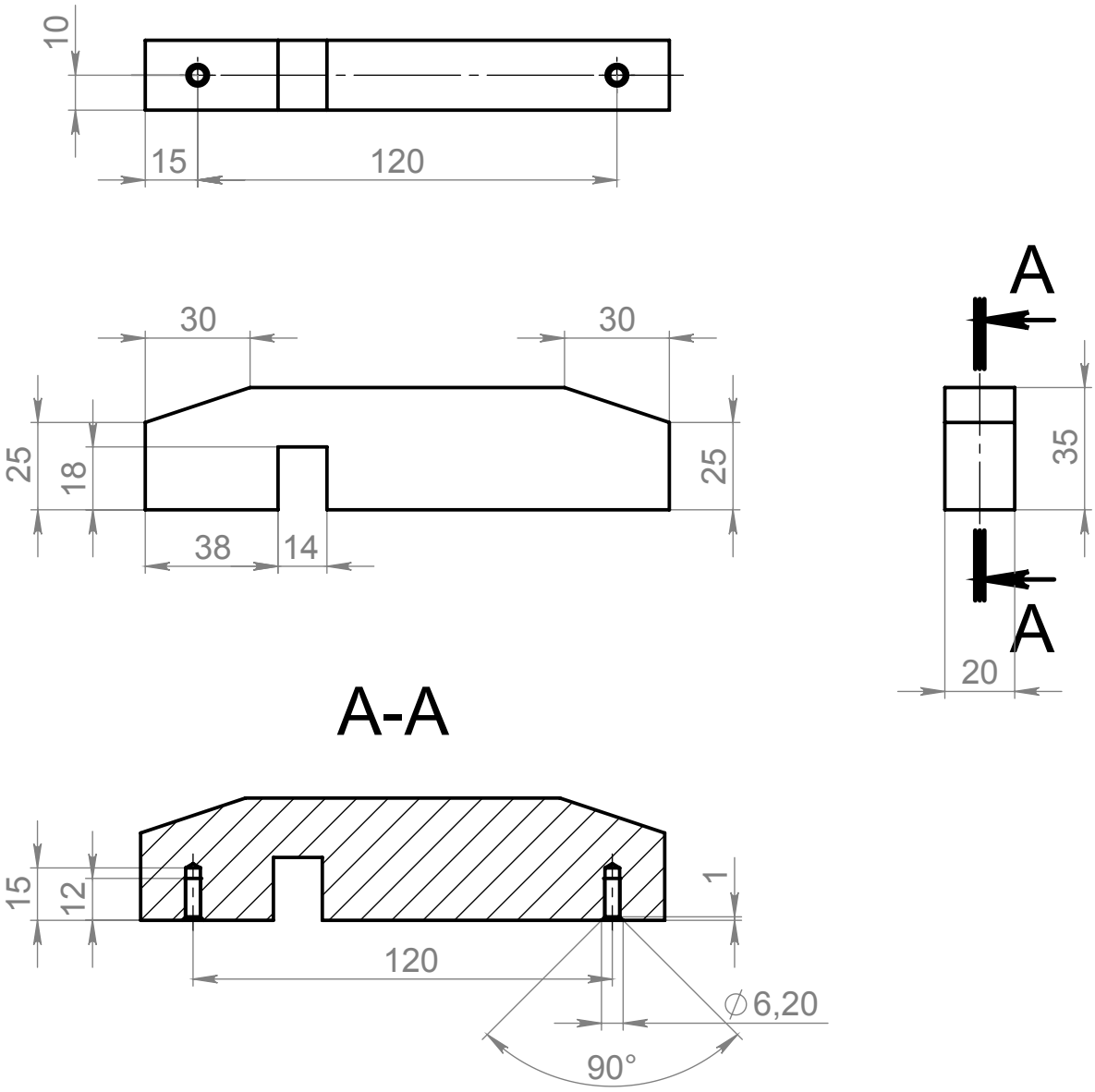


H12, h12, ±t1/2.

| Изм. | Лист | № докум. | Подп. | Дата |
|---|---|---|---|---|
| Разраб. | | | | |
| Пров. | | | | |
| Т. контр. | | | | |
| | | | | |
| Н. контр. | | | | |
| Утв. | | | | |

# МК2.00.25.01.024

Подпор

| Лит. | Масса | Масштаб |
|---|---|---|
| | 0.10 | 1:2 |
| Лист 1 | Листов 1 | |

РА Тип 6

NIILT

Перв. примен.

Справ. №

Подп. и дата

Инв. № дубл.

Взам. инв. №

Подп. и дата

Инв. № подл.

Копировал

Формат А4