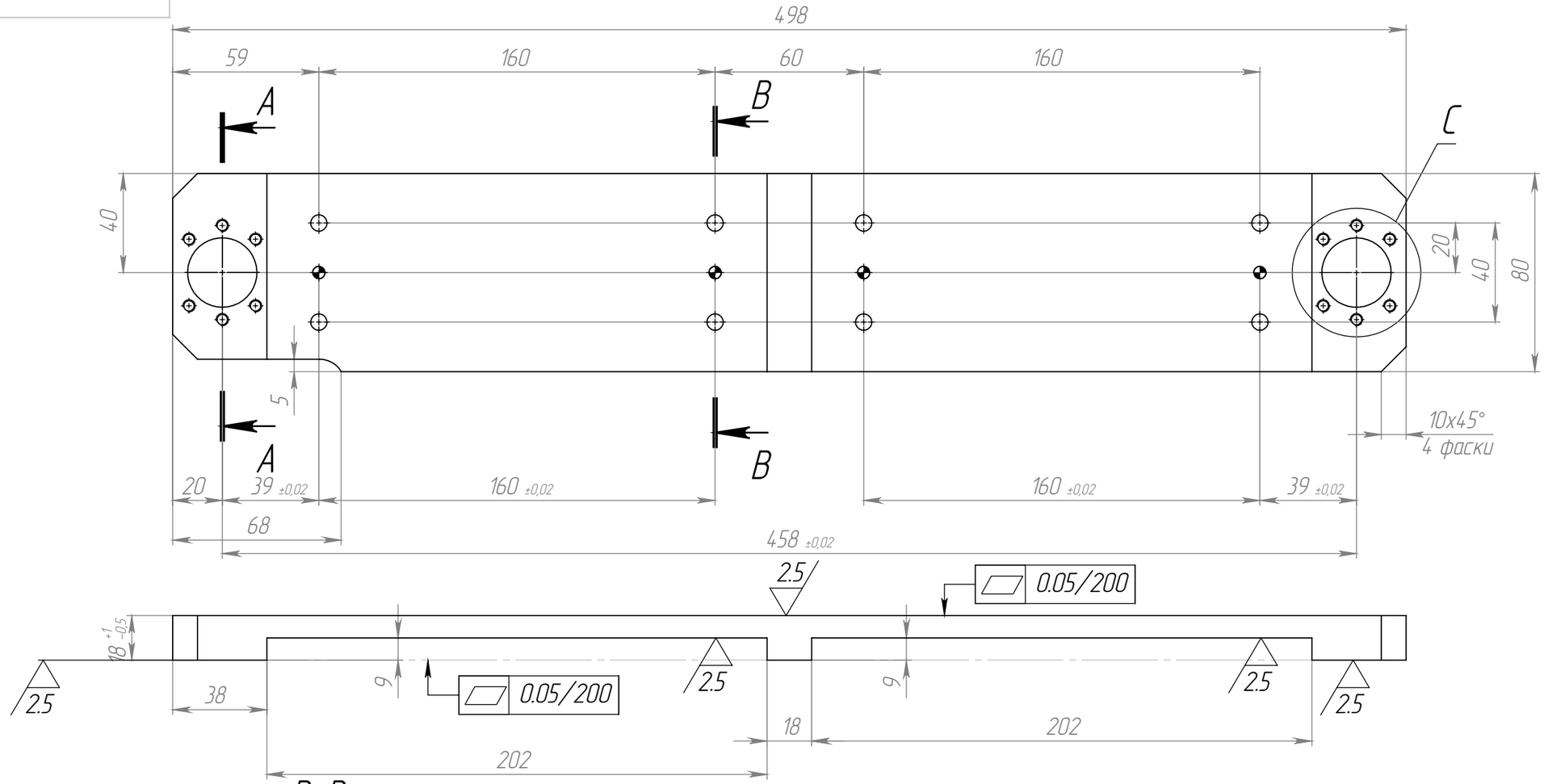

A–A
(2 места)

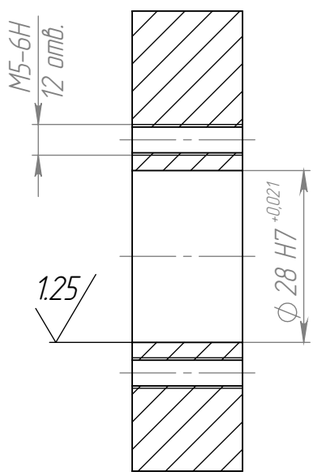

B–B
(4 места)

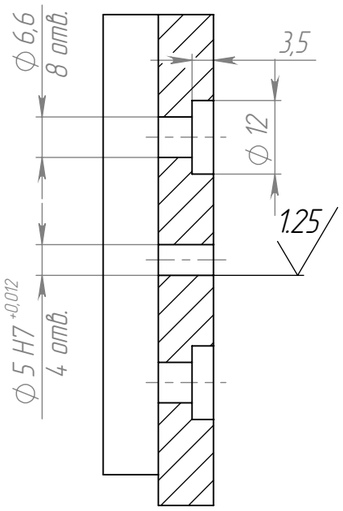

C
(2 места)

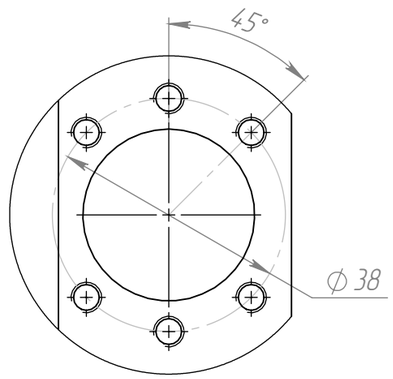

1. * Размеры для справок
2. Неуказанные предельные отклонения механически обрабатываемых поверхностей:
   отверстий – H12
   валов – h12
   остальных – $\pm\frac{IT12}{2}$
3. Неуказанные допуски межцентровых расстояний ±0.2мм.
4. Неуказанные ридиусы скруглений 10мм.
5. Покрытие: Ан. окс. черный

					МК2.00.15.01.110		
Изм.	Лист	№ докум.	Подп.	Дата	Плита	Лит.	Масса	Масштаб
Разраб.		Елетин					1077.10	1:2
Пров.		Черкашин						
Т. контр.						Лист 1	Листов 1
Н. контр.					Д16Т ГОСТ 4784-97	НИИ "Лазерных технологий"	
Утв.							

Копировал

Формат А3

Справ. №

Подп. и дата

Инв. № дубл.

Взам. инв. №

Подп. и дата

Инв. № подл.