ГС16.01.11.001

3,2

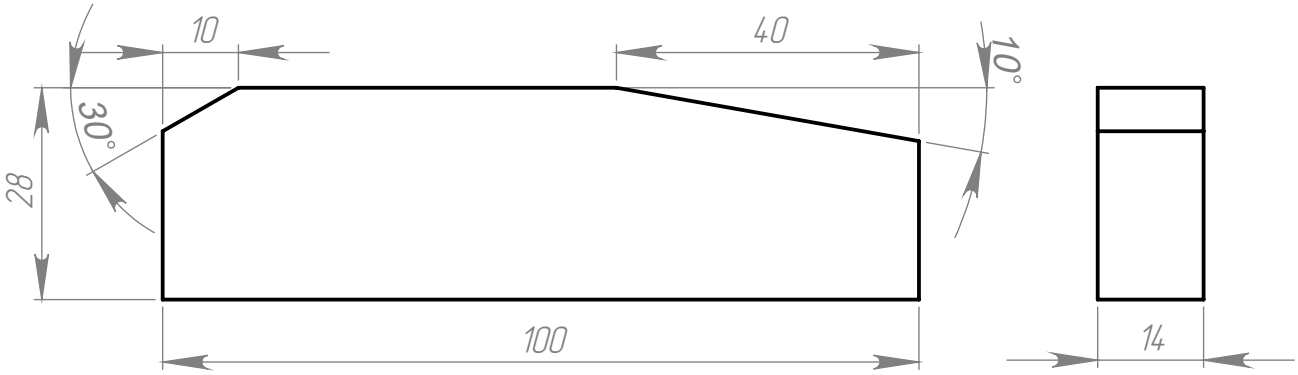

1. Неуказанные предельные отклонения размеров: h14, H14, ±IT12/2.

					ГС16.01.11.001		
Изм.	Лист	№ Докум.	Подп.	Дата	Планка	Лит.	Масса: 41г; Масштаб: 1:1
Разраб.		Крылов				Лист	Листов 1
Пров.							
Т.контр.					Полиамид ПА 6 ОСТ 6-06-С9-93		
Н.контр.							
Утв.							

Перв. примен. | Справ. № | Подп. и дата | Инв. № дубл. | Взам. инв. № | Подп. и дата | Инв. № подл.

Копировал | Формат А4