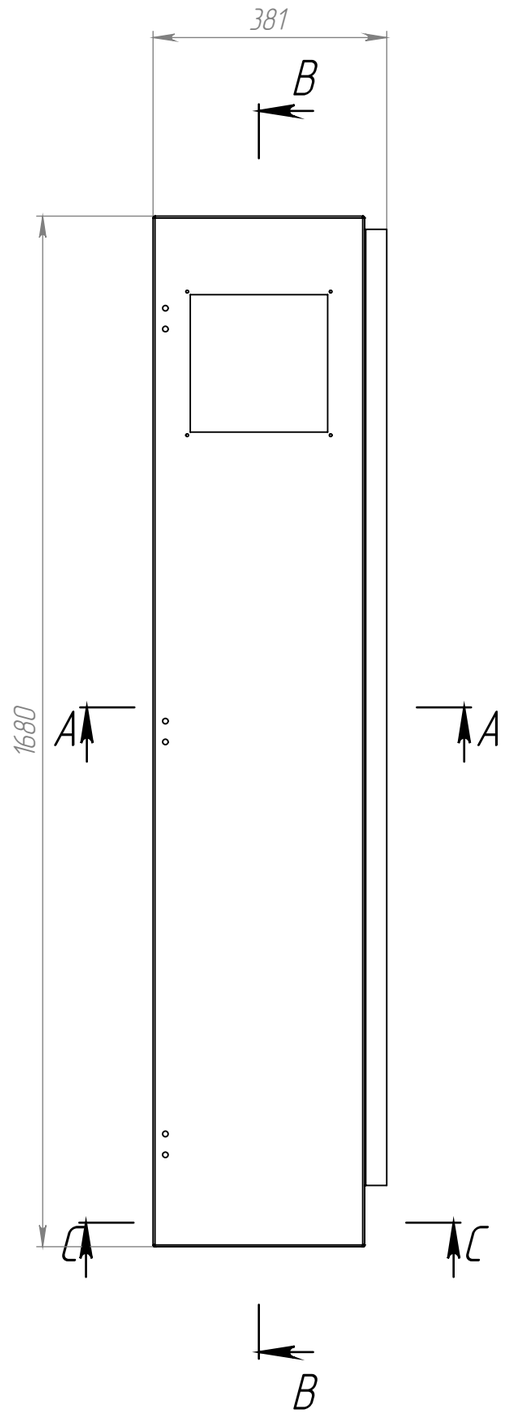

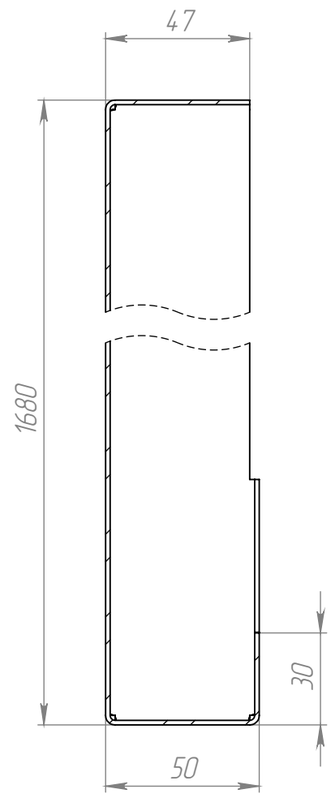

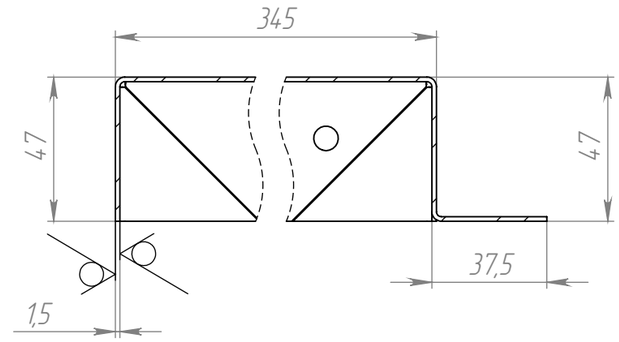

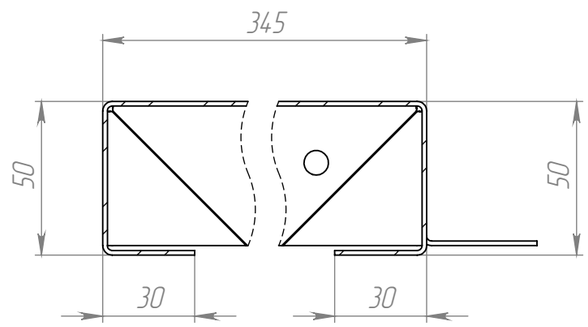

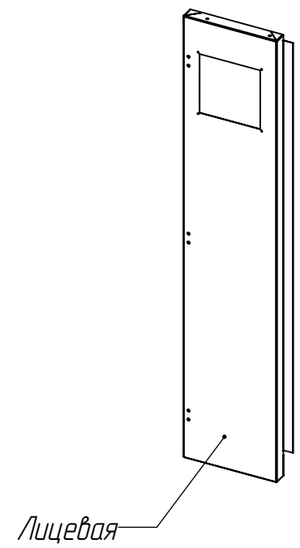

1. * Размеры для справок
2. Неуказанные предельные отклонения механически обрабатываемых поверхностей:
   отверстий – H12
   валов – h12
   остальных – $\pm\frac{IT12}{2}$

					Корпус		
						Лит.	Масса	Масштаб
Изм.	Лист	№ докум.	Подп.	Дата	Корпус			
Разраб.						Лист	Листов 1
Пров.					aisi SPT		
Т.контр.						Лист 1	Листов 1
Н.контр.							
Утв.							

Копировал
Формат А4