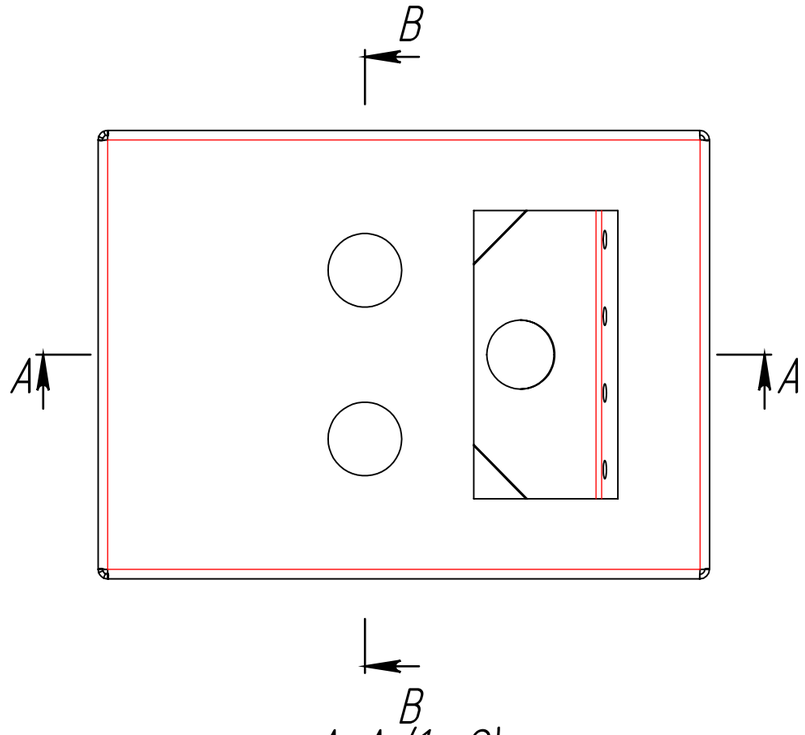

А–А (1 : 2)

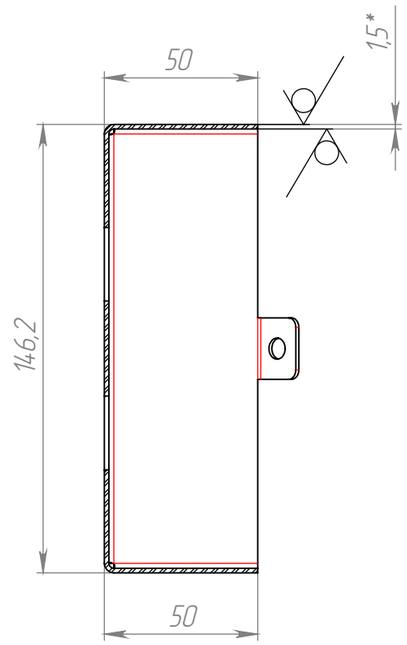

В–В (1 : 2)

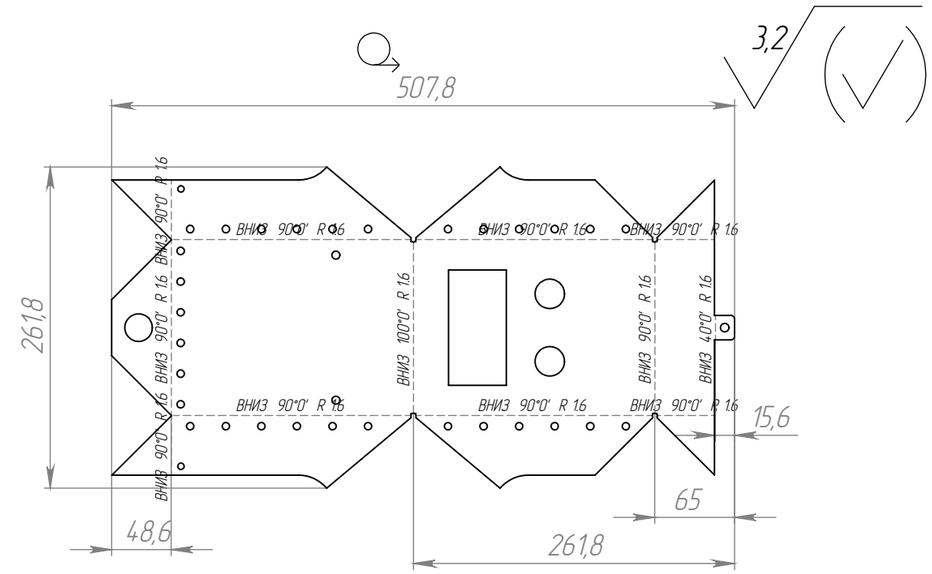

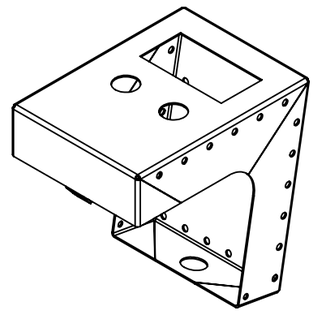

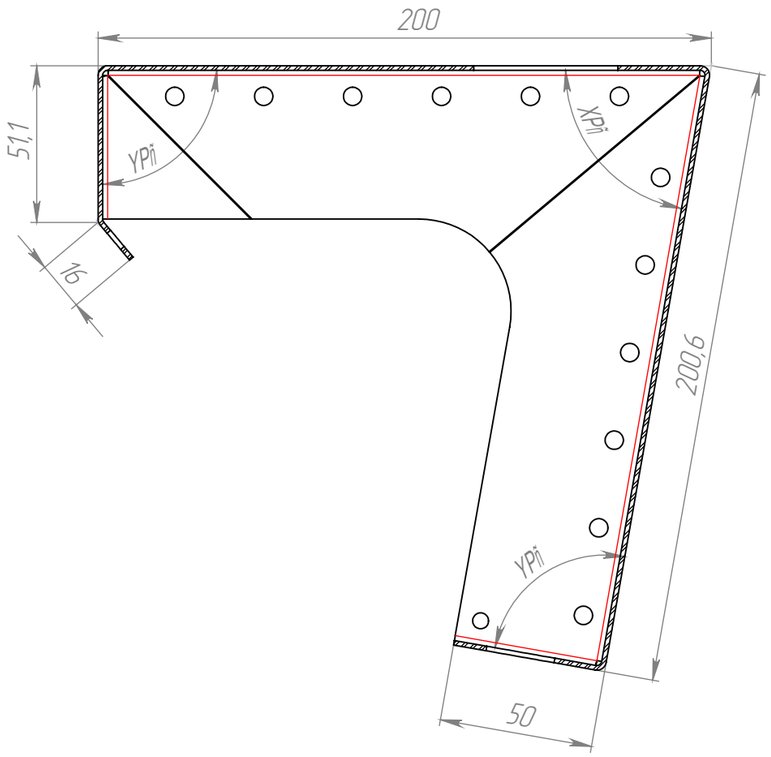

1. * Размеры для справок
2. Неуказанные предельные отклонения механически обрабатываемых поверхностей:
   отверстий – H12
   валов – h12
   остальных – $\pm\frac{IT12}{2}$

					Кронштейн	Лит.	Масса	Масштаб
Изм.	Лист	№ докум.	Подп.	Дата		Лист	Листов	
Разраб.					aisi SPT	Кафедра ИТМ гр. ИВТ-21		
Пров.								
Т.контр.								
Н.контр.								
Утв.								

Копировал | Формат А4