3,2

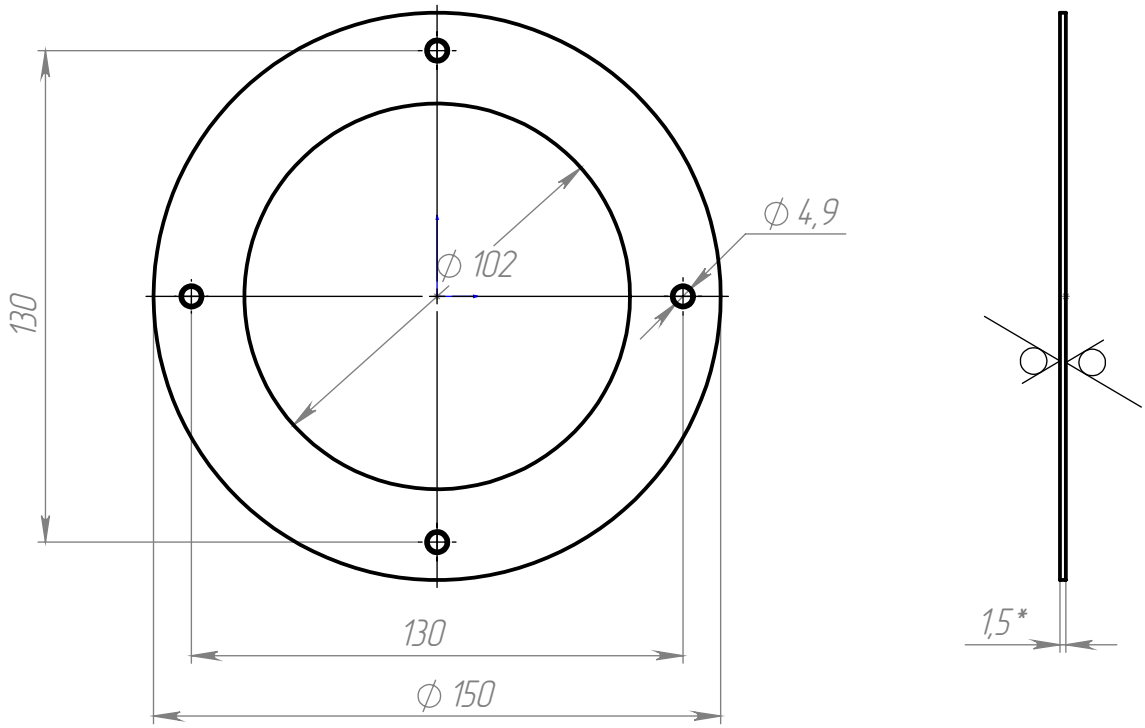

1. *Размеры для справок.
2. Неуказанные предельные отклонение размеров:
H14, h14, ±t2/2.
3. Неуказанные допуски межцентровых расстояний ±0,2 мм.

					МК2.01.01.22.001		
Изм.	Лист	№ докум.	Подп.	Дата	Фланец	Лит.	Масса: 113.03 / Масштаб: 1:2
Разраб.						Лист 1	Листов 1
Пров.							
Т. контр.					AISI 304		
Н. контр.							
Утв.							

Перв. примен. | Справ. № | Подп. и дата | Инв. № дубл. | Взам. инв. № | Подп. и дата | Инв. № подл.

Копировал | Формат А4