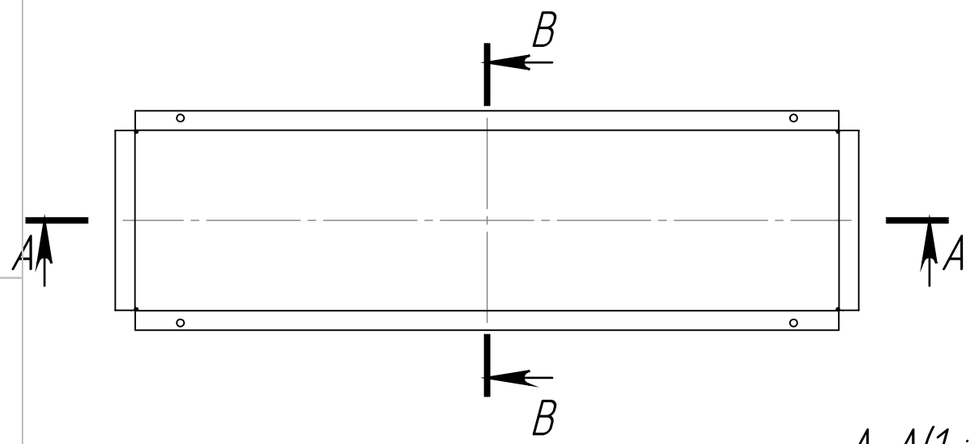

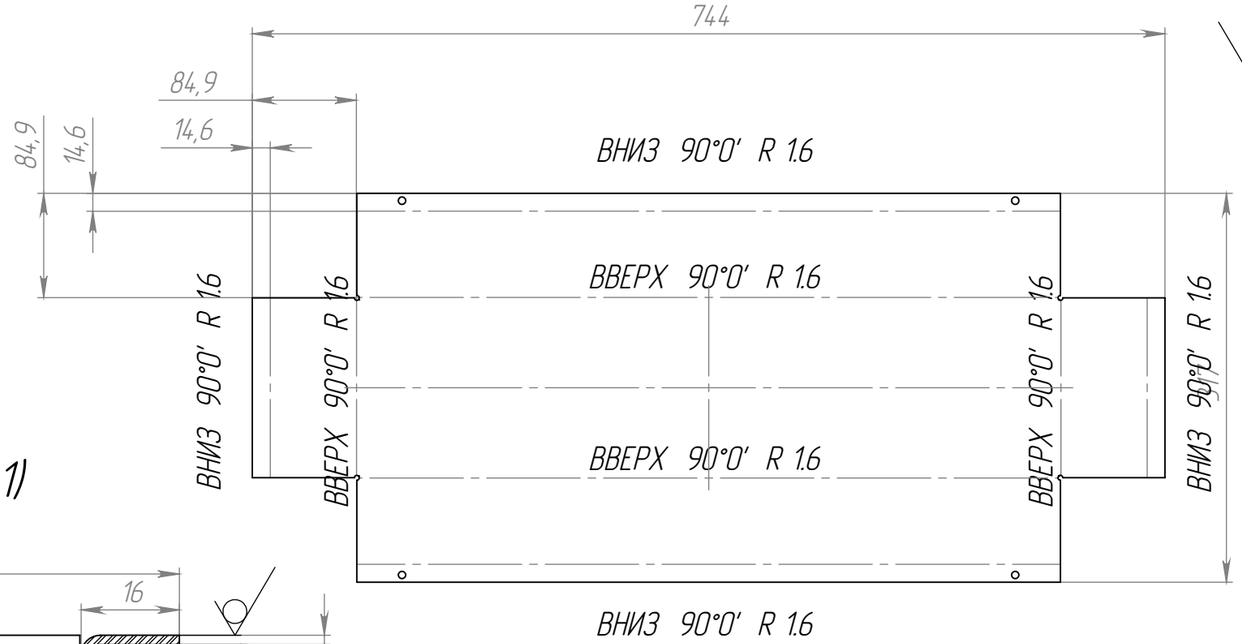

3.2

А–А(1 : 1)

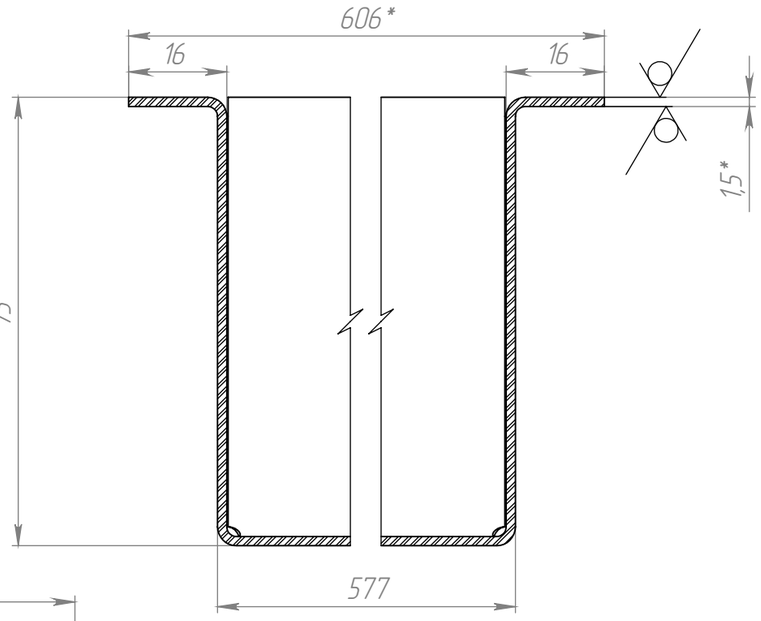

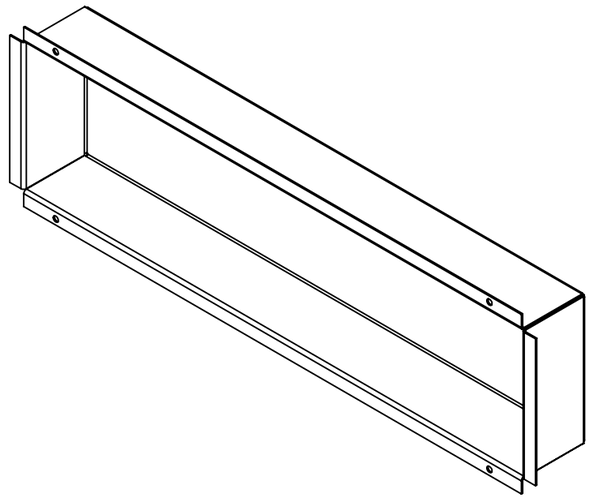

В–В(1 : 1)

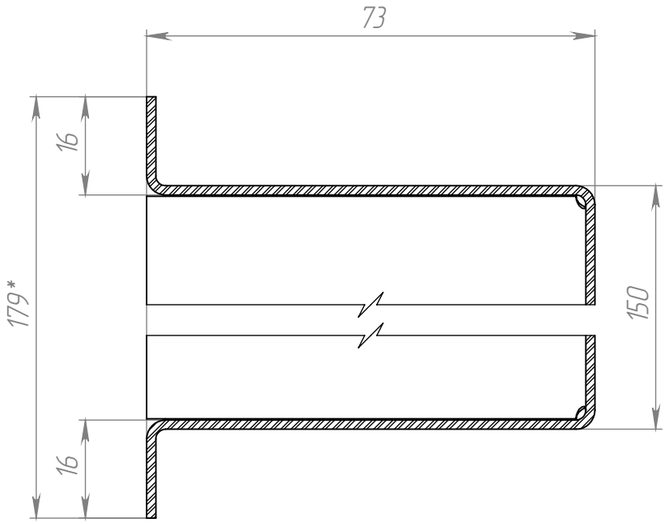

1. * Размеры для справок
2. Неуказанные предельные отклонения механически обрабатываемых поверхностей:
   отверстий – H12
   валов – h12
   остальных – $\pm\frac{IT12}{2}$

					МК2.01.04.201		
Изм.	Лист	№ докум.	Подп.	Дата	Кожух ниши	Лит.	Масса: 2.5 / Масштаб: 1:5
Разраб.		Елетин				Лист 1	Листов 1
Пров.		Черкашин					
Т. контр.					AISI 304	НИИ "Лазерных технологий"	
Н. контр.							
Утв.							

Копировал

Формат А3

Справ. №

Подп. и дата

Инв. № дубл.

Взам. инв. №

Подп. и дата

Инв. № подл.