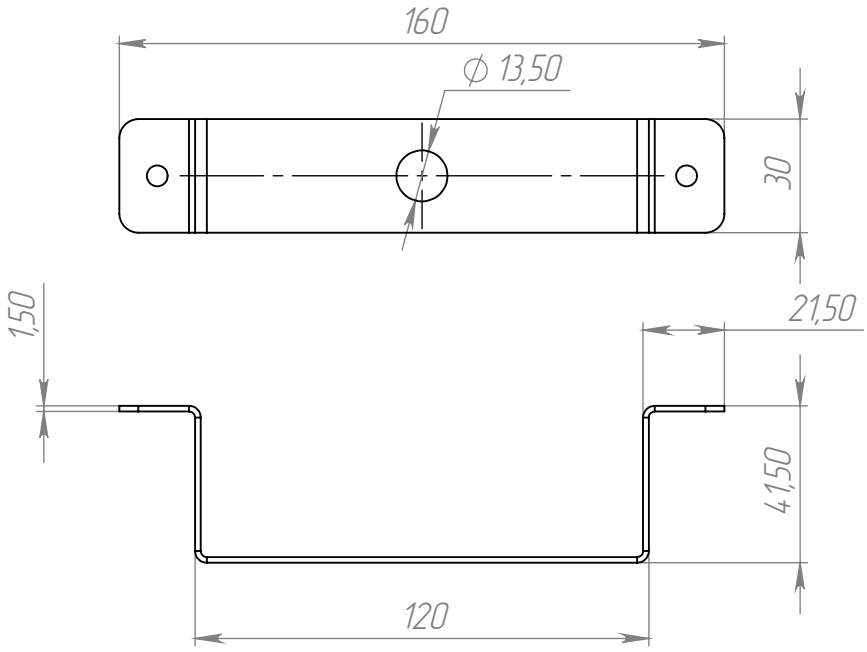

1. * Размеры для справок
2. Неуказанные предельные отклонения механически обрабатываемых поверхностей:
   отверстий – H12
   валов – h12
   остальных – $\pm\frac{IT12}{2}$

Изм.	Лист	№ докум.	Подп.	Дата	Рамка 7
Разраб.					Лит.	Масса	Масштаб
Пров.							
Т.контр.					Лист	Листов 1
Н.контр.					aisi SPT	Копировал	Формат А4
Утв.							