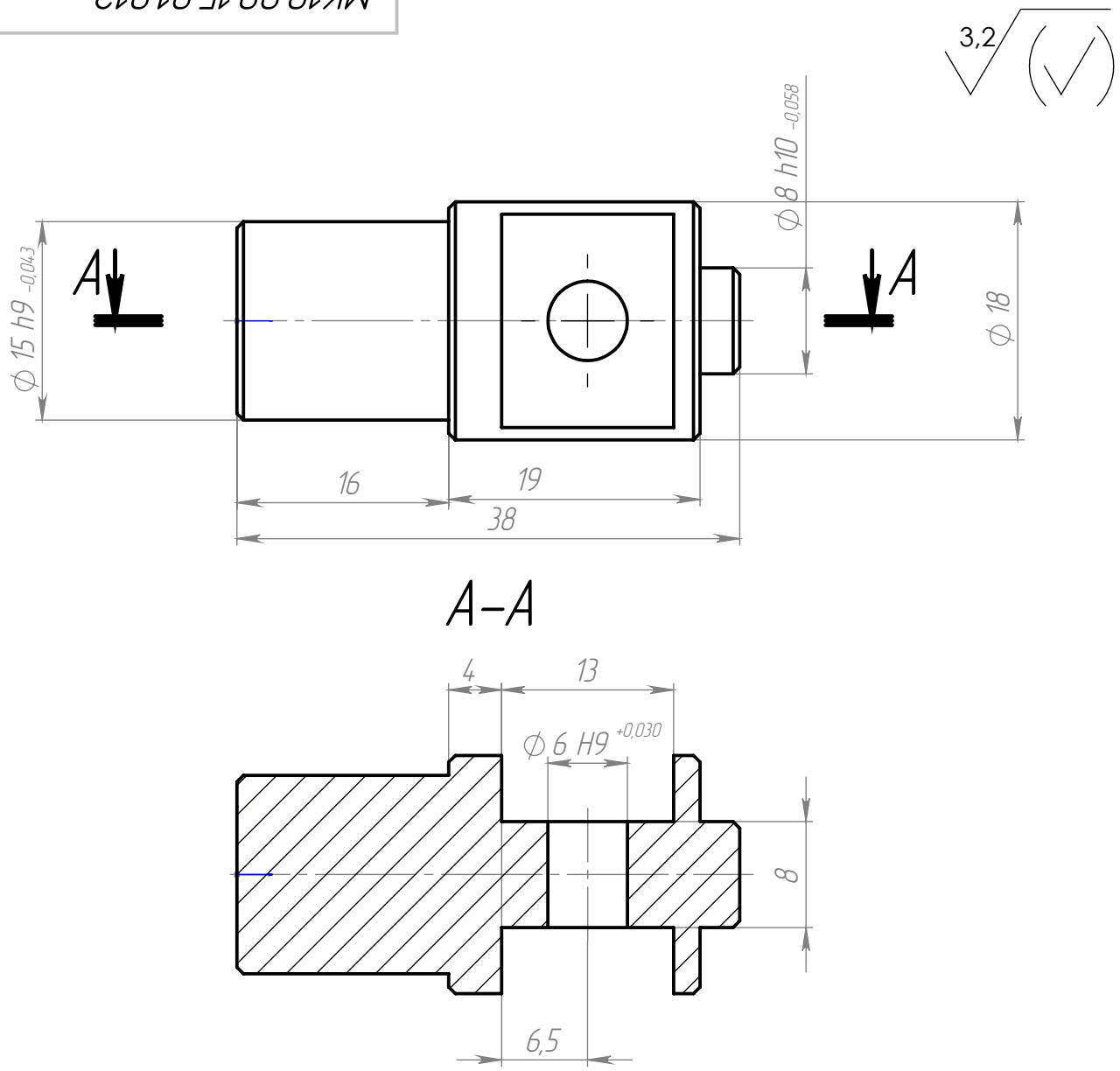

1. *Размеры для справок.
2. Неуказанные предельные отклонение размеров: H14, h14, ±t2/2.
3. Неуказанные допуски межцентровых расстояний ±0,2 мм.
4. Неуказанные фаски 0,3 мм.
5. Покрытие: Хим. окс. прм.

Изм.	Лист	№ докум.	Подп.	Дата	МК10.00.15.01.012		
Разраб.					Ось	Лит.	Масса: 0.05 / Масштаб: 2:1
Пров.						Лист 1	Листов 1
Т. контр.							
Н. контр.					Сталь 10 ГОСТ 535-88		
Утв.							

Перв. примен. | Справ. № | Подп. и дата | Инв. № дубл. | Взам. инв. № | Подп. и дата | Инв. № подл.

Копировал | Формат А4