МК2.00.15.01.011

3.2

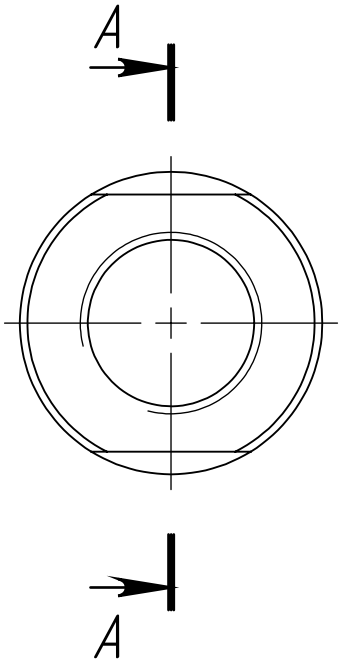

А–А

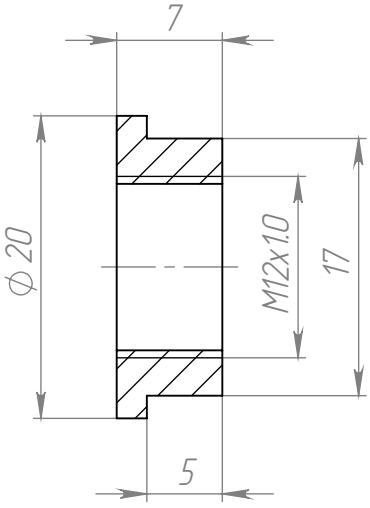

1. * Размеры для справок
2. Неуказанные предельные отклонения механически обрабатываемых поверхностей:
   отверстий – H12
   валов – h12
   остальных – $\pm\frac{IT12}{2}$
3. Покрытие: Хим. окс. прм.

					МК2.00.15.01.011		
Изм.	Лист	№ докум.	Подп.	Дата	Гайка	Лит.	Масса: 11.13 / Масштаб: 2:1
Разраб.		Елетин				Лист 1	Листов 1
Пров.		Черкашин					
Т. контр.					Сталь 3 ГОСТ 535–88	НИИ "Лазерных технологий"	
Н. контр.							
Утв.							

Перв. примен. | Справ. № | Подп. и дата | Инв. № дубл. | Взам. инв. № | Подп. и дата | Инв. № подл.

Копировал | Формат А4