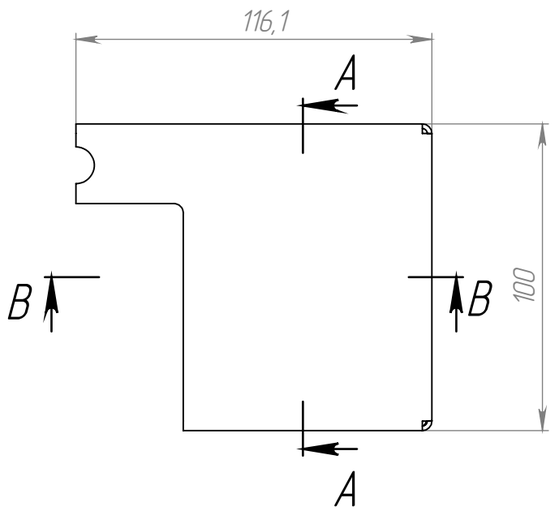

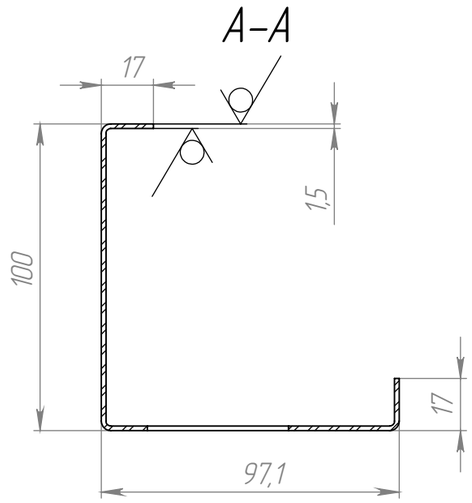

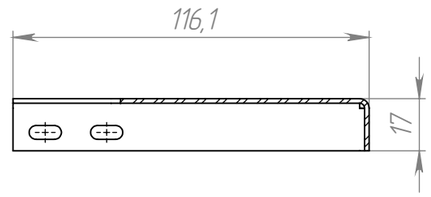

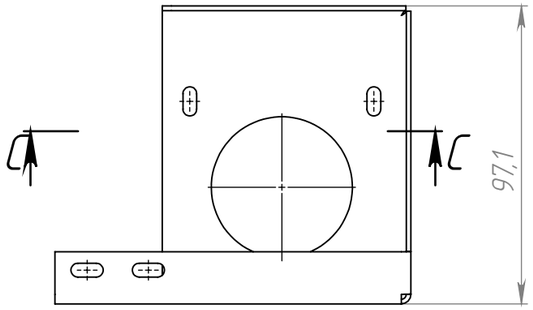

C–C (1 : 1)

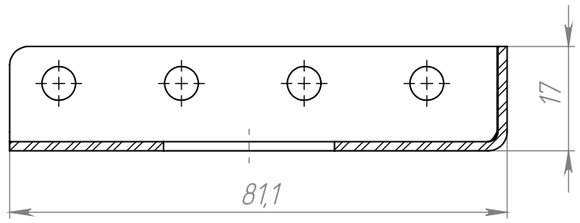

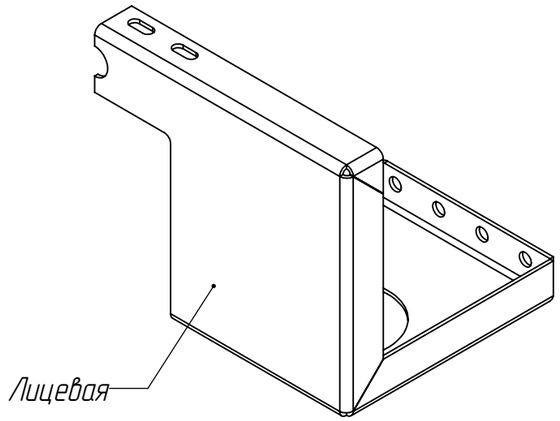

1. * Размеры для справок
2. Неуказанные предельные отклонения механически обрабатываемых поверхностей:
   отверстий – H12
   валов – h12
   остальных – $\pm\frac{IT12}{2}$

Изм.	Лист	№ докум.	Подп.	Дата	RTP\RX\PP\PS\PQ\XPT		
Разраб.					Кронштейн	Лит.	Масса	Масштаб
Пров.						RTP\RX	QIR	
Т.контр.						Лист Q	Листов R Q	
Н.контр.					aisi SPT	Российский университет транспорта (РУТ)		
Утв.								

Копировал | Формат A4