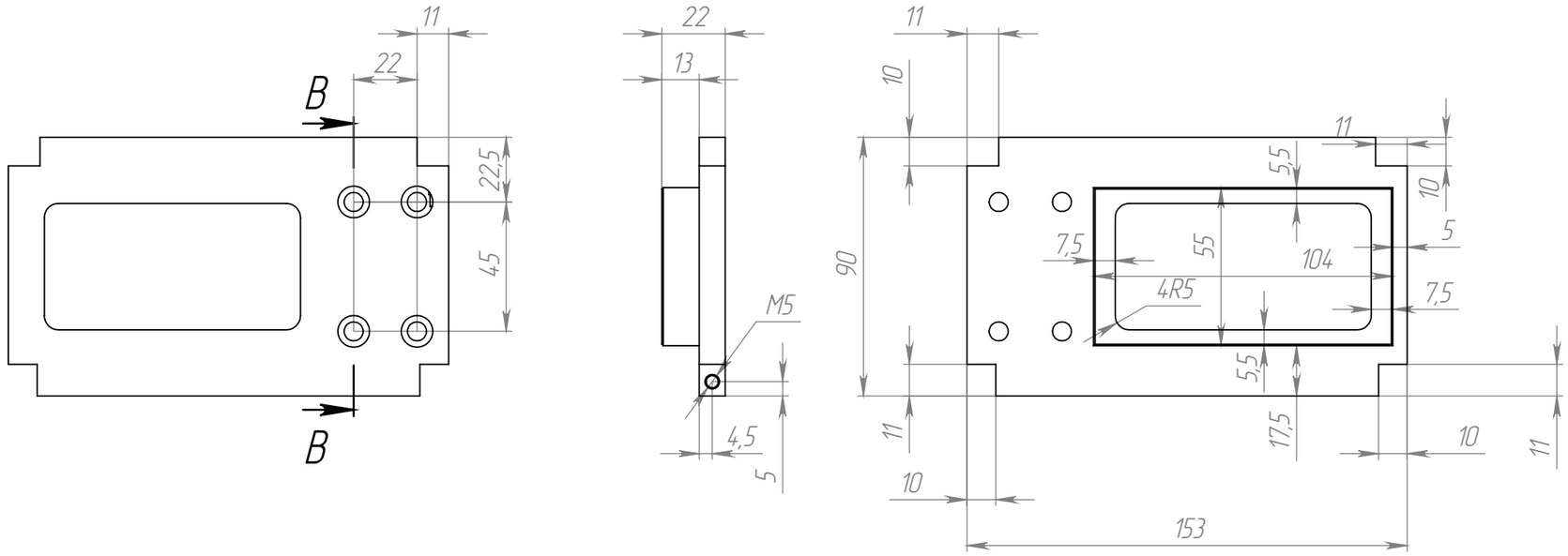

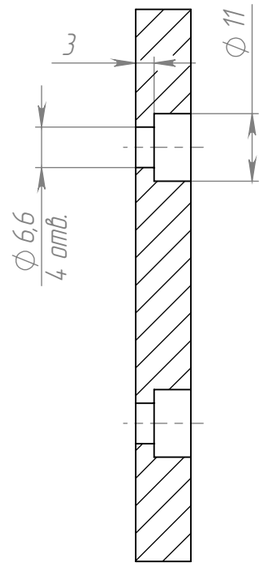

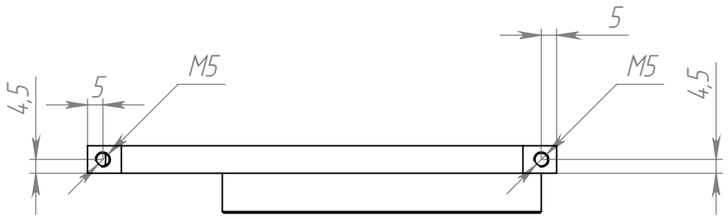

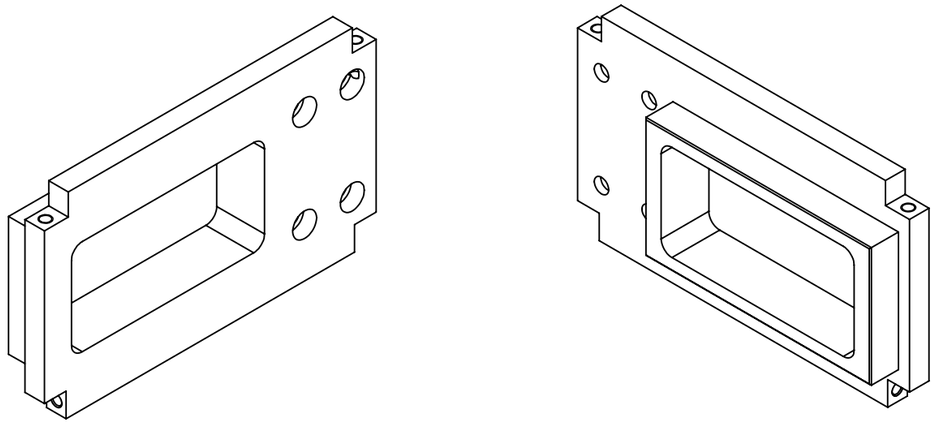

1. * Размеры для справок
2. Неуказанные предельные отклонения механически обрабатываемых поверхностей:
   отверстий – H12
   валов – h12
   остальных – $\pm\frac{IT12}{2}$

Изм.	Лист	№ докум.	Подп.	Дата	ЛР№RS№PT№PPW
Разраб.					Корпус
Пров.					Лит. R№Y
Т.контр.					Лист 1 Листов 1
Н.контр.					ГАПОУ ТО "ТТТ"
Утв.					Группа ТWXTMWT

Копировал | Формат А3