МК2.01.01.03.356; -01

3,2

МК2.01.01.03.356 – изображено

МК2.01.01.03.356-01 – зеркальное отражение

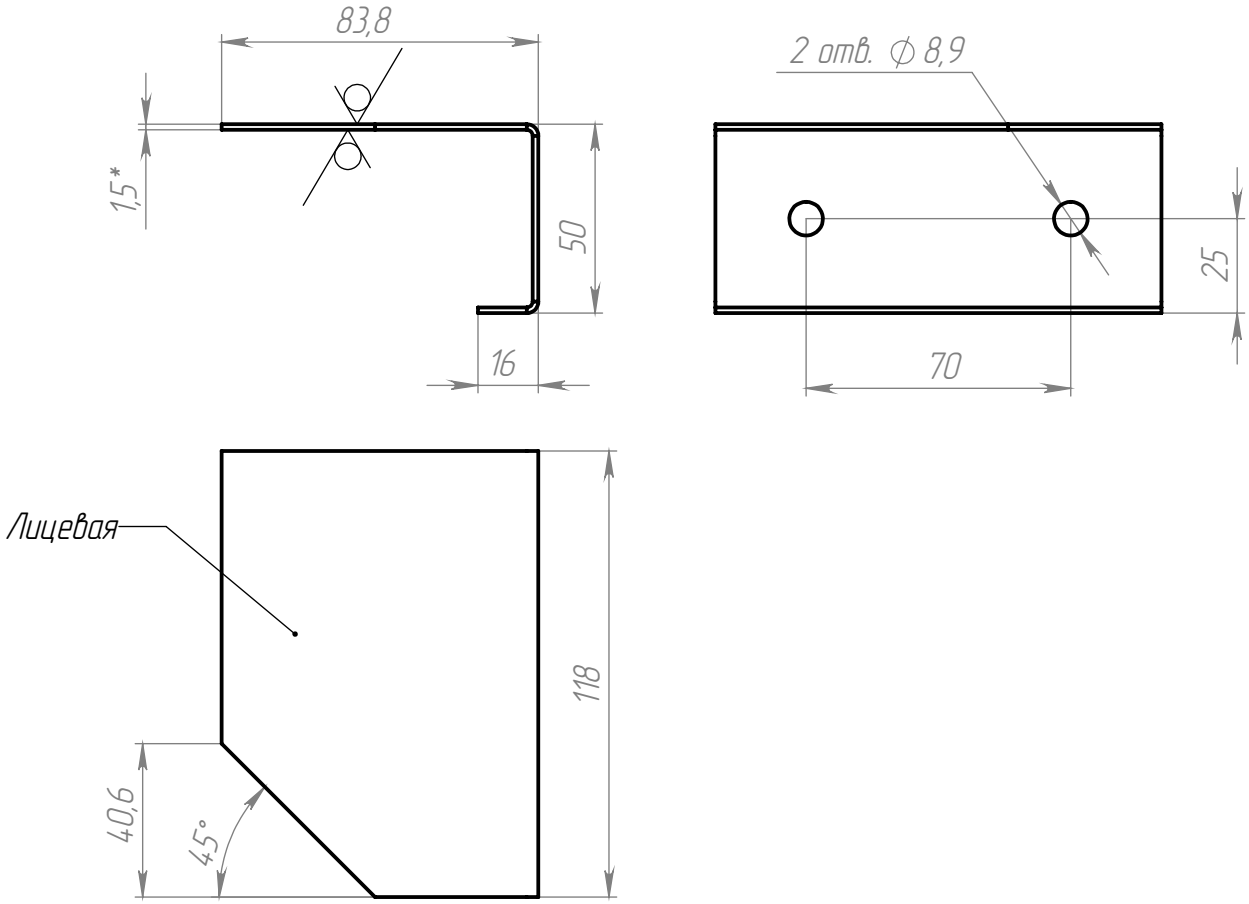

1. *Размеры для справок.
2. Неуказанные предельные отклонение размеров:
H14, h14, ±t2/2.
3. Неуказанные допуски межцентровых расстояний ±0,2 мм.
4. Внутренние радиусы сгибов 1,6 мм.

Изм.	Лист	№ докум.	Подп.	Дата	МК2.01.01.03.356; -01		
Разраб.					Уголок	Лит.	Масса: 193.63 / Масштаб: 1:2
Пров.						Лист 1	Листов 1
Т. контр.							
Н. контр.					AISI 304		
Утв.							

Перв. примен. | Справ. № | Подп. и дата | Инв. № дубл. | Взам. инв. № | Подп. и дата | Инв. № подл.

Копировал | Формат А4