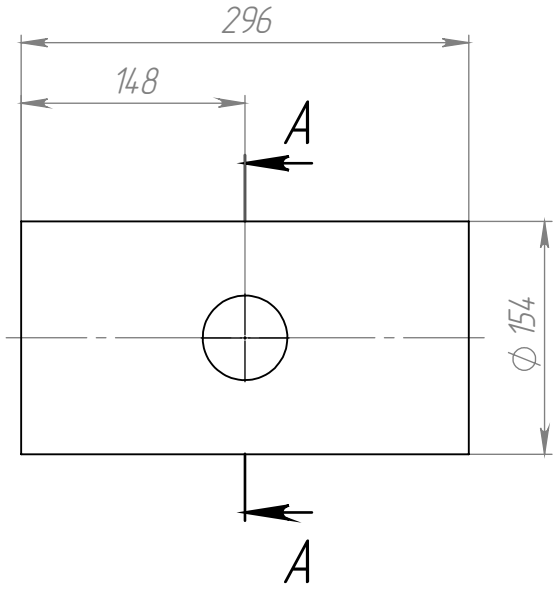

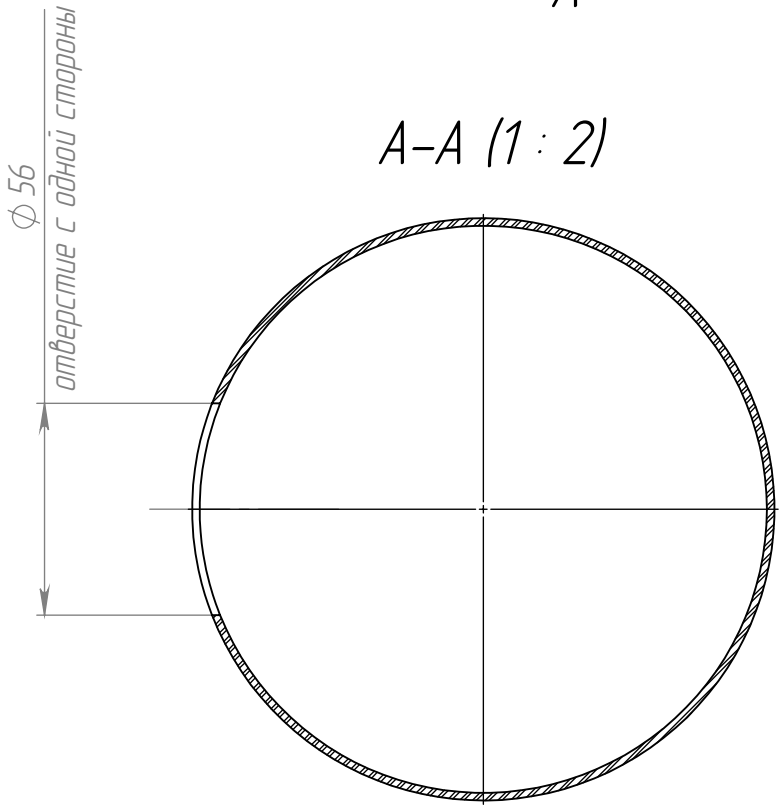

1. * Размеры для справок
2. Неуказанные предельные отклонения механически обрабатываемых поверхностей:
   отверстий – H12
   валов – h12
   остальных – $\pm\frac{IT12}{2}$

Изм.	Лист	Масса	Масштаб					
Разраб.								
Пров.								
Т.контр.								
Н.контр.								
Утв.								

Втулка

Лит. | Масса | Масштаб

1:1

Лист 1 | Листов 1

aisi SPT

Копировал | Формат А4