ГС16.03.00.405

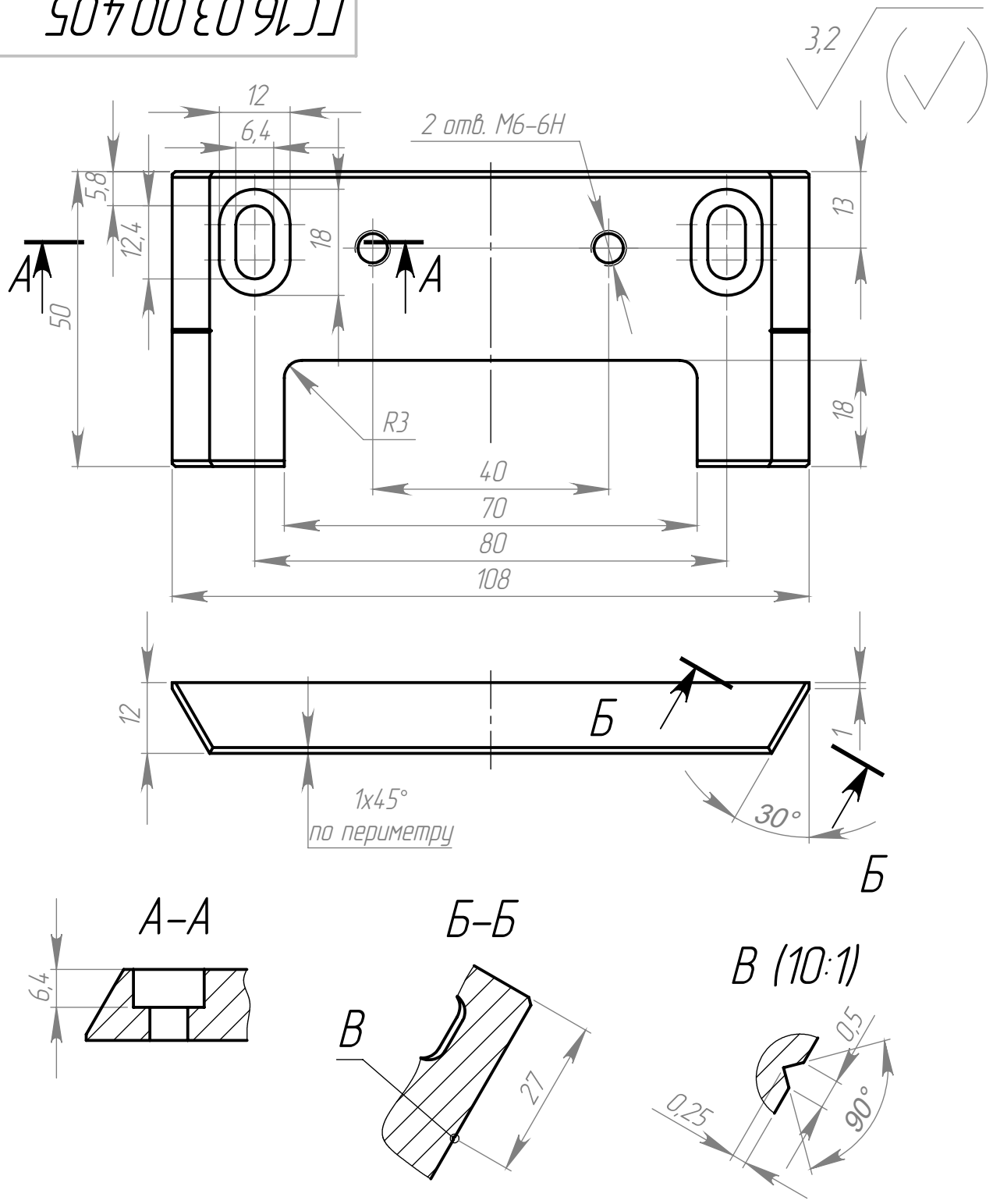

1. Неуказанные предельные отклонения размеров: h14, H14, ±IT12/2.
2. Неуказанные отклонения межцентровых расстояний ±0,2 мм.

Изм.	Лист	№ Докум.	Подп.	Дата	ГС16.03.00.405		
Разраб.		Крылов			Пластина	Лит.	Масса: 115г; Масштаб: 1:1
Пров.						Лист	Листов 1
Т.контр.							
Н.контр.					Сплав Д16 ГОСТ 4784-74		
Утв.							

Перв. примен. | Справ. № | Подп. и дата | Инв. № дубл. | Взам. инв. № | Подп. и дата | Инв. № подл.

Копировал | Формат А4