МК2.00.25.01.102

Ra 12,5

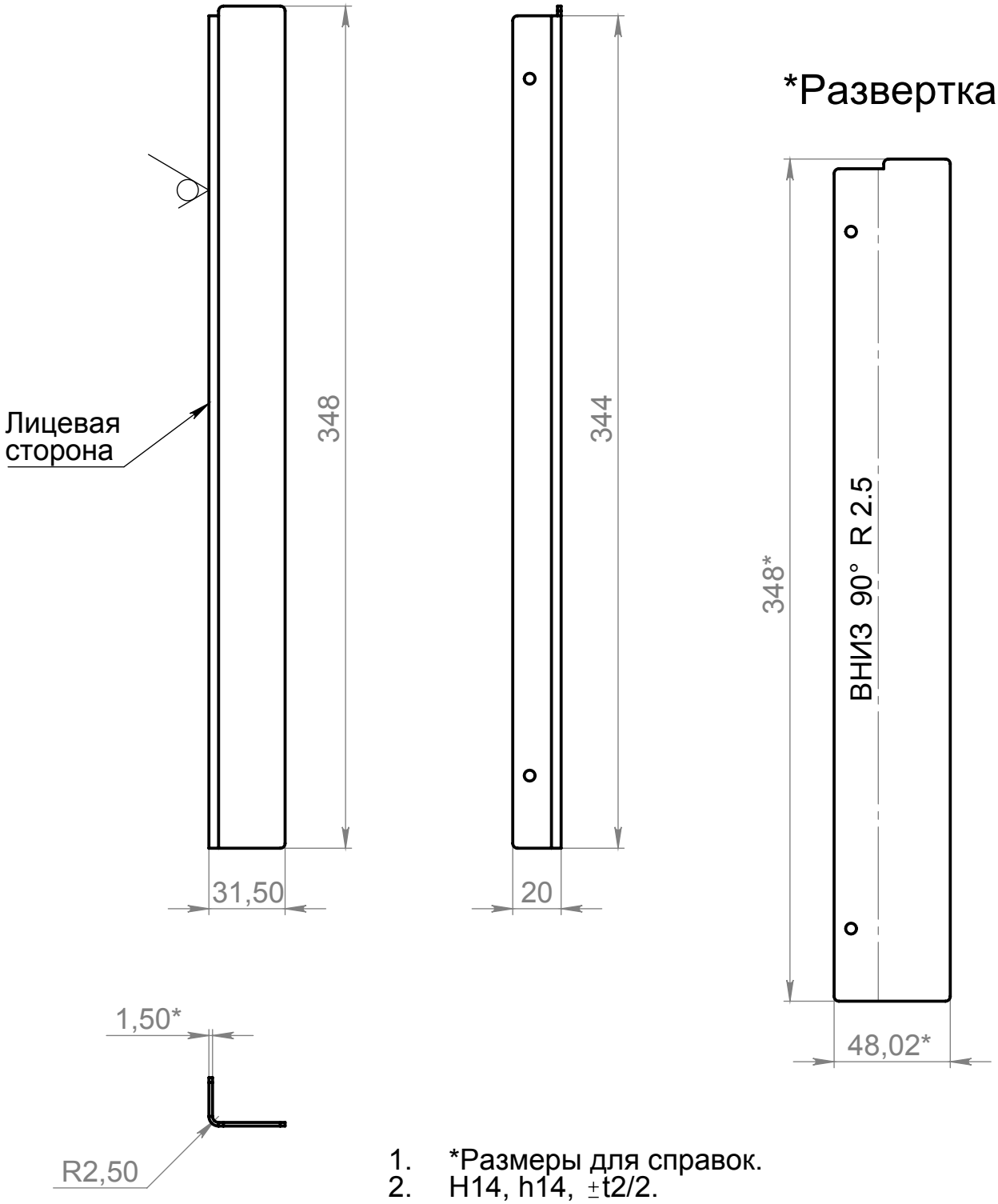

1. *Размеры для справок.
2. H14, h14, ±t2/2.

Изм.	Лист	№ докум.	Подп.	Дата	МК2.00.25.01.102		
Разраб.					Уголок	Лит.	Масса: 0.20	Масштаб: 1:2.5
Пров.						Лист 1	Листов 1
Т. контр.							
Н. контр.					AISI 304	NIILT	
Утв.							

Перв. примен. | Справ. № | Подп. и дата | Инв. № дубл. | Взам. инв. № | Подп. и дата | Инв. № подл.

Копировал | Формат А4