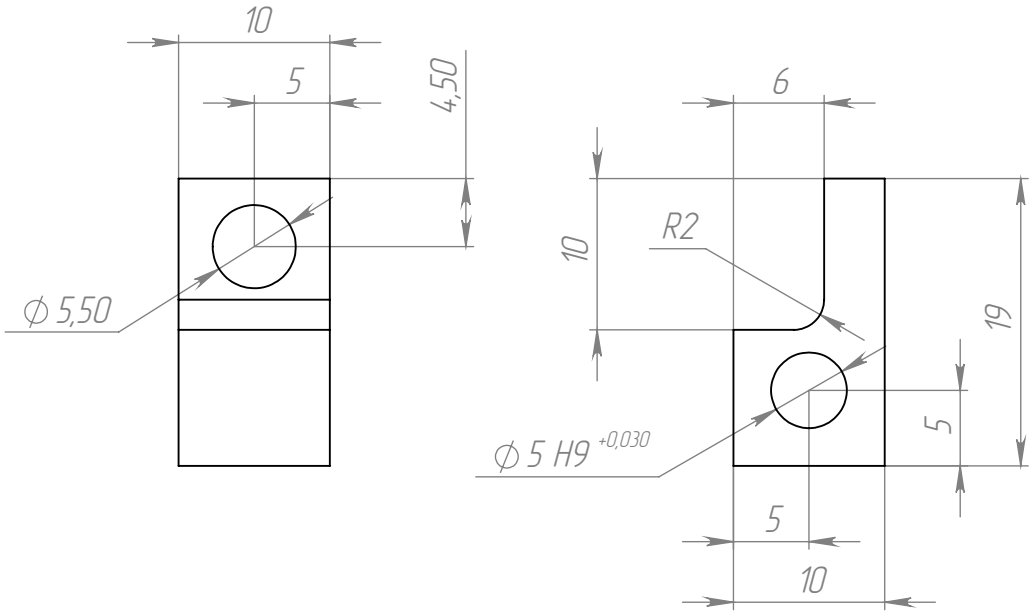

1. * Размеры для справок
2. Неуказанные предельные отклонения механически обрабатываемых поверхностей:
   отверстий – H12
   валов – h12
   остальных – $\pm\frac{IT12}{2}$

Изм.	Лист	№ докум.	Подп.	Дата	Вездеход	Лит.	Масса	Масштаб
						Лист	Листов 1
					Разработал		
					Проверил		
					Т. контр.		
					Н. контр.		
					Утв.		
Инв. № подл.	Подп. и дата	Взам. инв. №			Копировал	Формат А4	