МК2.00.15.01.702

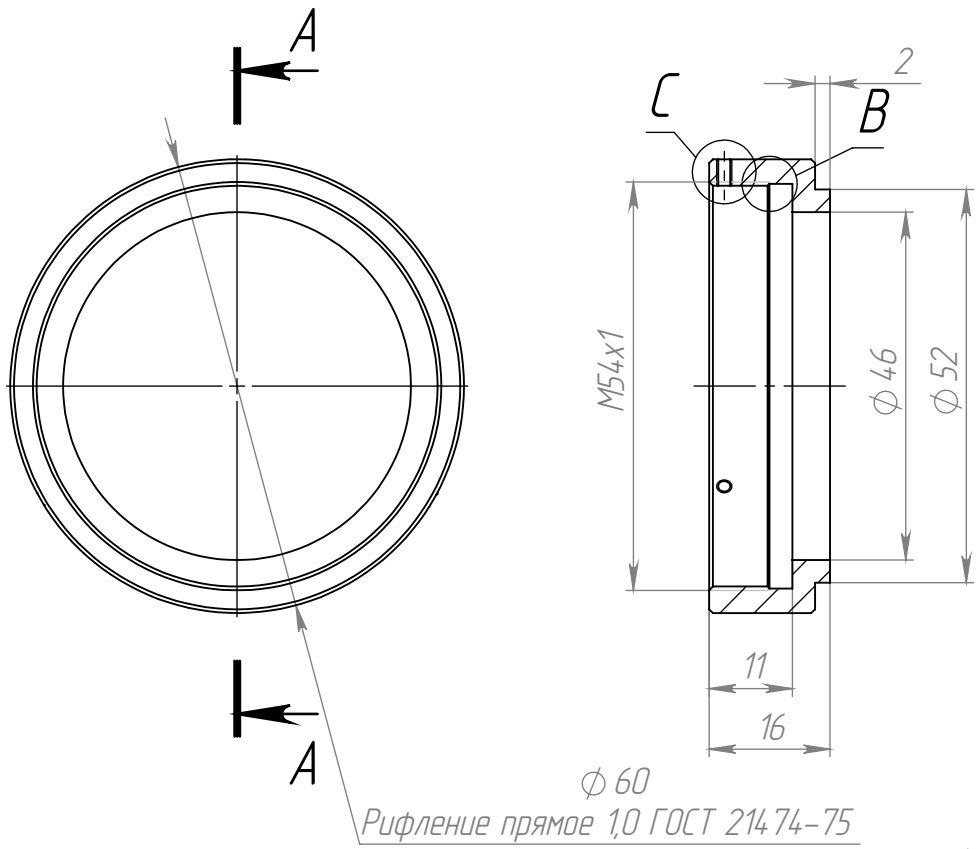

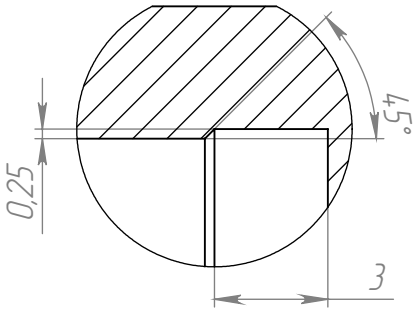

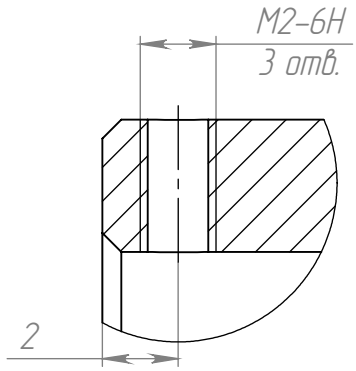

1. * Размеры для справок
2. Неуказанные предельные отклонения механически обрабатываемых поверхностей:
   отверстий – H12
   валов – h12
   остальных – $\pm\frac{IT12}{2}$
3. Покрытие: Ан. окс. черный

					МК2.00.15.01.702		
Изм.	Лист	№ докум.	Подп.	Дата	Гайка	Лит.	Масса: 30.68 / Масштаб: 1:1
Разраб.		Елетин				Лист 1	Листов 1
Пров.		Черкашин					
Т. контр.					Д16Т ГОСТ 4784–97	НИИ "Лазерных технологий"	
Н. контр.							
Утв.							

Перв. примен. | Справ. № | Подп. и дата | Инв. № дубл. | Взам. инв. № | Подп. и дата | Инв. № подл.

Копировал | Формат А4