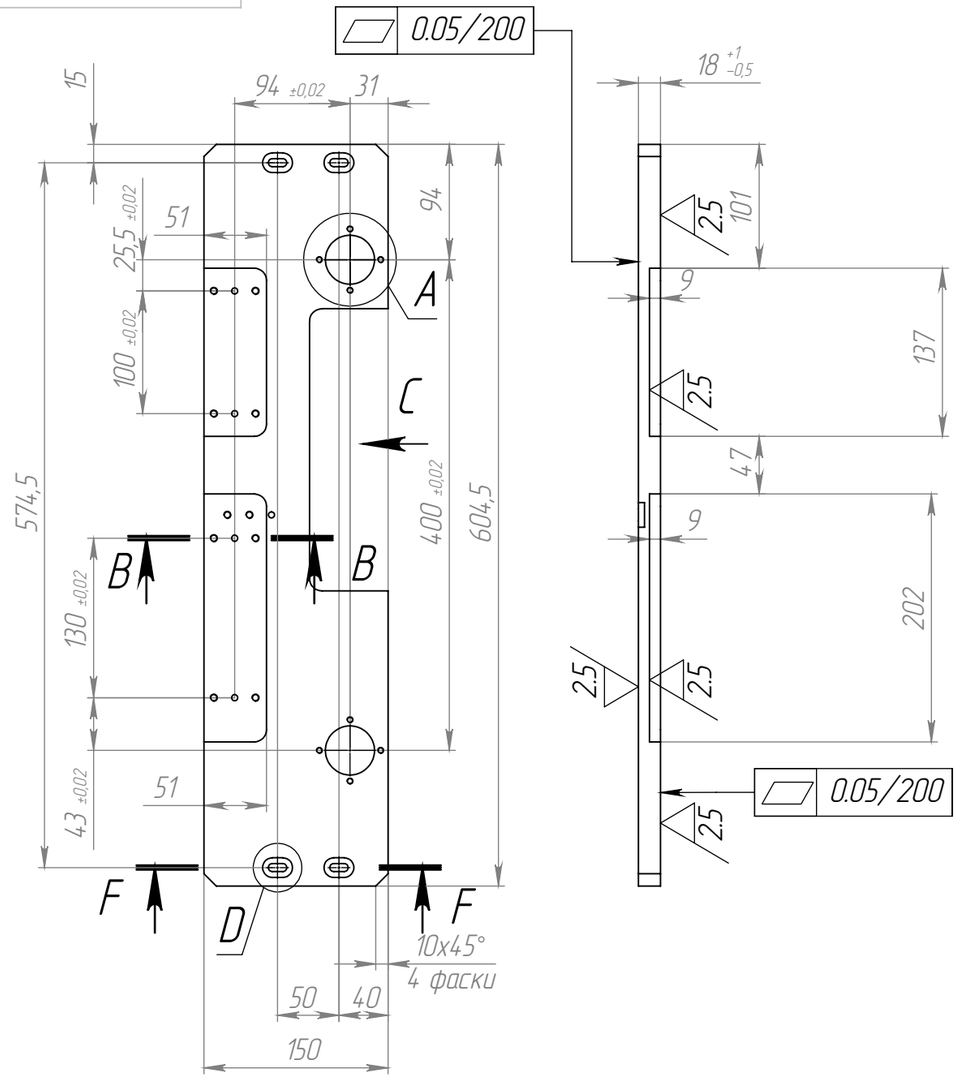

B–B
4 места

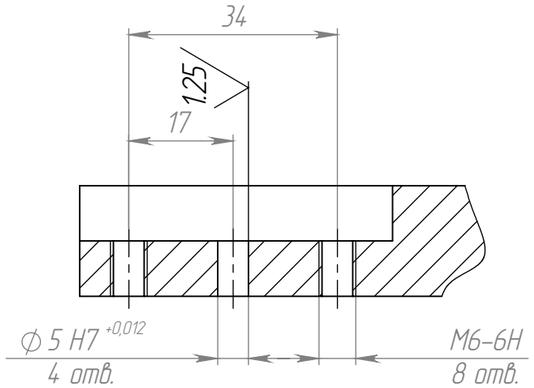

A (1 : 2)
2 места

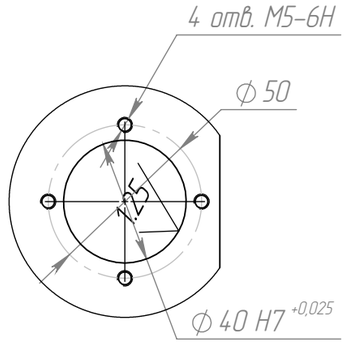

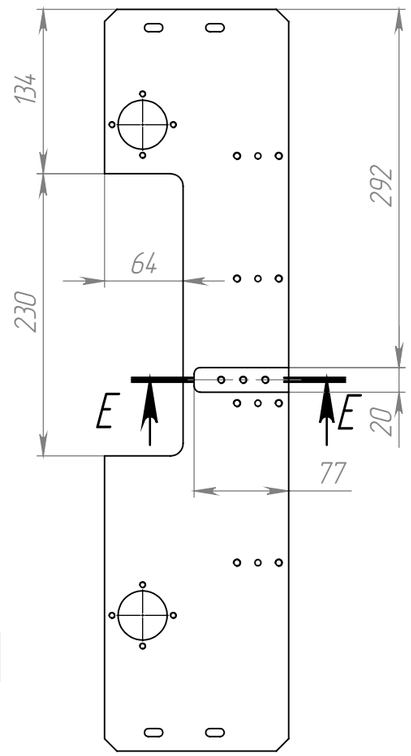

D
4 места

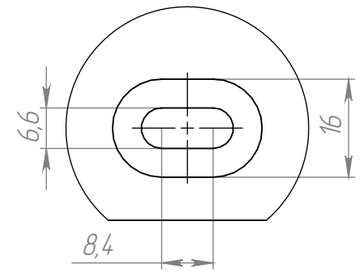

F–F (1 : 2)
2 места

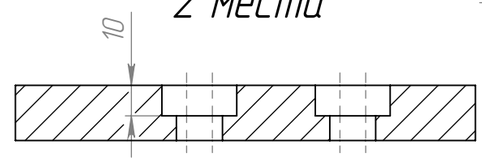

E–E (1 : 2)

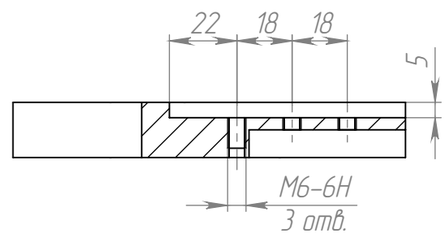

3.2

C (1 : 2)

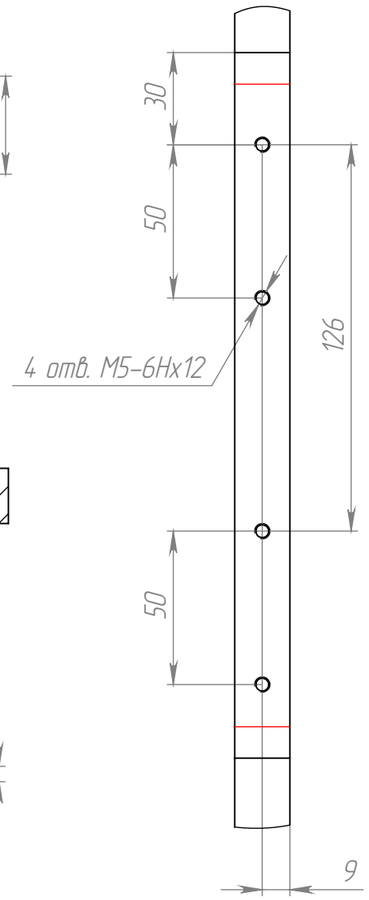

1. * Размеры для справок
2. Неуказанные предельные отклонения механически обрабатываемых поверхностей:
   отверстий – H12
   валов – h12
   остальных – $\pm\frac{IT12}{2}$
3. Неуказанные допуски межцентровых расстояний ±0.2мм.
4. Неуказанные радиусы скруглений 10мм.
5. Покрытие: Ан. окс. черный

					МК2.00.15.01.114		
Изм.	Лист	№ докум.	Подп.	Дата	Плита	Лит.	Масса: 3155.50 / Масштаб: 1:1
Разраб.		Елетин				Лист 1	Листов 1
Пров.		Черкашин					
Т. контр.					Д16Т ГОСТ 4784-97	НИИ "Лазерных технологий"	
Н. контр.							
Утв.							

Справ. №

Подп. и дата

Инв. № дубл.

Взам. инв. №

Подп. и дата

Инв. № подл.

Копировал

Формат А3