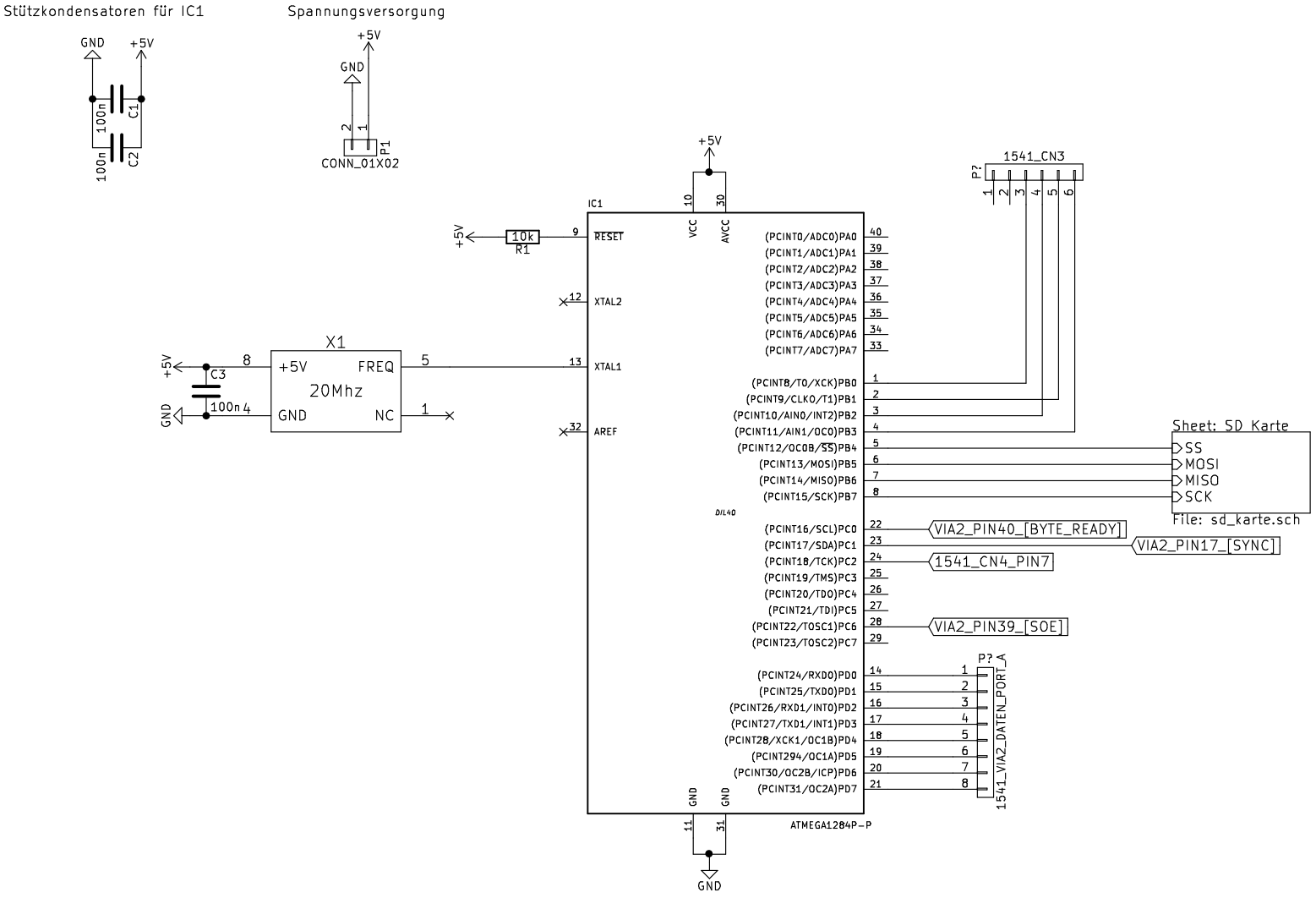

Am meiner 1541II Platine (ASSY ???) habe ich folgende modifiktionen durchgeführt:
- PIN 40 von U10 (Gate Array 251828) von Platine getrennt (BYTE READY)
- U8 (VIA 6522) ausgelötet und gesockelt
- Dauerläufer behoben durch trennen einer Leiterbahn (genauer beschreiben)

Erstellt: von: Thorsten Kattanek

Sheet: /
File: 1541-rebuild.sch

Title: 1541-rebuild

Size: A4	Date: 2015-09-15	**Rev: 1.0**
KiCad E.D.A. kicad (2015-07-20 BZR 5963)-product		Id: 1/2

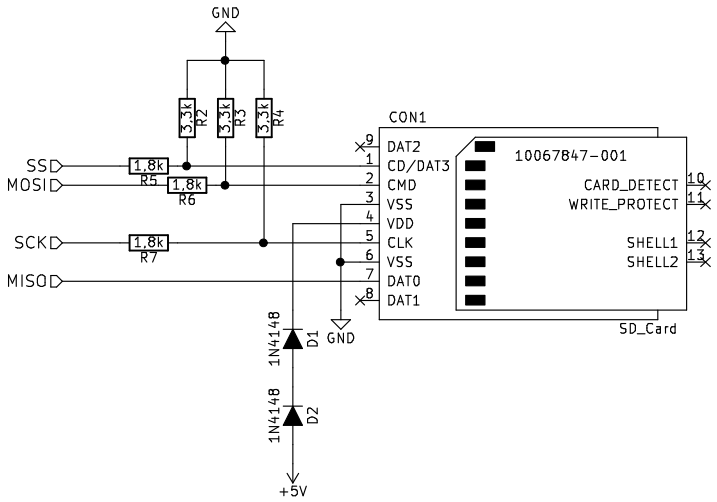

Erstellt: von: Thorsten Kattanek

Sheet: /SD Karte/
File: sd_karte.sch

Title: 1541-rebuid

Size: A4	Date: 2015-09-15	**Rev: 1.0**
KiCad E.D.A. kicad (2015-07-20 BZR 5963)-product		Id: 2/2