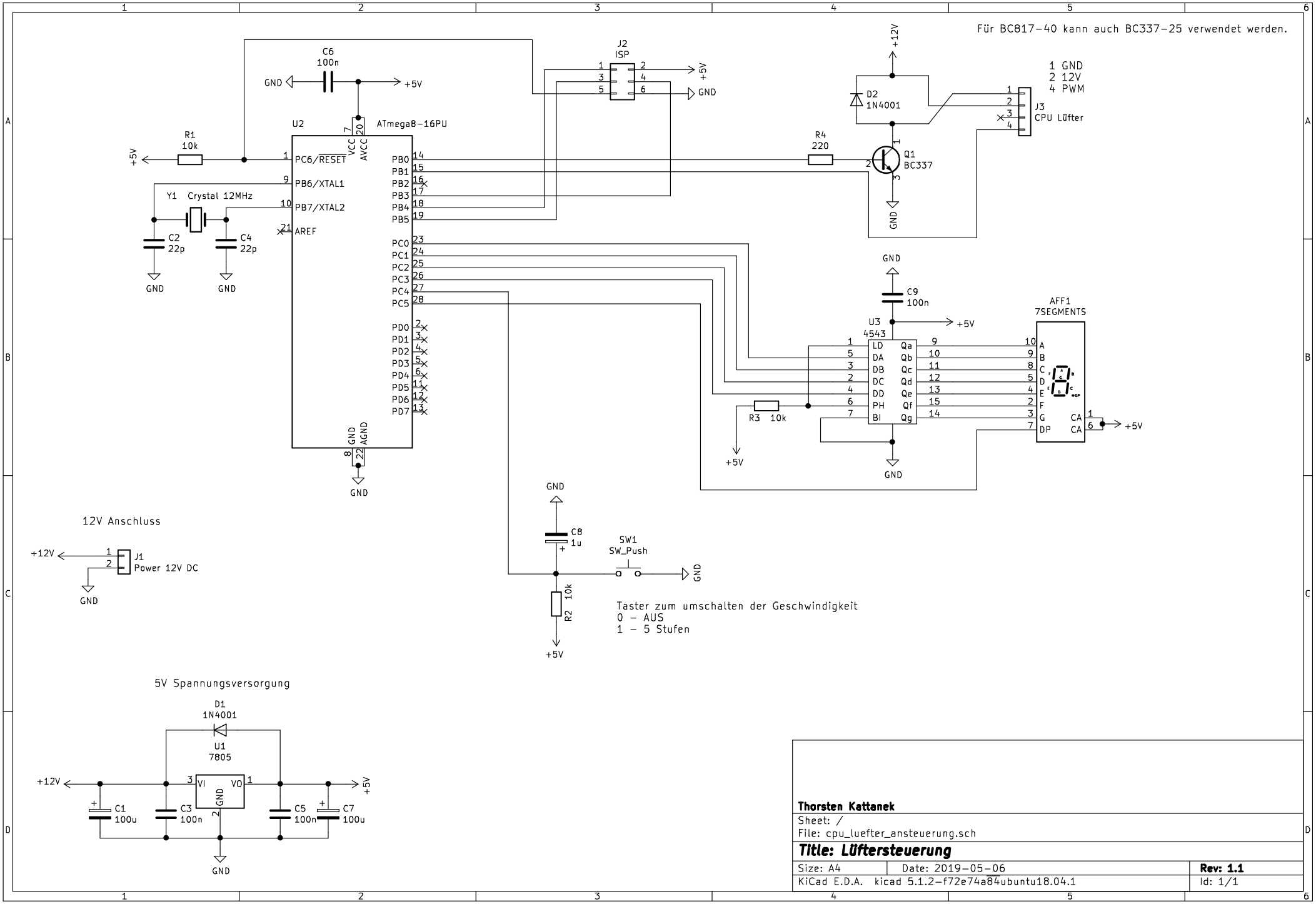

Thorsten Kattanek

Sheet: /

File: cpu_luefter_ansteuerung.sch

Title: Lüftersteuerung

Size: A4	Date: 2019-05-06	**Rev: 1.1**
KiCad E.D.A. kicad 5.1.2-f72e74a84ubuntu18.04.1		Id: 1/1