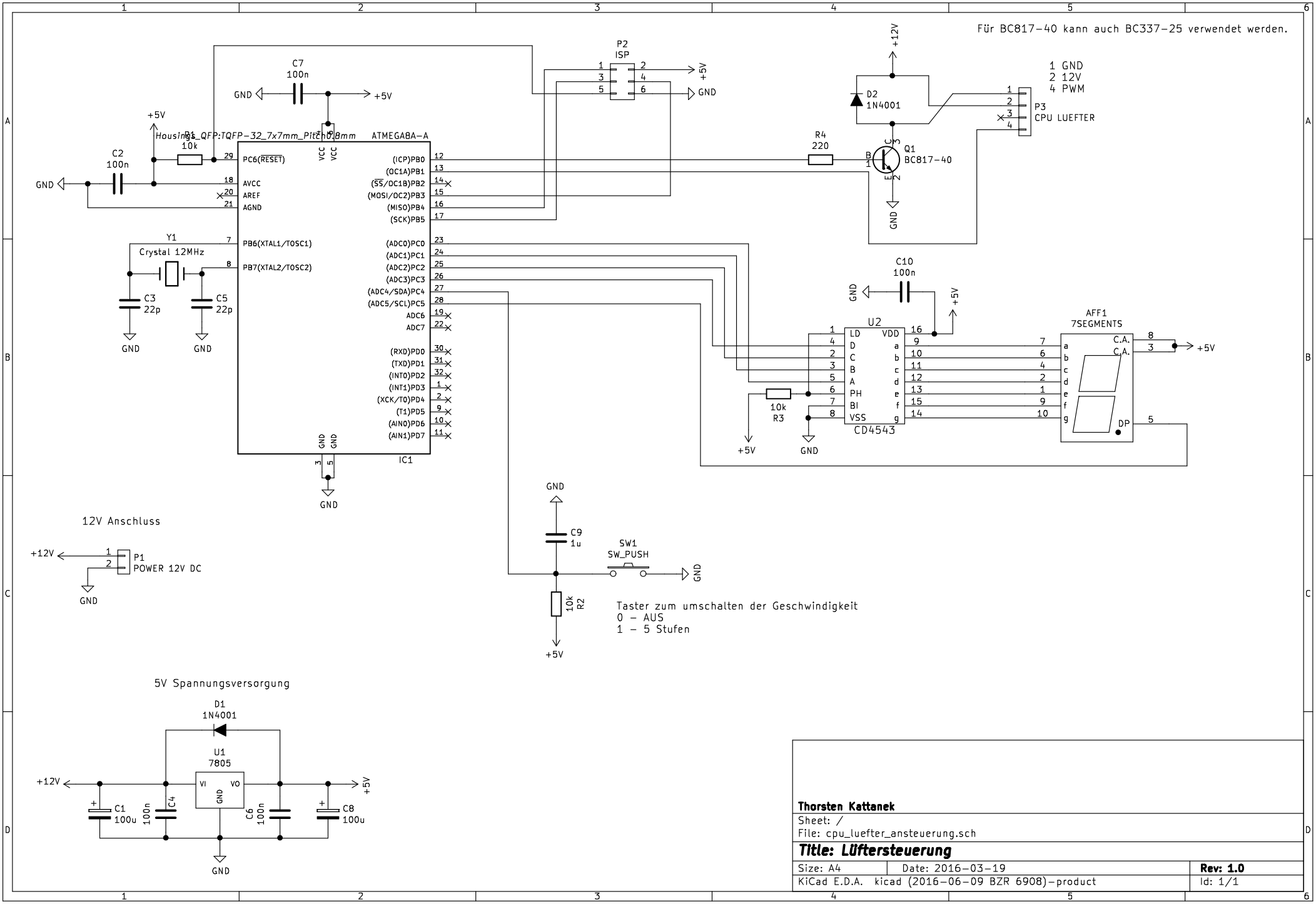
Für BC817-40 kann auch BC337-25 verwendet werden.
ATMEGA8A-A
Housings_QFP:TQFP-32_7x7mm_Pitch0.8mm
IC1
PC6(RESET)
AVCC
AREF
AGND
PB6(XTAL1/TOSC1)
PB7(XTAL2/TOSC2)
(ICP)PB0
(OC1A)PB1
(SS/OC1B)PB2
(MOSI/OC2)PB3
(MISO)PB4
(SCK)PB5
(ADC0)PC0
(ADC1)PC1
(ADC2)PC2
(ADC3)PC3
(ADC4/SDA)PC4
(ADC5/SCL)PC5
ADC6
ADC7
(RXD)PD0
(TXD)PD1
(INT0)PD2
(INT1)PD3
(XCK/T0)PD4
(T1)PD5
(AIN0)PD6
(AIN1)PD7
C7 100n
C2 100n
R1 10k
Y1 Crystal 12MHz
C3 22p
C5 22p
P2 ISP
R4 220
Q1 BC817-40
D2 1N4001
P3 CPU LUEFTER
1 GND
2 12V
4 PWM
C10 100n
U2 CD4543
LD
D
C
B
A
PH
BI
VSS
VDD
R3 10k
AFF1 7SEGMENTS
C.A.
DP
C9 1u
SW1 SW_PUSH
R2 10k
Taster zum umschalten der Geschwindigkeit
0 - AUS
1 - 5 Stufen
12V Anschluss
P1 POWER 12V DC
5V Spannungsversorgung
D1 1N4001
U1 7805
VI
VO
GND
C1 100u
C4 100n
C6 100n
C8 100u
+12V
+5V
Thorsten Kattanek
Sheet: /
File: cpu_luefter_ansteuerung.sch
Title: Lüftersteuerung
Size: A4
Date: 2016-03-19
Rev: 1.0
KiCad E.D.A. kicad (2016-06-09 BZR 6908)-product
Id: 1/1