Stützkondensatoren
U1, U3

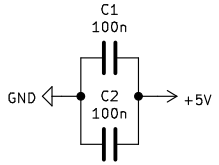

Microkontroller Attiny24a

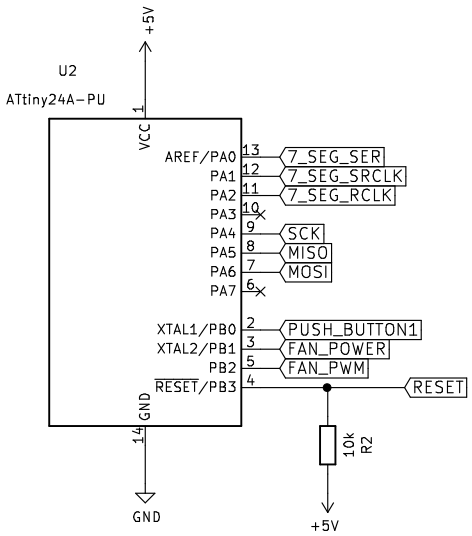

Für BC817-40 kann auch BC337-25 verwendet werden.

7 Segment Anzeige

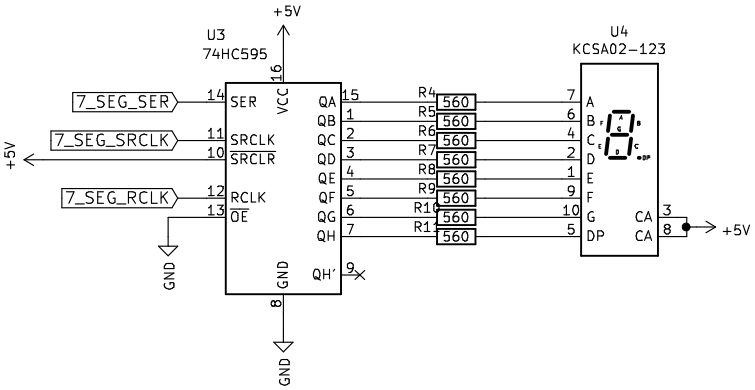

Lüfteransteuerung

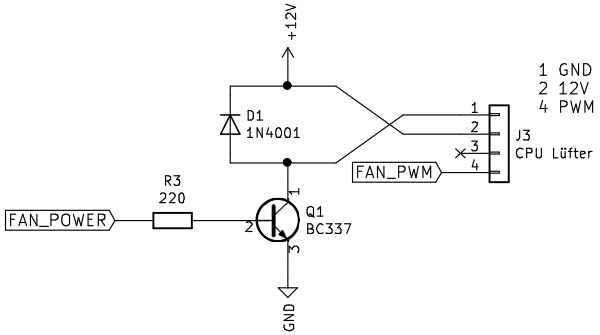

12V Anschluss

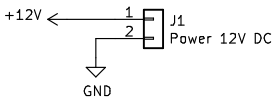

Taster zum umschalten der Geschwindigkeit
0 – AUS
1 – 5 Stufen

5V Spannungsversorgung

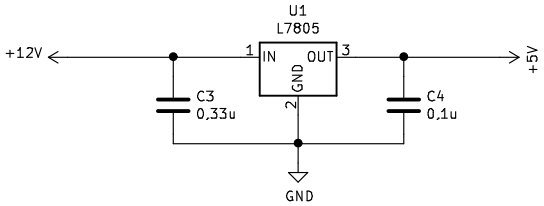

ISP Schnittstelle

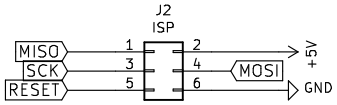

Thorsten Kattanek

Sheet: /
File: cpu_luefter_ansteuerung.sch

Title: Lüftersteuerung

Size: A4	Date: 2019-06-20	**Rev: 2.5**
KiCad E.D.A. kicad 5.1.2-f72e74a84ubuntu18.04.1		Id: 1/1