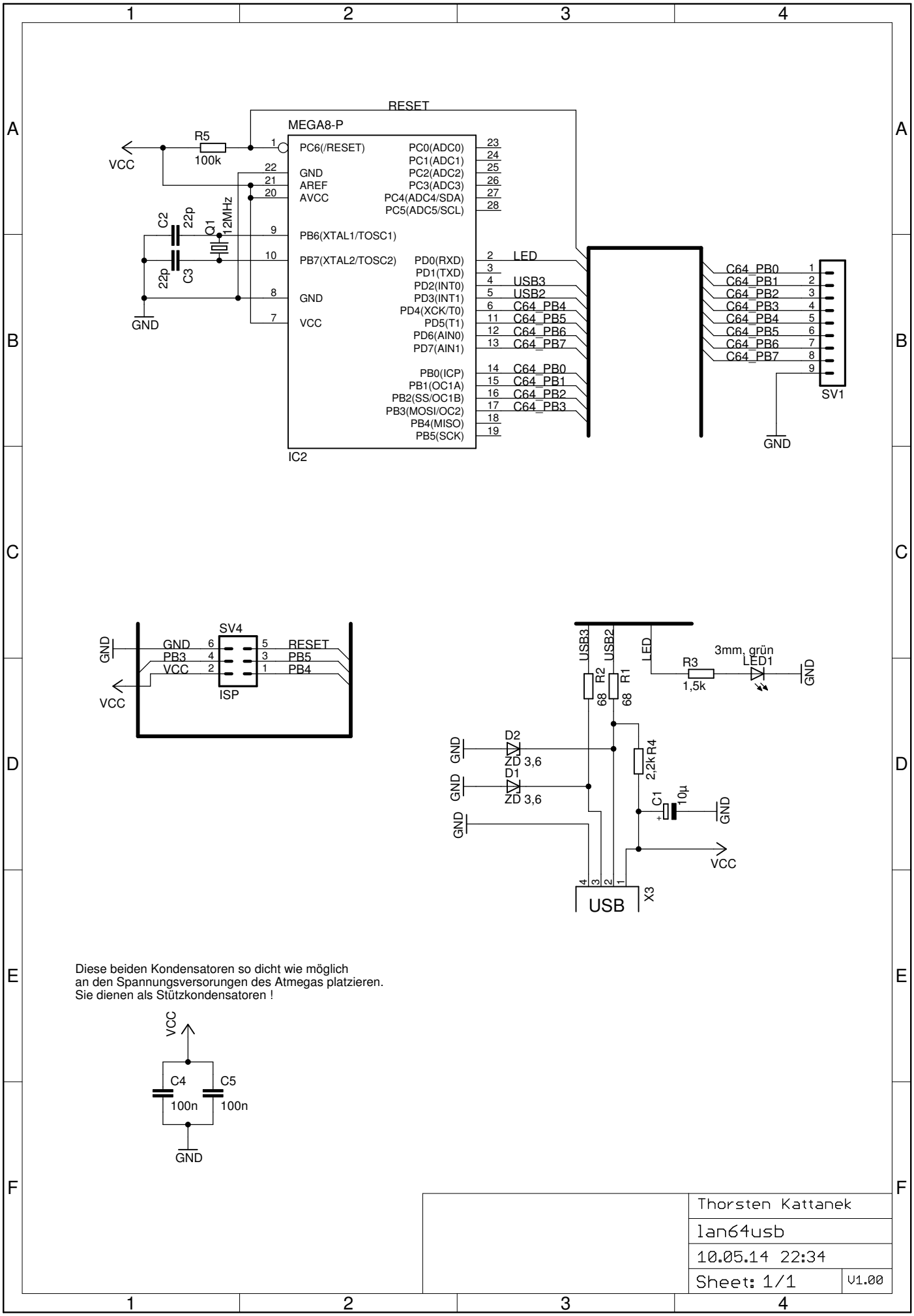

10.05.14 22:34 /home/thorsten/Elektronik/Eagle/Lan64USB/lan64usb.sch (Sheet: 1/1)