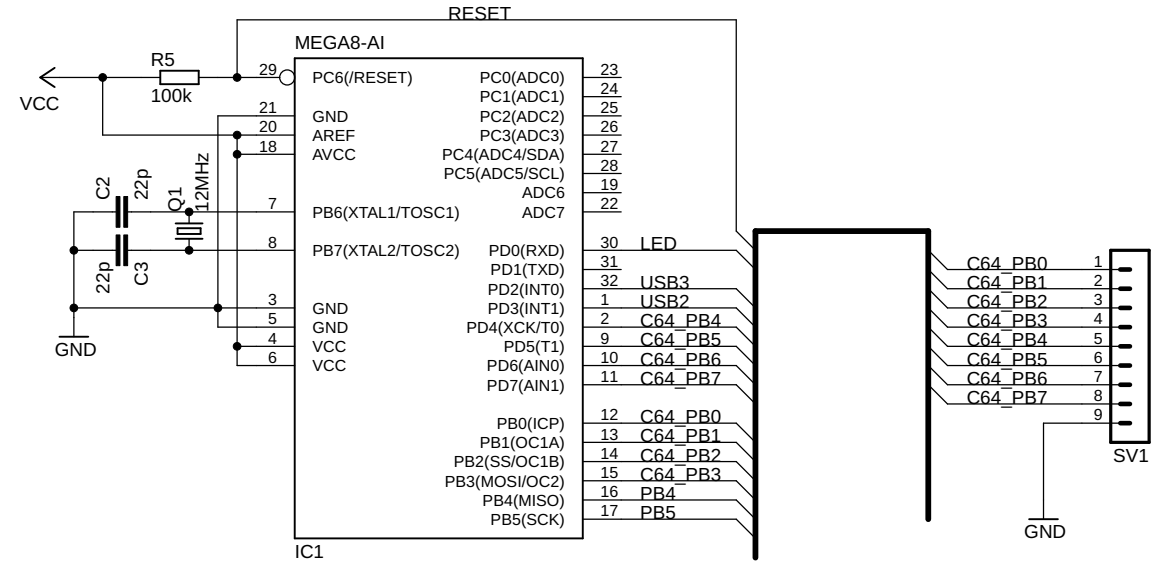

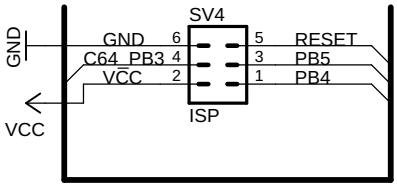

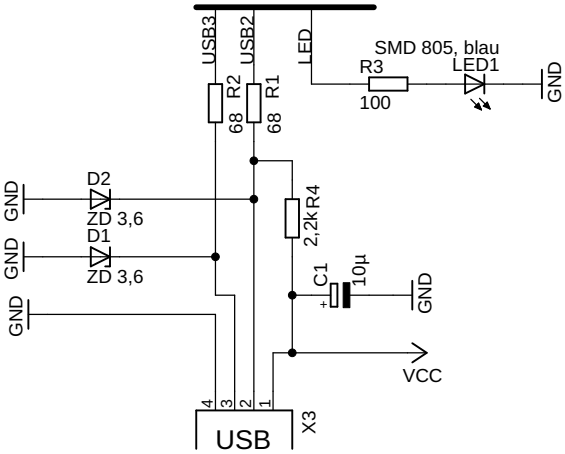

Diese beiden Kondensatoren so dicht wie möglich
an den Spannungsversorungen des Atmegas platzieren.
Sie dienen als Stützkondensatoren !

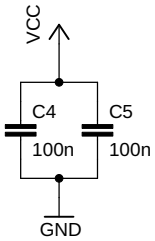

Thorsten Kattanek	
lan64usb_smd	
25.01.2015 09:40:29	
Sheet: 1/1	V1.01