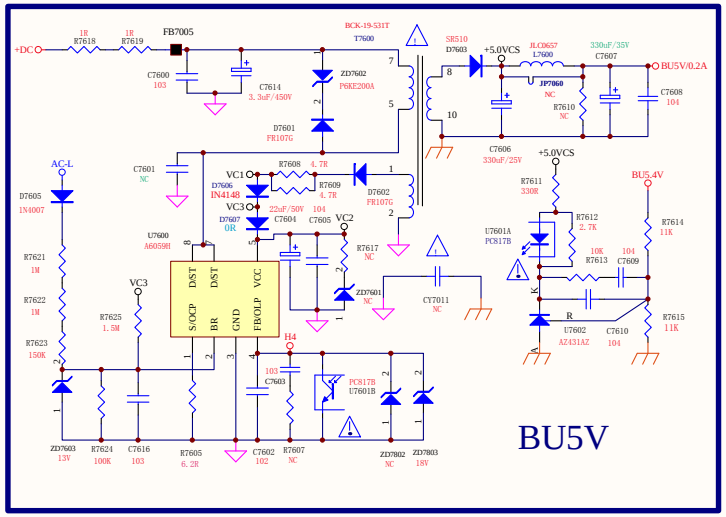

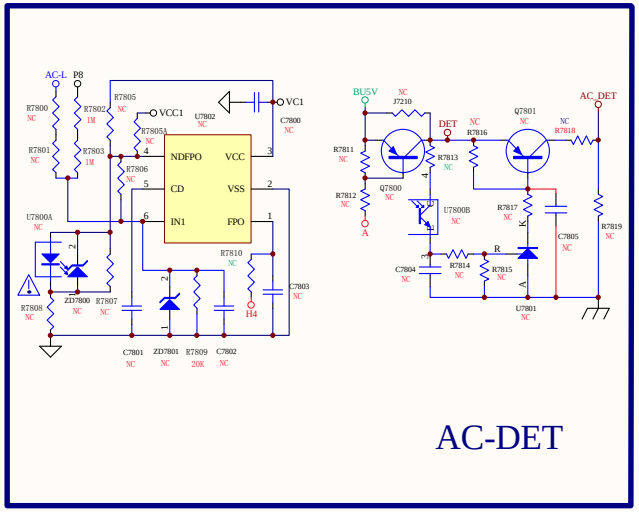

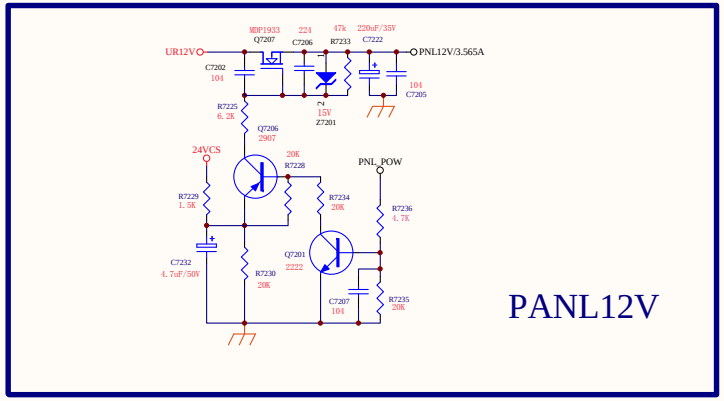

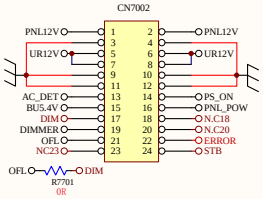

产品型号：58_SU760A POW2		文件类型：	SCH
产品代码：RUNTKB442WJQZ		尺寸：A4	版本：MP
绘制：	审核：	批准：	
发行日期:2016/01/08	PCB编码：	第 2 页 共 3 页	
发行部门：南京夏普电子有限公司			