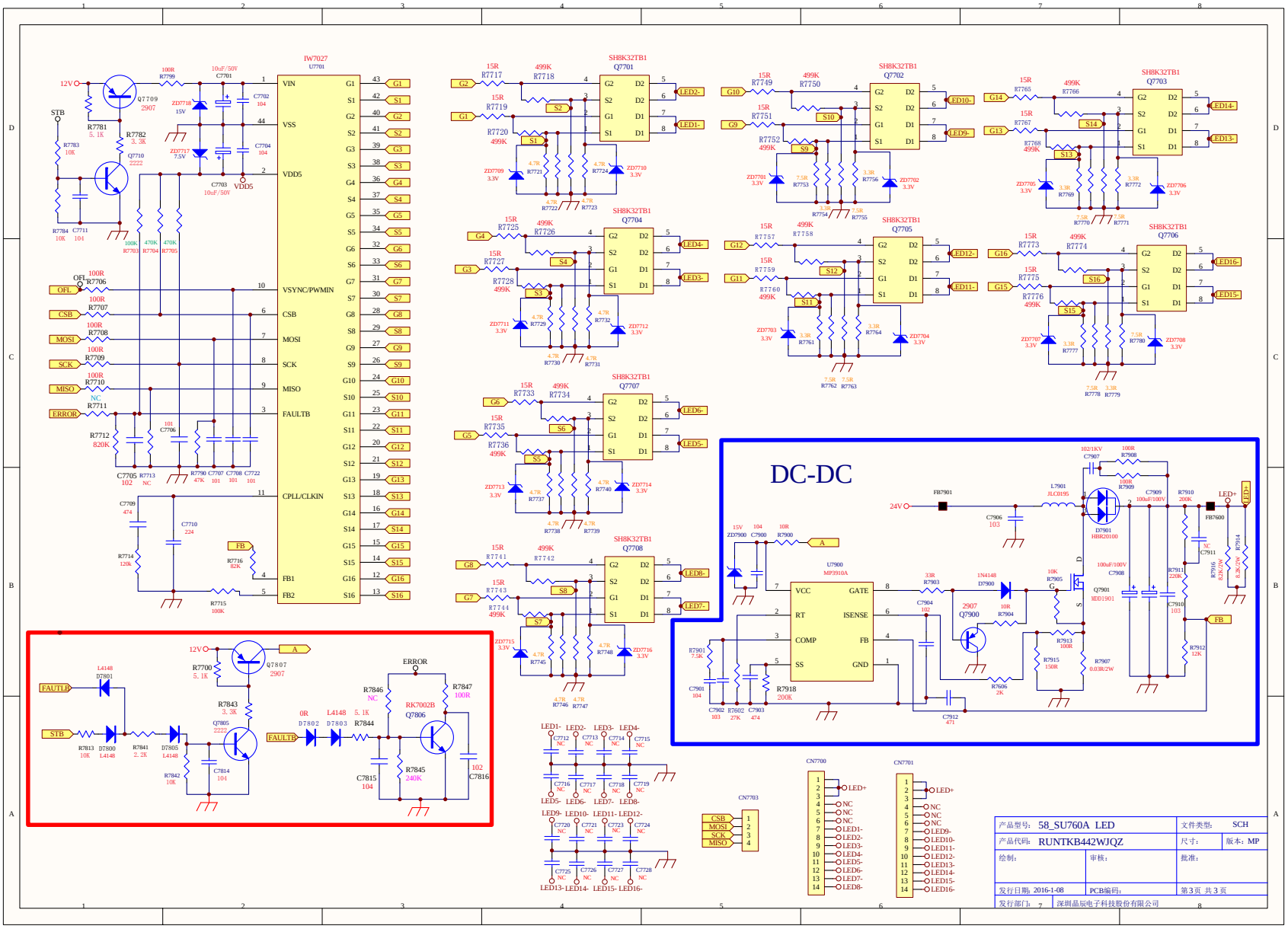

产品型号: 58_SU760A LED		文件类型: SCH	
产品代码: RUNTKB442WJQZ		尺寸:	版本: MP
绘制:	审核:	批准:	
发行日期: 2016-1-08	PCB编码:	第3页 共 3 页	
发行部门:	深圳晶辰电子科技股份有限公司		